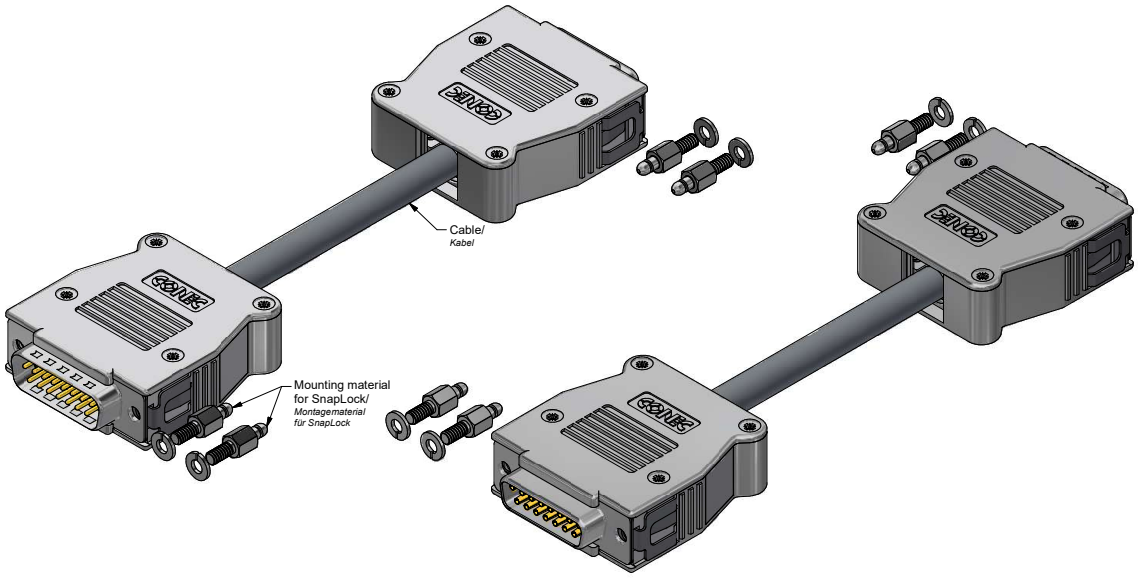

Materials SnapLock hood/
Werkstoffe SnapLock Haube:

Hood/ *Haube:*	ABS UL 94 V-0, Ni
Blanking plug/ *Blindstopfen:*	ABS UL 94 V-0, Ni
Cable strain relief/ *Zugentlastung:*	Steel, Ni
Clip/ *Clip:*	Stainless Steel/ *Edelstahl*
Countersunk-head screw/ *Linsenkopfschraube:*	Steel, Ni
Mounting material/ *Montagematerial:*	Steel, Ni

Materials D-SUB Male 15pos. + Female 15pos./
Werkstoffe D-SUB Stift 15pol. + Buchse 15pol.:

Insulator/ *Isolierkörper:*	PA 66 GF UL 94 V-0
Shell/ *Gehäuse:*	Steel, Sn over Ni
Crimp contact/ *Crimpkontakt:*	Copper alloy, Au over Ni

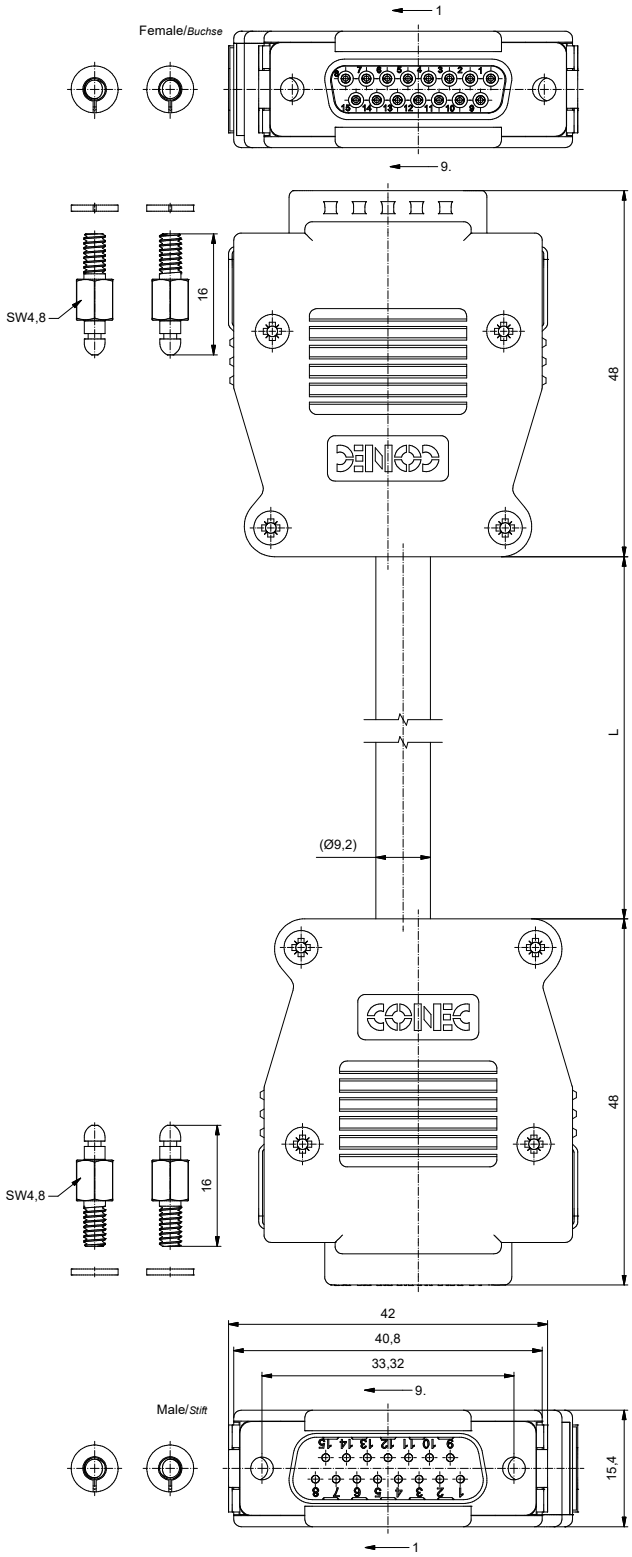

Contact assignment/
Kontaktbelegung:

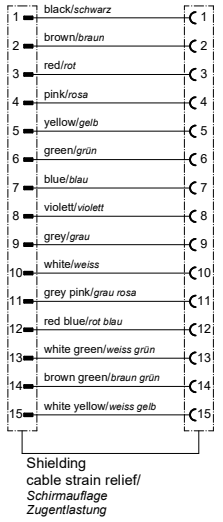

Part no/ *Art.-Nr.:*	Length L/ *Länge L:*	Cable/ *Kabel:*
16-512420	1,8 m	PVC, grey/*grau*, 15x0,34 mm², LiYCY Cable/ *Kabel*: 781-GN31500
16-512430	3 m	
16-512440	5 m	

tolerance of cable/ *Kabeltoleranz:*	L <= 4 m: L + 40 mm L > 4 m: L + 1 %	dim. in mm	D-Sub Male 15pos. + Female15pos. in SnapLock hood with cable and mounting material *D-SUB Stift 15pol. + Buchse 15pol. in SnapLock Haube mit Kabel und Befestigungsmaterial*
general tolerance/ *Allgemeintoleranz:*	0 ± 0,50 mm 0,0 ± 0,25 mm 0,00 ± 0,10 mm ∢ ± 5°	Date/*Datum* / Name drawn/ *gez.* 25.11.2024 Lehmenkühler appd./ *gepr.* 02.12.2024 Koch	
Index: b 09.04.2025 JLE	scale/*Maßstab*: 2:1	Amphenol CONEC	dwg no / *Z.-nr.:* 16K1A4396 — DIN-A2 Customer specific product — 1 / 1

The reproduction, distribution and utilization of this document as well as the communication of its contents to others without express authorization is prohibited. Offenders will be held liable for the payment of damages. All rights are reserved in the event of the grant of a patent or the registration of a utility model or design.
Die Weitergabe sowie Vervielfältigung dieser Unterlage, sowie Mitteilung ihres Inhalts an Dritte bedarf unserer ausdrücklichen Genehmigung. Wir behalten uns alle Rechte vor, insbesondere für den Fall der Patenterteilung oder Eintragung eines Gebrauchsmusters.