Sensor-LED-Strahler

XLED CAM2 SC

anthrazit
EAN 4007841 092603
Art.-Nr. 092603

LED
Langlebige LED 50.000 h

3000 K
3000K warmweiß

Infrarot-Sensor 180°

Max. 10 m

Wi-Fi
WiFi 4/5/6 mit 2,4/5 GHz > 2 Mbps

Kamera

Gegensprechanlage

Lichtquelle nicht austauschbar

Betriebsgerät nicht austauschbar

Inklusive

Funktionsbeschreibung

Maximale Sicherheit. Minimaler Aufwand. Die XLED CAM2 SC vereint Außenstrahler, Bewegungsmelder, Überwachungskamera und Gegensprechanlage in einem – und ist jetzt dank Bluetooth noch schneller eingerichtet. Der 180°-Infrarotsensor mit 10 m Reichweite aktiviert automatisch das Licht, während die schwenkbare HD-Kamera exzellente Bilder direkt aufs Smartphone sendet. Per App (iOS/Android) erhält man Push-Benachrichtigungen und kann über die integrierte Gegensprechanlage mit Besuchern sprechen. Die 16-GB-Micro-SD-Karte speichert lokal alle relevanten Ereignisse. Gleichzeitig sorgt der Sensor-Strahler mit 2310 lm mit warmweißem Licht (3000 K) bei 21 W Verbrauch für beste Ausleuchtung rund ums Haus oder im Garten.

Technische Daten

Abmessungen (L x B x H)	167 x 210 x 275 mm
Mit Leuchtmittel	Ja, LED-Leuchtmittel
Mit Bewegungsmelder	Ja
Herstellergarantie	3 Jahre
Einstellungen via	WLAN
Variante	anthrazit
VPE1, EAN	4007841092603
Anwendung, Ort	Außenbereich
Anwendung, Raum	Außenbereich, Rund ums Haus, Terrasse / Balkon, Hof & Einfahrt
Farbe	Anthrazit
Inkl. Eckwandhalter	Nein
Montageort	Wand
Montageart	Wand, Aufputz
Schlagfestigkeit	IK03
Schutzart	IP44

gemessener Lichtstrom (360°)	2310 lm
Gesamtprodukt Effizienz	110 lm/W
Farbtemperatur	3000 K
Farbabweichung LED	SDCM3
Leuchtmittel	LED nicht austauschbar
Lebensdauer LED (Max. °C)	50000 Std
Lebensdauer LED L70B50 (25°)	> 36000 Std
LED Kühlsystem	Passive Thermo Control
Softlichtstart	Nein
Dauerlicht	schaltbar
Funktionen	Gegensprechanlage, Kamera
Dämmerungseinstellung	10 – 10000 lx
Zeiteinstellung	60 s – 15 Min.
Grundlichtfunktion	Ja
Grundlichtfunktion Zeit	Ganze Nacht
Hauptlicht einstellbar	30 - 100 %

Sensor-LED-Strahler

XLED CAM2 SC

anthrazit
EAN 4007841 092603
Art.-Nr. 092603

Technische Daten

Schutzklasse	I
Umgebungstemperatur	von -10 bis 40 °C
Werkstoff des Gehäuses	Aluminium
Werkstoff der Abdeckung	Glas transparent
Netzanschluss	220 – 240 V / 50 – 60 Hz
Montagehöhe max	2,00 m
Unterkriechschutz	Nein
segmentweise Ausblendung	Nein
Elektronische Skalierbarkeit	Ja
Mechanische Skalierbarkeit	Nein
Reichweite Radial	r = 2 m (6 m^2)
Reichweite Tangential	r = 10 m (157 m^2)
Dämmerungsschalter	Ja
Lichtstrom Gesamtprodukt	2310 lm

Dämmerungseinstellung Teach	Nein
Vernetzung via	WLAN
Grundlichtfunktion in Prozent	0 – 40 %
Grundlichtfunktion Prozent, von	0 %
Grundlichtfunktion Prozent, bis	40 %
Leistung	21 W
Farbwiedergabeindex CRI	= 80
optimale Montagehöhe	2 m
Erfassungswinkel	180 °
App	STEINEL CAM App 2
Voraussetzung für Inbetriebnahme	2,4 GHz, 5 Ghz, Wi-Fi 4, Wi-Fi 5, Wi-Fi 6, WPA2/ WPA3, > 2 Mbit/s
Produkt Kategorie	Sensor-LED-Strahler
Energieeffizienzklasse Lichtquelle	E

Sensor-LED-Strahler

XLED CAM2 SC

anthrazit
EAN 4007841 092603
Art.-Nr. 092603

Sensorerfassungsbereich

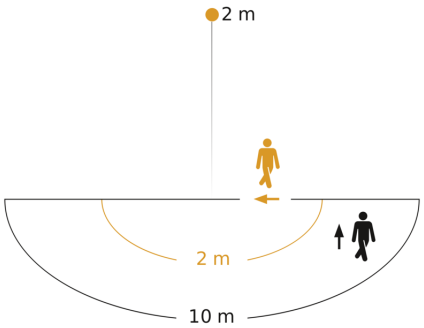

Mögliche Montagehöhe: 1,80 m – 2,00 m
Orange: radial
Schwarz: tangential

Maßzeichnung

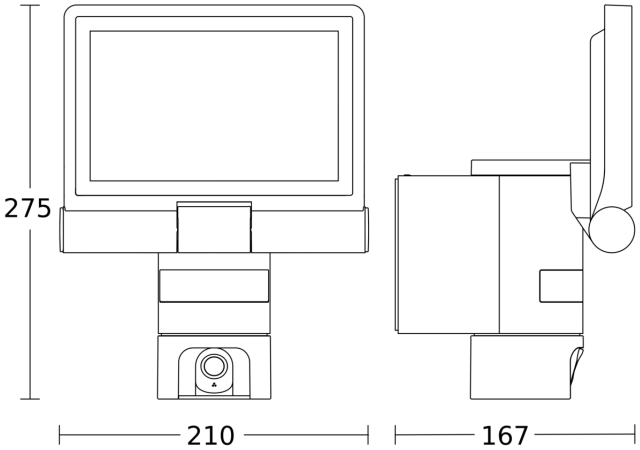
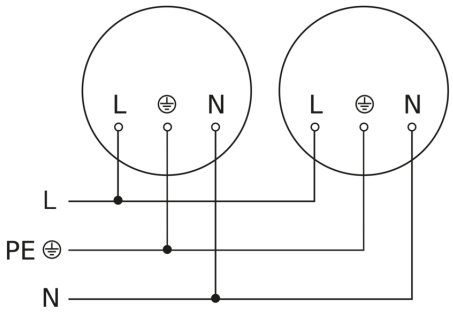
Schaltplan