KENWOOD

Prenosni radio DAB+

CR-M33DAB

NAVODILA ZA UPORABO

JVCKENWOOD Corporation

Kazalo vsebine

Vsebina		stran
1.	Pred začetkom obratovanja / Varnostna navodila	3
2.	Informacije o bateriji	5
3.	Izjava o skladnosti	6
4.	Uvedba v obratovanje	7
5.	Upravljanje radia	9
6.	Uporaba radia DAB+	12
7.	Uporaba radia FM	13
8.	Zvok BLUETOOTH	14
9.	Uporaba slušalk	15
10.	Odpravljanje težav	15
11.	Vzdrževanje in nega	15
12.	Odstranjevanje odpadkov	16
13.	Tehnični podatki	17
14.	Garancija	18

1. Pred začetkom obratovanja

POMEMBNA VARNOSTNA NAVODILA

Pozor: Za varno delovanje naprave natančno preberite to stran.

Pozorno preberite navodila!

- Pri uporabi tega izdelka upoštevajte vsa varnostna in obratovalna navodila.

Ta navodila hranite na varnem mestu!

- Varnostna navodila in navodila za uporabo morate shraniti za kasnejšo uporabo.

Upoštevajte vsa opozorila!

- Dosledno upoštevajte vsa opozorila, ki so označena na izdelku in navedena v navodilih za uporabo.

Čistite samo s suho krpo!

- Pred čiščenjem tega izdelka iz naprave izključite vse kable. Nikoli ne uporabljajte tekočih čistilnih sredstev ali čistilnih razpršil. Za čiščenje uporabljajte le rahlo vlažno krpo.

Dodatna oprema

- Uporabljajte samo dodatke, ki jih je določil proizvajalec.

Naprave ne uporabljajte v bližini vode

- Naprava ne sme biti izpostavljena kapljicam vode ali brizganju vode, kot se to dogaja v bližini kadi, umivalnika, kuhinjskega korita, pralnega stroja, v vlažni kleti ali v bližini bazena itd. Na napravo ali neposredno ob njej nikoli ne postavljajte posod, napolnjenih s tekočinami, kot so vaze za rože.

Prezračevanje

- Reže in odprtine v ohišju se uporabljajo za prezračevanje naprave, da se zagotovi zanesljivo delovanje naprave ter zaščiti naprava pred pregrevanjem in morebitnim samovžigom. Ne zapirajte prezračevalnih odprtin. Napravo namestite v skladu z navodili proizvajalca. Prezračevalnih odprtin nikoli ne zapirajte tako, da napravo postavite na posteljo, kavč, preprogo ali podobno mehko površino. Ta naprava ne sme biti nameščena v knjižni omari ali vgradni omari, če ni zagotovljeno ustrezno prezračevanje.

Napajanje

- To napravo je mogoče priključiti na električno omrežje samo z omrežnim napajalnikom USB-C, ki je priložen. Omrežni napajalnik USB uporabljajte samo za kompaktni radio CR-M33DAB. Vedno se prepričajte, da se lokalna omrežna napetost ujema s specifikacijami na omrežnem napajalniku. Če niste prepričani o vrsti električnega napajanja v vašem domu, se obrnite na vašem domu, se obrnite na specializiranega prodajalca ali lokalno podjetje za oskrbo z električno energijo.

Omrežni napajalnik USB

- Prepričajte se, da omrežni napajalnik USB ni mehansko poškodovan in da se o kabel ni mogoče spotakniti. Kabel nikakor ne sme biti zmečkan ali prepognjen, niti v vtičnici omrežnega napajalnika USB.

Nevihte

- Napravo med nevihtami in če je dalj časa ne boste uporabljali, jo izkljućite iz električnega omrežja.

Preobremenitev

- Nikoli ne preobremenjujte omrežnih vtičnic, podaljškov ali več vtičnic, sicer obstaja nevarnost požara ali električnega udara.

Vdor tujih materialov in tekočin

- Zagotovite, da v napravo ali omrežni napajalnik USB skozi odprtine nikoli ne pride tujega materiala ali tekočine, saj lahko sicer p r i d e do stika s sestavnimi deli pod napetostjo ali kratkega stika in posledično do požara ali električnega udara. Te naprave ali omrežnega napajalnika USB nikoli ne polijte s kakršno koli tekočino.
  Napajalnik USB.

Vzdrževanje

- Nikoli ne poskušajte sami izvajati vzdrževanja te naprave, saj so lahko deli pod napetostjo izpostavljeni skozi odprtine ali z odstranjevanjem pokrovov in so lahko ob dotiku vir nevarnosti. ki so lahko nevarni za dotik. Vsa vzdrževalna dela prepustite usposobljenemu osebju za pomoč uporabnikom.

Poškodbe, ki jih je treba popraviti

- Vzdrževanje in popravila naj opravlja le pooblaščeni servisni center za stranke. Vzdrževanje/popravilo je potrebno, če je bila naprava poškodovana (npr. omrežni napajalnik USB), če se je v napravo razlila tekočina, če so v napravo vdrli predmeti, če je bila naprava izpostavljena dežju ali vlagi, če ne deluje več pravilno ali če jo je nekdo spustil.

Rezervni deli

- Če so potrebni rezervni deli, se prepričajte, da serviser uporablja rezervne dele, ki jih je določil proizvajalec ali imajo enake lastnosti kot originalni deli. kot originalni deli. Neodobreni rezervni deli lahko povzročijo požar, električni udar ali druge nesreče.

Varnostni pregled

- Po končanem vzdrževanju ali popravilu tega aparata prosite servisnega tehnika, da opravi varnostni pregled in tako zagotovi, da aparat deluje brezhibno.

Toplota

- Naprave ne nameščajte v bližini vročih površin, kot so radiatorji, grelniki, peči ali druge naprave (vključno z ojačevalniki), ki se lahko segrejejo. Na napravo ali v njeno bližino nikoli ne postavljajte predmetov z odprtim plamenom, kot so sveče ali svetilke. Nameščene baterije ne smejo biti izpostavljene ekstremni vročini, kot so neposredna sončna svetloba, ogenj in podobno.

Tveganja v zvezi z velikimi glasnostmi

Da bi preprečili morebitne poškodbe sluha, ne poslušajte dalj časa pri visokih glasnostih.

Funkcija samodejnega varčevanja z energijo

Naprava je opremljena s funkcijo samodejnega varčevanja z energijo. Ta v 15 minutah preklopi napravo v stanje pripravljenosti, če ni bil sprejet noben zvočni signal ali ni bilo izvedeno nobeno delovanje.

2. Informacije o bateriji

Litij-ionska baterija vsebuje vnetljive snovi, kot so organska topila. Nepravilno ravnanje Zaradi nepravilnega ravnanja lahko baterija poči in se zažge ali sprosti izjemno vročino, zmanjša s v o j o zmogljivost ali povzroči druge poškodbe. Posebno pozornost namenite tem navodilom o tem, kakšno ravnanje je prepovedano.

Nevarnost požara

- Napravo s trajno nameščeno litij-ionsko baterijo zaščitite pred mehanskimi poškodbami.
- Sveče in drugi odprti plameni morajo biti vedno oddaljeni od tega izdelka, da preprečite, da bi se naprava vžgala.
- Napravo zaščitite pred vročino: obstaja nevarnost požara. Če napravo postavite na polico, naj bo od strani oddaljena vsaj 10 cm.

Nevarnost zaradi vgrajene baterije

- Naprave ne uporabljajte, če so na ohišju ali polnilnem kablu USB vidne poškodbe. Polnilni kabel USB. Popravila na napravi lahko izvaja le pooblaščena služba za pomoč strankam.
- Naprave ne izpostavljajte neposredni sončni svetlobi ali vročini. Temperatura okolice ne sme biti nižja od +5 °C ali višja od +35 °C. V motornem vozilu je lahko temperatura precej višja od 35 °C.
- Baterijo polnite samo z omrežnim napajalnikom USB, ki je priložen.
- Ko se življenjska doba baterije izteče, je treba napravo z vgrajeno baterijo ustrezno odstraniti. Ne poskušajte odstraniti ali zamenjati baterije.
- Baterije ne smete ponovno uporabiti ali razstaviti.
- Če iz baterije izteče raztopina elektrolita, preprečite stik z očmi, sluznicami in kožo. Prizadeta mesta takoj sperite z veliko čiste vode in se posvetujte z zdravnikom. Elektrolitska raztopina lahko povzroči draženje.
- Baterija ne sme biti kratkostično povezana. Baterija se lahko pregreje in eksplodira.
- Naprave ne smete metati v ogenj. Baterija lahko eksplodira.
- Spremembe naprave niso dovoljene.

Pozor!

Nevarnost eksplozije, če baterijo zamenjate z napačno vrsto;

- pri izjemno visokih ali nizkih temperaturah, ki jim je lahko baterija izpostavljena med uporabo, s k l a d i š č e n j e m ali prevozom;
- v primeru nizkega zračnega tlaka na visoki nadmorski višini;
- pri zamenjavi baterije z napačno vrsto, ki lahko zaobide varovalko (npr. nekatere vrste litijevih baterij);
- če baterijo odvržete v ogenj ali vročo pečico ali če baterijo mehansko z d r o b i t e ali prerežete;
- če baterijo pustite v okolju z izjemno visokimi temperaturami ali izjemno nizkim zračnim tlakom, kar lahko povzroči eksplozijo ali izpust vnetljivih tekočin ali plinov.

3. Izjava o skladnosti

Družba JVCKENWOOD Europe B.V. s tem izjavlja, da je radijska oprema tipa [KENWOOD] CR-M33DAB skladna z Direktivo 2014/53/EU. Celotno besedilo izjave EU o skladnosti je na voljo na naslednjem spletnem naslovu: https://www.kenwood.com/euukdoc/

Proizvajalec: KENWOARD, d. o. o:

JVCKENWOOD Corporation
3-12, Moriyacho, Kanagawa-ku, Yokohama-shi, Kanagawa 221-0022, JAPONSKA
https://www.jvckenwood.com/en.html

Kontaktni naslov za EU:

JVCKENWOOD Europe B.V.
Rendementsweg 20 B-9, NL 3641 SL Mijdrecht, Nizozemska
https://nl.jvckenwood.com/

Kontaktni naslov v Združenem kraljestvu:

JVCKENWOOD U.K. Limited
First Floor, Gleneagles, The Belfry, Colonial Way, Watford, Hertfordshire WD24 4WH, Združeno kraljestvo
https://uk.jvckenwood.com/

Besedna znamka in logotipi Bluetooth®so registrirane blagovne znamke v lasti družbe BLUETOOTH SIG Inc. in vsaka uporaba teh znamk s strani družbe JVCKENWOOD Corporation je pod licenco. Druge blagovne znamke in trgovska imena so last njihovih lastnikov.

4. Zagon

4.1 Razpakiranje

Previdno razpakirajte napravo in se prepričajte, da je prisotna vsa dodatna oprema:

- napajalnik USB-C
- navodila za uporabo

4.2 Krmilniki in povezave

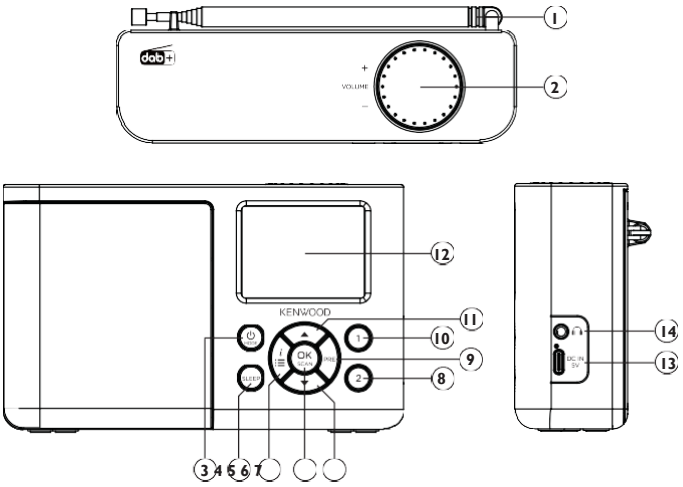

1 - Teleskopska antena

2 - Obseg glasnosti

3 - ⏻ / REŽIM

4 - Časovnik spanja

5 - MENI / INFORMACIJE

6 - OK / SKENIRANJE

7 - ▼ navzdol

8 - Prednastavitev 2

9 - Prednastavitev

10 - Prednastavitev 1

11 - ▲ Navzgor

12 - LCD-zaslon

13 - vhodno napajanje USB-C

14 - Vtičnica za slušalke

4.3 Informacije na zaslonu LCD



①	Zaslon za budilko 1
②	Zaslon za budilko 2
55	Preostali čas časovnika za spanje
	Stopnja glasnosti
1	Izbrana prednastavitev 1 - 20
	Prikaz za stereo sprejem
R•D•S	Prikaz signala RDS
	Moč sprejema
	Indikator BLUETOOTH
	Indikator stopnje napolnjenosti baterije

4.4 Polnjenje baterije

Da bi preprečili poškodbe vgrajene baterije, je ta ob nakupu napolnjena le do polovice. Pred prvo uporabo radia baterijo popolnoma napolnite.
To storite tako, da priključek **"DC IN"** priključite na priloženi omrežni napajalnik USB in ga priključite v lahko dostopno vtičnico.

Med polnjenjem sveti LED dioda nad priključkom rdeče. Takoj ko je baterija popolnoma napolnjena, indikatorska lučka ugasne. Običajni čas polnjenja prazne baterije je približno 4-6 ur. Med postopkom polnjenja lahko uporabljate radijski sprejemnik, vendar to podaljša čas polnjenja.

- Glede na okoliške razmere, glasnost itd. je čas predvajanja približno 6 ur (pri 50-odstotni glasnosti).
- Da bi čim dlje ohranili polno zmogljivost baterije, morate baterijo popolnoma napolniti vsake 2 do 3 m e s e c e , tudi če radia ne uporabljate.
- Baterijo polnite v okolju s temperaturo med +5 in +35 °C.
- Baterija se najbolje ohranja pri sobni temperaturi.
- Nižja kot je temperatura okolja, krajša je življenjska doba baterije.
- Baterijo je treba napolniti, ko se na zaslonu prikaže simbol prazne baterije.

Pozor: Funkcija alarma ni na voljo v baterijskem načinu.

4.5 Delovanje z omrežnim napajalnikom USB
Radio lahko upravljate tudi z omrežnim adapterjem USB, ki je priložen. V tem načinu delovanja je na voljo funkcija **"Budilka".**

4.6 Teleskopska antena DAB+/FM
1. Previdno odklenite anteno na desnem zadnjem delu ohišja.
2. Anteno obrnite navzgor in popolnoma izvlecite vse elemente.
3. Anteno poravnajte, da zagotovite najboljši sprejem.

5. Upravljanje radia

5.1 Vklop/izklop (stanje pripravljenosti)
Pritisnite in držite gumb **<⏻ / MODE>**, dokler se radio ne vklopi. Če želite napravo preklopiti v način pripravljenosti, pritisnite in držite gumb, dokler se na zaslonu ne prikaže čas. Za ponovni vklop naprave iz načina pripravljenosti na kratko pritisnite gumb.
Za popoln izklop iz načina pripravljenosti pritisnite in držite gumb **<⏻** /MODE>. Na zaslonu se na kratko prikaže **napis "POWER OFF"** in naprava se izklopi.

Opozorilo: V baterijskem načinu j e treba radio vedno popolnoma izklopiti, ko ga ne uporabljate, da se baterija ne izprazni.

5.2 Navigacija v menijih
Pritisnite in pridržite gumb **<MENU/INFO**>, da prikličete meni, povezan z virom.
Po menijih lahko krmarite s pritiskom na gumba **<▲ navzgor>** ali **<▼ navzdol**>. Za pomikanje po menijih lahko uporabite tudi gumb za uravnavanje glasnosti. Izbiro menija potrdite z gumbom **<OK/SKENIRANJE>.** Če v meniju na kratko pritisnete gumb **<MENU/INFO**>, se vrnete na prejšnjo raven menija.

5.3 Prilagajanje glasnosti
Glasnost lahko prilagodite z obračanjem regulatorja glasnosti. Nastavitev glasnosti je grafično prikazana na zaslonu.

5.4 Dodatne informacije
Z večkratnim pritiskom na gumb **<MENU/INFO>** lahko glede na vir in postajo prikažete dodatne informacije:
- Opis
- Ime postaje, trenutni program, vsebina, teme itd.
- Žanr
- Raven signala in napaka signala
- Bitna hitrost
- Informacije o kanalu
- Trenutni datum in čas

5.5 Nastavitev jezika menija
1. Vključite radio in z gumbom **<MENU/INFO> prikličite** meni.
2. Z gumbi **<UP/DOWN>** ali regulatorjem glasnosti izberite meni **"Language" (Jezik)** in ga potrdite.
3. Z gumbi **<UP/DOWN>** izberite želeni jezik in potrdite z **<OK/SCAN>.** za potrditev.

5.6 Nastavitev časa in datuma

Pri sprejemanju postaje DAB+ ali FM ustrezne kakovosti se čas nastavi samodejno. Glede na jakost sprejema lahko ta postopek traja nekaj časa. Če ustrezna postaja ni na v o l j o , lahko čas nastavite tudi ročno:

1. Vklopite radio in z gumbom **<MENU/INFO> prilidičite** meni.
2. Z gumbi **<UP/DOWN>** ali regulatorjem glasnosti izberite meni **"Time/Date".** in nato potrdite.
3. Izberite možnost **"Set time/date" (Nastavitev časa/datuma**) in potrdite. Nato izberite, nastavite in potrdite dan, mesec, leto, ure in minute.

Dodatne nastavitve v meniju "Čas/datum"
V meniju **"Čas/datum"** lahko nastavite naslednje funkcije:

"Set hour system" (Nastavitev urnega sistema): Nastavitev formata časa. Možnosti izbire: **"24 ur" / "12 ur".**

"Set date format" (Nastavitev formata datuma): Nastavitev formata datuma. Možnosti izbire**: "dd-mm-yyyy" / "mm-dd-yyyy / yyyy-mm-dd".**

"Clock style" (Slog ure): nastavitev oblike ure v načinu pripravljenosti. Možnosti izbire: **"Analogue" / "Digital".**

"Auto update" (Samodejno posodabljanje): nastavitev za samodejno nastavljanje časa. Možnosti izbire: **"Brez posodobitve" / "Posodobitev iz radia".**

5.7 Nastavitev osvetlitve zaslona

Osvetlitev zaslona lahko programirate v treh stopnjah svetlosti. V meniju **"Osvetlitev"** lahko opravite naslednje nastavitve:

"Izklop": čas do izklopa osvetlitve zaslona. Možnosti izbire: **"Izklopljeno / 10 s / 20 s / 30 s / 45 s / 60 s / 90 s / 120 s / 180 s".**
V načinu **"Off"** se osvetlitev zaslona ne izklopi. To skrajša življenjsko dobo baterije.

"Raven": "Level": Svetlost zaslona, ko je radio vklopljen. Možnosti izbire:
"Nočni način" / "Nizka" / "Srednja" / "Visoka"

Za izvedbo nastavitve nadaljujte na naslednji način:

1. Vklopite radio in z gumbom **<MENU/INFO> prilidičite** meni.
2. Z gumbom **<UP/DOWN>** ali regulatorjem glasnosti izberite meni **"Lighting" (Osvetlitev)** in nato pritisnite **<OK/SCAN**>.
3. Z gumbi **<UP/DOWN>** ali regulatorjem glasnosti izberite meni **"Switch off" (Izklop).** ali **"Level" (Nivo)** in nato pritisnite **<OK/SCAN>** za potrditev.

5.8 Nastavitev časovnika za spanje

Časovnik za spanje se uporablja za samodejni izklop radia po vnaprej nastavljenem času. Če ga želite nastaviti, postopajte, kot sledi:

1. Vklopite radio in pritisnite gumb **<SLEEP**>.
2. V naslednjem meniju izberite eno od naslednjih možnosti: **"**Izklop **/ 15 min / 30 min / 45 min / 60 min / 1 ura 15 min / 1 ura 30 min / 1 ura 45 min / 2 uri".**
   Želeno nastavitev potrdite z gumbom **<OK/SCAN**>.
3. Na zaslonu se prikaže simbol časovnika za spanje s preostalim časom do izklopa radia. Če želite deaktivirati časovnik za spanje, izberite časovno nastavitev **"**Izklop**".**

5.9 Nastavitev budilke

Upoštevajte, da je funkcija "Budilka" na voljo le, če je priključen omrežni napajalnik. Funkcije budilke ni mogoče uporabljati v baterijskem načinu.

Naprava CR-M33DAB omogoča nastavitev 2 različnih časov budilke. Te budilke lahko programirate za naslednje intervale: **"Enkrat" / "Dnevno" / "Vikend" / "Delovni dnevi"**.
Če želite nastaviti čas alarma, postopajte, kot sledi:

1. Vklopite radio in z gumbom **<MENU/INFO> prilič**ite meni.
2. Z gumbi **<UP/DOWN>** ali regulatorjem glasnosti izberite meni **"Budilka"** in ga potrdite.
3. Prikaže se **"Budilka 1".** Sedaj lahko nastavite budilko 1 ali nastavite alarm z uporabo **<UP/DOWN>** ali regulatorja glasnosti preklopite na čas alarma 2 (**"Alarm clock 2")**.
4. Po potrditvi z gumbom **<OK/SCAN>** izvedite naslednje korake:

- Nastavitev budilke **"On"** ali **"Off" (**izberite z gumbi **<UP/DOWN>** ali regulatorjem glasnosti, nadaljujte z gumbom **<OK/SCAN**>).
- Nastavitev ur in minut (izberite številke z **<UP/DOWN>** ali regulatorjem glasnosti, nadaljujte z gumbom **<OK/SCAN**>).
- Izberite nastavitev vira **"FM"**, **"DAB"** ali **"Alarm tone"** z **<UP/DOWN>** ali regulatorjem glasnosti, nadaljujte z uporabo gumba **<OK/SCAN**>.
- Nastavitev **"Interval"**: Izberite **"Enkrat" / "Dnevno" / "Vikend" / "Delovni dnevi"** z **<UP/DOWN>** ali gumbom za uravnavanje glasnosti, nadaljujte z uporabo gumba **<OK/SCAN**>.
- Izberite glasnost vklopa v razdelku **"Volume" (Glasnost)** s tipko **<UP/DOWN>** ali gumbom za uravnavanje glasnosti, nadaljujte s tipko **<OK/SCAN**>.

Čas alarma je zdaj shranjen in meni lahko zapustite. Na zaslonu se prikaže ustrezen simbol budilke.

Enako postopajte pri nastavitvi 2. časa budilke. Če želite izbrisati nastavljeno budilko, v zadnjem koraku nastavljanja izberite "Alarm clock off" (Izklop budilke).

Budilka se vklopi ob določenem času. Če želite prekiniti alarmni signal, večkrat pritisnite katero koli tipko, da aktivirate funkcijo dremeža z naslednjimi intervali: **5 - 10 - 15 - 30 minut**.
Če želite izklopiti alarmni signal, pritisnite gumb **<**⏻ /MODE>.

5.10 Nastavitev zvoka (izenačevalnik)

Radijski sprejemnik ima sedem prednastavljenih nastavitev zvoka:
"Klasična glasba" / "Pop" / "Jazz" / "Rock" / "Mid" / "Soundtrack" / "Novice".
Te lahko izberete v meniju **"EQ".**

5.11 Tovarniška nastavitev

V meniju **"Factory settings" (Tovarniške nastavitve)** lahko radio ponastavite na tovarniške nastavitve. To storite tako, da **izberete "Yes" (Da)** in radio se bo ponovno zagnal. Če izberete **"Ne",** se prikliče prejšnja raven menija.

6. Uporaba radia DAB+

Večkrat pritisnite gumb **<**⏻ /MODE>, dokler **se** na zaslonu ne **prikaže "DAB"**.

6.1 Nastavitev postaj DAB+

Iskanje postaj je bilo izvedeno že ob vklopu naprave. Najdene postaje se po abecednem vrstnem redu shranijo na seznam postaj.

Ponovno zaženite samodejno iskanje postaj:

- Z gumbom **<MENU/INFO> prikličite** meni.
  Izberite **"Scan"** in začnite iskanje s pritiskom na gumb **<OK/SCAN**>.
- Med iskanjem je na zaslonu prikazano število do zdaj najdenih postaj.
- Če med iskanjem ne najdete nobene postaje, **se** na zaslonu **prikaže "Ni sprejema!".** Preverite pravilno nastavitev antene ali poskusite poiskati drugo lokacijo za napravo, da bi dosegli boljši sprejem. Nato ponovno prikličite meni **"Iskanje".**
- Iskanje lahko sprožite tudi tako, da pritisnete in držite gumb **<OK/SCAN**>.

Ročno nastavljanje sklopov:

- Z gumbom **<MENU/INFO> prikličite** meni.
- S tipko **<UP/DOWN>** ali gumbom za uravnavanje glasnosti izberite meni **"Ročno iskanje"** in nato pritisnite tipko **<OK/SCAN**>. Prikaže se trenutno nastavljeni kanal z ustrezno frekvenco na zaslonu.
- Z gumbi **<UP/DOWN>** ali regulatorjem glasnosti ročno izberite drug kanal.
- Pritisnite gumb **<OK/SCAN>** za potrditev izbire. Na zaslonu se nato prikaže raven signala, s ponovnim pritiskom na gumb pa se naloži izbrani ansambel.

Izbira postaje DAB+

Postaje, ki so na seznamu postaj shranjene po abecednem vrstnem redu, lahko izberete na naslednji način

- S pritiskom na gumbe **<NAPREJ/DOL"** se pomikate naprej ali nazaj po seznamu postaj.
- Ko izberete želeno postajo, pritisnite gumb **<OK/SCAN>** za začetek predvajanja.
- Če raven sprejema izbrane postaje ni zadostna za predvajanje brez motenj, se na zaslonu prikaže **"Ni signala!"**. V tem primeru izberite drugo postajo ali spremenite položaj antene.

6.2 Shranjevanje postaj v pomnilnik postaj (priljubljene)

Za shranjevanje postaj DAB je na voljo 40 pomnilniških mest, da jih boste lažje našli. Z gumbi za neposredno izbiranje lahko izberete 2 pomnilniški mesti.

1. Shranjevanje z gumboma za neposredno izbiranje P1 in P2:

- Izberite postajo, ki jo želite shraniti v pomnilnik.
- Pritisnite in pridržite ustrezni gumb, dokler se na zaslonu ne prikaže **napis "Stations stored" (Shranjene postaje)**.
- Shranjene postaje lahko prikličete s kratkim pritiskom gumbov za neposredno izbiranje.

2. Dodelitev pomnilniških mest 3-40:
- Izberite postajo za shranjevanje.
- Pritisnite in držite gumb **<PRESET**>, dokler se na zaslonu ne prikaže **napis "Save station"**.
- Z gumbi **<UP/DOWN>** ali regulatorjem glasnosti izberite mesto v pomnilniku.
- Pritisnite gumb **<OK/SCAN>** za dokončanje shranjevanja. Na zaslonu se prikaže **"Shranjene postaje"** se prikaže na zaslonu.
- Shranjene postaje lahko prikličete z gumbom **<PRESET>** in prekličete z gumbom **<UP/DOWN>** ali z gumbom za uravnavanje glasnosti ter jih naložite s tipko **<OK/SCAN**>.

6.3 Funkcije menija DAB+

Pritisnite in pridržite gumb **<MENU/INFO**>, da prikličete meni, povezan z virom. Za pomikanje po meniju uporabite gumbe **<UP/DOWN>** ali regulator glasnosti. Elemente menija izberete z gumbom **<OK/SCAN**>. Na voljo so naslednje funkcije:

- **Seznam kanalov**: Vse najdene postaje v abecednem vrstnem redu
- **Pomnilnik postaj**: vse shranjene priljubljene postaje
- **Shrani kanal**: Tu lahko trenutno postajo shranite v pomnilnik (priljubljene).
- **Skeniranje**: Samodejno iskanje postaj.
- **Ročno iskanje**: Tu lahko ročno nastavite določen sprejemni kanal.
- **Izbriši**: S tem izbrišete neveljavne postaje s seznama postaj. Izberite z gumbom **<OK/SCAN**>, z gumbi **<UP/DOWN>** ali regulatorjem glasnosti izberite **"No/Yes"** in potrdite z **<OK/SCAN**>.

Drugi meniji so opisani v poglavju 5.

7. Uporaba radia FM

Večkrat pritisnite gumb **<**⏻/MODE>, dokler se na zaslonu ne prikaže **"FM".**

7.1 Uglaševanje postaje FM

- Pritisnite gumb **<▲ navzgor>**, da povečate sprejemno frekvenco.
- Pritisnite gumb **<▼DOWN>**, da zmanjšate frekvenco sprejema.
- Če pritisnete in držite gumb **<▲ gor>** ali **<▼ dol>**, se začne samodejno iskanje postaje in se ustavi pri naslednji najdeni postaji.
- Če pritisnete in držite gumb **<OK/SCAN**>, se samodejno iskanje postaj začne. Vse najdene postaje se shranijo v pomnilnik postaj.

Funkcije RDS

Naslednje informacije lahko prikličete z večkratnim pritiskom na gumb **<MENU/INFO>:**
(vrsta programa) / **radijsko besedilo RDS** / **frekvenca** / **čas** / **datum.**

Če so pogoji sprejema slabi, je sprejem teh informacij lahko moten ali onemogočen.

7.2 Shranjevanje postaj v pomnilnik postaj (priljubljene)

Na voljo je 40 pomnilniških mest za shranjevanje postaj FM, da jih boste lažje našli. Z gumbi za neposredno izbiranje lahko izberete 2 pomnilniški mesti.

1. Shranjevanje z gumboma za neposredno izbiranje P1 in P2:
- Izberite postajo, ki jo želite shraniti v pomnilnik.
- Pritisnite in pridržite ustrezni številčni gumb, dokler se na zaslonu ne prikaže **napis "Stations stored" (Shranjene postaje)**.
- Shranjene postaje lahko prikličete s kratkim pritiskom gumbov za neposredno izbiranje.

2. Dodelitev pomnilniških mest 3-40:

- Izberite postajo za shranjevanje.
- Pritisnite gumb **<PRESET**>, dokler se na zaslonu ne prikaže **napis "Save station"**.
- Z gumbi **<UP/DOWN>** ali regulatorjem glasnosti izberite pomnilniško mesto.
- Pritisnite gumb **<OK/SCAN>** za dokončanje shranjevanja. Na zaslonu se prikaže **"Shranjene postaje"** se prikaže na zaslonu.
- Shranjene postaje lahko prikličete z gumbom **<PRESET**>, izberete jih z gumbi **<UP/DOWN>**. ali gumbov za uravnavanje glasnosti in jih naložite z gumbom **<OK/SCAN**>.

7.3 Funkcije menija FM

Pritisnite in pridržite gumb **<MENU/INFO**>, da prikličete meni, povezan z virom. Za pomikanje po meniju uporabite gumbe **<UP/DOWN>** ali regulator glasnosti. Elemente menija izberete z gumbom **<OK/SCAN**>. Na voljo so naslednje funkcije:

- **Pomnilnik postaj**: vse shranjene priljubljene
- **Shrani postajo**: Tu lahko trenutno postajo shranite v pomnilnik (priljubljene).
- **Nastavitve skeniranja**: **"Vse postaje"** ali **"Močne postaje"**.
- **Nastavitev zvoka**: **"Stereo"** ali **"Mono"**.
  V okoljih s slabimi značilnostmi sprejema uporabite **"Mono"**. Drugi meniji so

opisani v poglavju 5.

8. BLUETOOTH Zvok

Funkcija BLUETOOTH omogoča brezžično prenašanje glasbenih datotek (pretakanje zvoka) na radijski sprejemnik. Združite lahko pametne telefone, tablične računalnike ali podobne naprave.
Večkrat pritisnite gumb **<**⏻ /MODE>, dokler se na zaslonu ne prikaže **"BLUETOOTH".**

8.1 Vzpostavitev povezave

- Na zaslonu se prikaže **"Disconnected" (Prekinjena povezava)** in na zaslonu utripa rumeni simbol BLUETOOTH.
- V mobilni napravi začnite s pregledovanjem naprave. Na seznamu naprav izberite **"CR-M33DAB"** in obe napravi povežite kot običajno.
- Na zaslonu se prikaže **"Connected" (Povezano)** in zasliši se glasovni poziv.

Zdaj lahko prek mobilne naprave predvajate želeno vsebino. Prek radia lahko

upravljate tudi osnovne funkcije predvajanja:

- **<OK/SCAN**>: Funkcija predvajanja/pauze
- gumba **<▲ navzgor>** ali **<▼ navzdol**>: < : preskočite skladbo nazaj ali naprej.

8.2 Prekinitev povezave

Prek povezave BLUETOOTH je lahko z radiem povezana le ena naprava naenkrat. Če želite priključiti drugo napravo, morate najprej odklopiti trenutno napravo. Ravnajte na naslednji način:

- Prekinite združevanje naprav v mobilni napravi.
- Parjenje naprav se prekine tudi, če jih premaknete izven območja BLUETOOTH.

Če radijski sprejemnik izklopite, se samodejno ponovno poveže z napravo BLUETOOTH, takoj ko ga znova vklopite, če je v bližini, je vklopljen in je aktivirana funkcija BLUETOOTH.

9. Uporaba slušalk

Če želite CR-M33DAB uporabljati s slušalkami, uporabite komercialno dostopne modele s 3,5-milimetrskim vtičem. Če izbrana radijska postaja oddaja stereo signal, bodo tudi slušalke predvajale stereo signal.

Pozor!
Redno poslušanje glasbe pri visoki glasnosti lahko povzroči poškodbe sluha. Preden začnete predvajati glasbo z radia, nastavite glasnost na nizko raven.

10. Odpravljanje težav

Nasveti za odpravljanje težav

Težava	Rešitev
Ni funkcije	• Ali je napajalnik USB pravilno priključen? • Ali je baterija popolnoma napolnjena?
Ni zvoka	• Ali je glasnost povsem zmanjšana? • Po potrebi povečajte glasnost na predvajalniku. • Ali je mogoče pravilno sprejeti želeno postajo?
Radio se ne odziva na pritiske gumbov	• Odstranite omrežni napajalnik USB in/ali počakajte, da se baterija izprazni. Nato priključite napajalnik USB ponovno priključite .
Težave z radijskim sprejemom	• Ponovno nastavite anteno. • Poiščite primernejšo lokacijo. • Druge električne naprave motijo sprejem. • Lokacija ni primerna za sprejem signalov DAB+.

11. Vzdrževanje in skrb za

Čiščenje ohišja: Uporabite krpo, rahlo navlaženo z blagim čistilnim sredstvom. Ne uporabljajte čistilnih sredstev, ki vsebujejo alkohol, amoniak ali abrazivna sredstva.

Opozorila glede nastajanja kondenzacije
V notranjosti naprave lahko nastane kondenz (rosa), če obstaja velika razlika med temperaturo naprave in temperaturo okolice. Če v notranjosti aparata nastane kondenzacija, ni več zagotovljeno njegovo pravilno delovanje. V tem primeru počakajte nekaj ur; ko se vlaga posuši, lahko aparat ponovno uporabljate.

Posebno previdnost je treba zagotoviti v naslednjih okoliščinah
Če se naprava premakne z enega mesta na drugo, ki ima bistveno višjo ali nižjo temperaturo, ali če se poveča vlažnost na mestu namestitve naprave itd.

12. Odstranjevanje

Odstranjevanje izrabljenih električnih in elektronskih naprav ter baterij.





Simbol (prečrtan zabojnik na kolesih) na izdelku ali njegovi embalaži označuje, da se ta izdelek po koncu življenjske dobe ne sme obravnavati kot običajni gospodinjski odpadki, temveč ga je treba brezplačno odstraniti na zbirnem mestu, ki ga upravlja javni organ za odstranjevanje odpadkov, ali na zbirnem mestu, ki ga je v z p o s t a v i l proizvajalec ali distributer.
Lastniki odpadne električne in elektronske opreme morajo praviloma ločiti odpadne baterije in akumulatorje, ki niso trdno vgrajeni v staro napravo, od stare naprave, preden jih oddajo na zbirnem mestu. To ne velja, če so stare naprave pripravljene za ponovno uporabo s sodelovanjem javne organizacije za odstranjevanje odpadkov. S prispevanjem k pravilnemu odstranjevanju tega izdelka varujete okolje in zdravje soljudi. Neustrezno ali nepravilno odstranjevanje ogroža okolje in zdravje ljudi. Za več informacij o recikliranju starih električnih naprav in baterij se obrnite na lokalne oblasti ali organizacijo za odstranjevanje komunalnih odpadkov.

Navodila za odstranjevanje za potrošnike v Nemčiji: Navodila za odstranjevanje za potrošnike v Avstriji: https://www.e-schrott-entsorgen.org/: https://www.elektro-ade.at/ Navodila za odstranjevanje za potrošnike na Irskem: https://www.mywaste.ie/ Navodila za odstranjevanje za potrošnike v Združenem kraljestvu: https://www.recyclenow.com/ Navodila za odstranjevanje za potrošnike v Franciji: https://www.quefairedemesdechets.fr

13. Tehnični podatki CR-M33DAB

Napajanje	
Glavna enota	
Vhodna napetost	Neposredna napetost 5,0 V (z omrežnim napajalnikom USB)
Poraba energije v stanju pripravljenosti	0,45 W
Poraba energije	5 W
Omrežni adapter USB	
Napajalnik USB proizvajalca	Shenzen GUIJIN Technology Co. Ltd. Building 3 of Songxin Industry Park, Songgang, Baoan, Shenzhen, China 518105 LJUDSKA REPUBLIKA KITAJSKA
Oznaka blagovne znamke in modela Napajalnik USB	GJTL AK06WG-0500100VW / AK06WG-0500100BW
Vhodna napetost	Napetost izmeničnega toka ~ 100-240 V
Vhodna frekvenca izmeničnega toka	50/60 Hz
Izhodna napetost / tok / moč	enosmerna napetost 5,0 V / 1,0 A / 5,0 W
Vrsta vtiča	USB-C
Povprečna učinkovitost med delovanjem	73,62 %
Poraba energije brez obremenitve	0,1 W
Baterija za polnjenje	
Vrsta baterije	Litij-ionska
Napetost / zmogljivost / vsebnost energije	3,7 V / 2000 mAh / 7,4 Wh
Čas delovanja / čas polnjenja	največ 6 ur / približno 4 ure
Številka UN	UN3481 Litij-ionske baterije, vključene v opremo
BLUETOOTH	
Različica BLUETOOTH / razred zmogljivosti	V5.3 / razred 2
Največja moč prenosa	< 20 dBm
Območje prenosa	približno 10 metrov (lahko se razlikuje glede na okolje)
Frekvenčno območje	2,402 GHz - 2,480 GHz
Profili BLUETOOTH	A2DP (profil napredne distribucije zvoka, AVRCP (profil daljinskega upravljanja zvoka/videa)
Sprejemnik FM/DAB+	
Območje nastavljanja DAB BAND III	174,928 MHz - 239,200 MHz
Območje uglaševanja FM	87,50 MHz - 108,00 MHz
Priključek za slušalke	Vtičnica 3,5 mm jack
Oddelek za ojačevalnik	
Izhodna moč	1,8 W RMS / 2,3 W največja izhodna moč
Dimenzije in teža	
Radio	(Š x V x G) 160 x 100 x 54 mm / 0,39 kg
Temperaturno območje	+5 °C do 35 °C

14. Poprodaja

Spoštovana stranka,
zahvaljujemo se vam za nakup tega izdelka Kenwood. Če se izkaže, da ima ta izdelek v normalnih pogojih delovanja napako v materialu ali izdelavi, ga bomo brezplačno popravili ali zamenjali v skladu z naslednjimi garancijskimi pogoji.
Prosimo, da ta garancijski list hranite na varnem mestu.
Kenwood za ta aparat jamči dve leti od datuma nakupa v skladu z računom ali dokazilom o nakupu pri prodajalcu Kenwood.
To jamstvo zajema napake v materialu in izdelavi. Pridržujemo si pravico do zamenjave izdelka, če ekonomično popravilo ni več mogoče. Stroški pakiranja in namestitve ter stroški in tveganja v zvezi z dejanskim popravilom niso vključeni v garancijo in bodo zaračunani.
Pogoji

A. Za uveljavljanje garancijskih zahtevkov so poleg predložitve tega garancijskega lista potrebni naslednji podatki:
(a) vaše ime in polni naslov
(b) račun ali potrdilo o nakupu pri prodajalcu na drobno s sedežem v državi EU, na katerem je naveden datum prvotnega nakupa.
(c) Polno ime in naslov prodajalca na drobno, pri katerem je bil izdelek kupljen.
(d) serijsko številko in ime modela izdelka.
Kenwood si pridržuje pravico, da zavrne garancijsko storitev, če zgornji podatki manjkajo ali če so bile na izdelku od prvotnega nakupa opravljene spremembe.

B. Ob dobavi prodajalcu ta izdelek izpolnjuje vse standarde in varnostne predpise, ki veljajo v namembni državi.
Spremembe, ki so potrebne za delovanje naprave v državah zunaj namembne države, niso zajete v zgornjih garancijskih določbah. Poleg tega ne prevzemamo nikakršne odgovornosti za dela, opravljena v zvezi s tem, ali za škodo na izdelku, ki bi nastala zaradi teh del.
Če se izdelek uporablja v državi, za katero ni bil načrtovan in izdelan, bodo garancijska dela opravljena le, če stroške prilagoditve aparata veljavnim nacionalnim standardom in varnostnim predpisom krije uporabnik.
Poleg tega, če se izdelek razlikuje od izdelkov, ki jih prodaja uradni uvoznik, in če rezervni deli za popravilo tega izdelka niso na voljo, mora uporabnik kriti stroške prevoza aparata v državo nakupa in iz nje.
Enako velja, če v zadevni državi iz drugih upravičenih razlogov ni mogoče zagotoviti garancijskih storitev.

C. Iz garancijskih storitev so izključeni
(a) Spremembe izdelka ter običajna vzdrževalna in nastavitvena dela, vključno z rednimi pregledi, navedenimi v navodilih za uporabo.
(b) Škoda na izdelku, nastala zaradi pomanjkljivega ali nestrokovnega dela, če so to delo opravile tretje osebe, ki niso pooblaščene za opravljanje garancijskih storitev v imenu proizvajalca.
(c) Škoda, ki je nastala zaradi malomarnosti, nesreč, sprememb, nepravilne montaže, napačne embalaže, nepravilnega delovanja ali uporabe nepravilnih rezervnih delov med popravilom.
(d) Poškodbe zaradi požara, poškodb zaradi vode, strele, potresa, nezadostnega prezračevanja, višje sile, priključitve na napačno omrežno napetost ali drugih vzrokov, za katere Kenwood ni odgovoren.

(e) Poškodbe zvočnikov zaradi preobremenitve. Poškodbe drugih predmetov, ki niso del izdelka, kot so npr: DVD-ji, kompaktne plošče, pomnilniški mediji USB, pametni telefoni itd.
(f) Potrošni ali obrabljivi deli, ki jih je treba zamenjati v okviru običajnega servisa za stranke, npr. baterije, akumulatorji itd: baterije, akumulatorske baterije, svetilke itd.
(g) Vsi izdelki, pri katerih je bila serijska številka (številke) odstranjena, spremenjena ali v celoti ali delno neprepoznavna.

To garancijo lahko uveljavljajo vse osebe, ki so izdelek zakonito kupile.
V skladu z zgoraj navedenimi garancijskimi pogoji bo izdelek brezplačno popravljen ali zamenjan. Ta pravica nikakor ne vpliva na druge pravice u p o r a b n i k a v skladu z veljavnimi zakonskimi določbami.
Popravilo ali zamenjava ne podaljša garancijskega obdobja.
Nadaljnji zahtevki so izključeni, zlasti zahtevki za preklic, zmanjšanje ali odškodnino.

Kontaktni naslov:
JVCKENWOOD DEUTSCHLAND GmbH
Konrad-Adenauer-Allee 1-11, 61118 Bad Vilbel
Tel. 06101-4988 0, www.kenwood.de

KENWOOD

V1.0 © 2024 JVCKENWOOD Corporation

CE