Bedienungsanleitung
User Manual

Duo-Arbeitsstrahler 13139

DE | EN | ES | FR | IT | NL | DK | FI | SE | NO

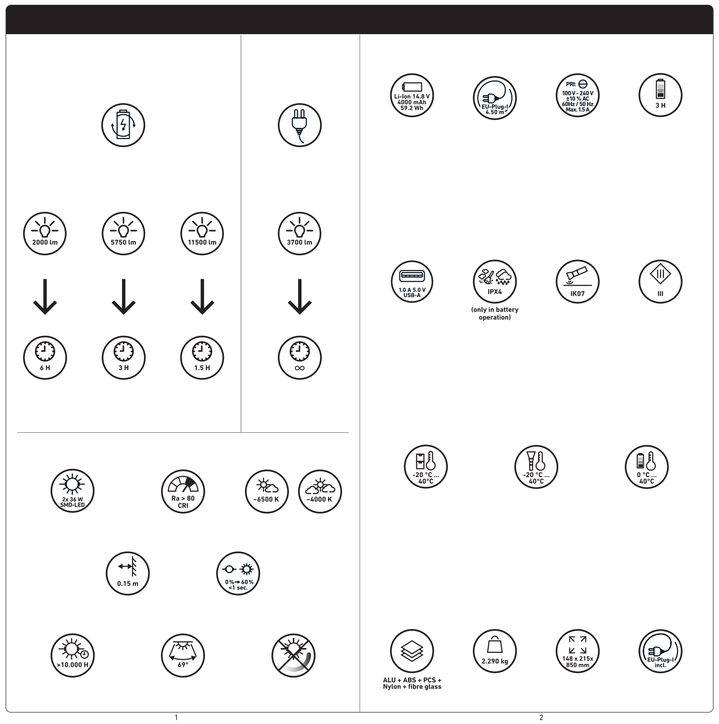

1 2

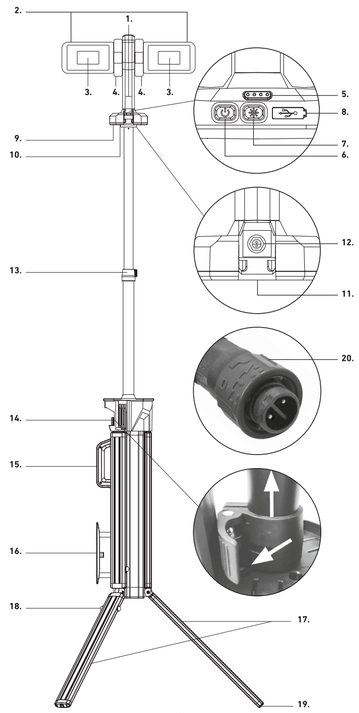

3

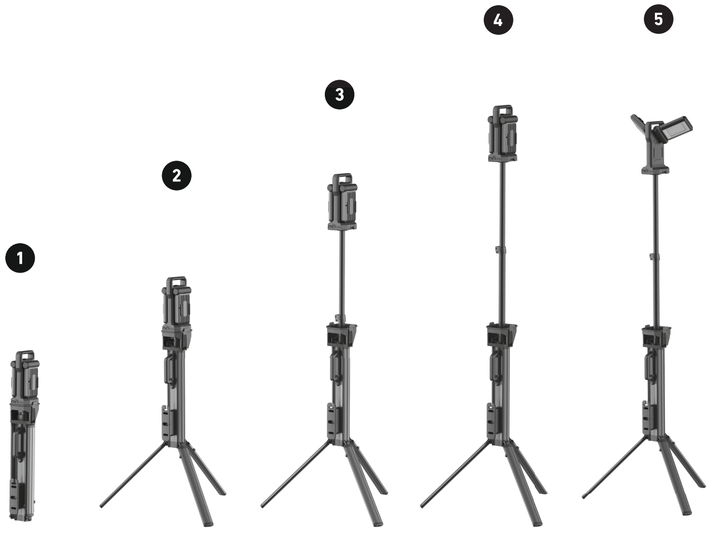

4 5

DE

SICHERHEIT - HINWEISERKLÄRUNG

Bitte folgende Zeichen und Wörter beachten, welche in der Bedienungsanleitung, auf dem Produkt und auf der Verpackung verwendet werden:

ⓘ = **Information** | Nützliche Zusatz-Informationen zum Produkt

⊘ = **Hinweis** | Dieser Hinweis warnt vor möglichen Schäden aller Art

⚠ = **Vorsicht** | Achtung - Gefährdung kann zu Verletzungen führen

▲ = **Warnung** | Achtung – Gefährdung! Kann zu schweren Verletzungen oder zum Tod führen

BESTIMMUNGSGEMÄSSER GEBRAUCH

Das Produkt dient als mobile Lichtquelle und ist nicht zur Verwendung in anderen Anwendungen bestimmt. Das Produkt ist nicht für die Raumbeleuchtung im Haushalt geeignet und nur zur Verwendung wie in der Gebrauchsanleitung beschrieben. Eine Anwendung außerhalb dieser Information gilt nicht als bestimmungsgemäß, dies kann Sachschäden oder Personenschäden verursachen. Wir übernehmen keine Haftung für Schäden, die durch falschen bzw. nicht bestimmungsgemäßen Gebrauch entstanden sind.

▲ ALLGEMEINE SICHERHEITSHINWEISE

Dieses Produkt kann von Kindern ab 8 Jahren und von Personen mit eingeschränkten körperlichen, sensorischen oder geistigen Fähigkeiten oder mangelnder Erfahrung und mangelndem Wissen verwendet werden, wenn sie über die sichere Verwendung des Produkts unterwiesen wurden und die Gefahren kennen. Kinder dürfen nicht mit dem Produkt spielen. Reinigung und Pflege dürfen nicht von Kindern ohne Aufsicht durchgeführt werden.

Kinder vom Produkt und der Verpackung fernhalten. Das Produkt ist kein Spielzeug. Kinder sollten beaufsichtigt werden, um sicherzustellen, dass sie nicht mit dem Produkt bzw. der Verpackung spielen.

Augenverletzungen vermeiden - nie direkt in den Lichtstrahl schauen oder anderen Personen ins Gesicht leuchten. Geschieht dies zu lange, kann durch Blaulichtanteile eine Netzhautgefährdung auftreten.

Niemals an ein an das Stromnetz angeschlossenes Gerät mit nassen Händen fassen oder wenn dieses ins Wasser gefallen ist. In diesem Fall erst die Haussicherung abschalten und anschließend den Netzstecker ziehen.

Niemals in explosionsgefährdeter Umgebung einsetzen, in welcher sich brennbare Flüssigkeiten, Staub oder Gase befinden.

Produkt niemals in Wasser oder andere Flüssigkeiten tauchen.

Anschlussleitung nicht knicken, spannen oder in Kontakt mit scharfen Gegenständen, Chemikalien oder Lösungsmittel bringen.

Nur eine gut zugängliche Steckdose benutzen, damit das Produkt bei einem Störfall schnell vom Stromnetz getrennt werden kann.

Alle angeleuchteten Gegenstände müssen mindestens 15cm von der Leuchte entfernt sein.

Produkt ausschließlich mit dem im Lieferumfang enthaltenen Zubehör verwenden.

Niemals versuchen, eine Batterie/Akku zu öffnen, zu quetschen, zu erhitzen oder in Brand zu setzen. Nicht ins Feuer werfen.

⌂ Das Produkt darf nur in geschlossenen, trockenen und weiträumigen Räumen geladen werden, entfernt von brennbaren Materialen und Flüssigkeiten. Nichtbefolgung kann zu Verbrennungen und Bränden führen.

Auslaufende Batterie-/Akkuflüssigkeit kann bei Berührung mit Körperteilen

6

zu Verätzungen führen. Bei Kontakt die betroffenen Stellen sofort mit frischem Wasser ausspülen und umgehend Arzt kontaktieren.

Anschlussklemmen und Batterien nicht kurzschließen.

▲ GEFAHR VOR BRAND UND EXPLOSION

Nicht in der Verpackung benutzen.

Produkt nicht abdecken - Brandgefahr.

Das Produkt niemals extremen Belastungen wie z.B. extreme Hitze, Kälte, Feuer usw. aussetzen.

Nicht im Regen oder Feuchträumen verwenden.

⊘ ALLGEMEINE HINWEISE

- Nicht werfen oder fallen lassen
- Die LED-Abdeckung ist nicht austauschbar. Bei beschädigter Abdeckung muss das Produkt entsorgt werden.
- Die LED-Lichtquelle ist nicht austauschbar. Wenn die Lebensdauer der LED endet, muss die komplette Leuchte ersetzt werden.
- Produkt nicht öffnen oder modifizieren! Instandsetzungsarbeiten dürfen nur vom Hersteller oder einem von ihm beauftragten Servicetechniker oder einer vergleichbar qualifizierten Person durchgeführt werden.
- Das Trennen des Gerätes von der Stromversorgung nur durch Ziehen am Stecker oder Steckergehäuse, nie am Kabel.
- Angaben für Leuchte und Netzteil sowie Netzspannung an der Steckdose müssen mit dem Typenschild übereinstimmen.
- Die Leuchte darf nicht auf die Seite der Lichtquelle gelegt werden oder auf diese Seite umfallen.

⊘ WIEDERAUFLADBARER AKKUPACK

Das Produkt enthält einen nicht austauschbaren Akkupack, bei leerem Akku diesen umgehend wieder aufladen.

Nach vollständiger Aufladung von der Aufladung trennen.

Im Falle eines Auslaufens der Energiequelle die Flüssigkeit mit Schutzhandschuhen und einem trockenen Tuch entfernen.

ACHTUNG: Die Leuchte nur auf feuerfester Unterlage aufladen!

⊘ UMWELTHINWEISE | ENTSORGUNG

Die Verpackung sortenrein entsorgen. Pappe und Karton zum Altpapier, Folie in die Wertstoff-Sammlung.

🗑 Das unbrauchbare Produkt gemäß den gesetzlichen Bestimmungen entsorgen. Die Kennzeichnung „Mülltonne" weist darauf hin, dass Elektrogeräte in der EU nicht mit dem normalen Haushaltsmüll entsorgt werden dürfen.

Produkt zur Entsorgung an einer speziellen Entsorgungsstelle für Altgeräte abgeben, Rückgabe- und Sammelsysteme in ihrer Gemeinde verwenden oder an den Händler wenden, bei dem das Produkt gekauft wurde.

🗑 In Elektrogeräten enthaltene Batterien und Akkus müssen nach Möglichkeit getrennt von ihnen entsorgt werden. Gebrauchte Batterien/Akkus (nur im entladenen Zustand) immer in Übereinstimmung mit den örtlichen Gesetzen oder Anforderungen entsorgen.

Bei einer unsachgemäßen Entsorgung können giftige Inhaltsstoffe in die Umwelt gelangen, die gesundheitsschädigende Wirkungen auf Menschen, Tiere und Pflanzen haben.

Damit erfüllen Sie Ihre gesetzlichen Pflichten und leisten Ihren Beitrag zum Umweltschutz.

7

ⓘ PRODUKTBESCHREIBUNG

1. Handgriff
2. LED-Leuchtmodule
3. LEDs
4. Verstellbare Gelenke
5. LED-Anzeige
6. An-/Aus-Taster
7. Farbtemperaturtaste
8. USB-Ausgangsbuchse (Powerbank-Funktion)
9. Magnete
10. Ausklappbare Haken
11. Stativbefestigung
12. Anschluss für Ladegerät mit Schnellverschluss
13. Teleskopfixierungen
14. Justierschraube
15. Tragegriff
16. Kabelaufwicklung mit Ladegerätehalterung
17. Stativfüße
18. Verriegelung der Stativfüße
19. Erdspieße (zum Herausdrehen)

Schnellverbindungsstecker:
20. Drehring

ⓘ INBETRIEBNAHME

Vor erstmaliger Benutzung Akkupack vollständig aufl aden.

Vor dem Einschalten die LED-Module ausklappen, nicht im geschlossenen Zustand betreiben!

Durch Abschrauben des Strahlers vom Stativ kann dieser auch universell ohne Stativ verwendet werden, entweder als Standleuchte, mit Magnetfixierung oder Aufhängung an den Haken. Dabei ist auf eine feste Montage/guten Stand der Haltevorrichtung zu achten. Max. Montagehöhe beachten!

Akkubetrieb | Drücken auf Power-Button:

6500 K:	4000 K:
1x 2000 lm	1x 1900 lm
2x 5750 lm	2x 5500 lm
3x 11500 lm	3x 11000 lm,
4x aus	4x aus

Netzbetrieb | Drücken auf Power-Button:

6500 K:	4000 K:
1x 3700 lm	1x 3500 lm
2x aus	2x aus

Farbtemperaturtaste:

Auswahl 6500 K oder 4000 K

Aufbau:

- Stativfüße vorsichtig ausklappen bis diese einrasten.
- Leuchte auf festem Untergrund senkrecht aufstellen
- Beide Leuchtmodule nach außen aufklappen.
- Gewünschte Leuchtenhöhe durch Lösen und Verschließen der Teleskopfixierungen einstellen.
  Hinweis: Falls die Teleskopfixierungen zu locker/zu fest sind können diese an der Justierschraube eingestellt werden.

Verbinden des Kabels:

Schnellverbindungsstecker in Buchse einstecken bis ein „klick" zu hören ist.

Anschließend Netzstecker mit einer geeigneten Steckdose verbinden.

Kabel entfernen:

Netzstecker ziehen und Drehring am Stecker gegen den Uhrzeiger drehen und Stecker herausziehen.

Einklappen der Füße:

Seitlichen Knopf am Stativfuß nach unten schieben damit sich die Arritierung löst, anschließend Füße vorsichtig einklappen.

LED-Anzeige Netzbetrieb:

Laden: Eine Anzeige-LED blinkt

Vollgeladen: Alle LEDs leuchten

8

Kapazitätsanzeige:

Anzahl leuchtende LEDs zeigt Restkapazität an

Warnung vor niedriger Akkukapazität:

- Eine LED blinkt, ca. 5min vor Auto-Ausschalten blinken die Leuchtmittel dreimal auf. Unmittelbar danach mit dem Netzkabel verbinden.
- Bei Lagerung über einen längeren Zeitraum ebenfalls vorher aufladen (mind. 3x im Jahr) um eine Tiefentladung des Akkupacks zu verhindern.

USB-Ladebuchse (Powerbank-Funktion):

USB-Kabel verbinden und anschließend in die Ladebuchse stecken. Bei Nichtverwendung die Verbindung wieder trennen.

Hinweis: Die Powerbank-Funktion nur verwenden, wenn die Leuchte ausgeschaltet ist und die Leuchte nicht gleichzeitig geladen wird.

Hinweis:

IPX4-Schutz nur gültig, wenn die Leuchte senkrecht aufgestellt wird.

Zur Reinigung der Leuchte ein leicht feuchtes Tuch ohne Reinigungsmittel verwenden.

CE Das Produkt entspricht den Anforderungen der EU Richtlinien.

Technische Änderungen vorbehalten. Für Druckfehler übernehmen wir keine Haftung.

EN

SAFETY - EXPLANATION OF NOTES

Please take note of the following symbols and words used in the operating instructions, on the product and on the packaging:

ⓘ = **Information** | Useful additional information about the product

⊘ = **Note** | The note warns you of possible damage of all kinds

⚠ = **Caution** | Attention - Hazard can lead to injuries

▲ = **Warning** | Attention – Danger! May result in serious injury or death

PROPER INTENDED USE

The product serves as a mobile light source and is not intended for use in other applications. The product is intended exclusively for private, household use and is not suitable for commercial use or for household room lighting and is only for use as described in the operating instructions. Use outside that stipulated in the information is improper use and this can result in damage to property or personal injuries. We accept no liability for damage caused by incorrect or improper use.

▲ GENERAL SAFETY INSTRUCTIONS

This product may be used by children from the age of 8 and by persons with reduced physical, sensory or mental abilities or lack of experience and knowledge, if they have been instructed on the safe use of the product and are aware of the hazards. Children are not permitted to play with the product. Children are not permitted to carry out cleaning or care without supervision.

Keep the product and the packaging away from children. This product is not a toy. Children should be supervised in order to ensure that they do not play with the product or packaging.

Avoid eye injuries - Never look directly into the beam of light or shine it into other people's faces. If this occurs for too long, the blue light portion of the beam can cause retinal damage.

Never touch a device that is connected to the mains with wet hands, or if it has

9

fallen into water. In this case, first switch off the house circuit breaker and then pull out the mains plug.

Do not expose to potentially explosive environments where there are flammable liquids, dusts or gases.

Never submerge the product in water or other liquids.

Use only an easily accessible mains socket so that the product can be quickly disconnected from the mains in the event of a fault.

All illuminated objects must be at least 15cm away from the lamp.

Use the product exclusively with the accessories included with it.

Never try to open, crush or heat a standard/rechargeable battery or set it on fire. Do not throw into a fire.

⌂ The product may only be charged in closed, dry and spacious rooms, away from combustible materials and liquids. Disregard can result in burns and fires.

Leaking battery fluid can cause irritation if it comes into contact with the skin. Immediately rinse affected areas with fresh water and then seek medical attention.

Do not short-circuit connection terminals or batteries.

▲ DANGER OF FIRE AND EXPLOSION

Do not use while still in the packaging.

Do not cover the product - risk of fire.

Never expose the product to extreme conditions, such as extreme heat/cold etc.

Do not use in the rain or in damp areas.

⊘ GENERAL INFORMATION

- Do not throw or drop
- The LED cover cannot be replaced. If the cover is damaged, the product must be disposed of.
- The LED light source cannot be replaced. If the LED has reached the end of its service life, the complete lamp must be replaced.
- Do not open or modify the product! Repair work shall only be carried out by the manufacturer or by a service technician appointed by the manufacturer or by a similarly qualified person.
- Disconnect the device from the power supply only by pulling on the plug or plug housing, never on the cable.
- Information for the light and mains adapter as well as mains voltage on the socket must match with the type plate.
- The lamp shall not be placed face-down or allowed to topple face-down.

⊘ RECHARGEABLE BATTERY PACK

The product contains a non-replaceable, rechargeable battery pack. If the rechargeable battery pack is empty, recharge it immediately.

Once fully charged, remove from the charger.

In the event of liquid leaking from the power source, remove this with protective gloves and a dry cloth.

⊘ ENVIRONMENTAL INFORMATION | DISPOSAL

Dispose of packaging after sorting by material type. Cardboard and cardboard to the waste paper, film to the recycling collection.

10

Dispose of the unusable product in accordance with legal provisions. The „waste bin" symbol indicates that, in the EU, it is not permitted to dispose of electrical equipment in household waste.

For disposal, pass the product on to a specialist disposal point for old equipment, use the return and collection systems in your area or contact the dealer from whom you purchased the product.

Batteries and rechargeable batteries contained in electrical appliances must be disposed of separately whenever possible.

Always dispose of used batteries & rechargeable batteries (only when discharged) in accordance with the local regulations and requirements.

Improper disposal may result in toxic ingredients being released into the environment, which may have adverse health effects on humans, animals and plants.

In this way you will fulfil your legal obligations and contribute to environmental protection.

ⓘ PRODUCT DESCRIPTION

1. Handle
2. LED light modules
3. LEDs
4. Adjustable joints
5. LED display
6. On/off button
7. Colour temperature button
8. USB output socket (power bank function)
9. Magnets
10. Fold-out hooks
11. Tripod attachment
12. Connection for charger with quick-release fastener
13. Telescopic fixings
14. Adjustment screw
15. Carry handle
16. Cable winder with charger holder
17. Tripod feet
18. Locking of the tripod feet
19. Ground spikes (can be unscrewed)

Quick-connect plug:
20. Rotary ring

ⓘ FIRST USE

Charge the rechargeable battery pack fully before fi rst use.

Fold out the LED modules before switching on; do not operate when closed!

By unscrewing the spotlight from the stand, it can also be used universally without a stand, either as a free-standing light, with magnetic fixation or suspended from the hooks. Ensure that the mounting device is securely mounted/well positioned. Observe max. mounting height!

Rechargeable battery operation | Press the power button:

6500 K:	4000 K:
1x 2000 lm	1x 1900 lm
2x 5750 lm	2x 5500 lm
3x 11500 lm	3x 11000 lm,
4x off	4x off

Mains operation | Press the power button:

6500 K:	4000 K:
1x 3700 lm	1x 3500 lm
2x off	2x off

Colour temperature button:

Select 6500 K or 4000 K

Set-up:

- Fold stand feet out carefully until they latch into place.
- Place the lamp upright on a solid surface
- Fold out both light modules.
- Adjust the desired lamp height by loosening and locking the telescopic mounts.

11

Note: If the telescopic mounts are too loose/too tight, they can be adjusted with the adjustment screw.

Connecting the cable:

Insert the quick-connect plug into the socket until you hear a „click".

Then connect the mains plug to a suitable socket.

Removing the cable:

Pull out the mains plug and turn the rotating ring on the plug anti-clockwise and pull out the plug.

Folding in the feet:

Push the side button on the stand foot downwards so that the locking mechanism is released, then carefully fold in the feet.

Mains operation LED display:

Charging: One display LED flashes

Fully charged: All LEDs illuminate

Capacity indication:

The number of illuminated LEDs indicate the remaining capacity

Warning of low battery capacity:

- One LED flashing. The lamp flashes three times ca. 5min before automatically switching off. Connect the mains cable immediately after this.
- Likewise, when storing over an extended period of time, charge beforehand (and at least 3x per year during storage) in order to prevent the rechargeable battery pack deep-discharging.

USB charging socket (power bank function):

Connect USB cable and then plug into the charging socket. When not in use, disconnect the cable again.

Note: Use the Powerbank function only when the lamp is switched off and not being charged.

Note:

IPX4 protection only assured when the lamp is upright.

Use a slightly damp cloth with no cleaning agent to clean the lamp.

CE The product complies with the requirements from the EU directives.

Subject to technical changes. We assume no liability for printing errors.

ES

SEGURIDAD - DECLARACIÓN DE INDICACIÓN

Por favor, observe las siguientes señales y palabras que se emplearán en las instrucciones de servicio, en el producto y en el embalaje:

ⓘ = **Información** | Informaciones prácticas adicionales sobre el producto

⊘ = **Indicación** | Esta indicación avisa de posibles daños de todo tipo

⚠ = **Cuidado** | Atención - peligro de sufrir lesiones

▲ = **Aviso** | ¡Atención, peligro! Puede tener como consecuencia heridas graves o la muerte

USO PRESCRITO

El producto se ha concebido como fuente de luz móvil y no está destinado a otras aplicaciones. El producto está destinado exclusivamente al uso privado en el hogar y no es apto para uso comercial ni para la iluminación de habitaciones en el hogar sino debe utilizar sólo como se describe en las instrucciones de uso. El uso al margen de estas informaciones no se considera como prescrito y puede

12

causar daños materiales o lesiones personales. No aceptamos ninguna responsabilidad respecto de los daños causados por el uso incorrecto o no prescrito.

▲ INDICACIONES DE SEGURIDAD GENERALES

Este producto puede ser utilizado por niños a partir de 8 años y por personas con capacidades físicas, sensoriales o mentales reducidas o con falta de experiencia si se les informa de su empleo seguro y conocen sus peligros. Los niños no deben jugar con el producto. La limpieza y los cuidados no deben correr a cargo de los niños sin vigilancia.

Mantenga a los niños alejados del producto y de su embalaje. El producto no es un juguete. Los niños deben estar vigilados para garantizarse que no jueguen con el producto o el embalaje.

Evitar las heridas de los ojos; no mirar directamente en el haz de luz ni alumbrar el rostro de otras personas. Si esto sucediera durante un tiempo excesivo, se podría en peligro la retina por causa de la porción de luz azul.

No tocar nunca un dispositivo conectado a la red de corriente con las manos mojadas o si éste hubiera caído al agua. En este caso debe desconectarse primero el seguro o fusible de toda la casa y desenchufar seguidamente.

No emplear nunca en entornos susceptibles de explosión, donde se encuentren líquidos inflamables, polvos o gases.

No sumerja el producto nunca en agua u otros líquidos.

Emplee solo una toma bien accesible para que el producto pueda desconectarse de la red de corriente inmediatamente en caso de fallo.

Todos los objetos iluminados deben encontrarse mínimamente a 15 cm de la lámpara.

Emplear el producto sólo con los accesorios que formen parte del volumen de suministro.

No intente nunca abrir una pila o acumulador, aplastarla, calentarla ni quemarla. No arrojar al fuego.

⌂ El producto solamente debe cargarse en estancias cerradas, secas, amplias y alejadas de materiales y líquidos inflamables. La no observación puede tener como consecuencia quemaduras e incendios.

Las pilas con fugas o el líquido de los acumuladores pueden causar quemaduras químicas al entrar en contacto con miembros del cuerpo. Al entrar en contacto, enjuagar inmediatamente con agua fresca y ponerse en contacto sin dilación con el médico.

No crear un cortocircuito entre la terminal de conexión y las pilas.

▲ PELIGRO DE INCENDIO Y EXPLOSIÓN

No lo emplee en su embalaje.

No cubra el producto; peligro de incendio.

El producto no debe someterse nunca a esfuerzos extremos como, por ejemplo, calor y frío intensos, fuego, etc.

No emplear bajo la lluvia o en locales húmedos.

⊘ INDICACIONES GENERALES

- No arrojar ni dejar caer
- La cobertura del LED no es substituible. Si se daña la cobertura, debe desecharse el producto.
- La fuente de luz del LED no es substituible. Cuando concluya la vida útil de la fuente de luz o bombilla, debe substituirse la lámpara completa.

13

- ¡No abrir ni modificar el producto! Las reparaciones solo deben ser llevadas a cabo por el fabricante o por un técnico de servicio por él encargado o por una persona cualificada de modo semejante.
- Desconecte el dispositivo de la red de corriente solo tirando del enchufe o desde el compartimento del conector, nunca tirando del cable.
- Las indicaciones relativas a la lámpara, el bloque de alimentación así como la tensión de red de la toma de corriente deben coincidir con lo indicado en la placa de tipo.
- La lámpara no debe colocarse por el lado de la fuente de luz o caer por este lado.

⊘ CONJUNTO DE PILAS RECARGABLES

El producto contiene un conjunto de pilas o acumuladores no reemplazables; en caso de acumuladores agotados, recárguelos inmediatamente.

Desconecte cuando la carga se haya completado.

Si se da una fuga en la fuente de energía, retire el líquido con guantes protectores y un paño seco.

⊘ INDICACIÓN RELATIVA AL MEDIO AMBIENTE | ELIMINACIÓN

Elimine el embalaje después de clasificar sus materiales. La cartulina y el cartón deben desecharse con el papel viejo mientras que la lámina debe ir a la sección de reciclado de estos materiales.

🗑 Elimine el producto ya inservible observando las prescripciones legales. El icono del „cubo de basura" indica que los aparatos eléctricos no deben eliminarse en la UE con la basura doméstica normal.

Entregue el producto para su eliminación a un centro de eliminación especial para aparatos viejos, sírvase de los sistemas de devolución o colecta de su comunidad o diríjase al comercio en el que compró el producto.

🗑 Las baterías y pilas recargables contenidas en aparatos eléctricos deben eliminarse por separado siempre que sea posible. Elimine siempre las pilas o baterías usadas (sólo cuando estén descargadas) de acuerdo con las leyes o requisitos locales.

La eliminación inadecuada puede dar lugar a la liberación de ingredientes tóxicos en el medio ambiente, lo que puede tener efectos adversos para la salud de las personas, los animales y las plantas.

De este modo cumplirá sus obligaciones legales y cooperará a la preservación medioambiental.

ⓘ DESCRIPCIÓN DEL PRODUCTO

1. Asa
2. Módulos de luz LED
3. LEDs
4. Articulaciones regulables
5. Señalización LED
6. Pulsador de conex./desc.
7. Botón de temperatura cromática
8. Toma de salida USB (función de estación de energía)
9. Imanes
10. Gancho abatible
11. Montura para trípode
12. Conexión para cargador con liberación rápida
13. Fijaciones telescópicas
14. Tornillo de ajuste
15. Asa de transporte
16. Organizador de cable con soporte para cargador
17. Patas del trípode
18. Bloqueo de las patas del trípode
19. Estacas para tierra (para desenroscar)

Conector de conexión rápida:
20. Anillo giratorio

ⓘ PUESTA EN SERVICIO

Antes del primer uso, cargar por completo el conjunto de baterías.

Antes de encender, desplegar los módulos LED, no operar en estado cerrado!

Desenroscando el proyector del trípode, este puede utilizarse universalmente sin el trípode, ya sea como lámpara de pie, con fijación magnética o colgado

14

en ganchos. Es importante asegurar una montura firme/buena estabilidad del soporte. ¡Observar la altura máxima de montaje!

Funcionamiento a batería | Pulsar el botón de encendido:

6500 K:	4000 K:
1x 2000 lm	1x 1900 lm
2x 5750 lm	2x 5500 lm
3x 11500 lm	3x 11000 lm,
4x fuera de	4x fuera de

Funcionamiento a través de la red eléctrica | Pulsar el botón de encendido:

6500 K:	4000 K:
1x 3700 lm	1x 3500 lm
2x fuera de	2x fuera de

Botón de temperatura de color:

Elegir 6500 K o 4000 K

Montaje:

- Desplegar cuidadosamente los pies del trípode hasta que se fijen.
- Colocar la lámpara en posición vertical sobre una superficie firme
- Desplegar los módulos de iluminación hacia afuera.
- Ajustar la altura deseada de la lámpara y cerrar las fijaciones telescópicas.
  Nota: Si las fijaciones telescópicas quedan demasiado sueltas/apretadas, pueden ajustarse utilizando el tornillo de ajuste.

Conexión del cable:

Introducir el conector rápido en el enchufe hasta oír un «clic».

A continuación, conectar el enchufe de alimentación a una toma de corriente adecuada.

Retirar el cable:

Desconectar el enchufe de la alimentación y girar el anillo giratorio del conector en sentido antihorario y retirar el conector.

Plegar los pies:

Apretar el botón lateral de los pies del trípode hacia abajo para liberar el mecanismo de bloqueo y, a continuación, plegue los pies cuidadosamente.

Indicador LED de funcionamiento a través de la red eléctrica:

Carga: parpadea un indicador LED

Carga completa: parpadean todos los LED

Indicador de capacidad:

el número de LED encendidos indica la capacidad restante

Aviso de baja capacidad de la batería:

- parpadea un LED; aprox. 5 minutos antes del apagado automático, las lámparas parpadean tres veces. Conectar inmediatamente con el cable de alimentación.
- Si se almacena la batería por un periodo prolongado, debe cargarse previamente (al menos 3 veces al año) para evitar una descarga total del paquete de baterías.

Toma USB de carga (función de powerbank):

Conectar el cable USB y luego insertarlo en la toma de carga. Cuando no se emplee, debe desconectarse.

Nota: La función de powerbank solo debe emplearse cuando la lámpara se encuentre desconectada y no se esté cargando.

15

Aviso:

La protección IPX4 solo funciona si la lámpara se coloca en posición vertical.

Para limpiar la lámpara, utilizar un paño ligeramente húmedo sin productos de limpieza.

CE El producto observa las exigencias de las directivas de la UE.

Reservado el derecho a introducir cambios técnicos. No aceptamos ninguna responsabilidad por errores de impresión.

FR

SÉCURITÉ - EXPLICATION DES SYMBOLES

Veuillez respecter les symboles et mots de signalisation suivants qui sont utilisés dans le mode d'emploi, sur le produit et sur l'emballage :

ⓘ = **Information** | Informations supplémentaires utiles sur le produit

⊘ = **Remarque** | Cette remarque avertit contre des dommages possibles de tout type

⚠ = **Prudence** | Attention - le risque peut entraîner des blessures

▲ = **Avertissement** | Attention – danger ! Peut entraîner des blessures graves, voire la mort

UTILISATION CONFORME AUX PRESCRIPTIONS

Le produit sert de source lumineuse mobile et n'est pas conçu pour d'autres applications. Le produit est uniquement conçu pour une utilisation privée et ni pour une utilisation commerciale, ni pour l'éclairage ambiant à la maison et uniquement pour l'utilisation telle que décrite dans le mode d'emploi. L'utilisation en dehors de ces informations est considérée comme non conforme, cela peut entraîner des dommages matériels ou des blessures sur les personnes. Nous n'endossons aucune responsabilité pour les dommages qui résultent d'une utilisation incorrecte ou d'une utilisation non conforme aux prescriptions.

▲ CONSIGNES DE SÉCURITÉ GÉNÉRALES

Ce produit peut être utilisé par des enfants à partir de 8 ans et par des personnes avec des capacités physiques, sensorielles ou intellectuelles limitées ou avec un manque d'expérience et de connaissances si elles sont surveillées ou si elles ont été instruites concernant l'utilisation de sécurité du produit et si elles connaissent les dangers. Les enfants ne doivent pas jouer avec le produit. Le nettoyage et l'entretien ne doivent pas être effectués par des enfants sans surveillance.

Tenez les enfants éloignés du produit et de l'emballage. Le produit n'est pas un jouet. Les enfants devraient être surveillés afin de s'assurer qu'ils ne jouent pas avec le produit ou l'emballage.

Éviter les lésions oculaires – Ne jamais regarder directement dans le faisceau lumineux ou ne jamais éclairer des personnes dans le visage. Si cela se produit de manière prolongée, la part de lumière bleue peut causer un risque pour la rétine.

Ne jamais toucher un appareil raccordé au réseau électrique avec les mains mouillées ou si l'appareil est tombé dans l'eau. Dans ce cas, couper tout d'abord le disjoncteur de la maison, puis débrancher la fiche secteur.

Ne jamais utiliser dans un environnement explosible où se trouvent des liquides inflammables, de la poussière ou des gaz.

Ne jamais plonger le produit dans l'eau ou dans un autre liquide.

Toujours utiliser une prise bien accessible afin de pouvoir débrancher le

16

produit du réseau électrique en cas de défaut.

Tous les objets éclairés doivent être à une distance d'au moins 15 cm de la lampe.

N'utiliser le produit qu'avec les accessoires compris dans l'étendue de la livraison.

Ne jamais tenter d'ouvrir, d'écraser, de chauffer ou de mettre en feu une pile / un accu. Ne pas jeter au feu.

⌂ Ne charger le produit que dans des pièces fermées, au sec et vastes, à l'abri de matériaux et de liquides inflammables. Le non-respect peut entraîner des brûlures et des incendies.

Les fuites de piles / les liquides dans les accus peuvent entraîner des brûlures chimiques en cas de contact avec des parties du corps. En cas de contact, rincer immédiatement les emplacements concernés avec de l'eau fraîche et contacter immédiatement un médecin.

Ne pas court-circuiter les broches de raccordement et les piles.

▲ RISQUE D'INCENDIE ET D'EXPLOSION

Ne pas utiliser dans l'emballage.

Ne pas couvrir le produit - risque d'incendie.

Ne jamais exposer le produit à des sollicitations extrêmes, par ex. chaleur, froid extrême, etc.).

Ne pas utiliser sous la pluie ou dans des pièces humides.

⊘ REMARQUES GÉNÉRALES

- Ne pas jeter ou laisser tomber
- Le couvercle de la LED ne peut pas être remplacé. Si le couvercle est endommagé, le produit doit être éliminé.
- La source lumineuse LED ne peut pas être remplacée. À la fin de la durée de vie de la LED, vous devez remplacer toute la lampe.
- Ne pas ouvrir ou modifier le produit ! Les travaux de réparation ne doivent être effectués que par le fabricant ou par un technicien de service chargé de ce travail par le fabricant ou par une personne qualifiée de manière similaire !
- Pour la coupure de l'appareil de l'alimentation électrique, toujours tirer sur la fiche du connecteur et jamais sur le câble.
- Les indications concernant la lampe et l'alimentation ainsi que la tension de réseau sur la prise doivent correspondre à la plaque signalétique.
- La lampe ne doit pas être posée sur le côté de la source lumineuse ou tomber de ce côté.

⊘ BLOC D'ACCU RECHARGEABLE

Le produit contient un bloc d'accu non remplaçable, en cas d'accu vide celui-ci doit être rechargé immédiatement.

Une fois le chargement complet, arrêter le chargement.

En cas de fuite de la source d'énergie, éliminer le liquide avec des gants de protection et un chiffon sec.

⊘ REMARQUE CONCERNANT L'ENVIRONNEMENT ÉLIMINATION

Éliminez l'emballage par type. Mettez le papier et le papier avec les déchets de papier et le film avec les matières recyclables.

🗑 Éliminez le produit inutilisable conformément aux dispositions légales. Le marquage avec la « poubelle » indique que dans l'UE, les appareils électriques ne doivent pas être éliminés avec les déchets domestiques normaux.

17

Transmettez le produit à un point de collecte spécial pour appareils usagés en vue de son élimination, utilisez les systèmes de reprise et de collecte de votre commune ou adressez-vous au revendeur auprès de qui l'appareil a été acheté.

🗑 Les piles et les batteries rechargeables contenues dans les appareils électriques doivent être éliminées séparément dans la mesure du possible. Mettez toujours au rebut les piles usagées/piles rechargeables (uniquement lorsqu'elles sont déchargées) conformément à la législation ou aux exigences locales.

Une élimination inadéquate peut entraîner le rejet d'ingrédients toxiques dans l'environnement, ce qui peut avoir des effets néfastes sur la santé des humains, des animaux et des plantes.

Vous vous acquittez ainsi de vos obligations légales et contribuez à la protection de l'environnement.

ⓘ DESCRIPTION DU PRODUIT

1. Poignée
2. Modules d'éclairage LED
3. LEDs
4. Articulations ajustables
5. Affichage LED
6. Bouton de marche / arrêt
7. Bouton de température de couleur
8. Prise de sortie USB (fonction powerbank)
9. Aimants
10. Crochets dépliables
11. Fixation du trépied
12. Raccordement pour chargeur à fermeture rapide
13. Fixations télescopiques
14. Vis de réglage
15. Poignée de transport
16. Enroulement de câble avec support pour chargeur
17. Pieds de support
18. Verrouillage des pieds de support
19. Piquets (à dévisser)

Raccords rapides :
20. bague tournante

ⓘ MISE EN SERVICE

Charger entièrement le bloc d'accu avant la première utilisation.

Avant l'activation, déplier les modules LED, ne pas utiliser à l'état fermé !

Dévisser le projecteur du trépied pour l'utiliser de manière universelle, sans trépied, soit comme lampe verticale, avec fixation magnétique ou suspension sur le crochet. Veiller à un montage fixe/à une bonne stabilité du dispositif de maintien. Respecter la hauteur de montage max. !

Fonctionnement sur pile | Appuyer sur le bouton Power :

6500 K:	4000 K:
1x 2000 lm	1x 1900 lm
2x 5750 lm	2x 5500 lm
3x 11500 lm	3x 11000 lm,
4x éteint	4x éteint

Fonctionnement sur secteur | Appuyer sur le bouton Power :

6500 K:	4000 K:
1x 3700 lm	1x 3500 lm
2x éteint	2x éteint

Touche de température de couleur :

Sélection 6500 K ou 4000 K

Structure :

- Déplier prudemment les trépieds jusqu'à l'enclenchement.
- Placer la lampe à la verticale sur un support solide
- Déplier les deux modules d'éclairage vers l'extérieur.
- Régler la hauteur souhaitée de la lampe en desserrant et en refermant les fixations télescopiques.

18

Remarque : si les fixations télescopiques sont trop desserrées / trop serrées, elles peuvent être réglées sur la vis de réglage.

Raccordement du câble :

Enficher le connecteur rapide dans la douille jusqu'à entendre un « clic ».

Puis, raccorder la fiche secteur sur une prise appropriée.

Retirer le câble :

Débrancher la fiche secteur et tourner l'anneau rotatif sur la fiche dans le sens antihoraire puis retirer la fiche.

Replier les pieds :

Pousser le bouton latéral sur le trépied vers le bas pour desserrer le dispositif d'arrêt, puis replier prudemment les pieds.

Affichage LED fonctionnement sur secteur :

Chargement : une LED d'affichage clignote

Charge pleine : toutes les LED sont allumées

Affichage de la capacité :

Le nombre de LED allumées indique la capacité résiduelle

Avertissement contre une capacité faible de la pile :

- Une LED clignote,

Non utilizzare sotto la pioggia o in ambienti umidi.

NOTE GENERALI
- Non lanciarla o farla cadere
- La copertura del LED non è sostituibile. Se la copertura è danneggiata, smaltire il prodotto.
- La fonte luminosa del LED non è sostituibile. Nel momento in cui la durata di vita del LED si conclude, è necessario sostituire tutta la lampada.
- Non aprire né modificare il prodotto! I lavori di riparazione devono essere effettuati esclusivamente dal produttore o da un tecnico di assistenza incaricato dal produttore, oppure da una persona dotata di una qualifica equivalente.
- Per scollegare il dispositivo dall'alimentazione elettrica, tirare sempre il connettore o il relativo alloggiamento, mai il cavo.
- I dati relativi alla lampada e all'alimentatore, nonché la tensione di rete riportata sulla presa elettrica devono coincidere con i valori indicati sulla targhetta dei dati tecnici.
- La lampada non deve essere collocata sul lato della fonte luminosa né cadere su questo lato.

BATTERIA RICARICABILE
Il prodotto contiene una batteria ricaricabile non sostituibile; se è scarica occorre ricaricarla immediatamente.

Una volta completata la ricarica, scollegarla dalla carica.

In caso di fuoriuscita di liquido dalla fonte energetica, rimuovere il liquido con guanti protettivi e un panno asciutto.

NOTA AMBIENTALE | SMALTIMENTO
Smaltire la confezione conformemente al tipo di materiale. La carta e il cartone tra la carta usata; raccolta differenziata per la pellicola.

Smaltire il prodotto inutilizzabile secondo le disposizioni di legge. Il contrassegno „bidone dell'immondizia" indica che nell'UE le apparecchiature elettriche non si devono smaltire insieme ai normali rifiuti domestici. Per smaltire il prodotto, conferirlo a un centro di raccolta specifico per apparecchiature usate, rivolgersi ai centri di ritiro e raccolta del proprio comune oppure al rivenditore presso il quale si è acquistato il prodotto.

Le batterie e le batterie ricaricabili contenute negli apparecchi elettrici devono essere smaltite separatamente, quando possibile. Smaltire sempre le batterie usate/le batterie ricaricabili (solo se scariche) in conformità alle leggi o ai requisiti locali.

Lo smaltimento improprio può comportare il rilascio di ingredienti tossici nell'ambiente, che possono avere effetti negativi sulla salute di uomini, animali e piante.

In questo modo vi attenete ai vostri obblighi di legge e fornite il vostro contributo alla tutela dell'ambiente.

DESCRIZIONE DEL PRODOTTO
1. Impugnatura
2. Moduli luminosi a LED
3. LED
4. Snodi regolabili
5. Spia a LED
6. Pulsante ON/OFF
7. Pulsante temperatura colore
8. Presa di uscita USB (funzione Powerbank)
9. Magneti
10. Ganci ribaltabili
11. Fissaggio treppiede
12. Collegamento per il caricabatteria con chiusura rapida
13. Fissaggi telescopici
14. Vite di registro
15. Impugnatura
16. Avvolgicavo con supporto per caricabatteria
17. Piedi del treppiede
18. Blocco dei piedi del treppiede
19. Picchetti (da svitare)

Connettore rapido:
20. Anello rotante

MESSA IN FUNZIONE
Caricare la batteria completamente prima di utilizzarla per la prima volta.

Prima dell'accensione, aprire i moduli LED, non utilizzarli chiusi!

Svitando il faro dal treppiede è possibile anche utilizzarlo senza treppiede in maniera universale, cioè come lampada, con fissaggio magnetico o a sospensione tramite gancio. In questo caso, assicurarsi che il dispositivo di fissaggio sia montato o fissato saldamente. Rispettare l'altezza di montaggio max.!

Funzionamento a batteria | Premere sul pulsante Power:

6500 K:	4000 K:
1x 2000 lm	1x 1900 lm
2x 5750 lm	2x 5500 lm
3x 11500 lm	3x 11000 lm,
4x spento	4x spento

Funzionamento a tensione di rete | Premere sul pulsante Power:

6500 K:	4000 K:
1x 3700 lm	1x 3500 lm
2x spento	2x spento

Pulsante temperatura colore:

Selezione 6500 K o 4000 K

Montaggio:
- Aprire i piedi del treppiede con attenzione fino allo scatto.
- Posizionare la lampada in verticale su un piano stabile.
- Ribaltare entrambi i moduli luminosi verso l'esterno.
- Regolare l'altezza desiderata della lampada allentando e chiudendo i fissaggi telescopici.
  Nota: se i fissaggi telescopici sono allentati o serrati eccessivamente, possono essere regolati con la vite di regolazione.

Collegare il cavo:

Inserire il connettore rapido nella presa fino a udire un "clic".

Infine, collegare la spina elettrica a una presa adatta.

Rimuovere il cavo:

Scollegare la spina elettrica e ruotare l'anello rotante della spina in senso antiorario, quindi estrarre la spina.

Chiusura dei piedi:

Spingere il pulsante laterale sul piede del treppiede verso il basso per sbloccare il blocco, infine chiudere i piedi con attenzione.

Spie LED funzionamento a tensione di rete:

Ricarica: un LED lampeggia

Ricarica completata: tutti i LED sono accesi

Indicatori di capacità:

Il numero dei LED accesi indica la capacità residua

Avviso capacità batteria bassa:
- Un LED lampeggia; ca. 5min prima dello spegnimento automatico, le lampadine lampeggiano tre volte. Subito dopo, collegare con il cavo di rete.
- Anche prima di conservarla per un prolungato periodo di tempo (almeno 3 volte all'anno) per evitare che la batteria si scarichi completamente.

Presa di carica USB (funzione Powerbank):
Collegare il cavo USB e inserirlo nella presa di carica. Se la lampada non viene usata, scollegare il collegamento.

Nota: utilizzare la funzione Powerbank soltanto se la lampada è spenta e non è contemporaneamente sotto carica.

Avvertenza:
La protezione IPX4 vale soltanto se la lampada viene posizionata in verticale. Per pulire la lampada, utilizzare un panno leggermente umido senza detergente.

CE Il prodotto è conforme ai requisiti della direttiva UE.

Con riserva di modifiche tecniche. Non ci assumiamo nessuna responsabilità per eventuali errori di stampa.

NL

VEILIGHEID - TOELICHTING BIJ DE AANWIJZINGEN
Houd rekening met onderstaande tekens en woorden, die in de gebruiksaanwijzing, op het product en op de verpakking gebruikt worden:

= **Informatie** | Nuttige aanvullende informatie over het product

= **Opmerking** | Deze opmerking waarschuwt voor allerlei mogelijke schade

= **Voorzichtig** | Let op - door risico's kan letsel worden veroorzaakt

= **Waarschuwing** | Let op – risico! Kan zeer ernstig of fataal letsel veroorzaken

BEOOGD GEBRUIK
Het product dient als mobiele lichtbron en is niet bestemd voor het gebruik in andere toepassingen. Het product is uitsluitend bedoeld voor gebruik in de huishouding en dus niet voor zakelijk gebruik en ook niet als ruimteverlichting in de huishouding. Alleen het gebruik zoals beschreven in de gebruiksaanwijzing is toegestaan. Een andere toepassing dan vermeldt in deze informatie geldt als ongeoorloofd. Dit kan materiële schade en lichamelijk letsel veroorzaken. Wij kunnen niet aansprakelijk worden gesteld voor schade dat als gevolg van een onjuist of ongeoorloofd gebruik is ontstaan.

ALGEMENE VEILIGHEIDSVOORSCHRIFTEN
Dit product mag door kinderen vanaf 8 jaar en door personen met beperkte lichamelijke, zintuiglijke of mentale vermogens of weinig ervaring en/of kennis worden gebruikt indien zij onder toezicht staan of over een veilig gebruik van het apparaat worden geïnstrueerd en de mogelijke gevaren kennen. Kinderen mogen niet met het product spelen. De reiniging en het onderhoud niet door kinderen laten uitvoeren als zij niet onder toezicht staan.

Houd kinderen uit de buurt van het product en de verpakking. Het product is geen speelgoed. Bij kinderen moet erop worden gelet dat ze niet met het product c.q. de verpakking gaan spelen.

Oogletsel voorkomen - nooit rechtstreeks in de lichtstraal kijken of andere personen in het gezicht schijnen. Als dit te lang duurt, kan door de blauwlichtaandelen gevaar voor het netvlies ontstaan.

Nooit een op het elektriciteitsnet aangesloten apparaat met natte handen vastpakken of wanneer het in het water is gevallen. In dit geval eerst de zekering in uw huis uitschakelen en vervolgens de stekker uit het stopcontact trekken.

Nooit in een explosiegevaarlijke omgeving gebruiken, waar brandbare vloeistoffen, stof of gassen aanwezig zijn.

Het product nooit in water of andere vloeistoffen onderdompelen.

Alleen een goed toegankelijk stopcontact gebruiken, zodat de stekker van

het product in geval van een storing snel uit het stopcontact kan worden getrokken.

Alle beschenen voorwerpen moeten minstens 15 cm van de lamp verwijderd zijn.

Het product uitsluitend met de meegeleverde toebehoren gebruiken.

Probeer nooit om een batterij/accu te openen, te pletten, te verhitten of in brand te steken. Niet in het vuur gooien.

Het product mag uitsluitend in gesloten, droge en grote ruimtes geladen worden, ver van brandbare materialen en vloeistoffen. Het niet naleven kan brandwonden en brand veroorzaken.

Gelekte batterij-/accuvloeistof kan bij contact met lichaamsdelen etsverwondingen veroorzaken. Bij huidcontact de betreffende plaatsen onmiddellijk met schoon water afspoelen en direct een arts raadplegen.

Aansluitklemmen en batterijen niet kortsluiten.

GEVAAR VOOR BRAND OF EEN EXPLOSIE
Niet gebruiken terwijl het product nog in de verpakking zit.

Product niet afdekken - brandgevaar.

Het product nooit aan extreme belastingen zoals bijv. extreme hitte, kou, vuur enz. blootstellen.

Nooit in de regen of in vochtige ruimten gebruiken.

ALGEMENE AANWIJZINGEN
- Niet mee gooien of laten vallen
- De LED-afdekking kan niet worden vervangen. Als de afdekking beschadigd is, moet het product als afval worden verwijderd.
- De LED-lichtbron kan niet worden vervangen. Als de levensduur van de LED eindigt, moet de complete lamp worden vervangen.
- Product niet openen of modificeren! Reparatiewerkzaamheden mogen alleen door de producent of een daardoor aangewezen servicemonteur of een vergelijkbaar gekwalificeerde persoon worden uitgevoerd.
- De stekker van het apparaat mag alleen aan de stekker zelf of de stekkerbehuizing, maar nooit aan de kabel, uit het stopcontact worden getrokken.
- De gegevens voor de lamp en netadapter, evenals de netspanning op het stopcontact moeten met het typeplaatje overeenkomen.
- De lamp mag niet op de kant van de lichtbron worden gelegd of op deze kant vallen.

OPLAADBARE ACCUPACK
Het product bevat een niet-vervangbare accupack. Zodra de accu leeg is, deze onmiddellijk weer opladen.

De accu loskoppelen van de oplader zodra deze is opgeladen.

Wanneer sprake is van een lekkende energiebron, de vloeistof met handschoenen aan met een droge doek verwijderen.

INSTRUCTIES VOOR HET MILIEU | AFVALVERWIJDERING
De verpakking naar soort als afval afvoeren. Papier en karton bij het oud papier, folie bij het herbruikbaar afval.

Behandel het onbruikbare product overeenkomstig de wettelijke bepalingen als afval. De aanduiding "vuilnisbak" wijst erop dat elektrische apparaten in de EU niet met het normale huisvuil verwijderd mogen worden.

Geef het apparaat voor de verwijdering af bij een speciale inzamelplaats voor

oude apparaten, gebruik de teruggave- en inzamelsystemen in uw gemeente of neem contact op met de dealer waar het product gekocht is.

Batterijen en oplaadbare batterijen in elektrische apparaten moeten zoveel mogelijk gescheiden worden afgeveerd. Gooi gebruikte batterijen/oplaadbare batterijen (alleen als ze ontladen zijn) altijd weg in overeenstemming met de plaatselijke wetgeving of voorschriften.

Onjuiste verwijdering kan ertoe leiden dat giftige bestanddelen in het milieu vrijkomen, hetgeen schadelijke gevolgen kan hebben voor de gezondheid van mensen, dieren en planten.

Zo kunt u aan uw wettelijke verplichtingen voldoen en uw bijdrage aan de bescherming van het milieu leveren.

PRODUCTBESCHRIJVING
1. Handgreep
2. LED-lichtmodules
3. LEDs
4. Verstelbare scharnieren
5. LED-weergave
6. AAN/UIT-schakelaar
7. Kleurtemperatuurtoets
8. USB-uitgangsbus (powerbank-functie)
9. Magneten
10. Uitklapbare haken
11. Statiefbevestiging
12. Aansluiting voor laadapparaat met snelsluiting
13. Telescopische fixeringen
14. Stelschroef
15. Draaggreep
16. Kabelopwikkeling met laadapparaathouder
17. Statiefvoeten
18. Vergrendeling van de statiefvoeten
19. Bodemstokken (om eruit te draaien)

Snelverbindingsstekker:
20. draairing

INGEBRUIKNAME
Vóór het eerste gebruik de accupack eerst volledig opladen.

Vóór het inschakelen de LED-modules uitklappen, niet in gesloten toestand gebruiken!

Door de straler van het statief te verwijderen, kan deze ook universeel zonder statief gebruikt worden of als staande lamp, met magneetfixering of ophanging aan de haken. Daarbij dient gelet te worden op een stevige montage/stabiele stand van de bevestigingsinrichting. Max. montagehoogte in acht nemen!

Accumodus | Druk op de Power-knop:

6500 K:	4000 K:
1x 2000 lm	1x 1900 lm
2x 5750 lm	2x 5500 lm
3x 11500 lm	3x 11000 lm,
4x uit	4x uit

Netvoedingsmodus | Druk op de Power-knop:

6500 K:	4000 K:
1x 3700 lm	1x 3500 lm
2x uit	2x uit

Kleurtemperatuurtoets:

Selectie 6.500 K of 4.000 K

Opbouw:
- de statiefpoten voorzichtig uitklappen tot ze vergrendelen.
- De lamp rechtop neerzetten op een stevige ondergrond
- De beide lampmodules naar buiten opklappen.
- Stel de lamp in op de gewenste hoogte door de telescoopbevestigingen los te maken en weer te sluiten.
  Opmerking: als de telescoopbevestigingen te los/te vast zitten kunnen ze met de stelbout worden ingesteld.

De kabel aansluiten:

steek de snelverbindingsstekker in de bus tot er een „klik" hoorbaar is.

Vervolgens de netstekker in een geschikt stopcontact steken.

Kabel verwijderen:

aan de stekker trekken en de draairing op de stekker in tegenwijzerrichting draaien om de stekker eruit te trekken.

Poten inklappen:

de knop aan de zijkant op van het statief omlaag schuiven zodat de vergrendeling wordt ontgrendeld, daarna de poten voorzichtig inklappen.

LED-indicatie netvoeding:

Opladen: een indicatie-LED knippert

Volledig opgeladen: alle LED's branden

Capaciteitsaanduiding:

Het aantal brandende LED's geeft de resterende capaciteit aan

Waarschuwing voor een lage accucapaciteit:
- Er knippert een LED, ca. 5 min voor een automatisch uitschakeling knippert de lamp driemaal. Onmiddellijk daarna met de netkabel verbinden.
- Bij opslag gedurende een langere periode ook van tevoren opladen (ten minste 3x per jaar) om een volledige ontlading van de accupack te voorkomen.

USB-laadbus (powerbank-functie):
USB-kabel verbinden en vervolgens in de laadbus steken. Bij niet-gebruik de verbinding weer verbreken.

Opmerking: de powerbank-functie alleen gebruiken als de lamp is uitgeschakeld en de lamp niet tegelijkertijd wordt opgeladen.

Opmerking:
IPX4-bescherming is alleen geldig als de lamp rechtop wordt opgesteld. Gebruik een licht vochtige doek zonder schoonmaakmiddel om de lamp schoon te maken.

CE Het product voldoet aan de eisen van de EU richtlijnen.

Technische wijzigingen voorbehouden. Voor drukfouten zijn wij niet aansprakelijk.

DK

SIKKERHED - FORKLARING AF ANVISNINGER
Bemærk følgende symboler og ord, der anvendes i betjeningsvejledningen, på produktet og på emballagen:

= **Information** | Nyttig information til produktet

= **Bemærk** | Denne oplysning advarer mod alle typer mulige skader

= **Forsigtig** | Pas på – Faren kan medføre personskader

= **Advarsel** | Pas på – Fare! Kan medføre alvorlige kvæstelser eller livsfare

BESTEMMELSESMÆSSIG BRUG
Produktet anvendes som mobil lyskilde, og er ikke egnet til anden brug. Produktet er kun egnet til privat brug i husholdningen og hverken til erhvervsbrug eller belysning af rum i husholdningen og kun til brug som beskrevet i brugsvejledning. Brugen uden for denne oplysning gælder ikke som formålsmæssig, dette kan medføre materielle skader eller personskader. Vi hæfter ikke for skader, der er opstået pga. forkert eller ikke-formålsmæssig brug.

GENERELLE SIKKERHEDSANVISNINGER
Dette produkt må anvendes af børn under 8 år og af personer med nedsatte

fysiske, sensoriske eller mentale evner eller manglende erfaring og manglende viden, såfremt de er undervist i produktets sikre brug og kender faren. Børn må ikke lege med produktet. Rengøring og vedligehold må ikke udføres af børn uden opsyn.

Hold børn væk fra produktet og emballagen. Produktet er ikke legetøj. Børn skal være under opsyn for at sikre, at de ikke leger med produktet eller emballagen.

Undgå øjenskader - Se aldrig direkte ind i lysstrålen eller lys andre personer i ansigtet. Hvis det sker for længe, kan der pga. andelen af blåt lys opstå en fare for nethinden.

Tag aldrig fat i et apparat, der er forbundet med strømnettet, med våde hænder, når det er faldet i vandet. I så fald skal ført hovedsikringen frakobles og derefter skal strømstikket trækkes ud.

Må aldrig bruges i eksplosionsfarlige omgivelser, hvor der befinder sig brændbare væsker, støv eller gasser.

Produktet må aldrig dykkes ned i vand eller andre væsker.

Brug kun nemt tilgængelige stikdåser, så produktets strømforsyning hurtigt kan afbrydes i tilfælde af fejl.

Alle belyste genstande skal have mindst 15cm afstand til lampen.

Produktet anvendes udelukkende med det tilbehør der er indeholdt i leverancen.

Batteriet må aldrig åbnes, klemmes, opvarmes eller udsættes for ild. Må ikke kastes i ild.

Produktet må kun oplades i lukkede, tørre og tilstrækkeligt store rum, med god afstand til brændbare materialer og væsker. Hvis ikke, kan der opstå forbrændinger og brande.

Udløbende batteri-/batterivæske kan medføre ætsninger, når den kommer i kontakt med huden. Ved kontakt skal det pågældende sted straks skylles med rent vand og der søges omgående læge.

Kortslut ikke tilslutningsklemmer og batterier.

FARE FOR BRAND OG EKSPLOSION
Må ikke bruges i emballagen.

Produktet må ikke overdækkes - brandfare.

Produktet må aldrig udsættes for ekstreme belastninger, som f.eks,. Ekstrem varme, kulde, brand etc.

Må ikke anvendes i regnvejr eller i vådrum.

GENERELLE BEMÆRKNINGER
- Må ikke kastes eller falde ned
- LED-afdækningen kan ikke udskiftes. Er afdækningen beskadiges, skal produktet kasseres.
- LED-lyskilden kan ikke udskiftes. Når lyskilden ikke længere virker, skal hele lampen udskiftes.
- Produktet må hverken åbnes eller modificeres! Reparationer må kun gennemføres af producenten eller af producenten autoriseret servicetekniker eller en person med tilsvarende kvalifikation.
- Når produktets strømforsyning skal afbrydes må der kun trækkes i stikket eller stidåsen, aldrig i kablet.
- Oplysninger om lampen, strømadapteren og netspænding på stikdåsen

skal stemme overens med typeskiltet.
- Projektøren må ikke lægges på lyskildens side eller falde på denne side.

GENOPLADELIG BATTERIPAKKE
Produktet, der indeholder et batteripakke, der ikke kan udskiftes, ved tomme batterier skal denne omgående oplades igen.

Efter fuldstændig opladningen adskilles den fra opladningen.

Når energikilden løber ud, skal væsken fjernes med specialhandsker og en tør klud.

MILJØANVISNINGER | BORTSKAFFELSE
Bortskaf emballagen sorteret. Pap og karton som papiraffald, folie som plastaffald.

Bortskaf det udtjente produkt iht. lovens regler. Mærkningen "Skraldespand" henviser til, at gamle elektriske apparater i EU ikke må bortskaffes med dagrenovationen.

Aflever dit produkt til bortskaffelse på en speciel genbrugsstation for el-apparater, brug genbrugsstationerne i din kommune, eller kontakt forhandleren, hvor du har købt produktet.

Batterier og genopladelige batterier i elektriske apparater skal så vidt muligt bortskaffes separat. Brugte batterier/akkumulatorer (kun når de er afladet) skal altid bortskaffes i overensstemmelse med lokale live eller krav.

Ukorrekt bortskaffelse kan medføre, at giftige bestanddele frigives til miljøet, hvilket kan have negative sundhedsmæssige virkninger på mennesker, dyr og planter.

På denne måde overholder du loven og yder et bidrag til miljøets beskyttelse.

PRODUKTBESKRIVELSE
1. Håndtag
2. LED-lygtemoduler
3. LEDer
4. Justerbare led
5. LED-lampe
6. Tænd-/sluk-knap
7. Tast til farvetemperatur
8. USB-port (Powerbank-funktion)
9. Magneter
10. Foldbare kroge
11. Stativfiksering
12. Tilslutning for opladningsenheder med hurtigkobling
13. Teleskopfiksering
14. Justeringsskrue
15. Bærehåndtag
16. Kabelrulle med holder til oplader
17. Stativfødder
18. Låsning af stativfødder
19. Jordspyd

Hurtigkoblingsskit:
20. Drejering

Kabeldrift | Tryk på strømknappen:

6500 K:	4000 K:
1x 3700 lm	1x 3500 lm
2x off	2x off

Farvetemperaturknap:

Valg mellem 6500 K eller 4000 K

Opbygning:
- Vip stativets fødder forsigtigt ud til de går i hak.
- Placér lampen lodret på fast undergrund
- Vip begge lysmoduler udad og op.
- Indstil den ønskede lyshøjde ved at løsne og låse teleskopholderne.
- Bemærk: Hvis teleskopholderne er for løse/stramme, kan disse indstilles på justeringsskruen.

Kabeltilslutning:

Sæt lydtilslutningsstikket ind i bøsningen, til der høres et „klik".

Forbind derefter strømstikket med en egnet stikdåse.

Fjernelse af kablet:

Træk netstikket, og drej drejeringen på stikket mod uret, træk så stikket ud.

Sammenfoldning af fødderne:

Skub knappen i siden af stativfoden nedad, så låsen lukkes op, fold derefter forsigtigt fødderne ind.

LED-indikator drift via kabel:

Opladning: En indikator-LED blinker

Helt opladet: Alle LEDer lyser

Kapacitetsvisning:

Antallet af de lysende LEDer den resterende kapacitet

Advarsel mod lav batterikapacitet:
- En LED blinker, ca. 5min inden lampen slå automatisk fra, blinker lyskilderne tre gange. Forbind med strømkablet umiddelbart derefter
- Ved opbevaring over et længere tidsrum skal den ligeledes oplades forinden (3x om året) for at forhindre at batteripakken aflades helt.

USB-opladebøsning (Powerbank-funktion):
Tilslut USB-kablet og sæt det derefter ind i opladningsbøsningen. Når den ikke anvendes, skal forbindelsen afbrydes igen.

Bemærk: Powerbank-funktionen må kun anvendes, når lygten er slukket og lygten ikke oplades samtidigt.

Bemærk:
IPX4-beskyttelsen gælder kun, hvis lampen placeres vertikalt.
For at rengøre lampen anvendes en let fugtet klud uden rengøringsmidler.

CE Produktet overholder kravene i EU direktiverne.

Der tages forbehold for tekniske ændringer. Vi hæfter ikke for trykfejl.

FI

TURVALLISUUS - OHJEIDEN SELITYKSET
Ota huomioon seuraavat merkit ja sanat, joita on käytetty käyttöohjeessa, tuotteessa ja sen pakkauksessa:

= **Tiedoksi** | Hyödyllinen lisätieto tuotteesta

= **Huomautus** | Tämä huomautus varoittaa kaikentyyppisistä mahdollisista vahingoista

= **Varo** | Huomio - vaarana loukkaantumiset

= **Varoitus** | Huomio – vaara! Voi johtaa vakaviin tapaturmiin tai kuolemaan

MÄÄRÄYSTENMUKAINEN KÄYTTÖ
Tuote on tarkoitettu liikuteltavaksi valonlähteeksi, eikä sitä ole tarkoitettu muihin käyttötarkoituksiin. Tuote on tarkoitettu vain yksityiseen käyttöön kotona, eikä se sovellu yrityskäyttöön eikä huoneen valaisuun kotona, vaan ainoastaan käytettäväksi käyttöohjeen mukaisesti. Käyttö muunlaiseen tarkoituksen katsotaan määräystenvastaiseksi ja se voi aiheuttaa esinevahinkoja tai henkilövahinkoja. Valmistaja ei vastaa vahingoista, jotka ovat syntyneet virheellisestä tai määräystenvastaisesta käytöstä.

YLEISET TURVALLISUUSOHJEET
Tätä tuotetta voivat käyttää yli 8-vuotiaat lapset sekä henkilöt, joiden ruumiilliset, aistimilliset tai

henkiset kyvyt ovat rajoittuneet tai joilla ei ole tarvittavaa kokemusta tai tietoa, kun he ovat saaneet

opastuksen tuotteen turvallisesta käytöstä ja kun he tietävät, mitä vaaroja on olemassa. Lapset eivät

saa leikkiä tuotteella. Puhdistusta ja hoitoa lapset eivät saa tehdä ilman valvontaa.

Pidä tuote ja pakkaus lasten ulottumattomissa Tämä tuote ei ole leikkikalu. Lapsia on valvottava sen varmistamiseksi, etteivät he pääse leikkimään tuotteen

tai pakkauksen kanssa.

Vältä silmävauriot - älä koskaan katso suoraan valonsäteeseen tai suuntaa valoa muiden ihmisten kasvoihin. Mikäli näin tapahtuu pitkään, sinisen valon osuus voi aiheuttaa verkkokalvon

vaurioitumisen.

Älä koskaan tartu virtaverkkoon liitettyyn laitteeseen märin käsin tai, jos se on pudonnut veteen. Jos näin on päässyt tapahtumaan, katkaise ensin virta sähkökaapin sulakkeesta ja irrota sitten virtapistoke pistorasiasta.

Älä koskaan vie räjähdysalttiiseen ympäristöön, missä on palavia nesteitä, pölyä tai kaasuja.

Älä koskaan upota tuotetta veteen tai muihin nesteisiin.

Käytä vain sellaista pistorasiaa, jonka luokse pääsee helposti, jotta tuote voidaan häiriössä nopeasti irrottaa virtaverkosta.

Kaikkien valaistavien esineiden on oltava vähintään 10 cm etäisyydellä valaisimesta.

Käytä tuotetta vain sen mukana tulleiden lisätarvikkeiden kanssa.

Älä koskaan yritä avata, rutistaa, kuumentaa tai polttaa paristoa/ akkua. Älä heitä tuleen.

Tuotteen saa ladata vain suljetuissa, kuivissa ja tarpeeksi tilavissa tiloissa, syttyvistä materiaaleista ja nesteistä etäällä.

Tämän ohjeen laiminlyönti voi johtaa palohaavoihin ja tulipaloon.

Vuotava paristo-/akkuneste voi iholle tai silmiin joutuessaan aiheuttaa niiden syöpymisen.

Kosketuksessa paristo-/akkunesteeseen on kyseinen kohta huuhdeltava puhtaalla vedellä ja mentävä välittömästi lääkäriin.

Liittimiä ja paristoja ei saa oikosulkea.

Kasser det ubrukbare produktet i henhold til gjeldende nasjonale bestemmelser. Symbolet «søppeldunk» angir, at i EU skal elektrisk utstyr ikke kastes i vanlig husholdningsavfall. Produktet skal leveres til et spesielt samlested for avfallsbehandling av gammelt utstyr, bruk lokale returog innsamlingssystemer, eller kontakt forhandleren der produktet ble kjøpt.

Batterier og oppladbare batterier i elektriske enheter må kastes separat fra dem hvis det er mulig. Kast alltid brukte batterier / oppladbare batterier (bare når de er utladet) i samsvar med lokale lover eller krav. Ved feil avhending kan giftige ingredienser slippes ut i miljøet, som har skadelige effekter på mennesker, dyr og planter. Derved oppfyller du dine lovbestemte plikter og yter ditt bidrag til miljøvern.

PRODUKTBESKRIVELSE:
1. Håndtak
2. LED-lysmodul
3. LED-er
4. Justerbare ledd
5. LED-indikator
6. På-/Av-knapp
7. Fargetemperaturtast
8. USB-utgangskontakt (powerbankfunksjon)
9. Magneter
10. Utvippbar krok
11. Stativfeste
12. Tilkobling for lader med hurtigfås
13. Teleskopfester
14. Justeringsskrue
15. Bærehåndtak
16. Kabeloppwikling med laderholder
17. Stativfotter
18. Lås på stativfottene
19. Jordspyd (bli å skru ut)

Hurtigtilkoblingsplugg:
20. Dreiering

TA I BRUK
Batteripakken må lades helt opp før den brukes første gang.

Før innkobling vipper du ut LED-modulen, ikke betjen i lukket tilstand!

Ved å skru av lyskasteren fra stativet, kan denne også brukes universalt uten stativ, enten som stålampe, med magnetfeste eller til oppheng på kroken. Sørg for at holderinnretningen er godt fastmontert / står statt. Vær oppmerksom på maks. monteringshøyde!

Batteridrift|Trykk på strømknappen:

6500 K:	4000 K:
1x 2000 lm	1x 1900 lm
2x 5750 lm	2x 5500 lm
3x 11500 lm	3x 11000 lm
4x av	4x av

Nettdrift |Trykk på strømknappen:

6500 K:	4000 K:
1x 3700 lm	1x 3500 lm
2x av	2x av

Fargetemperaturknapp:

Valg 6500k eller 4000K

Oppbygning:
- Fold stativføttene forsiktig ut, helt til disse går i inngrep.
- Plasser lykten vertikalt på et fast underlag.
- Slå opp begge lysmodulene fold dem utover.
- Still inn den ønskede lampehøyden ved å løsne og låse teleskopfestene.

Merknad: Hvis teleskopfestene er for løse / for stramme, kan de justeres med justeringsskruen.

Forbind kabelen:

Stikk hurtigkoblingspluggen inn i stikkontakten til det høres et «klikk».

Deretter setter du nettpluggen inn i en egnet stikkontakt.

Fjerne kabelen:

Trekk i nettstøpselet og drei dreieringen på pluggen mot urviseren, og trekk støpselet ut.

Fold inn fottene::

Trykk knappen på siden av stativfoten nedover for å frigjøre låsemekanismen, og deretter fold inn fottene

forsiktig.

LED-indikator nettdrift:

Lading: En LED-indikator blinker

Fulladet: Alle LED-ene lyser

Ladeinvåindikator:

Antall LED som lyser angir gjenværende kapasitet

Advarsel om lav batterikapasitet:
- Én LED blinker, ca. 5 minutter før automatisk utkobling blinker lampene tre ganger. Forbind den umiddelbart deretter med nettkabelen.
- Hvis batteriet oppbevares over lengre tid skal det også lades på forhånd (minst 3 ganger per år) for å forhindre en dyputlading av batteripakken.

USB-ladekontakt (Powerbank-funksjon):
Koble til USB-kabel og sett den deretter inn i ladekontakten. Koble fra forbindelsen når enheten ikke er i bruk.

Merk: Powerbank-funksjonen skal kun brukes når lykten er slått av og den ikke lades samtidig.

Merknad:
IPX4-beskyttelsen gjelder kun når lykten er plassert loddrett.
Bruk en lett fuktet klut uten rengjøringsmiddel til rengjøring av lykten.

CE Produktet oppfyller kravene i EU direktivene.

Med forbehold om tekniske endringer. Vi overtar ikke ansvar for trykkfeil.

Ennen kuin kytket päälle, käännä LED-moduulit ulos. Älä käytä suljetussa tilassa!

Kun valaisin irrotetaan jalustasta, voi sitä käyttää myös yleisesti ilman jalustaa, joko pöytävalaisimena, magneetilla kiinnitettynä tai koukusta ripustettuna. Tällöin on varmistettava, että kiinnitys pitää kunnolla tai että pidike pitää varmasti paysyssä. Huomioi suurin asennuskorkeus!

Akkukäyttö | Virtapainikkeen painaminen:

6500 K:	4000 K:
1x 2000 lm	1x 1900 lm
2x 5750 lm	2x 5500 lm
3x 11500 lm	3x 11000 lm
4x pois	4x pois

Verkkokäyttö | Virtapainikkeen painaminen:

6500 K:	4000 K:
1x 3700 lm	1x 3500 lm
2x pois	2x pois

Värilämpötilan painike:

Valinta 6500 K tai 4000 K

Pystytys:
- Käännä tukijalat varovasti auki, kunnes ne lukittuvat.
- Sijoita valaisin kiinteän alustan päälle pystysuoraan.
- Käännä molemmat valoyksiköt ulospäin.
- Säädä haluamasi valaisinkorkeus avaamalla ja sulkemalla teleskooppiikiinnityksiä.

Huomautus: Jos teleskooppiikiinnitykset ovat liian löysällä tai liian kireällä, niitä voi säätää säätöruuvista.

Johdon yhdistäminen:

Liitä pikaliitospistoke liittimeen, kunnes kuuluu "klick".

Liitä sitten virtapistoke sopivaan pistorasiaan.

Johdon irrotus:

Irrota virtapistoke ja kierrä pikaliitospistokkeen kiertorengasta vastapäivään ja vedä pistoke ulos.

Jalkojen kääntäminen kokoon:

Työnnä tukijalan sivulla olevaa nappia alaspäin, jotta lukitus aukeaa. Käännä sitten jalat varovasti kokoon.

Verkkokäytön näyttö LED-valoilla:

Lataus: Yksi ledi vilkkuu

Ladattu täyteen: Kaikki ledit palavat

Kapasiteetin näyttö:

Palavien ledien lukumäärä osoittaa jäljellä olevan kapasiteetin

Varoitus akon alhaisesta kapasiteetista:
- Yksi ledi vilkkuu, noin 5 minuuttia ennen automaattista sammutusta valot vilkkuvat kolme kertaa. Yhdistä välittömästi virtajohdolla.
- Lataa täyteen myös aina ennen pidempää varastointiaikaa (ja vähintään 3x vuodessa). Näin estät akun syväpurkauksen.

USB-latausliitin (powerbank-toiminto):
Yhdistä USB-johto ja liitä se sitten latausliittimeen. Kun liitintä ei tarvita, irrota johto siitä.

Huomautus: Käytä powerbank-toimintoa vain, kun valaisin on sammutettu eikä sitä silloin myöskään ladata.

Tämä tuote on tarkoitettu yksinomaan tämän virtalähteen kanssa käytettäviksi tarkoitettujen ladattavien
LED-kohdevalojen lataamiseen tai syöttämiseen.

NO

Inngangsspenning: 100-240 V Inngang AC frekvens: 50/60 Hz Utgangsspenning: 16,8 V
Utgangsstrøm: 2,85 A Utgangseffekt: 47,88 W Gjennomsnittlig aktiv effektivitet: 86,3 %
Effektivitet ved lav belastning (10%): 86,4 % Strømforbruk uten belastning: <0,5 W
Dette produktet er utelukkende ment for lading eller for å drive oppladbare LED-spotlights som er beregnet for bruk med denne strømpakken.

DE

Eingangsspannung: 100-240 V Eingangswechselstromfrequenz: 50/60 Hz Ausgangsspannung: 16,8 V
Ausgangsstrom: 2,85 A Ausgangsleistung: 47,88 W Durchschnittliche Effizienz im Betrieb: 86,3 %
Effizienz bei geringer Last (10 %): 86,4 % Leistungsaufnahme bei Nulllast: <0,5 W
Dieses Produkt ist ausschließlich zum Aufladen bzw. zur Stromversorgung von wiederaufladbaren LED-Strahlern bestimmt, welche für den Einsatz dieses Netzteiles bestimmt sind.

EN

Input voltage: 100-240 V Input AC frequency: 50/60 Hz Output voltage: 16,8 V
Output current: 2,85 A Output power: 47,88 W Average active efficiency: 86,3 %
Efficiency at low load (10 %): 86,4 % No-load power cons