8+



Navodila za uporabo

AMEWI

Dovoljenje za driftanje avtomobilov J:J8

Dovoljenje za driftanje avtomobilov 1/18

21115, 21116, 211J7 Lamborghini Veneno

21118, 2J119, 21120 Lamborghini Huracan

21121, 21J22, 21123 Corvette C6.R

21124 Bentley GT3 Continental

AMEWI

Dobrodošli v AMEVI

AMEWI Trade GmbH je mednarodno dejavno uvozno in veleprodajno podjetje na področju RC modeliranja in igrač s sedežem v Borchnu pri Paderbornu. Naša ponudba izdelkov obsega več kot 10.000 izdelkov. Med njimi so predvsem daljinsko vodeni modeli avtomobilov, helikopterjev, čolnov in tankov ter široka paleta dodatne opreme in vseh potrebnih rezervnih delov. Naša prodajna mreža vključuje več kot 700 specializiranih in spletnih trgovcev po vsej Evropi.

Ko kot končni uporabnik kupite izdelke AMEWl, s prodajalcem sklenete pogodbo. V primeru garancijskega zahtevka se vedno obrnite na svojega prodajalca.

AMEWI Trade GmbH
Nikolaus-Otto-Str. 18
33178 Borchen
Nemčija

Čas opravljanja storitev: Telefon: +49 180 5009821 (stacionarni telefon 14Ct/min, mobilni največ 42Ct/min) Podpora: https://amewi.com/Support

Opombe o skladnosti

Ta model je bil izdelan v skladu s trenutnim stanjem tehnike. Izdelek izpolnjuje zahteve veljavnih evropskih in nacionalnih direktiv. Skladnost s CE-I je bila preverjena. Družba AMEWI Trade GmbH izjavlja, da je ta izdelek skladen z bistvenimi zahtevami in drugimi ustreznimi določbami Direktive 2014/53/EU (RED). Celotno besedilo I izjave o skladnosti je na voljo na spletnem naslovu:
https://amewi.com/Konformitaetserklaerungen
Za dodatna vprašanja o izdelku in I-izjavi o skladnosti se obrnite na
AMEWI Trade GmbH Nikolaus-Otto-Str. 18, 33178 Borchen ali prek spletne strani https://amewi.com.

Informacije o varnosti in nevarnosti

Vsaka škoda, ki nastane zaradi neupoštevanja teh navodil za uporabo, pomeni prenehanje veljavno garancije. Za posledično škodo ne prevzemamo nobene odgovornosti! Ne prevzemamo odgovornosti za materialno škodo ali telesne poškodbe, nastale zaradi nepravilnega ravnanja ali neupoštevanja varnostnih navodil!



Zaradi varnosti in odobritve (CE) nepooblaščena predelava in/ali sprememba naprave ni dovoljena. Modela ne razstavljajte.
Pozor I majhni deli. Nevarnost zadušitve ali poškodb zaradi majhnih delov.
Izdelek ni igrača in ni primeren za osebe, mlajše od 8 let. Izdelek ne sme biti vlažen ali moker.

Opombe o baterijah in odstranjevanju



Baterije/polnilne baterije ne sodijo v roke I-tinderja.
Baterije ali akumulatorske baterije l a h k o zamenja le odrasla oseba. Nikoli ne mešajte baterij za ponovno polnjenje s suhimi baterijami. Nikoli ne mešajte polnih baterij z napol praznimi baterijami. Nikoli ne mešajte akumulatorskih baterij različnih kapacitet. Nikoli ne poskušajte polniti suhih baterij. Poskrbite za pravilno polarnost. Okvarjene baterije/polnilnike je treba ustrezno odstraniti (nevarni odpadki). Nikoli ne izvajajte postopka polnjenja brez nadzora. Če imate vprašanja o času polnjenja, preberite navodila za uporabo ali se obrnite na proizvajalca.
Pred uporabo ali polnjenjem litij-ionske baterije preberite varnostna navodila in opozorila. Takoj prenehajte uporabljati ali polniti baterijo, če ta pušča, če je njena temperatura višja od 70 °C ali če se pojavi kar koli drugega nenavadnega. Baterije vedno polnite in shranjujte na ognjevarni površini ali v ognjevarni vrečki za LiPo. Za baterije Li-Po/Li-Ion uporabljajte samo kvalificiran in poseben polnilnik za baterije Li-Po/Li-Ion ali polnilnik NiMH za baterije NiMH.
Nikoli ne polnite baterije brez nadzora. Ne polnite baterije, če je napetost polnjenja višja od 4,2 V/celico. Ne polnite baterije s polnilnim tokom nad 2C. Preverite in se prepričajte, da uporabljate kvalificiran polnilnik. Nekvalificiran polnilnik lahko povzroči požar. Ne praznite baterije s tokom, ki presega največji dovoljeni tok praznjenja. V nasprotnem primeru se bo baterija pregrela. To lahko povzroči razpočenje, požar ali eksplozijo. Akumulatorja nikoli ne razstavljajte, ne prebadajte, ne udarjajte, ne spuščajte, ne kratite in/ali ne mečite v ogenj. Nepravilna uporaba, kot sta kratek stik ali prekomerno polnjenje, lahko privede do eksplozije ali požara. Baterijo hranite na varnem mestu, kjer je dojenčki ali otroci ne morejo doseči.
Zgoraj navedeno kaže na nevarnost uporabe baterije. Uporabnik prevzema polno odgovornost za rezultate uporabe baterije. Nujno upoštevajte naša varnostna navodila, ki jih najdete na spletni strani https://amewi.com/downloads/manuals/Akku-. Varnostna navodila.pdf.

Navodila za odstranjevanje

Družba AMEWI Trade GmbH je r e g i s t r i r a n a pri fundaciji EAR pod reg. št. bata DE 77735153 in reg. št. za OEEO 93834722 ter vse rabljene elektronske komponente ustrezno reciklira. Električnih in elektronskih naprav ne smete odlagati skupaj z gospodinjskimi odpadki. Ob koncu življenjske dobe izdelek odstranite v skladu z veljavnimi zakonskimi predpisi. Kot končni uporabnik ste po zakonu (Uredba o baterijah) dolžni vrniti vse uporabljene baterije in akumulatorske baterije; odlaganje z gospodinjskimi odpadki je prepovedano!
Baterije/polnilne baterije, ki vsebujejo nevarne snovi, so o z n a č e n e s sosednjimi simboli, ki označujejo, da je odstranjevanje z gospodinjskimi odpadki prepovedano. Dodatne oznake z a zadevne težke kovine so Cd = kadmij, HG = živo srebro, Pb = biol (oznake so na baterijah/akumulatorskih baterijah, npr. pod simbolom koša za odpadke, ki je prikazan na levi strani).



Z oznako RoHS-l proizvajalec potrdi, da so bile med proizvodnjo upoštevane vse mejne vrednosti.



Baterije, označene s simbolom za recikliranje, lahko odvržete v kateri koli zabojnik za zbiranje odpadnih baterij (v I-kuponu v večini supermarketov). Ne smete jih odlagati med preostale ali gospodinjske odpadke.

Družba Amewi Trade GmbH sodeluje v dualnem sistemu prodajne embalaže prek družbe Landbell AG. Uporabljeno embalažo od zasebnih končnih uporabnikov (gospodinjstva, rumena vreča, rumeni zabojnik) zbirajo partnerska podjetja (podjetja za odstranjevanje), jo sortirajo in ustrezno reciklirajo. Sodelovanje v dvojnem sistemu prispeva k zmanjšanju emisij CO2.



Najlepša hvala

Zahvaljujemo se vam za nakup modela Amewi. Prosimo, da natančno preberete navodila za uporabo in jih shranite za prihodnjo uporabo.

POZOR!

Ta model na daljinsko upravljanje je sestavljen iz številnih majhnih delov in ni primeren za otroke, mlajše od 8 let. Za daljinski upravljalnik sta potrebni dve 1,5V bateriji AA.
Za model se uporablja 7,4V Li-Ion baterija (priložena).
V izogib poškodbam prste vedno držite stran od pogonskih delov in drugih gibljivih delov.
Motor modela se zelo segreje. Da bi se izognili opeklinam, počakajte 10-15 minut, da se motor po uporabi ohladi, preden se ga dotaknete.

O neprimerni uporabi

Modela in dodatne opreme, kot sta baterija ali daljinski upravljalnik, ne razstavljajte ali kakor koli spreminjajte. Izdelka ne uporabljajte nepravilno ali nezakonito in ga ne uporabljajte na način, ki bi lahko ogrozil druge ali vas.

Maximale Sendeleistung / Maximum transmitting power data

Delovna frekvenca	2410-247] üHz	
Največja moč radijske frekvence: Največja največja moč	-5dBm	

Pomembne opombe

Opomba: Ta izdelek je izdelan v skladu s strogimi smernicami za delovanje ter izpolnjuje varnostne standarde in zahteve. Ta izdelek ni primeren za otroke, mlajše od l4 3 let. Proizvajalec ne odgovarja za poškodbe ali nesreče, ki so posledica uporabe neobičajnih delov, prekomerne obrabe, nepravilne montaže ali delovanja. Ta izdelek uporabljajte varno in odgovorno.

Previdnostni ukrepi

Pred uporabo modela preberite naslednje varnostne informacije.
Modela ne uporabljajte v dežju, snegu ali nevihtah. Če v elektroniko prodre tekočina, se lahko nepopravljivo poškoduje.
Modela ne uporabljajte v okolju, v katerega ne morete videti.
Motnje signala lahko povzročijo, da model ne bo mogel upravljati. Modela ne uporabljajte na naslednjih lokacijah:

	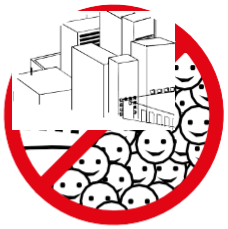		
v bližini radijskega stolpa, mobilne telefonije ali množice ljudi Radijski valovi.	v bližini ribnikov ali jezer. drugih krajev javnimi prostori.	V bližini rek, stebrov množice ljudi ali v bližini z aktivnimi ljudmi.	V bližini električnih stebrov ali drugih oddajnih stolpov.

Modela ne upravljajte, če ste utrujeni ali se slabo počutite, če ste pili alkohol ali jemali droge - to lahko povzroči poškodbe vas ali drugih.
Da bi se izognili opeklinam, se med uporabo ali takoj po njej nikoli ne dotikajte pogonskih delov in motorjev, saj so lahko zelo vroči.
Nepravilno delovanje oddajnika lahko povzroči poškodbe vas ali drugih oseb. Pred uporabo modela se morate nujno seznaniti z načinom delovanja.
Pred uporabo preverite model in daljinski upravljalnik. Preverite, ali so vijaki dobro zategnjeni. Po končani uporabi modela vedno najprej izklopite model in nato daljinski upravljalnik. V nasprotnem primeru se lahko zgodi, da model ne bo več mogoče upravljati.
Če se model znajde zunaj dosega, lahko izgubi nadzor. Oddajnik naj bo vedno v bližini modela.



- Pred začetkom dela obvezno preberite priročnik.



- Ne spreminjajte polaritete/odpiranja baterij za oddajnik.



- Ker izdelek vsebuje majhne dele, ga hranite stran od majhnih otrok.



- Fahren bzw. fliegen Sie nicht auf öffentlichen na ulicah ali na mestih, kjer je veliko ljudi.

Daljinski upravljalnik

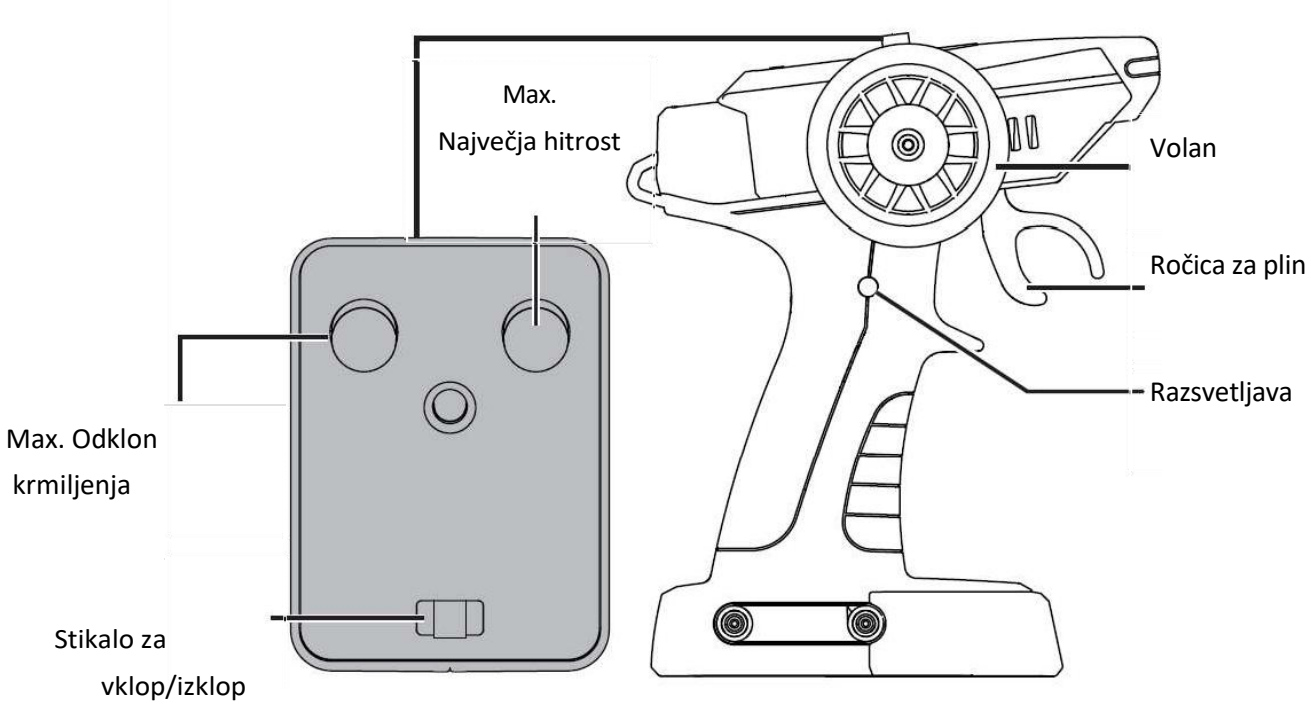

Batterien in die Fernsteuerung einlegen / Namestite baterije za daljinski upravljalnik

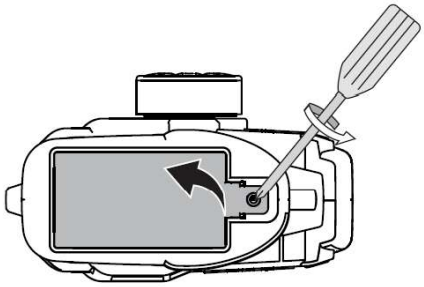

Odprite predalček za baterije na daljinskem upravljalniku

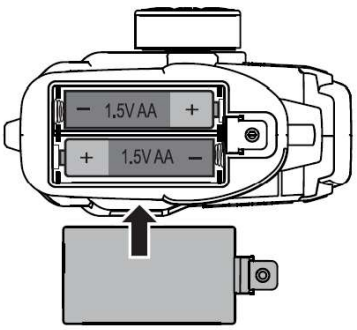

Vstavite dve bateriji AA l,5 V

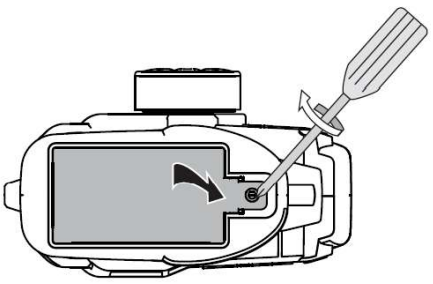

Zaprite predalček za baterije in spodnjo stran daljinskega upravljalnika. da je privijte vijak.

Vstavite baterije in se prepričajte, polarnost.

Vstavljanje baterije / Namestitev baterije

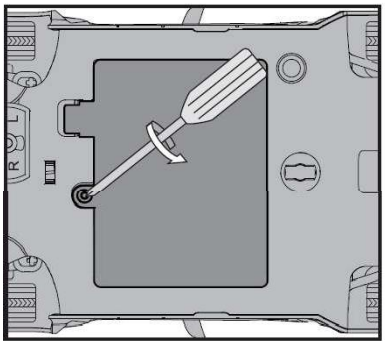

Odprite predalček za akumulator na spodnji strani vozila.

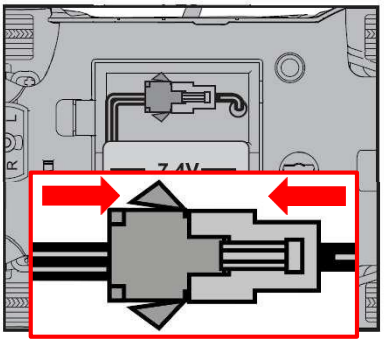

Priključite baterijo na elektroniko vozila. Prepričajte se, da vtič zatakne.

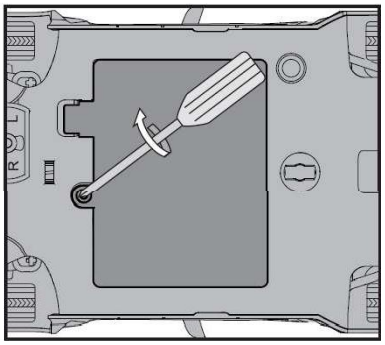

Priključite akumulator in privijte vijak. prepričajte se, da se

Če želite odstraniti akumulator, postopajte v obratnem vrstnem redu.

Polnjenje baterije

Polnilni kabel USB priključite na prosto vtičnico USB v računalniku, prenosnem računalniku, napajalni banki ali polnilnem omrežju USB.
Nato baterijo priključite na polnilni vtič za polnjenje na polnilnem kablu.
Takoj ko je baterija popolnoma napolnjena, jo odklopite s polnilnega kabla.

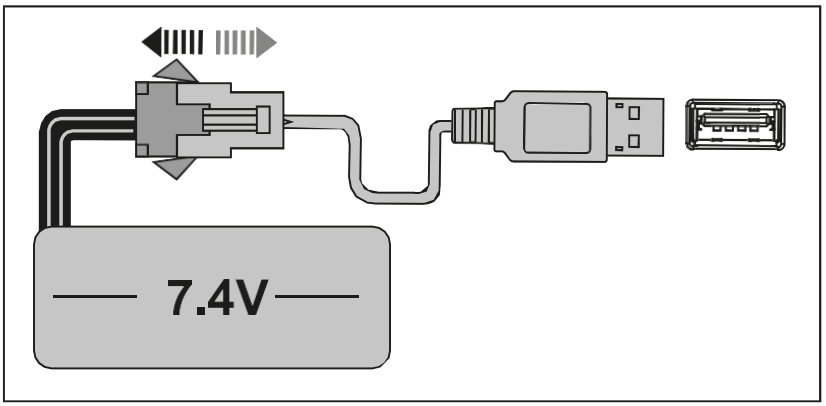

Pomembno opozorilo: Upoštevajte navodila za ravnanje z baterijami in akumulatorji na strani S tega priročnika.

SAMO Z DALJINSKIM UPRAVLJALNIKOM.

Avtorske pravice 2025 AMEWI Trade GmbH