SANGEAN
SINCE 1974

MMR-88

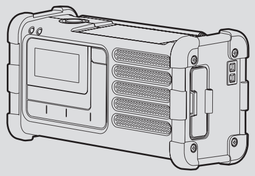

MIX
Paper | Supporting responsible forestry
FSC™ C200879
www.fsc.org

3A81hD110009A

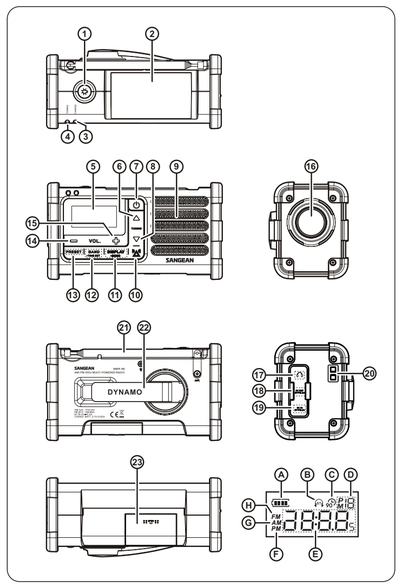

01

GB Operating instructions

Important safety instructions

1. Please read these instructions carefully.
2. Please keep these instructions for future reference.
3. Heed all warnings.
4. Follow all instructions.
5. Do not use this apparatus near water.
6. Clean only with dry cloth.
7. Do not block any ventilation openings. Install in accordance with the manufacturer's instructions.
8. Do not install near any heat sources such as radiators, heat registers, stoves or other apparatus (including amplifiers) that produce heat.
9. Do not defeat the safety purpose of the polarized or grounding-type plug. A polarized plug has two blades with one wider than the other. A grounding type plug has two blades and a third grounding prong. The wide blade or the third prong are provided for your safety. If the provided plug does not fit into your outlet, consult an electrician for replacement of the obsolete outlet.
10. Protect the power cord from being walked on or pinched particularly at plugs, convenience receptacles and the point where they exit from the apparatus.
11. Only use attachments / accessories specified by the manufacturer.
12. Use only with the cart, stand, tripod, bracket or table specified by the manufacturer or sold with the apparatus. When a cart is used, use caution when moving the cart / apparatus combination to avoid injury from tip-over.
13. Unplug this apparatus during lightning storms or when unused for a long period of time.
14. Refer all servicing to qualified service personnel. Servicing is required when the apparatus has been damaged in any way, such as power-supply cord or plug is damaged, liquid has been spilled or objects have fallen into the apparatus, the apparatus has been exposed to rain or moisture does not operate normally or has been dropped.
15. Apparatus shall not be exposed to dripping or splashing and no objects filled with liquids, such as vases, shall be placed on the apparatus.
16. To reduce the risk of fire or electric shock, do not expose this apparatus to rain or moisture.
17. **Caution:** Danger of explosion if battery replaced. Replace only with the same or equivalent type.
18. Battery shall not be exposed to excessive heat such as direct sunlight, fire or the like.

CAUTION:
To reduce the risk of the electric shock, do not perform any servicing other than that contained in the operating instructions unless you are qualified to do so.

Important Notes:
1. It is recommended to purchase an adapter from SANGEAN that matches the power range indicated on the gift box.
2. When using a non-SANGEAN adapter, the functionality of the radio may be affected, such as the reception of radio stations.
3. When using an adapter that does not fall within the power range indicated on the gift box, please pay attention to the following:
   (a) A higher-power PD adapter may be used, but the radio functionality, such as receiving radio stations, may be impacted.
   (b) A lower-power adapter should not be used to avoid unforeseen risks.

Controls

1. LED Flashlight switch
2. Solar charging panel
3. Charging indicator
4. Tuning LED indicator
5. LCD display
6. Tuning Up
7. Power button

02

8. Tuning Down
9. Speaker
10. Emergency siren button
11. Display / Mono button
12. Band selection / Time set button
13. Preset station
14. Volume Control-down
15. Volume Control-up
16. LED Flashlight
17. 3.5mm headphone socket
18. DC OUT USB-A charging socket
19. DC IN USB-C charging socket
20. Carrying strap holder
21. Telescopic antenna
22. Dynamo power hand crank
23. Battery compartment

LCD display icon

A. Battery power level meter
B. FM stereo indicator
C. Auto shut off indicator
D. Memory preset
E. Time and radio frequency
F. AM / FM local time indicator
G. AM Frequency Band
H. FM Frequency Band

The MMR-88 is powered by the supplied 850mAh rechargeable lithium-ion battery. Before using the radio for the first time, ensure that the battery is fully charged.

Inserting the supplied rechargeable battery

1. Open the battery compartment on the back of the unit by pushing the battery door following the arrow direction.
2. Insert the supplied rechargeable battery into the space in the compartment. Make sure the battery is inserted with correct polarity as shown in the compartment.

Charging the radio

Please use one of the following methods to charge your radio.

Using the DC IN socket

The radio is powered by the supplied lithium-ion battery, which can be recharged by connecting a USB power source to the radio's DC IN charging socket.

Use a USB power source that supplies 5V/0.5A to ensure proper charging and prevent battery issues.

Signs that the battery needs recharging include reduced power, audio distortion, stuttering sounds, or a flashing low battery icon on the display.

To charge the battery:
1. Connect the USB-C end of the supplied charging cable to the USB-C socket on the right-hand side of the radio.
2. Connect the other end of the cable to a USB-A power source, such as a PC, USB charger, or power bank.

When charging starts, a charging animation appears on the display and the charging indicator lights up. When charging is complete, the animation stops and the indicator turns off.

If no rechargeable battery is installed, the charging animation will not appear.

If the radio is turned off and no rechargeable battery is installed, the red charging indicator will flash to indicate that no battery is present.

Charging time is approximately 2 hours for a full charge. When fully charged, the radio can play for approximately 10 hours.

Using Dynamo power

1. Make sure the telescopic antenna is in the rest position before rotating the dynamo handle.
2. Take the Dynamo power handle from its rest position.
3. Rotate the Dynamo power handle approx. 120 rotations per minute, either clock-wise or counter-clock wise until the charging LED indicator appears red.
4. Under normal listening conditions, one minute of charging from Dynamo power will allow you to listen to the radio for approx. 5-7 minutes (AM band mode using the speaker at a moderate volume level).
5. Make sure the handle is in its rest position after charging is completed.

Using solar power

Important:
The radio does not need to be switched on in order for the solar panel to operate.

1. In order to recharge your MMR-88 battery using solar power, position the radio so that the solar panel receives direct sunlight. The more direct sunlight that shines on the solar panel, the more electricity it can generate to power the radio.
2. Adjust the position of the radio to achieve maximum brightness of the CHARGE indicator LED.
3. It takes approx.15 hours to fully charge the battery under direct sunlight.

Note:
The best performance of the solar panel will be achieved when the sun is directly overhead, and the sunlight is unobstructed by clouds, foliage, curtains etc. In certain situations and poor light conditions, the solar panel may not be effective and should not be relied upon as the primary energy source for standard usage. The solar panel is designed as a supplementary energy source which under suitable light conditions is able to contribute up to 100% of the radio energy requirements.

The solar panel will charge the battery only under natural sunlight. It will not deliver a charge in artificial light.

DO NOT attempt to charge the battery by placing the solar panel directly under any kind of sun-lamp, this will cause irreversible damage to the radio and may damage the casing. (Doing so will void all warranties)

03

Setting the clock

You can set the clock with either the radio turned on or off.

After the radio is charged, the display will appear with (- : --) Press and hold BAND / TIME SET button until the hour setting begins blinking. Select the hour by pressing Tuning UP / Down button until desired hour is displayed. Press BAND / TIME SET button again to set the minutes. The minute indicator should now be blinking, press the Tuning button UP / DOWN until the desired minutes are displayed. Press BAND / TIME SET button again to complete clock setting. The time should display solidly with the colon blinking periodically.

Radio operation

Note:
The MMR-88 features a 90 minute auto shut off feature.

Turn on the radio, press and hold the power button for approx. 1 / 2 second, the radio will turn on and the 90 minute auto shut off icon will appear on the display indicating the radio will auto shut off after 90 minutes of operation. If you don't require this feature, press and hold the power button a little bit longer until the icon disappears from the display.

Turn off the radio by pressing the Power button for approx. 1 / 2 second until the display shuts OFF. The radio will appear with the clock time in the display.

Tuning the radio-using Seek Tuning, Manual Tuning and Memory preset recall

Seek Tuning

Turn the radio on by pressing the Power button. Select the desired band by pressing the BAND button.

Press and hold the Tuning UP / Down button for approx. 1 / 2 second, the radio will seek for the next active station. Repeat as many times until the desired station is found.

Manual tuning

Turn the radio on by pressing the Power button; select the desired band by pressing the Band button.

Press Tuning Up / Down button repeatedly until the desired frequency is found.

To Preset stations

1. Turn the radio on and use seek tuning or manual tuning as described above to tune to your desired station.
2. Press and hold the PRESET button for approx. 2 seconds until the display blinks M (Memory) to enter the preset mode.
3. When the M (Memory) display blinks with the previous preset station frequency, press the Tuning UP / Down button to select the desired memory position as shown on the display.
4. Press the PRESET button again to complete the memory setting, the display will appear with a P (preset) and the chosen preset position. After the P and preset position disappear from the display, you may then press the Tuning UP / Down button again to tune to next desired station.
5. This radio features a total of 19 preset memories in random selection for AM / FM.

Recall stations

1. Turn on the radio, press the PRESET button to enter the preset mode, the display will show your last preset station position.
2. Press the Tuning Up / Down button to select your desired preset station.
3. Press and release the PRESET button to skip preset mode, the P (preset) and preset position will disappear. You may then press the Tuning UP / Down button to tune to the next desired station.

Telescopic Antenna

The telescopic antenna is used for the FM reception. Extend fully and rotate for the best FM reception. There is a built-in directional bar antenna for the AM band reception. To achieve the best AM reception, it may be necessary to move the radio to achieve proper reception.

04

Stereo / Mono switch

If the FM radio station being listened to has a weak signal, some hiss may be audible. It is possible to reduce this hiss by forcing the radio to play the station in mono rather than stereo.

Press and hold the Display / Mono button to switch to mono. LCD display Stereo icon will disappear.

Note:
FM stereo is only available via earphones.

Volume Control

Press the Volume Control Button (+ / -) to adjust the desired level of sound.

Display information

When the radio is on, press and release the Display button. You can switch the on-screen information between station frequency and time.

Changing the AM / FM tuning step

In Europe and other parts of the world the AM tuning step is 9kHz, in North America the AM tuning step is 10kHz. FM tuning steps also vary from country to country. To change the AM / FM tuning step, proceed as follows.

1. When the radio is turned OFF, press and hold the PRESET button for approx. 2 seconds, the display will first show software version (e.g. P01) then blink the FM tuning step 100 (kHz). During the blinking, press Tuning UP / DOWN to cycle through 100 and 50 (kHz) tuning step. Press PRESET button again to choose your desired FM tuning step.
2. The display will then blink the AM tuning step 10 (kHz), press Tuning UP / DOWN button to cycle through 10 and 9 (kHz). Press the PRESET button again to choose your desired AM tuning step.
3. The radio will default to clock mode (radio is off) after re-setting tuning step.

05

Note:
Re-setting the AM tuning step will erase all the preset AM stations.

Note:
Re-setting the FM tuning step will not erase preset FM stations.

Emergency Siren

The Emergency Siren will work when either the radio is switched on or off. Simply press and hold Emergency Siren button for 1 second, this will activate the siren until it's switched off by pressing the Emergency Siren button for 1 second or the Power button.

LED Flashlight

Press the Flashlight button to cycle through the following modes:

High → Low → Blinking → SOS (Morse code distress signal: three short flashes, three long flashes, three short flashes) **→ Off**.

Press and hold the Flashlight button at any time to turn off the flashlight.

Listening with Headphones

Plug the headphones into the headphone socket for private listening.

This will disconnect the external speaker.

Charging USB devices

This radio features a USB-A socket on the right-hand side for charging low-voltage devices using the supplied lithium-ion battery. **To conserve battery power, this function is disabled by default and must be manually enabled before charging external USB devices**.

Note: The USB-A charging socket supplies a maximum current of 0.3A and may not charge devices that require a higher minimum current.

To charge an external USB device:

1. Ensure that the radio is turned off.
2. Press the **PRESET** button. The display will show "On" and the Tuning LED indicator will flash, indicating that the charging function is enabled.
3. Connect the supplied USB charging cable to begin charging.
4. When charging is complete, press the **PRESET** button again. The display will show "OFF", indicating that the charging function is disabled.

Notes:
- If the charging function is not manually disabled, it will automatically deactivate when the empty battery icon flashes on the display.
- If the radio is turned on while charging a USB device, the charging function will automatically deactivate. To resume charging, turn off the radio and manually re-enable the charging function.

Strap holder

You may attach the supplied carrying strap into the strap holder for easy transport.

Conditional water resistance

This radio is water-resistant, not waterproof. Please ensure that the rubber cover is securely closed over the headphone, USB-A, and USB-C ports when they are not in use.

Supplied accessories

- 3.7V 850mAh rechargeable lithium-ion battery
- USB-A to USB-C charging cable
- Hand strap

06

Specifications

Power Supply	850mAh rechargeable Lithium-ion battery (supplied) x 1
	Dynamo-charging to rechargeable Lithium battery.
	Solar panel-charging to rechargeable Lithium battery
Optional Power Supply	AC power adaptor with USB-C connector (not included)
Audio Output	400mW
Frequency Coverage	
FM (VHF)	87.50-108 MHz
AM	522-1710 kHz (9kHz tuning step)
	520-1710 kHz (10kHz tuning step)
Antenna	
Telescopic antenna	FM
Built-in Ferrite rod antenna	AM
DC Socket	DC OUT: USB-A 5V / 0.3A (Not compatible with most USB-C charging cables due to low output current.)
	DC IN: USB-C 5V / 0.5A
Headphone Jack	3.5mm in diameter, Stereo, 32ohm Impedance
Dimension	152 x 85 x 69 mm (W x H x D)
Weight	400g (excluding battery)
Operating Temperature Range	0°C to 40°C

※ The barcode label on the product is defined as below:

aH 18 12 00001
- Serial number
- Production month
- Production year
- Product code

Sangean reserves the right to amend the specifications without notice.

RECYCLING This product bears the selective sorting symbol for Waste electrical and electronic equipment (WEEE). This means that this product must be handled pursuant to European directive 2012/19/EU in order to be recycled or dismantled to minimize its impact on the environment.

07

F Mode d'emploi

Instructions importantes sur la sécurité

1. Lisez ces instructions.
2. Conservez ces instructions.
3. Tenez compte de toutes les mises en garde.
4. Suivez toutes les instructions.
5. N'utilisez pas cet appareil à proximité de l'eau.
6. Ne nettoyez qu'à l'aide d'un linge sec.
7. N'obstruez aucune voie de ventilation. Installez conformément aux instructions du fabricant.
8. N'installez pas à proximité de sources de chaleur telles que radiateurs, registre de chaleur, poêle ou autres appareils (y compris les amplificateurs) qui produisent de la chaleur.
9. Ne sous-estimez pas l'importance en termes de sécurité des prises polarisées ou de type terre. Une prise polarisée a deux fiches dont l' une est plus large que l'autre. Une prise de type terre a deux fiches plus une fiche supplémentaire de raccord à la terre. La fiche large ou le raccord à la terre sont conçues pour votre sécurité. Si la prise fournie ne s'adapte pas à votre installation, consultez un électricien pour le remplacement de votre installation obsolète.
10. Protégez le cordon d'alimentation contre les piétinements ou les pincements, particulièrement au niveau des branchements, prises de courant, et du point d'où il sort de l'appareil.
11. N'utilisez que les extensions / accessoires spécifiés par le fabricant.
12. N'utilisez qu'avec un chariot, support, trépied, crochet ou table spécifié par le fabricant, ou vendu avec l'appareil. Lorsque vous utilisez un chariot, soyez attentif lorsque vous déplacez la combinaison chariot / appareil pour éviter les blessures dues au renversement.
13. Débranchez cet appareil lors des orages ou lorsqu'il est inutilisé pendant une longue période.
14. Confiez les réparation à du personnel d'entretien agréé. La réparation est nécessaire lorsque l'appareil a été endommagé de quelque sorte, par exemple si le cordon d'alimentation ou la prise sont endommagés, si du liquide a été répandu ou si des objets sont tombés dans l'appareil, si ce dernier a été exposé aux moisissures ou à la pluie, s'il ne fonctionne pas normalement, ou qu'il a chuté.
15. L'appareil l ne doi t pas êt re exposé aux gout tes ou aux éclaboussements et les objets remplis de liquides, tels que des vases, ne doivent pas être placés près de l'appareil.
16. Pour réduire le risque d'incendie ou de choc électrique, n'expose pas cet appareil à la pluie ou l'humidité.
17. **Attention:** Danger d'explosion si les piles ne sont pas correctement remplacées. Remplacez seulement avec les mêmes ou un type équivalent.
18. Les batteries ne doivent pas être exposées à des chaleurs excessives telles que la lumière du soleil, le feu ou autres.

ATTENTION:
Pour réduire le risque de choc électrique, ne procédez à aucune réparation autre que celles détaillées dans ces instructions d'utilisation a moins que vous ne disposiez des qualifications.

Remarques importantes:
1. Il est recommandé d'utiliser un adaptateur SANGEAN correspondant à la plage de puissance indiquée sur l'emballage.
2. L'utilisation d'un adaptateur d'une autre marque que SANGEAN peut altérer certaines fonctionnalités de la radio, notamment la réception des stations.
3. Si vous utilisez un adaptateur qui ne respecte pas la plage de puissance indiquée sur l'emballage, veuillez prendre en compte les points suivants:
   (a) Un adaptateur PD de puissance supérieure peut être utilisé, mais cela peut altérer le bon fonctionnement de la radio (ex. réception).
   (b) Un adaptateur de puissance inférieure est déconseillé afin d'éviter tout risque imprévu.

Commandes

1. Interrupteur lampe torche LED
2. Panneau de chargement solaire
3. Indicateur de chargement
4. Indicateur de réglage DEL
5. Écran LCD
6. Réglage +
7. Touche d'alimentation
8. Réglage -
9. Haut parleur
10. Touche de sirène d'urgence
11. Touche Affichage / Mono
12. Touche de sélection de bande / Réglage de l'heure
13. Présélection des stations
14. Contrôle du volume -
15. Contrôle du volume +
16. Lampe torche LED
17. Fente casque 3,5mm
18. Prise de charge USB-A DC OUT
19. Prise de charge USB-C DC IN
20. Support courroie de transport
21. Antenne télescopique
22. Dynamo à manivelle manuelle
23. Compartiment des piles

Icône d'écran LCD

A. Alimentation de la télécommande
B. Indicateur stéréo FM
C. Indicateur d'extinction automatique
D. Mémoires de présélection
E. Heure et fréquence radio
F. Indicateur d'heure local AM / PM
G. Bande de fréquence AM
H. Bande de fréquence FM

Le MMR-88 est alimenté par la batterie lithium-ion rechargeable de 850 mAh fournie. Avant la première utilisation, assurez-vous que la batterie est complètement chargée.

Insérer la batterie rechargeable fournie

1. Enlevez la protection de la batterie à l'arrière de l'unité en appuyant sur le couvercle suivant la direction de la flèche.
2. Insérez la batterie rechargeable fournie dans l'espace du compartiment. Assurez-vous que toutes les piles sont insérées avec la polarité correcte, comme indiqué dans le compartiment.

Charger la radio

Veuillez utiliser l'une des méthodes suivantes pour charger votre radio.

Utiliser la prise DC IN

La radio est alimentée par la batterie lithium-ion fournie, qui peut être rechargée en connectant une source d'alimentation USB à la prise de charge DC IN de la radio.

Utilisez une source d'alimentation USB fournissant 5V / 0,5A pour garantir une charge correcte et éviter les problèmes de batterie.

Une baisse de puissance, des distorsions, un son saccadé ou le clignotement de l'icône de batterie faible à l'écran indiquent qu'il est temps de recharger la batterie.

Pour charger la batterie:
1. Connectez l'extrémité USB-C du câble de charge fourni à la prise USB-C située sur le côté droit de la radio.
2. Le câble de charge USB fourni pour lancer la charge.
3. Une fois la charge terminée, appuyez à nouveau sur la touche **PRESET**. L'écran affichera «Désactivé», indiquant que la fonction de charge est désactivée.

Remarques:
- Si la fonction de charge n'est pas désactivée manuellement, elle se désactivera automatiquement lorsque l'icône de batterie vide clignotera à l'écran.
- Si la radio est allumée pendant la charge d'un appareil USB, la fonction de charge se désactivera automatiquement. Pour reprendre la charge, éteignez la radio et réactivez manuellement la fonction.

OEillet pour la courroie

Vous pouvez attacher la courroie de transport fournie dans l'oeillet de courroie pour un transport facile.

Conditions de résistance à l'eau

Cette radio est résistante à l'eau, mais non étanche. Assurez-vous que le cache en caoutchouc est bien fermé sur les ports casque, USB-A et USB-C lorsque vous ne les utilisez pas.

Accessoires fournis

- Batterie lithium-ion rechargeable de 3,7 V et 850 mAh
- Câble de charge USB-A vers USB-C
- Sangle de transport

08

09

10

/ TIME SET de nouveau pour terminer le réglage de l'horloge. L'heure s'affichera en continu avec les deux points clignotant régulièrement.

Utilisation de la radio

Remarque:
Le MMR-88 comporte une fonction d'extinction automatique de 90 minutes.

Allumez la radio, tenez la touche d'alimentation appuyée pendant environ 1 ou 2 secondes, la radio s'allumera er l'icône d'extinction automatique de 90 minutes apparaîtra sur l'écran pour indiquer que la radio s'éteindra après 90 minutes de fonctionnement. Si vous ne souhaitez pas activer cette fonction, tenez la touche d'alimentation appuyée un peu plus longtemps jusqu'à ce que l'icône disparaisse de l'écran.

Éteignez la radio en appuyant sur la touche d'alimentation pendant 1 ou 2 secondes jusqu'à ce que l'écran s'éteigne. La radio affichera l'heure de l'horloge sur l'écran.

Régler la radio-en ut i l isant la recherche automatique, la recherche manuelle et le rappel de stations préslectionnées

Recherche automatique (Seek Tuning)

Allumez la radio en appuyant sur la touche d'alimentation. Sélectionnez la bande de fréquence de votre choix en appuyant sur la touche BAND.

Tenez la touche de réglage Haut / Bas pendant environ 1 ou 2 secondes, la radio rechercherа la prochaine station active. Répétez autant que nécessaire jusqu'à ce que vous trouviez la station de votre choix.

Réglage manuel

Allumez la radio en appuyant sur la touche d'alimentation, sélectionnez la bande de votre choix en appuyant sur la touche BAND.

Appuyez sur la touche de réglage Haut / Bas plusieurs fois jusqu'à ce que vous ayez trouvé la fréquence de votre choix.

Pour enregistrer des stations

1. Allumez la radio et utilisez la recherche automatique ou la recherche manuelle comme décrit plus haut pour régler la station de votre choix.
2. Tenez la touche PRESET appuyée pendant environ 2 secondes jusqu'à ce que l'écran clignote M (Mémoire) pour entrer en mode de présélection.
3. Lorsque M (Mémoire) clignote sur l'écran avec la fréquence de station préslectionnée précédente, appuyez sur la touche de réglage Haut / Bas pour choisir l'emplacement de mémoire de votre choix comme indiqué sur l'écran.
4. Appuyez sur la touche PRESET de nouveau pour terminer le réglage de la mémoire, l'écran affichera un P (Préslection) et la position de préslection choisie. Une fois que le P et la position de préslection disparaît de l'écran, vous pouvez alors utiliser la touche de réglage Haut / Bas pour régler la prochaine station de votre choix.
5. Cette radio comporte un total de 19 mémoires de préslection, indifféremment sur la bande FM ou AM.

Rappel de station

1. Allumez la radio, appuyez sur la touche PRESET pour entrer dans le mode de préslection, l'écran affichera votre dernière position de radio préslectionnée.
2. Appuyez sur la touche de réglage Haut / Bas pour sélectionner la station préslectionnée de votre choix.
3. Appuyez brièvement sur la touche PRESET pour sauter le mode de préslection, le P (préslection) et la position de préslection disparaîtront. Vous pouvez alors appuyer sur la touche de réglage Haut / Bas pour régler la station de votre choix suivante.

Antenne télescopique

L'antenne télescopique sert pour la réception FM. Étendez entièrement et tournez l'antenne pour obtenir la meilleure réception des FM. Il y a une antenne barre directionnelle intégrée pour la réception de bande AM. Pour obtenir

11

une meilleure réception AM, il sera peut-être nécessaire de déplacer la radio pour obtenir une réception correcte.

Interrupteur Stéréo / Mono

Si la station de radio FM que vous écoutez a un signal faible, des grésillements peuvent se faire entendre. Il est possible de réduire les grésillements en forant la radio à diffuser la station en mono plutt qu'en stéréo.

Tenez la touche Display / Mono appuyée pour passer en Mono. L'icone stéréo disparatra de l'écran LCD.

Remarque:
La stéréo FM n'est disponible que via des écouteurs.

Contrôle du volume

Appuyez sur la touche de contrôle de Volume (+ / -) pour régler le niveau de volume sonore de votre choix.

Informations sur l'écran

lorsque la radio est allumée, appuyez brièvement sur la touche d'affichage, vous pouvez changer les informations affichées sur l'écran entre la fréquence de la station et l'heure.

Changer les incréments de réglage AM / FM

En Europe et dans d'autres parties du monde, les incréments de réglage AM sont 9kHz, en Amérique du nord, l'incrément de réglage AM est 10kHz. Les incréments de réglage AM peuvent varier en fonction des pays. Pour changer les incréments de réglage AM / FM, procédez comme suit.

1. Lorsque la radio est éteinte, tenez la touche PRESET appuyée pendant environ 2 secondes, l'écran affichera d'abord la version du logiciel (ex: P01), puis affichera les incréments de réglage FM clignotant 100 (kHz). Pendant le clignotement, appuyez sur la touche réglage Haut / Bas pour circuler entre l'incrément de réglage 100 et 50 (kHz). Appuyez sur la touche PRESET de nouveau pour choisir votre incrément de réglage FM.
2. L'écran affichera alors en clignotant les incréments de réglage AM 10 (kHz), appuyez sur la touche réglage Haut / Bas pour circuler entre 10 et 9 (kHz). Appuyez sur la touche PRESET de nouveau pour choisir votre incrément de réglage AM.
3. La radio sera réglée par défaut en mode horloge (radio éteinte) après le réglage des incréments de réglage.

Remarque:
Le réglage des incréments AM effacera toutes les stations AM.

Remarque:
Le réglage des incréments FM effacera toutes les stations FM.

Sirène d'urgence

La sirène d'urgence fonctionnera que la radio soit allumée ou éteinte. Appuyez simplement sur la touche de sirène d'urgence pendant 1 seconde, cela activera la sirène jusqu'à ce qu'elle soit éteinte en appuyant sur la touche de sirène d'urgence pendant une seconde, ou sur la touche d'alimentation.

Lampe torche LED

Appuyez sur le bouton Lampe de poche pour parcourir les modes suivants:

Fort → Faible → Clignotant → SOS (signal de détresse en code Morse: trois clignotements courts, trois clignotements longs, trois clignotements courts) **→ Éteint**.

Appuyez et maintenez enfoncé le bouton Lampe de poche à tout moment pour éteindre la lampe de poche.

Écouter avec les écouteurs

Branchez les écouteurs dans la fente écouteur pour écouter sans déranger votre entourage.

12

Cela déconnectera l'enceinte externe.

Charger des appareils USB

Cette radio dispose d'une prise USB-A sur le côté droit pour charger les appareils basse tension à l'aide de la batterie lithium-ion fournie. **Pour économiser la batterie, cette fonction est désactivée par défaut. Elle doit être activée manuellement avant de pouvoir charger un appareil USB externe**.

Remarque: la prise de charge USB-A fournit un courant maximal de 0,3 A et peut ne pas charger les appareils nécessitant un courant minimal d'intensité plus élevée.

Pour charger un périphérique USB externe:

1. Assurez-vous que la radio est éteinte.
2. Appuyez sur la touche **PRESET**. L'écran affichera «Activé» et le voyant DEL de réglage clignotera, indiquant que la fonction de charge est activée.
3. Connectez le câble de charge USB fourni pour lancer la charge.
4. Une fois la charge terminée, appuyez à nouveau sur la touche **PRESET**. L'écran affichera «Désactivé», indiquant que la fonction de charge est désactivée.

Remarques:
- Si la fonction de charge n'est pas désactivée manuellement, elle se désactivera automatiquement lorsque l'icône de batterie vide clignotera à l'écran.
- Si la radio est allumée pendant la charge d'un appareil USB, la fonction de charge se désactivera automatiquement. Pour reprendre la charge, éteignez la radio et réactivez manuellement la fonction.

OEillet pour la courroie

Vous pouvez attacher la courroie de transport fournie dans l'oeillet de courroie pour un transport facile.

Conditions de résistance à l'eau

Cette radio est résistante à l'eau, mais non étanche. Assurez-vous que le cache en caoutchouc est bien fermé sur les ports casque, USB-A et USB-C lorsque vous ne les utilisez pas.

Accessoires fournis

- Batterie lithium-ion rechargeable de 3,7 V et 850 mAh
- Câble de charge USB-A vers USB-C
- Sangle de transport

13

Spécifications

Alimentation	Batterie lithium-ion rechargeable 850mAh (fournie) x 1
	Dynamo-chargement de la batterie lithium rechargeable.
	Panneau solaire-chargement de la batterie lithium rechargeable.
Alimentation optionnelle	Adaptateur secteur avec connecteur USB-C (non inclus)
Sortie audio	400mW
Couverture de fréquence	
FM (VHF)	87,50-108 MHz
AM	522-1710 kHz (9kHz tuning step)
	520-1710 kHz (10kHz tuning step)
Antenne	
Antenne télescopique	FM
Antenne barre ferrite intégrée	AM
Entrée DC	SORTIE DC OUT: USB-A de 5V / 0,3A (non compatible avec la plupart des câbles de charge USB de type C)
	Entrée DC IN: USB-C de 5V / 0,5A
Prise casque	Diamètre 3,5mm, stéréo, impédance 32ohm
Dimensions	152 x 85 x 69 mm (W x H x D)
Poids	400g (sans la batterie)
Plage de température de fonctionnement	0°C à 40°C

※ L'étiquette du code-barres sur le produit est définie ci-dessous:

aH 18 12 00001
- Numéro de série
- Mois de production
- Année de production
- Code du produit

Sangean se réserve le droit de modifier les spécifications sans préavis.

RECYCLAGE Ce produit porte le symbole du tri sélectif pour les Déchets d'équipements électriques et électroniques (DEEE). Cela signifie que ce produit doit être manipulé conformément à la directive européenne 2012/19/UE afin d'être recyclé ou démanteléafin de minimiser son impact sur l'environnement.

14

E Instrucciones de manejo

Importantes instrucciones de seguridad

1. Lea estas instrucciones.
2. Conserve estas instrucciones.
3. Observe todas las advertencias.
4. Siga todas las instrucciones.
5. No use este aparato cerca del agua.
6. Límpielo solo con un trapo seco.
7. No obstruya ninguna de las aberturas de ventilación. Instale el aparato de acuerdo con las instrucciones del fabricante.
8. No instale cerca de fuentes de calor, como radiadores, salidas de aire caliente de la calefacción, fuegos de cocina u otros aparatos (incluyendo amplificadores) que produzcan calor.
9. No eluda el propósito de seguridad del enchufe polarizado o de toma de tierra. Un enchufe polarizado tiene dos hojas, siendo una más ancha que la otra. Un enchufe del tipo de toma de tierra tiene dos hojas y una clavija de toma de tierra. La hoja ancha o la tercera clavija se le proporcionan por su seguridad. Si el enchufe no se ajustara a su toma de corriente, consulte a un electricista para que se encargue de la sustitución de la toma obsoleta.
10. Proteja el cable de alimentación, evitando pisarlo, especialmente en la zona del enchufe, toma de corriente y el punto en el que este sale del aparato.
11. Utilice solo accesorios especificados por el fabricante.
12. Úselo solo con el carrito, soporte, trípode, apoyo o mesa especificado por el fabricante o vendido con el aparato. Cuando use un carrito, extreme la precaución al desplazar la combinación carrito / aparato para evitar los daños producidos por un posible vuelco.
13. Desenchufe este aparato durante las tormentas o cuando no lo use por un periodo prolongado.
14. Para su reparación, acuda solo a personal cualificado. La reparación será necesaria cuando este haya resultado dañado de cualquier forma, como en los casos de daños en el cable de alimentación o en el enchufe, derrame de líquidos sobre el aparato o caída de objetos sobre este, exposición a la lluvia o la humedad, falta de un funcionamiento normal o impacto consecuencia de una caída.
15. No exponga el aparato a goteos ni salpicaduras, ni coloque objetos que contengan líquidos, como jarrones, sobre este.
16. Para reducir el riesgo de incendio o descarga eléctrica, no exponga este aparato a la lluvia o la humedad.
17. **Precaución:** Peligro de explosión en caso de sustituir la batería. Sustituya la pila solo por otra de tipo equivalente.
18. No exponga la batería a un calor excesivo, como el producido por la luz solar, un fuego, etc.

PRECAUCIÓN:
Para reducir el riesgo de descarga eléctrica, no realice ninguna tarea de reparación más que las que figuran en las instrucciones de uso, a menos que sea usted una persona cualificada.

Notas importantes:
1. Se recomienda comprar un adaptador de SANGEAN que coincida con el rango de potencia indicado en la caja.
2. El uso de un adaptador que no sea de SANGEAN podría afectar la funcionalidad de la radio, como la recepción de emisoras.
3. Si usa un adaptador que no se encuentre dentro del rango de potencia indicado en la caja, tenga en cuenta lo siguiente:
   (a) Se puede usar un adaptador PD de mayor potencia, pero la funcionalidad de la radio, como la recepción de emisoras, podría verse afectada.
   (b) No use un adaptador de menor potencia para evitar riesgos imprevistos.

15

Controles

1. Interruptor de linterna LED
2. Panel solar de carga
3. Indicador de carga
4. Indicador LED de sintonización
5. Display LCD
6. Sintonización +
7. Botón de encendido
8. Sintonización -
9. Altavoz
10. Botón de sirena de emergencia
11. Botón Display / Mono
12. Botón Band / Time set
13. Preselección de emisora
14. Control de volumen -
15. Control de volumen +
16. Linterna LED
17. Toma para auriculares de 3,5mm
18. Salida de CC: toma de carga USB-A
19. Entrada de CC: toma de carga USB-C
20. Pasador de la correa de transporte
21. Antena telescópica
22. Manivela de mano de alimentación por dinamo
23. Compartimento para pilas

Iconos del display LCD

A. Alimentación por batería
B. Indicador de FM estéreo
C. Indicador de apagado automático
D. Memoria de presintonía
E. Hora y frecuencia de radio
F. Indicador de hora local AM / PM
G. Banda de frecuencias AM
H. Banda de frecuencias FM

La MMR-88 funciona con la batería recargable de iones de litio de 850 mAh incluida. Antes de usar la radio por primera vez, asegúrese de que la batería esté completamente cargada.

Instalación de la batería incluida

1. Retire la tapa de compartimento de la batería en la parte posterior de la unidad presionando la tapa en la dirección de la flecha.
2. Introduzca la batería recargable que se incluye en el compartimento. Asegúrese de introducir la batería con la polaridad correcta, tal y como se indica en el compartimento.

Cargar la radio

Use uno de los siguientes métodos para cargar la radio.

Usando el puerto de entrada de CC

La radio funciona con la batería de iones de litio suministrada, que puede cargarse conectando una fuente de alimentación USB a la toma de carga de entrada de CC de la radio.

Use una fuente de alimentación USB de 5V / 0,5A para garantizar una carga correcta y evitar problemas con la batería.

Las señales de que la batería necesita cargarse incluyen potencia reducida, distorsión del audio, sonidos entrecortados o un icono de batería baja parpadeando en la pantalla.

Para cargar la batería:
1. Conecte el extremo USB-C del cable de carga suministrado a la toma USB-C del lateral derecho de la radio.
2. Conecte el otro extremo del cable a una fuente de alimentación USB-A, como un PC, un cargador USB o una batería externa.

Al iniciarse la carga, en la pantalla aparecerá una animación y el indicador de carga se iluminará. Una vez completada la carga, la animación se detendrá y el indicador se apagará.

16

Si no hay una batería recargable instalada, la animación no aparecerá.

Si la radio está apagada y no hay una batería recargable instalada, el indicador de carga rojo parpadeará para indicar que no hay batería.

El tiempo de carga es de aproximadamente 2 horas para una carga completa. Una vez cargada por completo, la radio puede funcionar durante aproximadamente 10 horas.

Uso de la alimentación por dinamo

1. Asegúrese de que la antena telescópica está recogida antes de girar la manivela de la dinamo.
2. Agarre la manivela de la dinamo.
3. Gire la manivela a aproximadamente 120 vueltas por minuto, hacia la izquierda o hacia la derecha, hasta que el indicador LED de carga se muestre en rojo.
4. En condiciones normales, un minuto de carga con la dinamo le permitirá escuchar la radio durante unos 5-7 minutos (frecuencia AM a un volumen moderado).
5. Asegúrese de que la manivela se encuentra en su descanso una vez la carga se haya completado.

Uso de energía solar

Importante:
La radio no necesita estar encendida para que el panel solar funcione.

1. Para recarga la batería de su MMR-88 con energía solar, posicione la radio de modo que el panel solar reciba la luz solar. Cuanto más directa sea la luz solar sobre el panel, mayor electricidad podrá generarse para alimentar la radio.
2. Ajuste la posición de la radio para lograr el brillo máximo del indicador LED de CARGA.
3. Será necesarias unas 15horas para cargar del todo la batería con energía solar.

Ajuste de la hora

Podrá ajustar la hora con la radio encendida o apagada.

Cuando se haya cargado la radio, el display se mostrará con (- : --) Mantenga pulsado el botón BAND / TIME SET hasta que el ajuste de las horas comience a parpadear. Seleccione la hora pulsando el botón Sintonización + /-hasta que se muestre la hora que desee. Pulse de nuevo el botón BAND / TIME SET para seleccionar los minutos. El indicador de los minutos parpadeará entonces. Pulse el botón Sinton

23

op een USB-A-voeding, bijvoorbeeld een pc, USB-oplader of powerbank.

Wanneer het opladen start, verschijnt er een oplaadanimatie op het display en licht de oplaadindicator op. Wanneer het opladen is voltooid, stopt de animatie en schakelt de indicator uit.

Als er geen oplaadbare batterij is geïnstalleerd, verschijnt de oplaadanimatie niet.

Als de radio is uitgeschakeld en er geen oplaadbare batterij is geïnstalleerd, knippert de rode oplaadindicator ons aan te geven dat er geen batterij is geplaatst.

Het volledig opladen van de batterij duurt ongeveer 2 uur. Wanneer de radio volledig is opgeladen, kan deze ongeveer 10 uur afspelen.

Gebruik van dynamostroom

1. Zorg ervoor dat de telescopische antenne in de ruststand staat voordat u aan de handgreep van de dynamo draait.
2. Haal de handgreep van de dynamo uit de ruststand.
3. Draai de handgreep van de dynamo met ca. 120 omwentelingen per minuut rond, met de klok mee of tegen de klok in, tot de oplaadindicator rood wordt.
4. Onder normale luisteromstandigheden kunt u na 1 minuut opladen met dynamostroom ongeveer 5-7 minuten naar de radio luisteren (in de AMmodus met gebruik van de luidspreker op een gematigd volume).
5. Zorg ervoor dat de handgreep van de dynamo weer in de ruststand staat nadat het opladen is voltooid.

Gebruik van zonne-energie

Belangrijk:
U hoeft de radio niet in te schakelen om gebruik te maken van het zonnepaneel.

1. Als u de batterij van uw MMR-88 wilt opladen met behulp van zoneenergie, plaats de radio dan zo dat het zonnepaneel direct zonlicht kan opvangen. Hoe meer direct zonlicht op het zonnepaneel valt, hoe meer elektriciteit de radio kan genereren om de radio van stroom te voorzien.
2. Pas de positie van de radio aan en probeer ervoor te zorgen dat de oplaadindicator een maximale helderheid bereikt.
3. Het duurt ongeveer 15 uur om de batterij volledig op te laden met direct zonlicht.

Opmerking:
Het zonnepaneel presteert optimaal als de zon recht boven het paneel staat en het zonlicht niet wordt gehinderd door wolken, gebladerte, gordijnen, etc. In bepaalde situaties en onder omstandigheden met weinig licht is het mogelijk dat het zonnepaneel niet effectief is. Het zonnepaneel kan in dit geval niet worden gebruikt als primaire energiebron bij standaard gebruik. Het zonnepaneel is ontworpen als aanvullende energiebron die onder geschikte lichtomstandigheden in de volledige energiebehoefte van de radio kan voorzien.

Het zonnepaneel laadt de batterij alleen op wanneer er natuurlijk zonlicht wordt opgevangen. Het levert geen stroom bij kunstlicht.

Probeer de batterij NIET op te laden door het zonnepaneel direct onder een zonnelamp te plaatsen, dit zal leiden tot onomkeerbare schade aan de radio en aan de behuizing beschadigen. (De garantie zal in dit geval ook vervallen)

De klok instellen

U kunt de klok instellen als de radio is ingeschakeld of uitgeschakeld.

Nadat de radio is opgeladen, zal het display verschijnen met (-: --). Houd BAND / TIJD INSTELLEN ingedrukt tot de uren beginnen te knipperen. Selecteer het uur door op Afstemmen omhoog / omlaag te drukken tot het gewenste uur wordt getoond. Druk nogmaals op BAND / TIJD INSTELLEN om de minuten in te stellen. De minuutindicator knippert nu, druk op Afstemmen omhoog / omlaag tot het gewenste aantal minuten wordt getoond. Druk nogmaals op BAND

24

/ TIJD INSTELLEN om het instellen van de klok te voltooien. De tijd wordt constant weergegeven op het display en de dubbele punt knippert.

Gebruik van de radio

Opmerking:
De MMR-88 beschikt over een functie om de radio na 90 minuten automatisch uit te schakelen.

Schakel de radio in, houd Power ongeveer 1 / 2 second ingedrukt, de radio schakelt in en de indicator voor het automatisch uitschakelen verschijnt op het display om aan te geven dat de radio na 90 minuten automatisch zal uitschakelen. Als u geen gebruik wilt maken van deze functie, houd Power dan iets langer ingedrukt tot de indicator niet langer op het display wordt getoond.

Schakel de radio uit door Power ongeveer 1 / 2 seconde ingedrukt te houden tot het display uitschakelt. De radio toont de tijd nu op het display.

De radio afstemmen – zoeken naar zenders, handmatig afstemmen en voorkeurszenders gebruiken.

Zoeken naar zenders

Schakel de radio in door op Power te drukken. Selecteer de gewenste band door op BAND te drukken.

Houd Afstemmen omhoog / omlaag ongeveer 1 / 2 seconde ingedrukt, de radio zoekt naar de volgende actieve zender. Herhaal deze stap tot de gewenste zender is gevonden.

Handmatig afstemmen

Schakel de radio in door op Power te drukken, selecteer de gewenste band door op Band te drukken.

Druk herhaaldelijk op Afstemmen omhoog / omlaag tot de gewenste frequentie is gevonden.

Voorkeurszenders instellen

1. Schakel de radio in en zoek naar de gewenste zender of stel handmatig af op de gewenste zender, zoals hierboven is beschreven.
2. Houd PRESET ongeveer 2 seconden ingedrukt tot de M (Memory) knippert op het display om de modus voor voorkeurszenders te openen.
3. Als de M (Memory) knippert op het display en de frequentie van de voorkeurszender wordt getoond, druk dan op Afstemmen omhoog / omlaag om de gewenste geheugenpositie te selecteren, zoals getoond op het display.
4. Druk nogmaals op PRESET om het instellen van het geheugen te voltooien. De letter P(preset) en de positie van de gekozen voorkeurszender worden nu op het display getoond. Nadat de P en de positie van de voorkeurszender niet langer worden getoond op het display, kunt u op Afstemmen omhoog / omlaag drukken om af te stemmen op een volgende gewenste zender.
5. Deze radio beschikt in totaal over 19 voorkeurszender die gebruikt kunnen worden voor AM / FM-zenders.

Voorkeurszenders oproepen

1. Schakel de radio in, druk op PRESET om naar de modus voor voorkeurszenders te gaan, het display toont de positie van de laatste voorkeurszender.
2. Druk op Afstemme n omh o o g / om l a g om d e g ewe n s t e voorkeurszender te selecteren.
3. Druk op PRESET om de modus voor voorkeurszenders over te slaan, de P (preset) en de positie van de voorkeurszender worden niet langer getoond op het display. U kunt nu op Afstemmen omhoog / omlaag drukken om naar de volgende gewenste zender te gaan.

Telescopische antenne

De telescopische antenne wordt gebruikt voor de FM-ontvangst. Strek de antenne volledig uit en draai voor de beste FM-ontvangst. De radio beschikt ook over een ingebouwde staafantenne voor AM-ontvangst. Voor de beste AM-ontvangst kan het nodig zijn de radio te verplaatsen.

Schakelaar voor Stereo / Mono

Als de FM-zender die wordt beluisterd een zwak

25

signaal heeft, dan kan er wat ruis hoorbaar zijn. Het is mogelijk deze ruis te verminderen door de radio te forceren de zender in mono, in plaats van stereo, af te spelen.

Houd Display / Mono ingedrukt om naar mono te schakelen. Het stereoicoontje op het LCD-display wordt niet langer getoond.

Opmerking:
FM-stereo is alleen beschikbaar bij gebruik van oortelefoon.

Volumeregeling

Druk op de volumeknoppen (+ / -) om het volume in te stellen.

Informatieweergave

Druk, als de radio is ingeschakeld, op Display. U kunt de informatie over de frequentie en tijd op het scherm tonen.

De AM / FM-afstemstap instellen

In Europa en andere delen van the wereld is de AM-afstemstap 9kHz, in Noord-Amerika is de AM-afstemstap 10kHz. De FM-afstemstap varieert ook van land tot land. Als u de AM / FM-afstemstap wilt aanpassen, volg dan de volgende instructies.

1. Zorg ervoor dat de radio is UITGESCHAKELD, houd PRESET voor ongeveer 2 seconden ingedrukt, het display toont eerst de softwareversie (bijv. P01) en daarna zal de FM-afstemstap, 100 (kHz), op het display knipperen. Druk tijdens het knipperen op Afstemmen omhoog / omlaag om de afstemstap in te stellen op 100 of 50 (kHz). Druk nogmaals op PRESET om de instelling van de FM-afstemstap te bevestigen.
2. Daarna knippert de AM-afstemstap, 10 (kHz), op het display. Druk op Afstemmen omhoog / omlaag om de afstemstap in te stellen op 10 of 9 (kHz). Druk daarna nogmaals op PRESET de instelling van de AMafstemstap te bevestigen.
3. De radio keert na het instellen van de afstemstap terug naar de klokweergave (de radio is uitgeschakeld).

Opmerking:
Alle AM-voorkeurszenders worden gewist als de AM-afstemstap opnieuw wordt ingesteld.

Opmerking:
FM-voorkeurszenders worden niet gewist als de FM-afstemstap opnieuw wordt ingesteld.

Noodsirene

De noodsirene werkt wanneer de radio is ingeschakeld of uitgeschakeld. Houd de knop voor de noodsirene simpelweg voor 1 seconde ingedrukt om de sirene te activeren. De sirene kan worden uitgeschakeld door de knop voor de noodsirene 1 seconde in te drukken of op Power te drukken.

LED-zaklamp

Druk op de knop Zaklamp om door de volgende modi te bladeren:

Hoog → Laag → Knipperen → SOS (noodsignaal in morsecode: drie korte flitsen, drie lange flitsen, drie korte flitsen) **→ Uit**.

Houd de knop Zaklamp ingedrukt om de zaklamp uit te schakelen.

Luisteren met hoofdtelefoon

Als u met een hoofdtelefoon wilt luisteren, steek de stekker van de hoofdtelefoon dan in de hoofdtelefoonuitgang.

De externe luidspreker wordt nu uitgeschakeld.

USB-apparaten opladen

Deze radio heeft aan de rechterkant een USB-A-poort voor het opladen van laagspanningsapparaten met de meegeleverde lithium-ionbatterij. **Deze functie is standaard uitgeschakeld om batterijstroom te besparen en moet handmatig worden ingeschakeld voordat externe USB-apparaten kunnen worden opgeladen**.

Opmerking: De USB-A-oplaadpoort levert een maximale stroom van 0,3 A en kan mogelijk geen apparaten opladen die een hogere minimale stroom vereisen.

26

Een extern USB-apparaat opladen:

1. Zorg ervoor dat de radio is uitgeschakeld.
2. Druk op de **PRESET**-knop. Het display toont de melding 'On' en de afstemindicator knippert om aan te geven dat de oplaadfunctie is ingeschakeld.
3. Sluit de meegeleverde USB-oplaadkabel aan om het opladen te starten.
4. Druk nogmaals op de **PRESET**-knop wanneer het opladen is voltooid. Het display toont de melding 'OFF' om aan te geven dat de oplaadfunctie is uitgeschakeld.

Opmerkingen:

- Als de oplaadfunctie niet handmatig wordt uitgeschakeld, wordt deze automatisch uitgeschakeld wanneer het pictogram dat aangeeft dat de batterij bijna leeg is op het display knippert.
- Als de radio wordt ingeschakeld tijdens het opladen van een USB-apparaat, wordt de oplaadfunctie automatisch uitgeschakeld. U kunt het opladen hervatten door de radio uit te schakelen en de oplaadfunctie handmatig opnieuw in te schakelen.

Draagriem

U kunt de meegeleverde draagriem bevestigen aan de draagriemhouder, zodat u de radio eenvoudig kunt meenemen.

Voorwaardelijke waterbestendigheid

Deze radio is waterbestendig, niet waterdicht. Zorg ervoor dat de rubberen afdekking op de hoofdtelefoonaansluiting, USB-A- en USB-C-poort goed is gesloten wanneer deze niet worden gebruikt.

Meegeleverde accessoires

- Oplaadbare lithium-ionbatterij van 3,7 V en 850 mAh
- USB-A-naar-USB-C-oplaadkabel
- Handriem

Specificaties

Voeding	850mAh oplaadbare lithium-ion batterij (meegeleverd) x 1
	Dynamo-voor het opladen van de oplaadbare lithium batterij.
	Zonnepaneel-voor het opladen van de oplaadbare lithium batterij
Optionele voeding	AC-voedingsadapter met USB-C-connector, (niet meegeleverd)
Audiovermogen	400mW

27

Frequentiebereik	
FM (VHF)	87.50-108 MHz
AM	522-1710 kHz (9kHz tuning step)
	520-1710 kHz (10kHz tuning step)
Antenne	
Telescopische antenne	FM
Ingebouwde ferriet-staafantenne	AM
DC-aansluiting	DC OUT: USB-A 5V / 0,3A (Niet compatibel met de meeste USB-C-oplaadkabels vanwege de lage uitgangsstroom.)
	DC IN: USB-C 5V / 0,5A
Hoofdtelefoonaansluiting	3,5mm diameter, Stereo, 32ohm impedantie
Afmetingen	152 x 85 x 69 mm (B x H x D)
Gewicht	400g (exclusief batterij)
Bedrijfstemperatuurbereik	0°C tot 40°C

※ De streepjescode op het product is als volgt opgebouwd:

aH 18 12 00001
- Serienummer
- Productiemaand
- Productiejaar
- Productcode

aH181200001

Sangean behoudt zich het recht voor de specificaties zonder voorafgaande kennisgeving te wijzigen.

RECYCLING Dit product is voorzien van het selectieve sorteersymbool voor afgedankte elektrische en elektronische apparatuur (WEEE). Dit houdt in dat het product bij het recycleren of ontmantelen ervan behandeld moet worden in overeenstemming met de Europese richtlijn 2012/19/EU om de inwerking van deze operatie op het milieu te minimaliseren.

28

D → Bedienungsanleitung

Wichtige Sicherheitshinweise

1. Lesen Sie sich diese Anleitung durch.
2. Bewahren Sie diese Anleitung auf.
3. Beachten Sie alle Warnhinweise.
4. Befolgen Sie die Anweisungen.
5. Benutzen Sie dieses Gerät nicht in der Nähe von Wasser.
6. Nur mit einem trockenem Tuch reinigen.
7. Blockieren Sie keine Ventilationsöffnungen. Stellen Sie das Gerät entsprechend der Anweisungen des Herstellers auf.
8. Stellen Sie das Gerät nicht in der Nähe von Hitzequellen, wie z. B. Heizungen, Herden oder anderen Geräten die Hitze produzieren (z. B. Verstärker) auf.
9. Wenn Ihr Gerät über einen polarisierten oder geerdeten Stecker verfügt, machen Sie auf keinen Fall diese Sicherheitsfunktion unbrauchbar. Ein polarisierter Stecker hat zwei Flügel, bei denen einer breiter als der andere ist. Verfügt der Stecker über eine Erdung, so ist ein dritter Erdungsflügel vorhanden. Der breite und der Erdungsflügel sind eingebaute Sicherheitsvorrichtungen. Wenn der Netzstecker Ihres Geräts nicht in Ihre Steckdose passt, wenden Sie sich bitte an einen ausgebildeten Elektriker.
10. Schützen Sie das Netzkabel vor Druckeinwirkung, insbesondere am Stecker, Steckdosen oder am Ausgangspunkts des Geräts.
11. Verwenden Sie lediglich vom Hersteller angegebenes Zubehör.
12. Das Gerät darf nur dann mit Wagen, Gestellen, Dreifüßen, Halterungen oder Tischen verwendet werden, wenn diese vom Hersteller entsprechend angegeben wurden oder zusammen mit dem Gerät verkauft wurden. Wenn ein Wagen benutzt wird, muss darauf geachtet werden, dass das Gerät nicht zusammen mit dem Wagen umkippt und Verletzungen verursacht.
13. Ziehen Sie bei Gewittern oder bei längerer Nichtbenutzung den Stecker aus der Steckdose.
14. Wenden Sie sich im War tungsfal l nur an ausgebi ldetes Wartungspersonal. Das Gerät muss in Wartung gegeben werden, nachdem es in irgendeiner Weise beschädigt wurde, wie z. B. bei Beschädigung des Netzkabels, nachdem Flüssigkeit über das Gerät gegossen wurde oder Gegenstände in das Gerät gelangt sind, es herunter gefallen ist, nicht auf normale Weise funktioniert oder Regen bzw. Feuchtigkeit ausgesetzt wurde.
15. Dieses Gerät darf keinen Wassertropfen und -spritzern ausgesetzt werden. Gegenstände die mit Flüssigkeiten gefüllt sind dürfen nicht auf das Gerät gestellt werden.
16. Um Feuer und elektrischen Schlägen vorzubeugen, vermeiden Sie es das Gerät Regen oder Feuchtigkeit auszusetzen.
17. **VORSICHT:** Bei unsachgemäßer Installation der Batterie besteht Explosionsgefahr. Nur durch Batterien des gleichen oder gleichwertigen Typs ersetzen.
18. Batterie vor übermäßiger Hitze wie Sonneneinstrahlung, Feuer oder ähnlichem schützen.

ACHTUNG:
Diese Reparaturhinweise sind nur durch qualifiziertes Fachpersonal durchzuführen. Um die Gefahr von elektrischen Schlägen zu vermeiden, dürfen nur Wartungsarbeiten, die in der Betriebsanleitung angegeben werden durch unqualifizierte Personen vorgenommen werden.

Wichtige Hinweise:

1. Es wird empfohlen, einen Adapter von SANGEAN zu verwenden, der dem auf der Verpackung angegebenen Leistungsbereich entspricht.
2. Bei der Verwendung eines Adapters eines

29

anderen Herstellers kann die Funktionalität des Radios beeinträchtigt werden, z. B. der Empfang von Radiosendern.

3. Wenn ein Adapter verwendet wird, der nicht dem auf der Verpackung angegebenen Leistungsbereich entspricht, ist Folgendes zu beachten:
   (a) Ein leistungsstärkerer PD-Adapter kann zwar verwendet werden, jedoch kann dies die Radiofunktionen, wie etwa den Empfang von Sendern, negativ beeinflussen.
   (b) Ein Adapter mit geringerer Leistung sollte nicht verwendet werden, um unvorhersehbare Risiken zu vermeiden.

Bedienelemente

1. LED-Taschenlampen
2. Solarzelle
3. Ladeanzeige
4. Frequenz-LED-Anzeige
5. LCD-Anzeige
6. Frequenz erhöhen
7. Ein / Aus
8. Frequenz verringern
9. Lautsprecher
10. Notfallsirene
11. Anzeige / Mono
12. Frequenzband / Zeiteinstellung
13. Senderspeicher
14. Lautstärke verringern
15. Lautstärke erhöhen
16. LED-Taschenlampe
17. 3.5-mm-Kopfhörerausgang
18. DC OUT-USB-A-Ladebuchse
19. DC IN-USB-C-Ladebuchse
20. Trageriemenöse
21. Teleskopantenne
22. Dynamogriff
23. Batteriefach

LCD-Anzeigesymbole

Ⓐ Batteriestand
Ⓑ UKW-Stereo-Anzeige
Ⓒ Automatische Abschaltung
Ⓓ Senderspeicher
Ⓔ Uhrzeit und Radiofrequenz
Ⓕ AM / PM-Zeitanzeige
Ⓖ MW-Frequenzband
Ⓗ UKW-Frequenzband

Das MMR-88 wird mit einem wiederaufladbaren Lithium-Ionen-Akku mit 850 mAh betrieben. Bevor Sie das Radio zum ersten Mal verwenden, stellen Sie sicher, dass der Akku vollständig aufgeladen ist.

Legen Sie den mitgelieferten Akku ein

1. Öffnen Sie das Batteriefach auf der Rückseite des Geräts, indem Sie die Abdeckung in Pfeilrichtung aufschieben.
2. Legen Sie den mitgelieferten Akku in das Batteriefach ein. vergewissern Sie sich, dass der Akku mit der in Batteriefachangegebenen Polarität eingelegt wird.

Aufladen des Radios

Bitte verwenden Sie eine der folgenden Methoden, um Ihr Radio aufzuladen.

Verwendung der DC IN-Buchse

Das Radio wird über den mitgelieferten Lithium-Ionen-Akku betrieben, der durch Anschließen einer USB-Stromquelle an die

30

USB-C-Ladebuchse (DC IN) aufgeladen werden kann.

Verwenden Sie eine USB-Stromquelle mit 5V / 0,5A, um ein ordnungsgemäßes Laden zu gewährleisten und Probleme mit dem Akku zu vermeiden.

Ansichten dafür, dass der Akku aufgeladen werden muss, sind verminderte Leistung, Klangverzerrung, stotternde Tonausgabe oder ein blinkendes Batteriesymbol auf dem Display.

So laden Sie den Akku auf:

1. Schließen Sie das USB-C-Ende des mitgelieferten Ladekabels an die USB-C-Buchse auf der rechten Seite des Radios an.
2. Verbinden Sie das andere Ende mit einer USB-A-Stromquelle, z. B. einem PC, USB-Ladegerät oder einer Powerbank.

Wenn der Ladevorgang beginnt, erscheint eine Ladeanimation auf dem Display und die Ladeanzeige leuchtet auf.

Ist der Ladevorgang abgeschlossen, stoppt die Animation und die Anzeige erlischt.

Ist kein wiederaufladbarer Akku eingelegt, erscheint keine Ladeanimation.

Wenn das Radio ausgeschaltet ist und kein Akku eingelegt ist, blinkt die rote Ladeanzeige, um anzuzeigen, dass kein Akku vorhanden ist.

Die Ladezeit beträgt ca. 2 Stunden für eine vollständige Ladung. Bei voll geladenem Akku beträgt die Wiedergabezeit etwa 10 Stunden.

Verwendung von Dynamostrom

1. Vergewissern Sie sich, dass die Teleskopantenne eingezogen ist, bevor Sie am Dynamogriff drehen.
2. Nehmen Sie den Dynamogriff von der Ruheposition.
3. Drehen Sie am Dynamogriff mit ca. 120 Drehungen pro Minute, entweder im oder entgegen dem Uhrzeigersinn, bis die Lade-LEDAnzeige rot aufleuchtet.
4. Unter normalen Umständen können Sie das Radio nach 1 Minute Aufladen mit dem Dynamo für ca. 5-7 Minuten (im MW-Band beimoderater Lautstärke) benutzen.
5. Vergewissern Sie sich, dass der Griff wieder in die Ruheposition gestellt wird, nachdem Sie mit dem Aufladen fertig sind.

Verwendung von Solarstrom

Wichtig:
Das Radio muss nicht eingeschaltet werden, um Solarstrom zu beziehen.

1. Um den Akku des MMR-88 mit Solarstrom aufzuladen, stellen Sie es in eine Position, in der die Solarzelle direkt den Sonnenstrahlen ausgesetzt werden. Je mehr direktes Sonnenlicht vorhanden ist, desto mehr Elektrizität kann zum Betrieb des Radios erzeugt werden.
2. Richten Sie dei Position des Radios aus, um die maximale Helligkeit der CHARGE-LED-Anzeige zu erhalten.
3. Es werden ca. 15 Stunden benötigt, um das Radio unter direktem Sonnenlicht vollständig aufzuladen.

Hinweis:
Eine optimale Leistung kann erreicht werden, wenn das Sonnenlicht direkt von oben auf die Solarzelle einfällt und es nicht durch Wolken, Laub oder Vorhänge etc. behindert wird. In bestimmten Situationen und bei schlechten Lichtverhältnissen ist die Solarzelle nicht effektiv und sollte nicht als Hauptstromquelle für den normalen Gebrauch verwendet werden.

Die Solarzelle ist dazu konzipiert als ergänzende Energiequelle benutzt zu werden und kann unter geeigneten Lichtbedingungen bis zu 100% des Energiebedarfs des Radios decken.

Die Solarzelle lädt den Akku nur bei natürlichem Sonnenlicht auf. Es ist nicht möglich das Radio mit künstlichem Licht aufzuladen. Versuchen Sie NICHT den Akku aufzuladen, indem Sie die Solarzelle direkt unter eine Sonnenlampe stellen. Dies kann dazu führen, dass irreversible Schäden am Radio entstehen und das Gehäuse beschädigt wird. (Dabei erlischt der Garantieanspruch)

31

Einstellen der Uhrzeit

Sie können die Uhrzeit einstellen, wenn das Radio ein- oder ausgeschaltet ist.

Nachdem das Radio aufgeladen ist, erscheint (-: --) in der Anzeige. Halten Sie die BAND / TIME SET-Taste gedrückt, bis die Stundenziffern anfangen zu blinken. Stellen Sie die Stundenzeit ein, indem Sie die Frequenztasten betätigen, bis die gewünschte Stundenzeit angezeigt wird. Betätigen Sie die BAND / TIME SET-Taste erneut zum Einstellen der Minuten. Die Minutenziffern fangen an zu blinken. Benutzen Sie die Frequenztasten zum Einstellen der gewünschten Minutenzeit. Betätigen Sie die BAND / TIME SET-Taste erneut, um die Uhrzeiteinstellung abzuschließen. Die Uhrzeit wird dann mit einem blinkenden Doppelpunkt angezeigt.

Radiobetrieb

Hinweis:
Das MMR-88 verfügt über eine automatische 90-Minuten-Abschaltungsfunktion.

Schalten Sie das Radio ein und halten Sie die EIN / AUS-Taste für ca. 1 / 2 Sekunde gedrückt. Das Radio wird dann eingeschaltet und das Abschaltungssymbol erscheint in der Anzeige. Nach 90 Minuten schaltet sich das Radio dann automatisch aus. Wenn Sie diese Funktion nicht aktivieren wollen, halten Sie die EIN / AUS-Taste ein wenig länger gedrückt, bis das Abschaltungssymbol verschwindet.

Schalten Sie das Radio aus, indem Sie die EIN / AUS-Taste für ca. 1 / 2 Sekunde gedrückt halten und die Anzeige ausgeht. In der Anzeige des Radios erscheint dann die Uhrzeit.

Frequenz einstellen-Sendersuche Manuelle Suche und Senderspeicher aufrufen

Sendersuche

Benutzen Sie die EIN / AUS-Taste zum Einschalten des Radios.

Wählen Sie das gewünschte Frequenzband durch Betätigen der BANDTaste. Halten Sie die Frequenztasten für ca. 1 / 2 Sekunde gedrückt und das Radio sucht nach dem nächsten aktiven Sender. Wiederholen Sie den Vorgang solange, bis der gewünschte Sender gefunden wird.

Manuelle Sendersuche

Schalten Sie das Radio ein, indem Sie die EIN / AUS-Taste betätigen. Wählen Sie das gewünschte Frequenzband, indem Sie die BANDTaste betätigen.

Betätigen Sie die Frequenztasten solange, bis Sie die gewünschte Frequenz gefunden haben.

Sender speichern

1. Schalten Sie das Radio ein und benutzen Sie die oben beschriebenen Suchmethoden zur Auswahl des gewünschten Senders.
2. Halten Sie die PRESET-Taste für ca. 2 Sekunden gedrückt, bis M (Memory) in der Anzeige aufblinkt und das Gerät in den Speichermodus geht.
3. Wenn M (Memory) in der Anzeige zusammen mit der Frequenz des vorigen Senderspeichers blinkt, benutzen Sie die Frequenztasten zur Auswahl der gewünschten Speicherposition (siehe Anzeige).
4. Betätigen Sie die PRESET-Taste erneut, um die Einstellung abzuschließen und in der Anzeige erscheint ein P (Preset) und die gewählte Speicherposition. Nachdem das P und die Speicherposition von der Anzeige verschwinden, können Sie die Frequenztasten erneut benutzen, um den nächsten gewünschten Sender zu wählen.
5. Dieses Radio bietet insgesamt 19 Senderspeicher, die beliebig für MW / UKW zur Verfügung stehen.

Abruf gespeicherter Sender

1. Schalten Sie das Radio ein und betätigen Sie die PRESET-Taste, um in den Speichermodus zu gehen. In der Anzeige erscheint die zuletzt benutzte Speicherposition.
2. Benutzen Sie die Frequenztasten zur Auswahl des gewünschten Senderspeichers.
3. Betätigen Sie die PRESET-Taste, um den Speichermodus zu verlassen und das P (Preset) verschwindet zusammen mit der

32

Speicherposition. Sie können dann die Frequenztasten zum Einstellen des nächsten gewünschten Senders benutzen.

Teleskopantenne

Die Teleskopantenne dient dem UKW-Empfang. Ziehen Sie die Antenne vollständig heraus und richten Sie sie aus, um einen optimalen UKW-Empfang zu gewährleisten. Eine eingebaute direktional Ferritstabantenne dient dem MW-Empfang. Um einen optimalen MWEmpfang zu gewährleisten, kann es notwendig das Radio auszurichten.

Stereo / Mono-Schalter

Wenn der eingestellte UKW-Radiosender nur über ein schwaches Signal verfügt, kann u. U. ein Rauschen hörbar sein. Es ist möglich solche Störgeräusche zu reduzieren, indem der Empfang von Stereo auf Mono umgestellt wird.

Halten Sie die Display / Mono-Taste gedrückt, um auf Mono-Empfang zu schalten. Das Stereo-Symbol in der LCD-Anzeige verschwindet.

Hinweis:
UKW-Stereo ist lediglich über Kopfhörer verfügbar.

Lautstärkeregelung

Benutzen Sie die Lautstärketasten (+ / -) zum Einstellen des gewünschten Lautstärke Niveaus.

Bildschirmanzeige

Wenn das Radio eingeschaltet ist, betätigen Sie die DISPLAY-Taste. Sie können die angezeigten Informationen von Senderfrequenz auf Uhrzeit schalten.

Einstellen der MW / UKW-Frequenzstufen

In Europa und anderen Teilen der Welt ist die MW-Frequenzstufe 9kHz. In Nordamerika beträgt sie dagegen 10kHz. Die UKW-Frequenzstufen sind von Land zu Land unterschiedlich. Um die MW / UKW-Frequenzstufen zu ändern, gehen Sie bitte wie folgt vor.

1. Wenn das Radio ausgeschaltet ist, halten Sie die PRESET-Taste für ca. 2 Sekunden gedrückt und in der Anzeige erscheint zunächst die Software-Version (e.g. P01) und daraufhin fängt die UKWFrequenzstufe 100 (kHz) an zu blinken. Während die Anzeige blinkt, benutzen sie die Frequenztasten zur Auswahl zwischen 100 und 50 (kHz). Betätigen Sie die PRESET-Taste erneut zur Auswahl der gewünschten UKW-Frequenzstufe.
2. In der Anzeige fängt dann die MW-Frequenzstufe 10 (kHz) an zu blinken. Benutzen Sie die Frequenztasten zur Auswahl zwischen 10 und 9 (kHz). Betätigen Sie die PRESET-Taste erneut zur Auswahl der gewünschten MW-Frequenzstufe.
3. Das Radio geht dann zurück in den Uhrzeitmodus (Radio ist ausgeschaltet).

Hinweis:
Durch das Ändern der MW-Frequenzstufe werden alle gespeicherten MW-Sender gelöscht.

Hinweis:
Durch das Ändern der UKW-Frequenzstufe werden di e gespeicherten UKW-Sender dagegen nicht gelöscht.

Notfallsirene

Die Notfallsirene kann benutzt werden, wenn das Radio ein- oder ausgeschaltet ist. Halten Sie einfach die Notfallsirenentaste für 1 Sekunde gedrückt und die Sirene wird solange aktiviert, bis Sie die Taste erneut für 1 Sekunde gedrückt halten oder die EIN / AUS-Taste betätigen.

LED-Taschenlampe

Drücken Sie die Taschenlampen-Taste, um zwischen den folgenden Modi zu wechseln:

Hell → Gedimmt → Blinkend → SOS (Morse-Notruf: drei kurze, drei lange, drei kurze Lichtsignale) **→ Aus**.

Halten Sie die Taschenlampen-Taste jederzeit gedrückt, um die Taschenlampe auszuschalten.

33

Benutzung der Kopfhörer

Schließen Sie die Kopfhörer, für nicht-störendes Musikhören, am Kopfhöreranschluss an.

Dadurch wird die Audioausgabe der Lautsprecher unterbunden.

Aufladen externer USB-Geräte

Dieses Radio verfügt über eine USB-A-Buchse auf der rechten Seite zum Laden von Geräten mit niedriger Stromaufnahme unter Verwendung des eingebauten Akkus. **Um die Akkuleistung zu schonen, ist diese Funktion standardmäßig deaktiviert und muss vor dem Aufladen externer USB-Geräte manuell aktiviert werden**.

Hinweis: Die Ladebuchse liefert maximal 0,3A. Geräte, die eine höhere Mindeststromstärke benötigen, können möglicherweise nicht aufgeladen werden.

So laden Sie ein externes USB-Gerät:

1. Schalten Sie das Radio aus.
2. Drücken Sie die **PRESET-Taste**. Auf dem Display erscheint „On" und die Tuning-LED blinkt, was bedeutet, dass die Ladefunktion aktiviert ist.
3. Schließen Sie das mitgelieferte USB-Ladekabel an, um mit dem Ladevorgang zu beginnen.
4. Wenn das Laden abgeschlossen ist, drücken Sie erneut die **PRESET-Taste**. Auf dem Display erscheint „OFF", was bedeutet, dass die Ladefunktion deaktiviert wurde.

Hinweise:

- Wird die Ladefunktion nicht manuell deaktiviert, schaltet sie sich automatisch aus, sobald das Symbol für einen leeren Akku im Display blinkt.
- Wird das Radio während des Ladens eines USB-Geräts eingeschaltet, wird die Ladefunktion automatisch deaktiviert. Um den Ladevorgang fortzusetzen, schalten Sie das Radio aus und aktivieren Sie die Ladefunktion erneut manuell.

Trageriemenöse

Sie können den mitgelieferten Trageriemen für den einfachen Transport an der dafür vorgesehenen Öse befestigen.

Bedingt wasserabweisend

Dieses Radio ist wasserabweisend, aber nicht wasserdicht. Achten Sie darauf, dass die Gummiabdeckung über den Kopfhörer-, USB-A- und USB-C-Anschlüssen fest verschlossen ist, wenn diese nicht verwendet werden.

Mitgeliefertes Zubehör

- Wiederaufladbarer Lithium-Ionen-Akku, 3,7 V / 850 mAh
- USB-A-auf-USB-C-Ladekabel
- Handschlaufe

Technische Daten

Stromversorgung	850mAh Lithium-Ionen-Akku (mitgeliefert) x 1
	Dynamo-zum Aufladen der Lithium-Akkus
	Solarzelle-zum Aufladen der Lithium-Akkus
Optionale Stromversorgung	Netzadapter mit USB-C-Anschluss (nicht im Lieferumfang enthalten)
Audioausgabe	400mW

34

Frequenzbereich	
UKW (VHF)	87.50-108 MHz
MW	522-1710 kHz (9kHz tuning step)
	520-1710 kHz (10kHz tuning step)
Antenne	
Teleskopantenne	UKW
Eingebaute Ferritstabantenne	MW
DC-Anschluss	DC OUT (USB-A): 5V / 0,3A (Nicht kompatibel mit den meisten USB-C-Ladekabeln aufgrund der geringen Stromabgabe.)
	DC IN (USB-C): 5V / 0,5A
Kopfhöreranschluss	3.5mm, Stereo, 32Ohm Impedanz
Abmessungen	152 x 85 x 69 mm (B x H x T)
Gewicht	400g (ohne Akku)
Betriebstemperaturbereich	0°C bis 40°C

※ Folgender Barcode ist am Gerät angebracht:

aH 18 12 00001
- Seriennummer
- Herstellungsmonat
- Herstellungstag
- Produkt-Code

aH181200001

Sangean behält sich das Recht vor, die technischen Daten ohne Vorankündigung zu ändern.

RECYCLING Dieses Produkt ist mit dem Symbol für die getrennte Entsorgung von elektrischen und elektronischen Geräten (WEEE) gekennzeichnet. Dies bedeutet, dass das Produkt gemäß der Europäischen Richtlinie 2012/19/EU entsorgt wird, damit es recycelt und demontiert und die Auswirkungen auf die Umwelt minimiert werden können.

35

FIN → Käyttöohje

Tärkeitä turvaohjeita

1. Lue nämä ohjeet.
2. Säilytä nämä ohjeet.
3. Huomioi kaikki varoitukset.
4. Noudata kaikkia ohjeita.
5. Älä käytä tätä laitetta veden läheisyydessä.
6. Puhdista vain kuivalla liinalla.
7. Älä tuki tuuletusaukkoja. Asenna valmistajan ohjeiden mukaisesti.
8. Älä asenna lähelle lämmönlähteitä, kuten lämpöpatereiden, lieisen tai vastaavien laitteiden läheisyyteen (mukaan lukien vahvistimet), jotka tuottavat lämpöä.
9. Älä ohita polarisoidun tai maadoitetun pistokkeen turvakytkentää. Polarisoidussa pistokkeessa on kaksi piikkä, joista toinen on leveämpi Maadoitetussa pistokkeessa on kaksi piikkä ja maadoitusnasta. Leveä piikki tai kolmas piikki on tarkoitettu turvallisuuden takaamiseksi. Jos pistoke ei sovi pistorasiaan, ota yhteys sähköasentajaan.
10. Suojaa virtajohto niin, ettei sen päällä kävellä ja ettei se joudu puristuksiin. Pyri välttämään jatkojohtoja.
11. Käytä vain valmistajan hyväksymiä lisälaitteita / tarvikkeita.
12. Varmista ennen käyttöä, että laite asetettu vakaalle alustalle. Käytä ainoastaan valmistajan hyväksymiä jalustoja, kannattimia tai kiinnikkeitä.
13. Irrota laite sähköverkosta ukkosen ajaksi tai silloin, kun laitetta ei käytetä pitkiin aikoihin.
14. Ota kaik