WORX

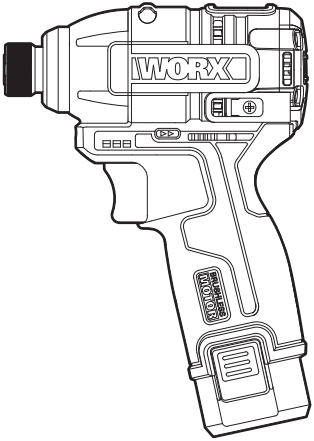

WU132X WU132X.X

- Lithium-Ion brushless impact driver **EN**
- Lithium-Ionen-Akku-Schlagbohrschrauber (bürstenlos) **DE**

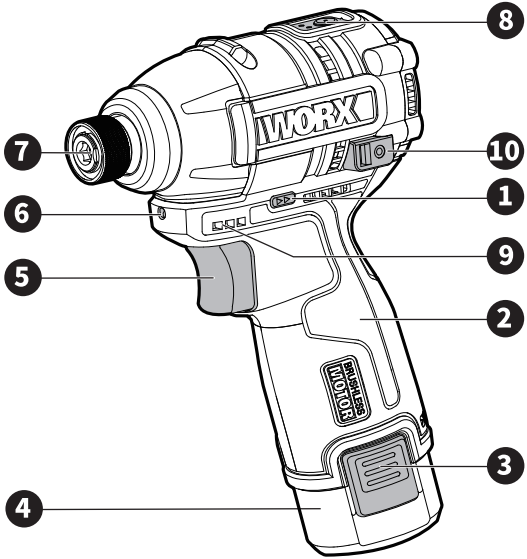
8
WORX
7
10
1
6
9
5
2
BRUSHLESS MOTOR
3
4

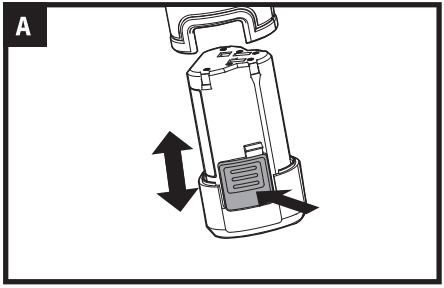

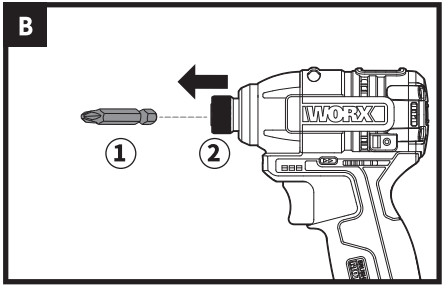

▶ **1. Driver bits 2. Socket**

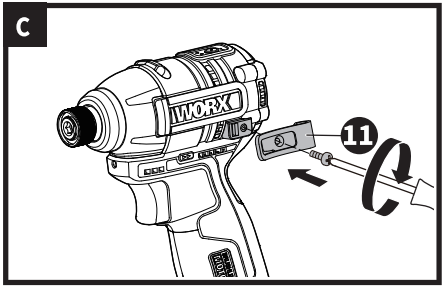

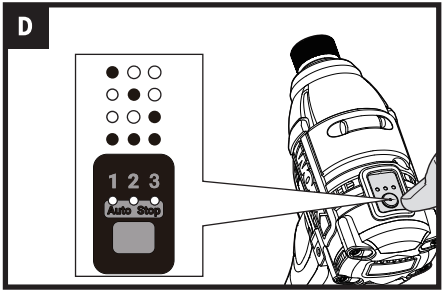

PRODUCT SAFETY
GENERAL POWER TOOL SAFETY WARNINGS

WARNING Read all safety warnings, instructions, illustrations and specifications provided with this power tool. Failure to follow all instructions listed below may result in electric shock, fire and/or serious injury.

Save all warnings and instructions for future reference. The term "power tool" in the warnings refers to your mains-operated (corded) power tool or battery-operated (cordless) power tool.

1) Work area safety

a) **Keep work area clean and well lit.** Cluttered or dark areas invite accidents.

b) **Do not operate power tools in explosive atmospheres, such as in the presence of flammable liquids, gases or dust.** Power tools create sparks which may ignite the dust or fumes.

c) **Keep children and bystanders away while operating a power tool.** Distractions can cause you to lose control.

2) Electrical safety

a) **Power tool plugs must match the outlet. Never modify the plug in any way. Do not use any adapter plugs with earthed (grounded) power tools.** Unmodified plugs and matching outlets will reduce risk of electric shock.

b) **Avoid body contact with earthed or grounded surfaces, such as pipes, radiators, ranges and refrigerators.** There is an increased risk of electric shock if your body is earthed or grounded.

c) **Do not expose power tools to rain or wet conditions.** Water entering a power tool will increase the risk of electric shock.

d) **Do not abuse the cord. Never use the cord for carrying, pulling or unplugging the power tool. Keep cord away from heat, oil, sharp edges or moving parts.** Damaged or entangled cords increase the risk of electric shock.

e) **When operating a power tool outdoors, use an extension cord suitable for outdoor use.** Use of a cord suitable for outdoor use reduces the risk of electric shock.

f) **If operating a power tool in a damp location is unavoidable, use a residual current device (RCD) protected supply.** Use of an RCD reduces the risk of electric shock.

3) Personal safety

a) **Stay alert, watch what you are doing and use common sense when operating a power tool. Do not use a power tool while you are tired or under the influence of drugs, alcohol or medication.** A moment of inattention while operating power tools may result in serious personal injury.

b) **Use personal protective equipment. Always wear eye protection.** Protective equipment such as dust mask, non-skid safety shoes, hard hat, or hearing protection used for appropriate conditions will reduce personal injuries.

c) **Prevent unintentional starting. Ensure the switch is in the off-position before connecting to power source and/or battery pack, picking up or carrying the tool.** Carrying power tools with your finger on the switch or energising power tools that have the switch on invites accidents.

d) **Remove any adjusting key or wrench before turning the power tool on.** A wrench or a key left attached to a rotating part of the power tool may result in personal injury.

e) **Do not overreach. Keep proper footing and balance at all times.** This enables better control of the power tool in

unexpected situations.

f) **Dress properly. Do not wear loose clothing or jewellery. Keep your hair and clothing away from moving parts.** Loose clothes, jewellery or long hair can be caught in moving parts.

g) **If devices are provided for the connection of dust extraction and collection facilities, ensure these are connected and properly used.** Use of dust collection can reduce dust-related hazards.

h) **Do not let familiarity gained from frequent use of tools allow you to become complacent and ignore tool safety principles.** A careless action can cause severe injury within a fraction of a second.

4) Power tool use and care

a) **Do not force the power tool. Use the correct power tool for your application.** The correct power tool will do the job better and safer at the rate for which it was designed.

EN

b) **Do not use the power tool if the switch does not turn it on and off.** Any power tool that cannot be controlled with the switch is dangerous and must be repaired.

c) **Disconnect the plug from the power source and/ or remove the battery pack, if detachable, from the power tool before making any adjustments, changing accessories, or storing power tools.** Such preventive safety measures reduce the risk of starting the power tool accidentally.

d) **Store idle power tools out of the reach of children and do not allow persons unfamiliar with the power tool or these instructions to operate the power tool.** Power tools are dangerous in the hands of untrained users.

e) **Maintain power tools and accessories. Check for misalignment or binding of moving parts, breakage of parts and any other condition that may affect the power tool's operation.** If damaged, have the power tool repaired before use. Many accidents are caused by poorly maintained power tools.

f) **Keep cutting tools sharp and clean.** Properly maintained cutting tools with sharp cutting edges are less likely to bind and are easier to control.

g) **Use the power tool, accessories and tool bits etc. in accordance with these instructions, taking into account the working conditions and the work to be performed.** Use of the power tool for operations different from those intended could result in a hazardous situation.

h) **Keep handles and grasping surfaces dry, clean and free from oil and grease.** Slippery handles and grasping surfaces do not allow for safe handling and control of the tool in unexpected situations.

5) Battery tool use and care

a) **Recharge only with the charger specified by the manufacturer.** A charger that is suitable for one type of battery pack may create a risk of fire when used with another battery pack.

b) **Use power tools only with specifically designated battery packs.** Use of any other battery packs may create a risk of injury and fire.

c) **When battery pack is not in use, keep it away from other metal objects, like paper clips, coins, keys, nails, screws or other small metal objects, that can make a connection from one terminal to another.** Shorting the battery terminals together may cause burns or a fire.

d) **Under abusive conditions, liquid may be ejected from the battery; avoid contact. If contact accidentally occurs, flush with water. If liquid contacts eyes, additionally seek medical help.** Liquid ejected from the battery may cause irritation or burns.

e) **Do not use a battery pack or tool that is damaged or modified.** Damaged or modified batteries may exhibit unpredictable behaviour resulting in fire, explosion or risk of injury.
f) **Do not expose a battery pack or tool to fire or excessive temperature.** Exposure to fire or temperature above 130 °C may cause explosion.
g) **Follow all charging instructions and do not charge the battery pack or tool outside the temperature range specified in the instructions.** Charging improperly or at temperatures outside the specified range may damage the battery and increase the risk of fire.

6) **Service**
a) **Have your power tool serviced by a qualified repair person using only identical replacement parts.** This will ensure that the safety of the power tool is maintained.
b) **Never service damaged battery packs.** Service of battery packs should only be performed by the manufacturer or authorized service providers.

SCREWDRIVER SAFETY WARNING

1. **Hold the power tool by insulated gripping surfaces, when performing an operation where the fastener may contact hidden wiring.** Fasteners contacting a “live” wire may make exposed metal parts of the power tool “live” and could give the operator an electric shock.

SAFETY WARNINGS FOR BATTERY PACK

a) **Do not dismantle, open or shred cells or battery pack.**
b) **Do not short-circuit a battery pack. Do not store battery packs haphazardly in a box or drawer where they may short-circuit each other or be short-circuited by conductive materials.** When battery pack is not in use, keep it away from other metal objects, like paper clips, coins, keys, nails, screws or other small metal objects, that can make a connection from one terminal to another. Shorting the battery terminals together may cause burns or a fire.
c) **Do not expose battery pack to heat or fire. Avoid storage in direct sunlight.**
d) **Do not subject battery pack to mechanical shock.**
e) **In the event of battery leaking, do not allow the liquid to come into contact with the skin or eyes. If contact has been made, wash the affected area with copious amounts of water and seek medical advice.**
f) **Keep battery pack clean and dry.**
g) **Wipe the battery pack terminals with a clean dry cloth if they become dirty.**
h) **Battery pack needs to be charged before use. Always refer to this instruction and use the correct charging procedure.**
i) **Do not maintain battery pack on charge when not in use.**
j) **After extended periods of storage, it may be necessary to charge and discharge the battery pack several times to obtain maximum performance.**
k) **Recharge only with the charger specified by Worx. Do not use any charger other than that specifically provided for use with the equipment.**
l) **Do not use any battery pack which is not designed for use with the equipment.**
m) **Keep battery pack out of the reach of children.**
n) **Retain the original product literature for future reference.**
o) **Remove the battery from the equipment when not in use.**
p) **Dispose of properly.**
q) **Do not mix cells of different manufacture, capacity, size or type within a device.**

r) **Keep the battery away from microwaves and high pressure.**
s) **Warning! Do not use non-rechargeable batteries.**

SYMBOLS

	To reduce the risk of injury, user must read instruction manual
	Warning
	Wear ear protection
	Wear eye protection
	Wear dust mask
	Do not burn
	Batteries may enter water cycle if disposed improperly, which can be hazardous for ecosystem. Do not dispose of waste batteries as unsorted municipal waste.

Li-Ion Li-Ion	Li-Ion battery. This product has been marked with a symbol relating to 'separate collection' for all battery packs and battery pack. It will then be recycled or dismantled in order to reduce the impact on the environment. Battery packs can be hazardous for the environment and for human health since they contain hazardous substances.

COMPONENT LIST

1.	**FORWARD, REVERSE ROTATION AND LOCK CONTROL**
2.	**SOFT GRIP HANDLE**
3.	**BATTERY PACK LATCH**
4.	**BATTERY PACK ***
5.	**ON/OFF SWITCH WITH VARIABLE SPEED CONTROL**
6.	**LED LIGHT**
7.	**COLLET LOCKING SLEEVE**
8.	**RPM ADJUSTMENT BUTTON**
9.	**POWER INDICATOR**
10.	**ATTACHMENT POINT**
11.	**BELT HOOK**

*** Not all the accessories illustrated or described are included in standard delivery.**

TECHNICAL DATA

	WU132X WU132X.X**
Voltage	12V ⎓ Max***
Rated no load speed	0-1600/2900/3600/min
Rated impact rate	0-2100/4200bpm
Max torque	160Nm
Chuck capacity	6.35mm
Weight (bare tool)	0.75kg

** X=1-999，A-Z，M1-M9 there are only used for different customers, there are no safe relevant changes between these models
***Voltage measured without workload. Initial battery voltage reaches maximum of 12 volts. Nominal voltage is 10.8 volts

SUGGESTED BATTERIES AND CHARGERS

Category	Type	Capacity
12V Battery	WA3506	2.0Ah
	WA3511	2.5Ah
	WA3534	4.0Ah
12V Charger	WA3713	1.5A
	WA3803	3.0A

We recommend that you purchase your accessories from the same store that sold you the tool. Choose the type according to the work you intend to undertake. Refer to the accessory packaging for further details. Store personnel can assist you and offer advice.

OPERATING INSTRUCTIONS

NOTE: Before using the tool, read the instruction book carefully.

Intended use:
This tool is intended for the fastening and loosening of bolts, nuts and various threaded fasteners.

BEFORE PUTTING INTO OPERATION
A) BATTERY CHARGING

EN

The battery charger supplied is matched to the Li-ion battery installed in the machine. Do not use another battery charger. The Li-ion battery is protected against deep discharging. When the battery is empty, the machine is switched off by means of a protective circuit: The chuck no longer rotates. In a warm environment or after heavy use, the battery pack may become too hot to permit charging. Allow time for the battery to cool down before recharging.
When the battery is charged for the first time and after prolonged storage, the battery will only accept approximately 60% charge. However, after several charge and discharge cycles the battery will accept a 100% charge.

B)TO REMOVE OR INSTALL BATTERY PACK (SEE A)
Depress the battery pack release button to release and slide the Battery Pack (4) out from your tool. After recharge, slide

it back into your tool. A simple push and slight pressure will be sufficient.

OPERATION

1.TO INSTALL BITS

This tool is equipped with a quick-change chuck, which allows the screwdriver bit to be directly inserted and secured at the innermost end of the sleeve during installation.

2.TO REMOVE BITS

When removing the screwdriver bit, pull the socket in the direction of the arrow shown in Fig. B and pull the screwdriver bit out.

3. SWITCH LOCK

A completely new electromagnetic directional technique is used for the switch lock, which is more reliable than the mechanical directional structure; the power supply of machine will be completely cut off when the shift lever is in the middle position, and the machine will not start when forcibly pressing the button;

This function is helpful to prevent the machine from accidental startup when it is not in use.

EN

4. REVERSIBLE

For drilling and screw driving use forward rotation marked " ◁◁ " (lever is moved to the left). Only use reverse rotation marked " ▷▷ " (lever is moved to the right) to remove screws or release a jammed drill bit.

Warning: Never change the direction of rotation when the chuck is rotating, wait until it has stopped!

5. LED LIGHT (6)

To turn on the light simply press the On/Off Switch (5). When you release the On/Off Switch, the light will be off.

LED lighting increases visibility-great for dark or enclosed area.It will flash when power gets low.

6. Installing the belt hook (11) (see Fig.C)

Place the hook at the attachment point (10) and secure it with screws.

7. RPM ADJUSTMENT BUTTON (8) (See Fig. D)

This tool comes with three gears for rpm adjustment and smart thin iron self-stop adjustment, which facilitates the operator to operate the machine and perform work better.

By quickly pressing the button briefly, you can switch between the 1/2/3 gear. Press and hold the button to switch to the intelligent thin-iron self-stop mode.(All indicator lights on)

Function	Max. Impact Rate	Function	Application
Thin iron self-stop function	The tool stops as soon as the impact starts.	This mode helps to avoid over-tightening the screws. It also increases the speed and improves the quality. The tool drives screw to rotate at high speed and stops as soon as the impact starts.	Securely tighten the self-drilling screw into the thin metal plate with good finish

Note: The automatic speed control function only works when the switch trigger is fully pushed.
Note: Push the switch trigger and then press the button when all indicators are OFF on the panel.
Note: All lights are OFF on the switch panel when the tool is turned off to save battery power. Start the machine by pulling the switch, and the relevant application mode and speed adjustment gear can be viewed.

MAINTENANCE

Your power tool requires no additional lubrication or maintenance.

There are no user serviceable parts in your power tool. Never use water or chemical cleaners to clean your power tool. Wipe clean with a dry cloth. Always store your power tool in a dry place. Keep the motor ventilation slots clean. Keep all working controls free of dust. Occasionally you may see sparks through the ventilation slots. This is normal and will not damage your power tool.

FOR BATTERY TOOLS

The operating temperature of tools and battery is -20°C - 60°C.
The storage temperature of tools and battery is 0°C - 45°C.
The recommended ambient temperature range for the charging system during charging is 0°C-40°C.

ENVIRONMENTAL PROTECTION

Disposal

The machine, its accessories and packaging materials should be sorted for environmentally friendly recycling. The plastic components are labeled for categorized recycling.

PRODUKTSICHERHEIT
ALLGEMEINE SICHERHEITSWARNUNGEN FÜR ELEKTROWERKZEUGE

WARNUNG Lesen Sie alle Sicherheitshinweise, Anleitungen, Abbildungen und Spezifikationen, die mit diesem Elektrowerkzeug geliefert werden. Die Nichtbeachtung der nachstehenden Anweisungen kann zu Elektroschlag, Brand und/oder schweren Verletzungen führen.

Bewahren Sie alle Warnhinweise und Anleitungen für zukünftige Referenz auf. Der Begriff "Elektrowerkzeug" in den Warnungen bezieht sich auf Ihr netzbetriebenes (kabelgebundenes) oder akkubetriebenes (kabelloses) Elektrowerkzeug.

1) Sicherheit am Arbeitsplatz

a) Arbeitsbereich sauber und gut beleuchtet halten. Unordnung und dunkle Bereiche können zu Unfällen führen.

DE **b) Elektrowerkzeuge nicht in explosionsgefährdeten Umgebungen betreiben, z. B. in Gegenwart von brennbaren Flüssigkeiten, Gasen oder Stäuben.** Elektrowerkzeuge erzeugen Funken, die Stäube oder Dämpfe entzünden können.

c) Kinder und Zuschauer fernhalten, wenn Sie ein Elektrowerkzeug bedienen. Ablenkungen können dazu führen, dass Sie die Kontrolle über das Werkzeug verlieren.

2) Elektrische Sicherheit

a) Stecker des Elektrowerkzeugs muss zur Steckdose passen. Stecker niemals verändern. Keine Adapterstecker mit geerdeten Elektrowerkzeugen verwenden. Unveränderte Stecker und passende Steckdosen verringern die Gefahr eines Elektroschlags.

b) Körperkontakt mit geerdeten Oberflächen wie Rohren, Heizkörpern, Herden und Kühlschränken vermeiden. Besteht ein erhöhtes Risiko eines Elektroschlags, wenn Ihr Körper geerdet ist.

c) Elektrowerkzeuge nicht Regen oder Nässe aussetzen. Eindringen von Wasser in ein Elektrowerkzeug erhöht die Gefahr eines Elektroschlags.

d) Schonend mit dem Kabel umgehen. Kabel niemals zum Tragen, Ziehen oder Herausziehen des Steckers verwenden. Kabel fern von Hitze, Öl, scharfen Kanten oder beweglichen Teilen halten. Beschädigte oder verwirrte Kabel erhöhen die Gefahr eines Elektroschlags.

e) Bei Betrieb im Freien ein für den Außeneinsatz geeignetes Verlängerungskabel verwenden. Ein geeignetes Kabel verringert die Gefahr eines Elektroschlags.

f) Ist der Betrieb an einem feuchten Standort unvermeidbar, eine mit einem Fehlerstromschutzschalter (RCD) geschützte Stromversorgung verwenden. Ein RCD verringert die Gefahr eines Elektroschlags.

3) Persönliche Sicherheit

a) Wachsam sein, aufmerksam bleiben und umsichtig handeln beim Betrieb eines Elektrowerkzeugs. Ein Elektrowerkzeug nicht benutzen, wenn Sie müde sind oder unter dem Einfluss von Drogen, Alkohol oder Medikamenten stehen. Ein Moment der Unaufmerksamkeit kann zu schweren Verletzungen führen.

b) Persönliche Schutzausrüstung verwenden. Immer Schutzbrille tragen. Schutzausrüstung wie Staubmaske, rutschfeste Sicherheitsschuhe, Schutzhelm oder Gehörschutz unter entsprechenden Bedingungen verringert Personenschäden.

c) Unbeabsichtigtes Starten verhindern. Sicherstellen, dass der Schalter in der Aus-Position ist, bevor das Werkzeug an die Stromquelle und/oder den Akkupack angeschlossen, aufgehoben oder getragen wird. Das Tragen von Elektrowerkzeugen mit dem Finger am Schalter oder das Einschalten von eingeschalteten Werkzeugen führt zu Unfällen.

d) Alle Einstellschlüssel oder Schraubenschlüssel entfernen, bevor das Elektrowerkzeug eingeschaltet wird. Ein am rotierenden Teil liegengelassener Schlüssel kann zu Personenschäden führen.

e) Strecken Sie sich nicht zu weit. Halten Sie jederzeit einen sicheren Stand und bewahren Sie das Gleichgewicht. Dies ermöglicht eine bessere Kontrolle über das Elektrowerkzeug in unerwarteten Situationen.

f) Kleiden Sie sich angemessen. Tragen Sie keine weite Kleidung oder Schmuck. Halten Sie Haare und Kleidung von beweglichen Teilen fern.Weite Kleidung, Schmuck oder lange Haare können in beweglichen Teilen eingezogen werden.
g) Wenn Vorrichtungen für den Anschluss von Staubabsaugung und -sammlung vorhanden sind, stellen Sie sicher, dass diese angeschlossen und ordnungsgemäß verwendet werden. Die Verwendung einer Staubabsaugung kann staubbedingte Gefahren verringern.
h) Lassen Sie sich nicht durch die Vertrautheit, die Sie durch häufige Benutzung der Werkzeuge erlangt haben, dazu verleiten, nachlässig zu werden und die Sicherheitsgrundsätze für Werkzeuge zu ignorieren. Eine unachtsame Handlung kann innerhalb eines Sekundenbruchteils zu schweren Verletzungen führen.

4)Verwendung und Pflege von Elektrowerkzeugen
a) Zwingen Sie das Elektrowerkzeug nicht. Verwenden Sie das richtige Elektrowerkzeug für Ihre Anwendung. Das richtige Elektrowerkzeug erledigt die Arbeit besser und sicherer mit der Leistung, für die es konstruiert wurde.
b) Verwenden Sie das Elektrowerkzeug nicht, wenn sich der Schalter nicht ein- und ausschalten lässt. Jedes Elektrowerkzeug, das sich nicht mit dem Schalter steuern lässt, ist gefährlich und muss repariert werden.
c) Trennen Sie den Stecker von der Stromquelle und/oder entfernen Sie den Akku (falls abnehmbar) aus dem Elektrowerkzeug, bevor Sie Einstellungen vornehmen, Zubehör wechseln oder Elektrowerkzeuge verstauen. Derartige vorbeugende Sicherheitsmaßnahmen verringern das Risiko eines versehentlichen Starts des Elektrowerkzeugs.
d) Bewahren Sie nicht benutzte Elektrowerkzeuge außerhalb der Reichweite von Kindern auf und erlauben Sie keine Personen, die nicht mit dem Elektrowerkzeug oder diesen Anweisungen vertraut sind, das Elektrowerkzeug zu bedienen. Elektrowerkzeuge sind in den Händen ungeschulter Benutzer gefährlich.
e) Warten Sie Elektrowerkzeuge und Zubehör. Überprüfen Sie sie auf Fehlausrichtung oder Blockierung beweglicher Teile, Bruch von Teilen und jeden anderen Zustand, der den Betrieb des Elektrowerkzeugs beeinträchtigen könnte. Ist es beschädigt, lassen Sie das Elektrowerkzeug vor der Benutzung reparieren. Viele Unfälle werden durch schlecht gewartete Elektrowerkzeuge verursacht.
f) Halten Sie Schneidwerkzeuge scharf und sauber. Gut gewartete Schneidwerkzeuge mit scharfen Schneiden neigen weniger zum Blockieren und sind leichter zu kontrollieren.
g) Verwenden Sie das Elektrowerkzeug, Zubehör und Werkzeugbits etc. gemäß diesen Anweisungen und unter Berücksichtigung der Arbeitsbedingungen und der auszuführenden Arbeit. Die Verwendung des Elektrowerkzeugs für andere als die vorgesehenen Arbeiten kann zu einer gefährlichen Situation führen.
h) Halten Sie Griffe und Greifflächen trocken, sauber und frei von Öl und Fett. Rutschige Griffe und Greifflächen ermöglichen keine sichere Handhabung und Kontrolle des Werkzeugs in unerwarteten Situationen.

5)Verwendung und Pflege von Akku-Werkzeugen
a) Laden Sie den Akku nur mit dem vom Hersteller spezifizierten Ladegerät auf. Ein Ladegerät, das für einen Akku-Typ geeignet ist, kann ein Brandrisiko darstellen, wenn es mit einem anderen Akku verwendet wird.
b) Verwenden Sie Elektrowerkzeuge nur mit den speziell dafür vorgesehenen Akkus. Die Verwendung anderer Akkus kann ein Verletzungs- und Brandrisiko darstellen.
c) Wenn der Akku nicht in Gebrauch ist, bewahren Sie ihn away von anderen metallischen Gegenständen wie Büroklammern, Münzen, Schlüsseln, Nägeln, Schrauben oder anderen kleinen Metallgegenständen auf, die eine Verbindung zwischen den beiden Polen herstellen können. Ein Kurzschluss der Akku-Pole kann zu Verbrennungen oder einem Brand führen.
d) Unter missbräuchlichen Bedingungen kann Flüssigkeit aus dem Akku austreten; vermeiden Sie Kontakt. Bei versehentlichem Kontakt spülen Sie mit Wasser. Wenn Flüssigkeit in die Augen gelangt, suchen Sie zusätzlich ärztliche Hilfe auf. Aus dem Akku austretende Flüssigkeit kann Reizungen oder Verbrennungen verursachen.

e) Verwenden Sie keinen Akku oder kein Werkzeug, der/das beschädigt oder modifiziert wurde. Beschädigte oder modifizierte Akkus können unvorhersehbares Verhalten zeigen, was zu Brand, Explosion oder Verletzungsgefahr führen kann.
f) Setzen Sie einen Akku oder ein Werkzeug keinen Feuer oder extremen Temperaturen aus. Die Einwirkung von Feuer oder Temperaturen über 130 °C kann eine Explosion verursachen.
g) Befolgen Sie alle Ladeanweisungen und laden Sie den Akku oder das Werkzeug nicht außerhalb des in der Anleitung angegebenen Temperaturbereichs. Unsachgemäßes Laden oder Laden bei Temperaturen außerhalb des angegebenen Bereichs kann den Akku beschädigen und die Brandgefahr erhöhen.

Wartung
a) Lassen Sie Ihr Elektrowerkzeug nur von einer qualifizierten Reparaturfachkraft warten, die ausschließlich originale Ersatzteile verwendet. Dies gewährleistet, dass die Sicherheit des Elektrowerkzeugs erhalten bleibt.
b) Beschädigte Akkus dürfen niemals gewartet werden. Die Wartung von Akkus sollte nur vom Hersteller oder autorisierten Serviceanbietern durchgeführt werden.

DE

SICHERHEITSWARNUNG FÜR SCHRAUBENSCHLÜSSEL
1. Halten Sie das Elektrowerkzeug an isolierten Griffflächen, wenn Sie eine Arbeit ausführen, bei der das Befestigungselement verdeckte Leitungen berühren könnte. Berührt ein Befestigungselement einen „unter Spannung stehenden" Draht, können die freiliegenden Metallteile des Elektrowerkzeugs „unter Spannung" geraten und dem Benutzer einen elektrischen Schlag versetzen.

SICHERHEITSWARNUNGEN FÜR DEN AKKU

a) Zerlegen, öffnen oder zerkleinern Sie keine Akkuzellen oder Akkus.
b) Verursachen Sie keinen Kurzschluss eines Akkus. Bewahren Sie Akkus nicht wahllos in einer Kiste oder Schublade auf, wo sie sich gegenseitig kurzschließen oder durch leitfähige Materialien kurzgeschlossen werden können. Wenn der Akku nicht in Gebrauch ist, bewahren Sie ihn getrennt von anderen metallischen Gegenständen wie Büroklammern, Münzen, Schlüsseln, Nägeln, Schrauben oder anderen kleinen Metallgegenständen auf, die eine Verbindung zwischen den beiden Polen herstellen können. Ein Kurzschluss der Akkupole kann zu Verbrennungen oder einem Brand führen.
c) Setzen Sie den Akku keiner Hitze oder Feuer aus. Vermeiden Sie die Aufbewahrung in direktem Sonnenlicht.
d) Setzen Sie den Akku keinem mechanischen Stoß aus.
e) Wenn Akkuflüssigkeit austritt, lassen Sie die Flüssigkeit nicht mit der Haut oder den Augen in Kontakt kommen. Ist es doch zu Kontakt gekommen, waschen Sie die betroffene Stelle mit viel Wasser ab und holen Sie ärztlichen Rat ein.
f) Halten Sie den Akku sauber und trocken.
g) Reinigen Sie die Akkupole mit einem sauberen, trockenen Tuch, wenn sie verschmutzt sind.
h) Der Akku muss vor Gebrauch aufgeladen werden. Lesen Sie stets diese Anleitung und wenden Sie das korrekte Ladeverfahren an.
i) Lassen Sie den Akku nicht connected am Ladegerät, wenn er nicht verwendet wird.
j) Nach längeren Lagerzeiten kann es notwendig sein, den Akku mehrmals zu laden und zu entladen, um die maximale Leistung zu erreichen.
k) Laden Sie den Akku nur mit dem von Worx spezifizierten Ladegerät auf. Verwenden Sie kein anderes Ladegerät als dasjenige, das speziell für die Verwendung mit dem Gerät vorgesehen ist.
l) Verwenden Sie keinen Akku, der nicht für die Verwendung mit dem Gerät ausgelegt ist.
m) Bewahren Sie den Akku außerhalb der Reichweite von Kindern auf.
n) Bewahren Sie die Originalproduktdokumentation für den zukünftigen Gebrauch auf.
o) Entnehmen Sie den Akku aus dem Gerät, wenn es nicht verwendet wird.
p) Entsorgen Sie ihn ordnungsgemäß.
q) Mischen Sie keine Zellen unterschiedlicher Hersteller, Kapazität, Größe oder Type in einem Gerät.

r) Bewahren Sie den Akku fern von Mikrowellen und hohem Druck auf.
s) Warnung! Verwenden Sie keine nicht wiederaufladbaren Batterien.

SYMBOLE

	Um Verletzungsrisiken zu verringern, muss der Benutzer die Bedienungsanleitung lesen.
	Warnung
	Gehörschutz tragen
	Augenschutz tragen
	Staubmaske tragen
	Nicht verbrennen
	Batterien können in den Wasserkreislauf gelangen, wenn sie unsachgemäß entsorgt werden, was für das Ökosystem gefährlich sein kann. Entsorgen Sie Altbatterien nicht als unsortierten Siedlungsabfall.

Li-Ion Li-Ion	Li-Ionen-Akku. Dieses Produkt ist mit einem Symbol für die „getrennte Sammlung" für alle Batterien und Akkus gekennzeichnet. Diese werden anschließend recycelt oder zerlegt, um die Umweltauswirkungen zu verringern. Akkus können aufgrund der enthaltenen Gefahrstoffe eine Gefahr für die Umwelt und die menschliche Gesundheit darstellen.

TEILELISTE

1.	**VORWÄRTS-, RÜCKWÄRTSDREHUNG UND ARRETIERUNG**
2.	**WEICHGRIFF**
3.	**AKKU-VERRIEGELUNG**
4.	**AKKUPACK ***
5.	**EIN/AUS-SCHALTER MIT DREHZAHLREGELUNG**
6.	**LED-LICHT**
7.	**SPANNZANGEN-ARRETIERUNG**
8.	**DREHZAHL-EINSTELLTASTE**
9.	**STROMANZEIGE**
10.	**BEFESTIGUNGSPUNKT**
11.	**GURTHAKEN**

*** Nicht alle dargestellten oder beschriebenen Zubehörteile sind im Standardlieferumfang enthalten.**

TECHNISCHE DATEN

	WU132X WU132X.X**
Spannung	12V ⎓ Max***
Nenn-Leerlaufdrehzahl	0-1600/2900/3600/min
Nenn-Schlagzahl	0-2100/4200bpm
Max. Drehmoment	160Nm
Aufnahmekapazität	6.35mm
Gewicht (ohne Akku)	0.75kg

** X=1-999, A-Z, M1-M9 dienen nur zur Unterscheidung für verschiedene Kunden; zwischen diesen Modellen gibt es keine sicherheitsrelevanten Änderungen.
*** Spannung ohne Last gemessen. Die anfängliche Batteriespannung erreicht maximal 12 Volt. Die Nennspannung beträgt 10,8 Volt.

DE

EMPFOHLENE AKKUS UND LADEGERÄTEa

Kategorie	Typ	Kapazität
12V Akku	WA3506	2.0Ah
	WA3511	2.5Ah
	WA3534	4.0Ah
12V Ladegerät	WA3713	1.5A
	WA3803	3.0A

Wir empfehlen, Ihr Zubehör in demselben Geschäft zu kaufen, in dem Sie das Werkzeug erworben haben. Wählen Sie die Art entsprechend der Arbeit, die Sie ausführen möchten. Weitere Einzelheiten entnehmen Sie bitte der Zubehörverpackung. Das Verkaufspersonal kann Sie unterstützen und beraten.

BEDIENUNGSANLEITUNG

HINWEIS: Lesen Sie die Bedienungsanleitung, bevor Sie das Werkzeug verwenden.

Bestimmungsgemäße Verwendung:

Dieses Werkzeug ist zum Anziehen und Lösen von Schrauben, Muttern und verschiedenen Gewindebefestigungen bestimmt.

VOR INBETRIEBNAHME

A) AKKU LADEN

Das mitgelieferte Ladegerät ist auf den im Gerät verwendeten Li-Ionen-Akku abgestimmt. Verwenden Sie kein anderes Ladegerät. Der Li-Ionen-Akku ist gegen Tiefentladung geschützt. Wenn der Akku leer ist, wird das Gerät durch eine Schutzschaltung abgeschaltet: Das Spannfutter dreht sich nicht mehr. In einer warmen Umgebung oder nach intensivem Gebrauch kann der Akku zu heiß zum Laden sein. Lassen Sie den Akku vor dem Wiederaufladen abkühlen. Wenn der Akku zum ersten Mal geladen wird oder nach längerer Lagerung, nimmt der Akku nur etwa 60 % Ladung an. Nach mehreren Lade- und Entladezyklen nimmt der Akku jedoch 100 % Ladung auf.

B) AKKU EINSETZEN ODER ENTNEHMEN (SIEHE ABBILDUNG A)

Drücken Sie den Akku-Entriegelungsknopf, um den Akku (4) aus Ihrem Werkzeug herauszuschieben und zu entnehmen. Schieben Sie den aufgeladenen Akku wieder zurück in Ihr Werkzeug. Ein einfaches Drücken mit leichtem Druck ist ausreichend.

BETRIEB

1. BITS EINSETZEN

Dieses Werkzeug ist mit einer Schnellspannbohrfutter ausgestattet, die es ermöglicht, den Schraubendreher-Bit direkt einzusetzen und am innersten Ende der Hülse zu arretieren.

2. BITS ENTFERNEN

Um den Schraubendreher-Bit zu entfernen, ziehen Sie die Aufnahme in Pfeilrichtung (siehe Abb. B) und ziehen Sie den Schraubendreher-Bit heraus.

3. SCHALTERSICHERUNG

Für die Schaltersicherung wird eine völlig neue elektromagnetische Richtungstechnik verwendet, die zuverlässiger ist als eine mechanische Richtungsstruktur. Die Stromversorgung des Geräts wird vollständig unterbrochen, wenn der Schalthebel in der Mittelposition ist, und das Gerät startet nicht, wenn der Knopf zwangsgedrückt wird.
Diese Funktion hilft, ein versehentliches Starten des Geräts zu verhindern, wenn es nicht in Gebrauch ist.

4. UMSCHALTBARE DREHRICHTUNG

Verwenden Sie für Bohr- und Schraubarbeiten die Vorwärtsdrehung, gekennzeichnet mit "◁◁" (Hebel wird nach links bewegt). Verwenden Sie die Rückwärtsdrehung, gekennzeichnet mit "▷▷" (Hebel wird nach rechts bewegt) nur zum Entfernen von Schrauben oder zum Lösen eines geklemmten Bohrers.

Warnung: Die Drehrichtung niemals ändern, während sich das Spannfutter dreht. Warten Sie, bis es stillsteht!

5. LED-BELEUCHTUNG (6)

Um das Licht einzuschalten, drücken Sie einfach den Ein/Aus-Schalter (5). Wenn Sie den Ein/Aus-Schalter loslassen, erlischt das Licht.
Die LED-Beleuchtung verbessert die Sichtbarkeit – ideal für dunkle oder enge Bereiche. Sie blinkt, wenn der Akkustand niedrig ist.

6. GURTHAKEN MONTIEREN (11) (siehe Abb. C)

Setzen Sie den Haken am Befestigungspunkt (10) an und befestigen Sie ihn mit Schrauben.

7. DREHZAHL-EINSTELLTASTE (8) (Siehe Abb. D)

Dieses Werkzeug verfügt über drei Gänge zur Drehzahl-Einstellung und eine intelligente Dünnblech-Autostopp-Funktion, was dem Benutzer die Bedienung des Geräts und die Arbeitsausführung erleichtert.
Durch kurzes Drücken der Taste können Sie zwischen den Gängen 1/2/3 wechseln. Durch langes Drücken der Taste schalten Sie in den intelligenten Dünnblech-Autostopp-Modus (Alle Anzeigen leuchten).

Funktion	Max. Schlagzahl	Beschreibung	Anwendung
Dünnblech-Autostopp-Funktion	Das Gerät stoppt, sobald der Schlagvorgang beginnt.	Dieser Modus hilft, ein Überdrehen der Schrauben zu vermeiden. Er erhöht auch die Geschwindigkeit und verbessert die Qualität. Das Werkzeug dreht die Schraube mit hoher Geschwindigkeit und stoppt, sobald der Schlagvorgang beginnt.	Sicheres Anziehen von Selbstbohrschrauben in dünne Metallplatten mit gutem Finish

Hinweis: Die automatische Drehzahlregelungsfunktion funktioniert nur, wenn der Schalttrigger vollständig durchgedrückt ist.
Hinweis: Drücken Sie den Schalttrigger und dann die Taste, wenn alle Anzeigen auf dem Display ausgeschaltet sind.
Hinweis: Alle Lichter auf dem Schaltfeld sind ausgeschaltet, wenn das Werkzeug zum Batteriesparen ausgeschaltet ist. Starten Sie die Maschine durch Betätigen des Schalttriggers, dann können der entsprechende Anwendungsmodus und der eingestellte Gang eingesehen werden.

WARTUNG

Ihr Elektrowerkzeug benötigt keine zusätzliche Schmierung oder Wartung.
Ihr Elektrowerkzeug enthält keine vom Benutzer wartbaren Teile. Verwenden Sie niemals Wasser oder chemische Reinigungsmittel zur Reinigung Ihres Elektrowerkzeugs. Reinigen Sie es mit einem trockenen Tuch. Bewahren Sie Ihr Elektrowerkzeug stets an einem trockenen Ort auf. Halten Sie die Motorlüftungsschlitze sauber. Halten Sie alle Bedienelemente frei von Staub. Gelegentlich können Sie durch die Lüftungsschlitze Funken sehen. Dies ist normal und schädigt Ihr Elektrowerkzeug nicht.

FÜR AKKU-WERKZEUGE

Die Betriebstemperatur für Werkzeuge und Akku beträgt -20°C bis 60°C.
Die Lagertemperatur für Werkzeuge und Akku beträgt 0°C bis 45°C.
Der empfohlene Umgebungstemperaturbereich für das Ladesystem während des Ladevorgangs beträgt 0°C bis 40°C.

UMWELTSCHUTZ

Entsorgung
Die Maschine, ihre Zubehörteile und Verpackungsmaterialien sollten für ein umweltfreundliches Recycling sortiert werden. Die Kunststoffkomponenten sind zur kategorisierten Wiederverwertung gekennzeichnet.