SC 7500 WASCHSAUGER

DE	BEDIENUNGSANLEITUNG & SICHERHEITSHINWEISE	2
EN	SAFETY INSTRUCTIONS & INSTRUCTION MANUAL	9
CZ	NÁVOD K OBSLUZE & BEZPEČNOSTNÍ POKYNY	9
HR	PRIRUČNIK ZA RAD & SIGURNOSNE UPUTE	9
HU	HASZNÁLATI UTASÍTÁS & BIZTONSÁGI UTASÍTÁSOK	9
IT	ISTRUZIONI PER L'USO & ISTRUZIONI DI SICUREZZA	9
SLO	NAVODILA ZA UPORABO & VARNOSTNA NAVODILA	10
PL	INSTRUKCJE OBSŁUGI I INSTRUKCJE BEZPIECZEŃSTWA	9

DE Lesen Sie die Bedienungsanleitung vor Inbetriebnahme sorgfältig durch und heben Sie diese für den späteren Gebrauch gut auf.

EN Read the operating instructions carefully before using the appliance and keep them in a safe place for future reference.

CZ Před uvedením do provozu si pečlivě přečtěte návod k obsluze a uschovejte jej na bezpečném místě pro pozdější použití.

HR Prije uporabe pažljivo pročitajte upute za uporabu i sačuvajte ih za kasniju uporabu.

HU Üzembe helyezés előtt figyelmesen olvassa el a kezelési útmutatót, és későbbi használatra biztonságos helyen őrizze meg.

IT Leggere attentamente le istruzioni per l'uso prima della messa in funzione e conservarle in un luogo sicuro per un uso successivo.

SLO Pred zagonom natančno preberite navodila za uporabo in jih shranite na varnem mestu za poznejšo uporabo.

PL Przed użyciem należy uważnie przeczytać instrukcję obsługi i zachować ją na przyszłość.

Sicherheitshinweise

- Das Gerät kann von **Kindern** ab 8 Jahren und darüber sowie von Personen mit reduzierten physischen, sensorischen oder mentalen Fähigkeiten oder Mangel an Erfahrung und/oder Wissen benutzt werden, wenn sie beaufsichtigt werden oder bezüglich des sicheren Gebrauchs des Gerätes unterwiesen wurden und die daraus resultierenden Gefahren verstanden haben.
- Kinder dürfen nicht mit dem Gerät spielen oder sich auf das Gerät setzen oder stellen.
- Reinigung und Benutzer-Wartung dürfen nicht durch Kinder ohne Beaufsichtigung durchgeführt werden.
- Kinder unter 8 Jahren sind vom Gerät und von der Anschlussleitung fernzuhalten.
- Überprüfen Sie vor der Inbetriebnahme das komplette Gerät inkl. Zubehörteile auf Mängel, die die Funktionssicherheit des Gerätes beeinträchtigen könnten. Falls das Gerät z.B. einer Fallbelastung ausgesetzt wurde, können von außen nicht erkennbare Schäden vorliegen. Nehmen Sie auch in diesem Fall das Gerät nicht in Betrieb.
- Achten Sie darauf, dass das Kabel nicht gequetscht oder geknickt, eingeklemmt oder überfahren wird, dadurch kann es beschädigt werden.
- Sollte das Netzkabel oder der Netzstecker beschädigt sein, darf das Gerät nicht benutzt werden. Bringen Sie es zur Reparatur in eine autorisierte Fachwerkstätte.
- Ziehen Sie den Netzstecker nach dem Gebrauch, bei Störungen während des Betriebes, beim Wechseln von Zubehör, sowie vor jeder Reinigung.
- Ziehen Sie nicht am Netzkabel, wenn Sie den Stecker ziehen; fassen Sie immer den Stecker an.
- Verwenden Sie keine Verlängerungskabel oder Mehrfachsteckdosen.

- Beachten Sie auch alle Hinweise zur Reinigung unter Absatz „Wartung und Pflege“.
- Lassen Sie das eingeschaltete Gerät nie unbeaufsichtigt.
- Halten Sie das Gerät fern von Hitze (Heizung, Ofen, offenem Feuer, etc.) und schützen Sie es vor direkter Sonneneinstrahlung.
- Stecken Sie keine Gegenstände in die Öffnungen und decken Sie sie nicht ab. Halten Sie die Öffnungen frei von Schmutz, Fusseln, Haaren oder anderen Stoffen, die den Luftstrom beeinträchtigen. Halten Sie Haare, lose Kleidung und Finger fern von den Öffnungen und den beweglichen Teilen.
- Reparaturen an Elektrogeräten müssen von Fachkräften durchgeführt werden, da Sicherheitsbestimmungen zu beachten sind und um Gefährdungen zu vermeiden. Dies gilt auch beim Austausch der Anschlussleitung. Bringen Sie das Gerät im Falle einer Fehlfunktion oder einer Beschädigung zu einer autorisierten Fachwerkstatt oder zu Ihrem Fachhändler.
- **WARNUNG – STROMSCHLAGGEFAHR:**
  Achten Sie darauf, dass das Gerät nicht nass wird und keine Flüssigkeiten eindringen.
  Das Gerät inklusive Netzkabel und Netzstecker darf niemals in Wasser oder andere Flüssigkeiten getaucht werden.

Bestimmungsgemäße Verwendung:

- Dieses Gerät ist zum Entfernen von Verunreinigungen auf Teppichböden, Polstermöbeln, Autositzen, etc. geeignet und ausgelegt.
- Das Gerät ist ausschließlich für die Benützung im Haushalt bestimmt. Gewerblicher und industrieller Gebrauch kann Schäden am Gerät verursachen, die von der Garantie nicht gedeckt werden.
- Das Gerät ist nur für den Gebrauch im Innenbereich ausgelegt.
- Saugen Sie keine spitzen Gegenstände wie Nadeln, Nägel, Klammern, Schrauben oder Glassplitter auf.
- Um Gesundheitsrisiken durch Dämpfe oder Staub zu vermeiden, saugen Sie auf keinen Fall giftige Stoffe auf.
- Benutzen Sie nur original Zubehörteile. Die Verwendung von Zusatzgeräten oder Fremd-Zubehör ist nicht gestattet.
- Verwenden Sie das Gerät nur so, wie in dieser Anleitung beschrieben wird. Zweckentfremdete oder falsche Verwendung gilt nicht als bestimmungsgemäß. Für daraus resultierende Schäden am Gerät, an anderen Gegenständen oder an Personen kann keine Haftung übernommen werden, eventuelle Garantieansprüche gehen verloren.

Gerät auspacken:

- Nehmen Sie das Gerät aus der Verpackung und ziehen Sie eventuell angebrachte Schutzfolien oder Klebestreifen ab.
- Überprüfen Sie es auf Vollständigkeit (siehe Teile- und Zubehörbeschreibung).
- Überprüfen Sie das Gerät auf eventuelle Schäden. Ist das Gerät oder das Netzkabel beschädigt, darf das Gerät nicht in Betrieb genommen werden. Bringen Sie es zurück zu Ihrem Fachhändler.

Teile- und Zubehörbeschreibung

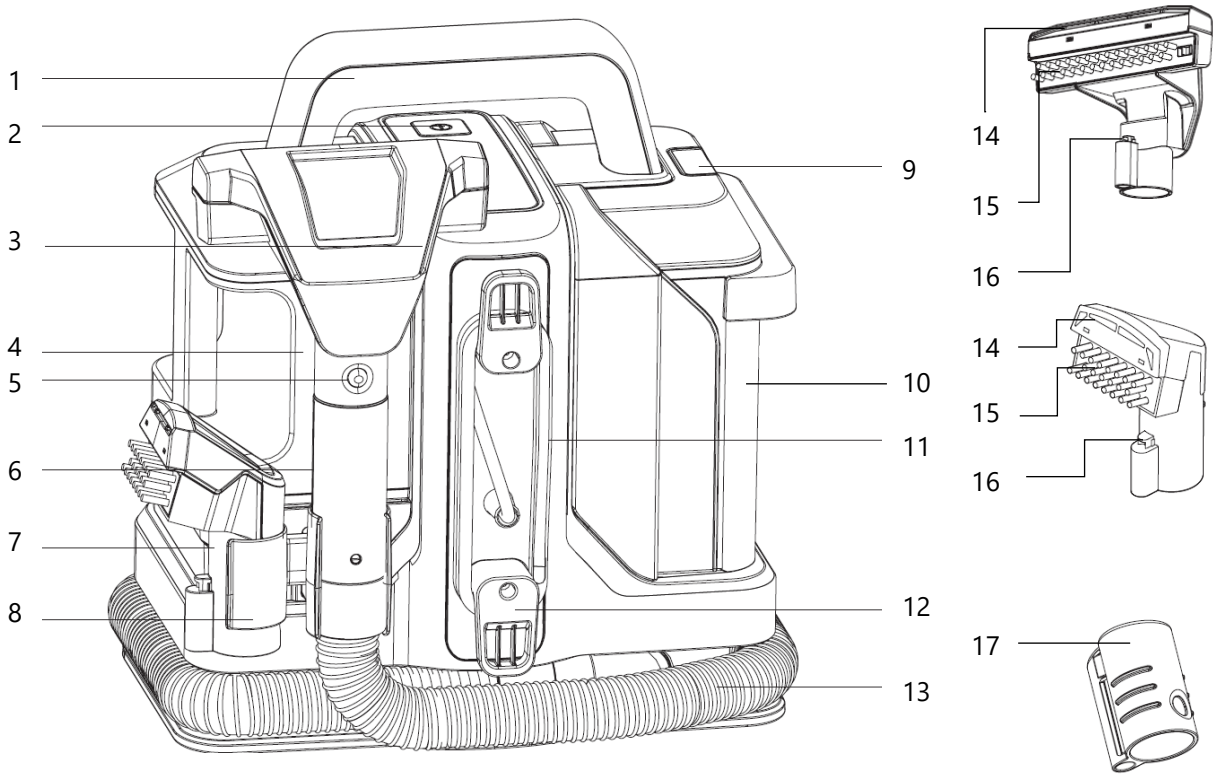

1 Griff
2 Ein-Ausschalter
3 Große Bürste
4 Frischwasser-Tank
5 Bürsten-Löseknopf
6 Bürstengriff mit Sprühtaste
7 Kleine Bürste
8 Halterung für Bürsten
9 Löseknopf für Schmutzwassertank
10 Schmutzwassertank mit Deckel
11 Netzkabel
12 Aufwickelhaken für Netzkabel
13 Saugschlauch
14 Saugöffnungen
15 Bürste
16 Sprühdüse
17 Aufsatz für Selbstreinigung

Netzanschluss

- Das Gerät darf nur an eine vorschriftsmäßig installierte, frei zugängliche Haushaltssteckdose angeschlossen werden.
- Die Netzspannung muss der auf dem Typenschild des Gerätes angegebenen Spannung entsprechen: 220-240 V ~ 50/60 Hz.
- Das Gerät entspricht den Richtlinien, die für die CE Kennzeichnung verbindlich sind.
- Beachten Sie, dass das Gerät nach dem Ausschalten nicht vollständig vom Netz getrennt ist, erst nach dem Ziehen des Netzsteckers!
- Wir empfehlen, das Gerät an eine einzelne Steckdose anzuschließen und zu vermeiden, dass weitere Verbraucher an der selben Leitung angeschlossen werden (Sicherung).
- Sollten Netzkabel und/oder Stecker beschädigt sein, darf das Gerät nicht verwendet werden.

Bedienung

Vor der Anwendung:

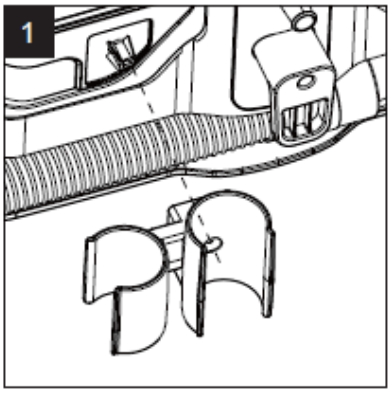

Befestigen Sie die Halterung mit der beigelegten Schraube am dafür vorgesehenen Platz (Schraubloch).
An dieser Halterung können Sie beide Bürsten befestigen.

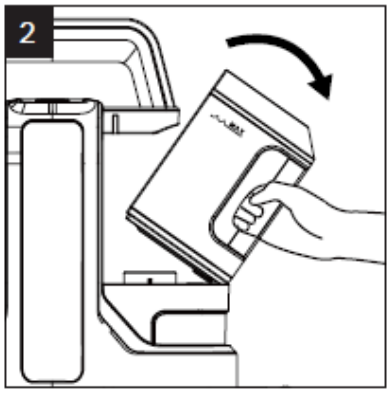

Ziehen Sie den Frischwasser-tank bis zu einer Neigung von ca. 30° nach vorne und nehmen Sie ihn nach oben ab.

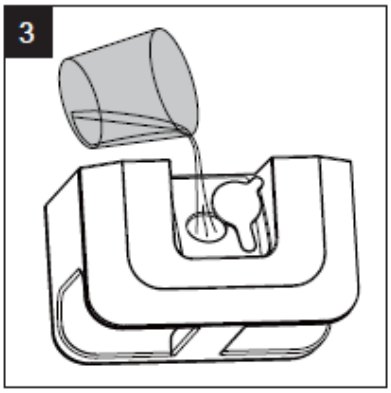

Öffnen Sie die gummierte Abdeckung der Einfüllöffnung, drehen Sie die Abdeckung zur Seite und füllen Sie reines Wasser bis zur Markierung „MAX“ ein. Verschließen Sie die Öffnung wieder mit der gummierten Abdeckung.

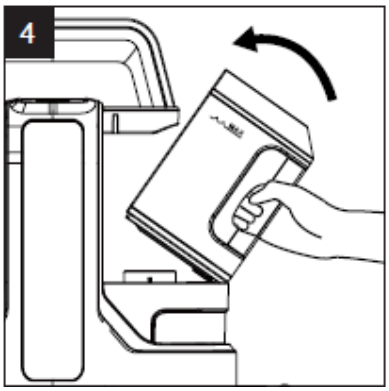

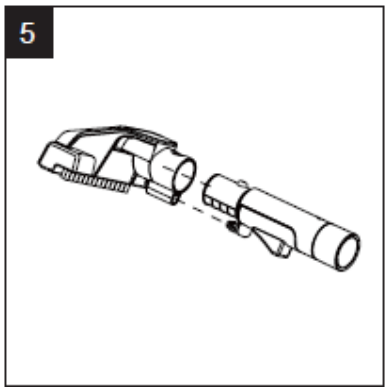

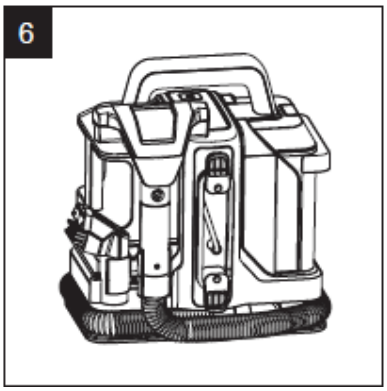

Setzen Sie den Frischwassertank wieder ein. Führen Sie dazu zuerst den unteren Teil des Behälters an die Gerätebasis mit der Wasseröffnung, halten Sie den Tank wieder in einem Winkel von ca. 30° und führen Sie ihn nach innen, bis der Tank deutlich hörbar einrastet.

Stecken Sie die gewünschte Bürste auf den Bürstengriff. Zum Abnehmen der Bürste drücken Sie den Bürsten-Löseknopf und ziehen Sie die Bürste nach oben ab.

Wickeln Sie den Saugschlauch um die Gerätebasis und stecken Die den Bürstengriff in die Halterung.

Anwendung:

Wickeln Sie das Netzkabel und den Saugschlauch ab, verbinden Sie das Gerät mit dem Stromnetz und schalten Sie es mit dem Ein-/ Ausschalter ein.

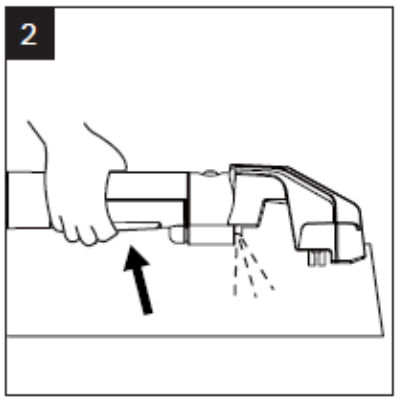

Feuchten Sie den zu reinigenden Bereich vorerst an: Drücken Sie die Sprühtaste am Bürstengriff, Wasser sprüht aus der Sprühdüse.

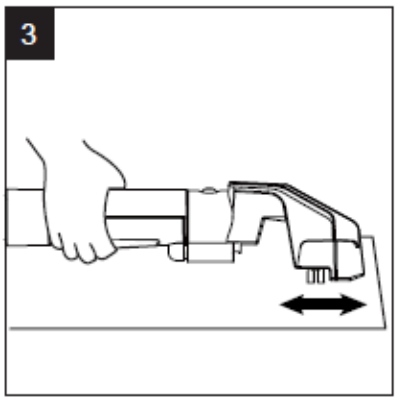

Reiben Sie das Wasser mit der Bürste in den Untergrund ein, indem Sie den Bürstenkopf vor und zurück bewegen.

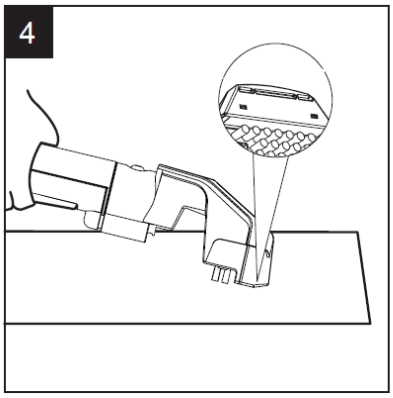

Zum Aufsaugen des Schmutzwassers neigen Sie den

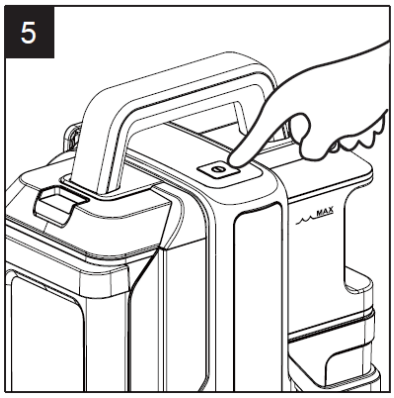

Nach Beenden der Reinigung schalten Sie das Gerät mit dem

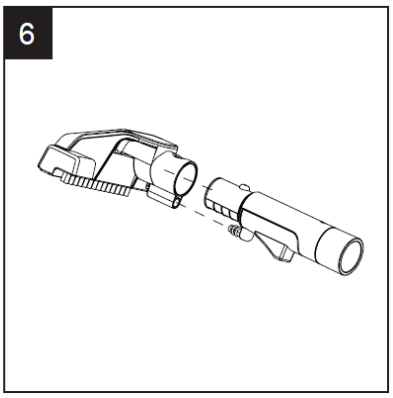

Die große Bürste wird zum Reinigen großflächiger

Bürstenkopf und drücken Sie die Saugöffnungen gegen den Untergrund. Das Schmutzwasser wird aufgesaugt und im Schmutzwassertank gesammelt.

Ein-/Ausschalter aus, und ziehen Sie den Netzstecker.

Verschmutzungen verwendet, die kleine Bürste für kleinere Flecken.

Schmutzwassertank rechtzeitig leeren:

Achten Sie darauf, den Schmutzwassertank rechtzeitig zu leeren. Das Schmutzwasser darf die Markierung „MAX" nicht überschreiten! Der Schwimmer im Inneren stoppt den Saug-Vorgang, wenn das Schmutzwasser die Markierung erreicht und der Behälter geleert werden muss:

- Drücken Sie den Löseknopf für den Schmutzwassertank und nehmen Sie diesen ab.
- Nehmen Sie den Deckel ab und leeren Sie das Schmutzwasser aus.
- Setzen Sie den Deckel wieder auf und geben Sie den Schmutzwassertank zurück ins Gerät: Schieben Sie ihn von vorne Richtung Mitte, bis er deutlich hörbar einrastet.

Hartnäckige Flecken entfernen:

Zum Entfernen hartnäckiger Flecken kann etwas Waschmittel oder spezielles Wasch-/ Reinigungsmittel für Nasssauger verwendet werden:

- Wenn Sie Flüssigwaschmittel verwenden, geben Sie dieses direkt nach Einfüllen des Frischwassers in den Frischwassertank. Achten Sie auf die Dosierung – nicht zu viel verwenden.
- Im Handel ist eine Vielzahl verschiedener Spezial-Waschmittel für Nass-Sauger erhältlich, auch diese können verwendet werden. Achten Sie dabei immer auf die Angaben des Herstellers.
- Eine Möglichkeit zur Entfernung von hartnäckigen Flecken ist auch die Vorbehandlung mit einem Wasch-/Reinigungsmittel, ohne es in den Nasssauger zu füllen. Sprühen Sie dazu das Mittel direkt auf den zu reinigenden Fleck, arbeiten Sie es mit der Bürste des Nasssaugers ein und lassen Sie es kurze Zeit einwirken. Füllen Sie den Nasssauger mit klarem (ev. lauwarmem) Wasser und waschen Sie das Reinigungsmittel aus dem Untergrund.
- Um Schaumbildung durch die Wasch-/Reinigungsmittel zu vermeiden, kann etwas Entschäumer (ebenfalls im Handel erhältlich – Herstellerhinweise beachten!) verwendet werden.

Hinweise:

- Manche Oberflächen sind herstellerseitig mit einer schmutzabweisenden Imprägnierung versehen. Durch die Verwendung von Wasch-/Putzmitteln kann die Funktionsfähigkeit diese Imprägnierung beeinträchtigt werden.
- Tensid-Rückstände aus Wasch-/Putzmittel können die Staubbindung verstärken. Daher empfehlen wir, immer mit klarem Wasser nachzureinigen.

Wartung und Pflege

Achtung:

- Um konstant gute Leistung zu gewähren, muss das Gerät sauber gehalten werden.
- Entleeren und reinigen Sie das Gerät nach jeder Verwendung.
- Schmutziges Wasser bildet unangenehme Gerüche.
- Schmutz legt sich an der Innenseite des Tanks an und lässt sich schwerer entfernen, wenn das Schmutzwasser nicht sofort entfernt wird.

WARNUNG – STROMSCHLAGGEFAHR!
Ziehen Sie den Netzstecker, bevor Sie die Wassertanks leeren und das Gerät reinigen!

Frischwassertank leeren:

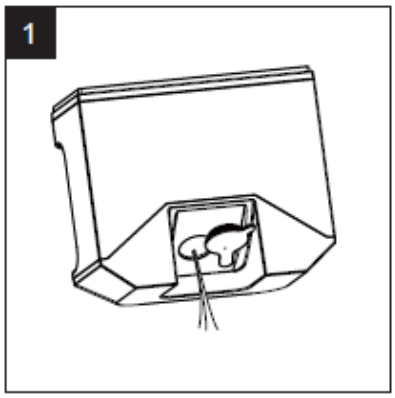

Nehmen Sei den Frischwassertank ab und leeren Sie das Wasser komplett aus.

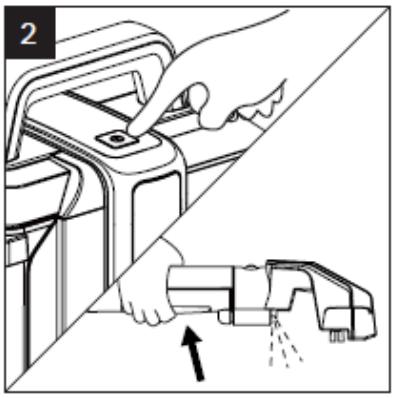

Setzen Sie den entleerten Frischwassertank wieder in das Gerät. Drücken Sie die Sprühtaste so lange, bis das Restwasser leer ist und kein Wasser mehr nachkommt.

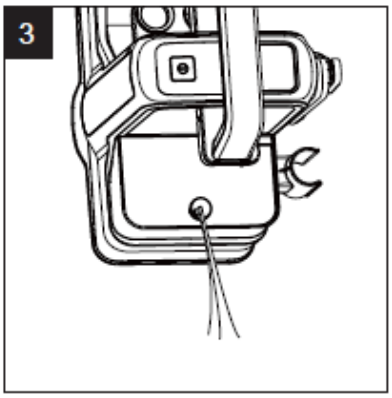

Halten Sie das Gerät über ein Waschbecken und kippen Sie es, sodass auch hier das Restwasser ablaufen kann.

Schmutzwassertank leeren:

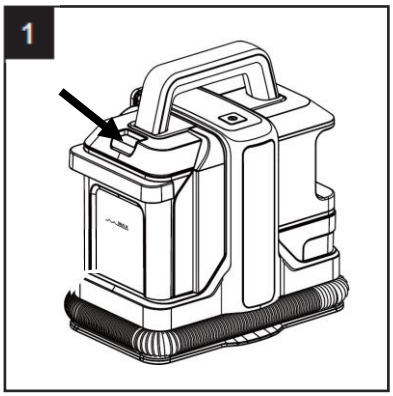

Drücken Sie den Löseknopf, halten Sie den Schmutzwassertank am Griff und ziehen Sie ihn nach vorne ab.

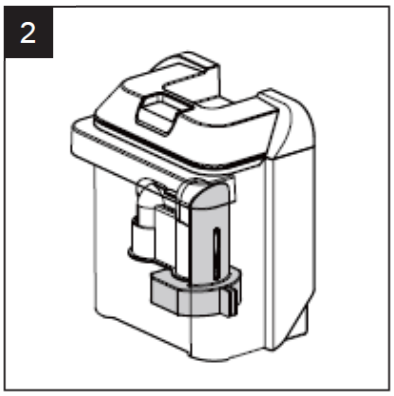

Im Inneren des Wassertanks befindet sich ein Schwimmer. Dieser stoppt den Saug-Vorgang, sobald die maximale Schmutzwasser-Menge erreicht wurde.

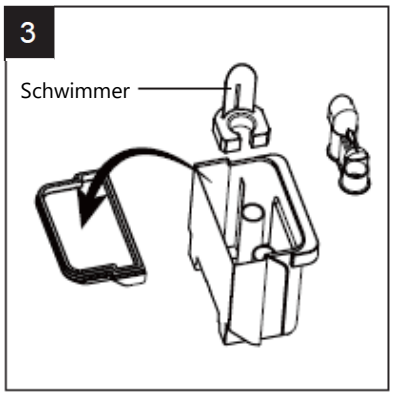

- Nehmen Sie den Deckel ab.
- Ziehen Sie das schwarze Rohr-Teil heraus.
- Nehmen Sie den Schwimmer heraus.

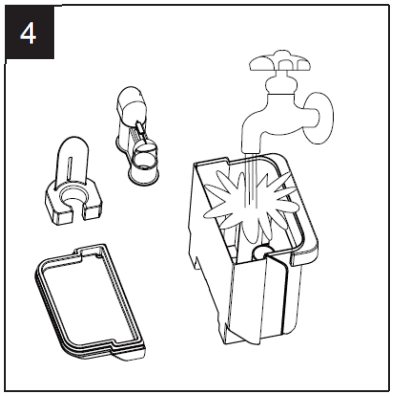

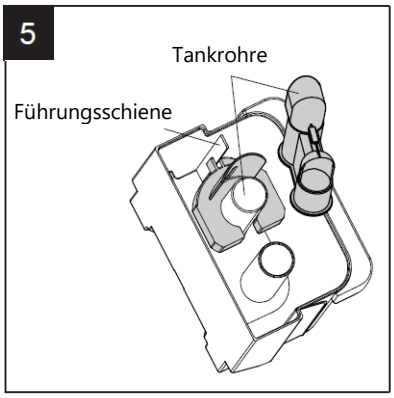

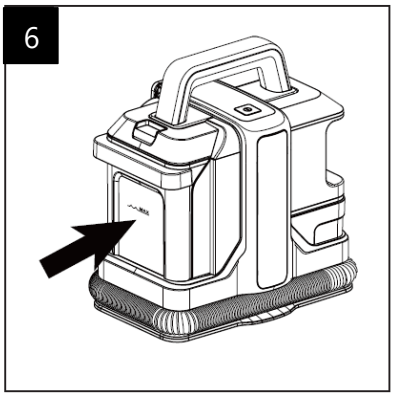

Spülen Sie alle Teile gut mit Wasser aus und wischen Sie, falls notwendig, mit einem weichen Tuch nach.

Reinigen Sie auch die Führungsschiene und die Tankrohre.
Setzen Sie den Schwimmer und das Rohr-Teil wieder auf die Tankrohre und schließen Sie den Schmutzwassertank mit dem Deckel.

Installieren Sie den Schmutzwassertank in die Gerätebasis - schieben Sie ihn von vorne Richtung Mitte, bis er deutlich hörbar einrastet.

Schlauchsystem reinigen:

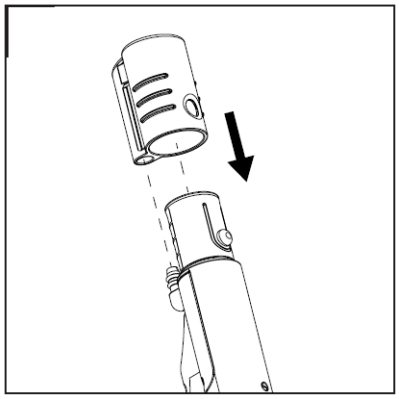

Um das Schlauchsystem zu reinigen, gehen Sie wie folgt vor:

- Nehmen Sie die Bürste ab und setzen Sie den mitgelieferten Selbstreinigungs-Aufsatz auf den Griff.
- Füllen Sie den Frischwasser-Tank.
- Schalten Sie das Gerät ein und drücken Sie die Sprühtaste. Nun wird sauberes Wasser durch den Schlauch gepumpt und gleichzeitig wieder abgesaugt. Dabei werden die inneren Rohrleitungen mit sauberem Wasser gespült und gereinigt.

Bürsten reinigen:

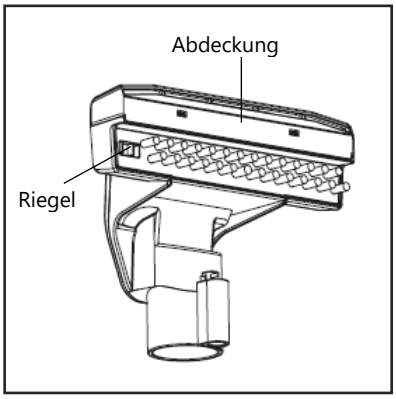

- Nehmen Sie die Bürste vom Griff ab.
- Nehmen Sie die transparente Abdeckung ab.
- Schieben Sie den Riegel für die Bürste nach innen und nehmen Sie die Bürste aus der Halterung
- Spülen Sie die alle Teile unter fließendem Wasser ab.
- Lassen Sie die Teile trocknen und setzten Sie sie wieder zusammen.
- Zum Fixieren der Bürste schieben Sie den Riegel wieder nach außen.

Filter reinigen:

Von Zeit zu Zeit ist es notwendig, den schwarzen Schaumstofffilter im Rohrauslass unterhalb des Schmutzwassertanks zu reinigen.

- Ziehen sie den Filter heraus und reinigen Sie ihn unter laufendem Wasser.
- Lassen Sie den Filter trocknen und geben Sie ihn zurück in den rechten Rohrauslass.

Gehäuse reinigen:

- **WARNUNG – STROMSCHLAGGEFAHR!** Das Gerät, das Netzkabel und der Stecker dürfen niemals in Wasser oder andere Flüssigkeiten getaucht oder abgespült werden!
- Reinigen Sie das Gehäuse mit einem feuchten (nicht nassen!) Tuch. Verwenden Sie reines Wasser oder eventuell einige Tropfen von einem milden Spülmittel. Achten Sie dabei darauf, dass keine Feuchtigkeit in das Innere des Gerätes (Belüftungsschlitze) eindringt.
- Verwenden Sie zur Reinigung keine aggressiven, ätzenden, alkohol- oder benzinhaltigen Reinigungsmittel und vermeiden Sie sehr heißes Wasser.
- Verwenden Sie keine scheuernden Reinigungsutensilien, um die Oberflächen nicht zu beschädigen.

Hilfreiche Hinweise bei Störungen

Bei möglichen Fehlfunktionen kontrollieren Sie nachstehende Punkte:

Vorkommnis	Mögliche Ursache	Lösungsvorschlag
Gerät funktioniert nach dem Einschalten nicht:	- Stecker nicht richtig eingesteckt; - Steckdose kaputt; - Sicherung gefallen; - Netzkabel oder Stecker beschädigt;	- Stecken Sie den Stecker richtig ein. - Verwenden Sie eine andere Steckdose. - Sicherung wieder einschalten. - Bringen Sie das Gerät in eine Werkstatt, um es zu reparieren.
Kein oder wenig Wasser:	- Sprühdüse ist verstopft; - Pumpe oder Sprühtaste ist kaputt; - Wassertank ist leer;	- Nehmen Sie die Bürste ab und reinigen Sie die Sprühdüse. - Bringen Sie das Gerät in eine Werkstatt zur Reparatur. - Füllen Sie Wasser nach.
Keine oder geringe Saugleistung:	- Gerät ist nicht an; - Schmutzwassertank ist voll; - Saugschlauch ist geknickt. - Filter ist verstropft.	- Drücken Sie den Ein-/Ausschalter. - Leeren Sie den Schmutzwassertank. - Richten Sie den Saugschlauch aus. - Reinigen oder ersetzen Sie den Filter.

Technische Daten

Stromversorgung:	220-240 V ~ 50/60 Hz
Leistung:	750 Watt
Saugleistung:	≥ 15 kPa
Frischwassertank:	1,08 l
Schmutzwassertank:	0,8 l
Spritzwasserschutz:	IPX4
Netzkabel:	5 m
Maße Gerät:	32,2 x 34,6 x 25,4 m
Gewicht:	ca. 4,55 kg

Im Aus-Zustand hat das Gerät eine Leistungsaufnahme von 0,00 Watt.

* Tippfehler, Design- und technische Änderungen vorbehalten! *

Hinweise zum Umweltschutz

Dieses Produkt darf am Ende seiner Lebensdauer nicht über den normalen Haushaltsabfall entsorgt werden, sondern muss an einem Sammelpunkt für das Recycling von elektrischen und elektronischen Geräten abgegeben werden. Das Symbol auf dem Produkt, in der Gebrauchsanleitung oder auf der Verpackung weist darauf hin.

Die Werkstoffe sind gemäß ihrer Kennzeichnung wieder verwertbar. Mit der Wiederverwendung, der stofflichen Verwertung oder anderen Formen der Verwertung von Altgeräten, leisten Sie einen wichtigen Beitrag zum Schutze unserer Umwelt.

Bitte fragen Sie bei Ihrer Gemeindeverwaltung nach der zuständigen Entsorgungsstelle.

Gewährleistung / Garantie

Neben der gesetzlichen Gewährleistung gewähren wir auf dieses Gerät 24 Monate Garantie, gerechnet ab Ausstellungsdatum der Rechnung bzw. des Lieferscheines. Innerhalb dieser Garantiezeit werden bei Vorlage der Rechnung bzw. des Lieferscheines alle auftretenden Herstellungs- und/oder Materialfehler kostenlos durch Instandsetzung und/oder Austausch der defekten Teile, bzw. (nach unserer Wahl) durch Umtausch in einen gleichwertigen, einwandfreien Artikel reguliert. Voraussetzung für eine derartige Garantieleistung ist, dass das Gerät sachgemäß behandelt und gepflegt wurde. Über unsere Garantieleistungen hinausgehende Ansprüche sind ausgeschlossen. Die Garantie schließt im berechtigten Fall nur die Reparatur des Gerätes ein. Weitergehende Ansprüche sowie eine Haftung für eventuelle Folgeschäden sind grundsätzlich ausgeschlossen. Keine Garantie kann übernommen werden für Teile, die einer natürlichen Abnützung unterliegen bzw. bei Schäden, die auf Stoß, fehlerhafte Bedienung, Einwirkung von Feuchtigkeit oder durch andere äußere Einwirkungen oder auch auf Eingriff nicht autorisierter Dritter zurückzuführen sind. Im Garantiefall ist das Gerät mit Rechnung oder Lieferschein, bei Ihrem Fachhändler zu reklamieren.

Silva-Schneider Handelsges.m.b.H.
Karolingerstraße 1
A-5020 Salzburg
office@silva-schneider.at

Gewährleistung:

Die Gewährleistung ist ausdrücklich im Gesetz festgelegt und betrifft nur Mängel, die zum Zeitpunkt der Übergabe der Waren bestanden haben. Der Anspruch richtet sich immer gegen den Vertragspartner (Händler), der die Behebung des Mangels kostenlos (für den Konsumenten) durchführen beziehungsweise veranlassen muss.

Garantie:

Die Garantie ist eine freiwillige, vertragliche Zusage des Herstellers (Generalimporteurs), für die es weder inhaltliche noch formale Mindestanforderungen gibt. Viele Garantien umfassen aber nur einen Teil der Kosten, die bei Mängelbehebung entstehen, dafür gelten sie aber in der Regel für alle Mängel, die innerhalb einer bestimmten Frist auftreten.

Safety instructions

- The device can be used by **children** aged 8 years and above and by persons with reduced physical, sensory or mental capabilities or lack of experience and/or knowledge if they are supervised or have been instructed on how to use the device safely and have understood the resulting hazards.
- Children must not play with the device or sit or stand on the device.
- Cleaning and user maintenance must not be carried out by children without supervision.
- Children under 8 years of age must be kept away from the device and the connecting cable.
- Before use, inspect the entire device, including accessories, for defects that could impair its functionality. If the device has been dropped, for example, there may be damage that is not visible from the outside. In this case, do not operate the device.
- Make sure that the cable is not crushed, kinked, trapped or driven over, as this could damage it.
- If the power cord or plug is damaged, do not use the device. Take it to an authorized service center for repair.
- Unplug the power cord after use, if there are any malfunctions during operation, when changing accessories, and before cleaning.
- Do not pull on the power cord when unplugging; always grasp the plug.
- Do not use extension cords or multiple sockets.
- Please also note all cleaning instructions in the “Maintenance and Care” section.
- Never leave the device unattended when switched on.
- Keep the device away from heat sources (heaters, ovens, open flames, etc.) and protect it from direct sunlight.
- Do not insert or cover any openings. Keep openings free of dirt, lint, hair, or other materials that could impede airflow. Keep hair, loose clothing, and fingers away from openings and moving parts.

- Repairs to electrical appliances must be performed by qualified personnel to ensure safety regulations are observed and to avoid hazards. This also applies to replacing the power cable. In the event of a malfunction or damage, take the appliance to an authorized service center or your dealer.
- **WARNING – RISK OF ELECTRIC SHOCK:**
  Make sure that the device does not get wet and that no liquids penetrate it.
  The device, including the power cable and power plug, must never be immersed in water or other liquids.

Intended Use:

- levice is suitable and designed for removing dirt from carpets, upholstered furniture, car etc.
- The device is intended for household use only. Commercial and industrial use may cause damage to the device that is not covered by the warranty.
- The device is designed for indoor use only.
- Do not vacuum up sharp objects such as needles, nails, staples, screws or broken glass.
- To avoid health risks from fumes or dust, never vacuum up toxic substances.
- Use only original accessories. The use of additional devices or third-party accessories is not permitted.
- Use the device only as described in this manual. Misuse or incorrect use is not considered as intended. No liability can be accepted for resulting damage to the device, other objects, or personal injury, and any warranty claims will be void.

Unpacking the device:

- Remove the device from the packaging and remove any protective film or adhesive strips that may be attached.
- Check that it is complete (see parts and accessories description).
- Check the device for any damage. If the device or power cord is damaged, do not operate the device. Return it to your dealer.

Parts and accessories description

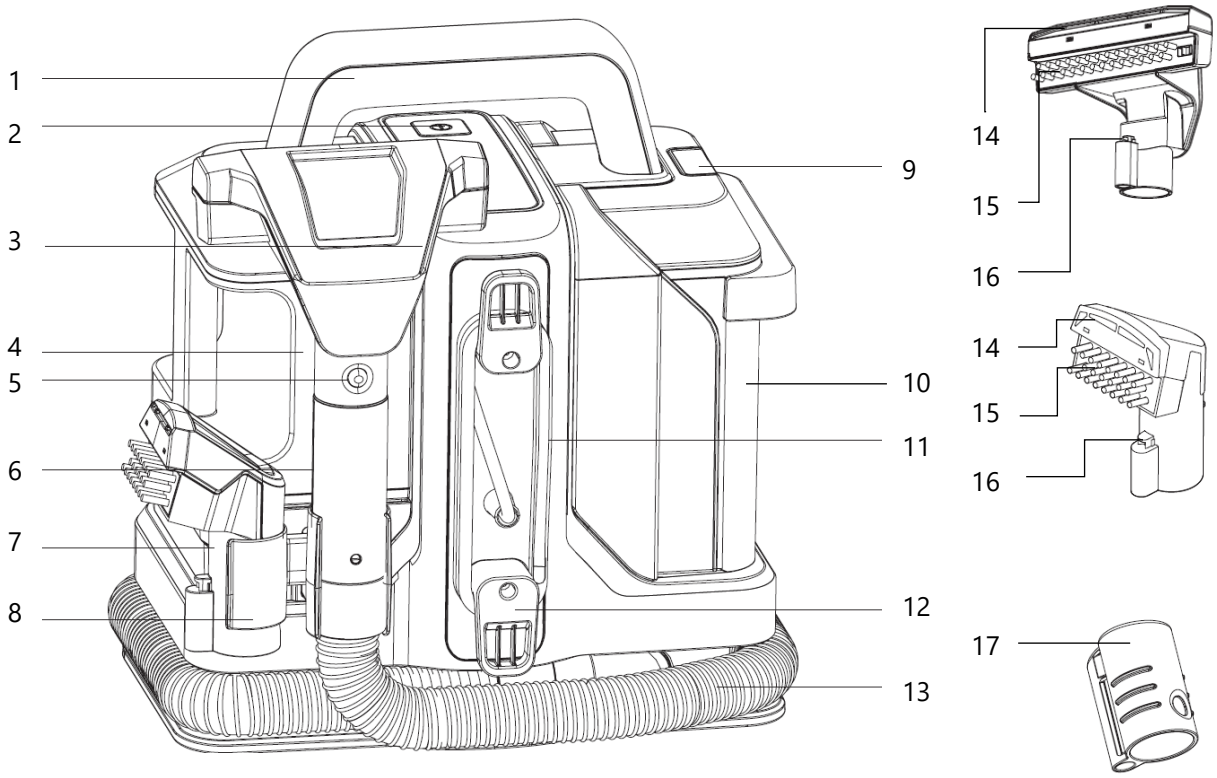

1 Handle
2 On-off switch
3 Large brush
4 Fresh water tank
5 Brush release button
6 Brush handle with spray button
7 Small brush
8 Holder for brushes
9 Release button for dirty water tank
10 Waste water tank with lid
11 Power cable
12 Winding hook for power cable
13 suction hose
14 Suction openings
15 brush
16 spray nozzle
17 Attachment for self-cleaning

Mains connection

- The device may only be connected to a properly installed, freely accessible household socket.
- The mains voltage must correspond to the voltage indicated on the device's rating plate: 220-240 V ~ 50/60 Hz.
- The device complies with the directives that are mandatory for CE marking.
- Please note that the device is not completely disconnected from the mains after switching off, only after pulling the power plug!
- We recommend connecting the device to a single socket and avoiding connecting other devices to the same line (fuse).
- If the power cord and/or plug are damaged, the device must not be used.

Operation

Before use:

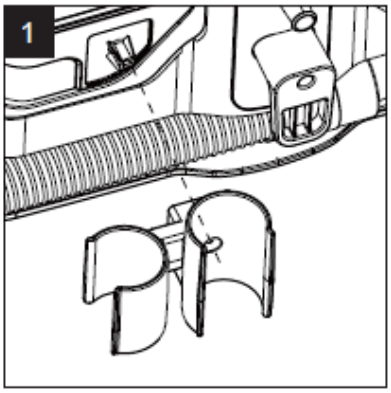

Attach the bracket to the designated location (screw hole) using the enclosed screw.
You can attach both brushes to this holder.

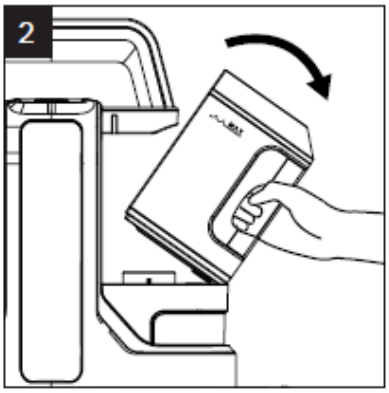

Pull the fresh water tank forward to an angle of approximately 30° and remove it upwards.

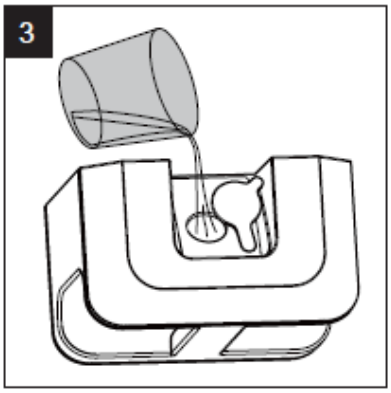

Open the rubberized cover of the filler opening, turn the cover sideways, and fill with clean water up to the "MAX" mark. Close the opening again with the rubberized cover.

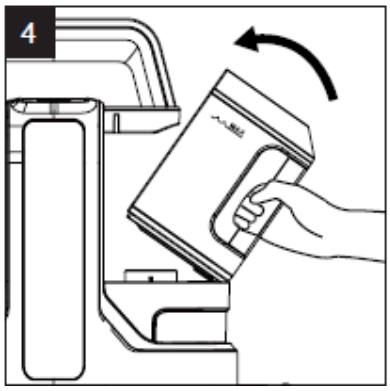

Reinsert the fresh water tank. To do this, first guide the lower part of the container to the

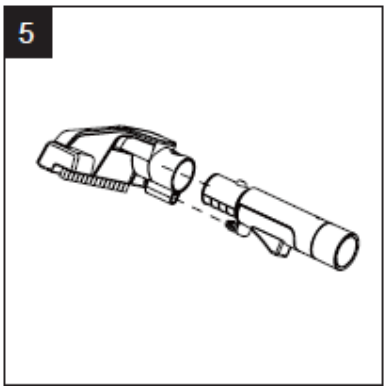

Place the desired brush onto the brush handle. To remove the brush, press the brush

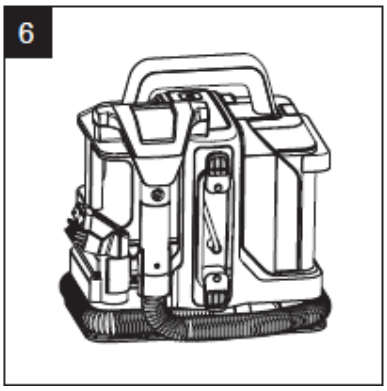

Wrap the suction hose around the base of the device and

base of the device with the water opening. Hold the tank at an angle of approximately 30° and guide it inward until you hear it click into place.

release button and pull the brush upwards.

insert the brush handle into the holder.

Application :

Unwind the power cable and suction hose, connect the device to the power supply and switch it on using the on/off switch.

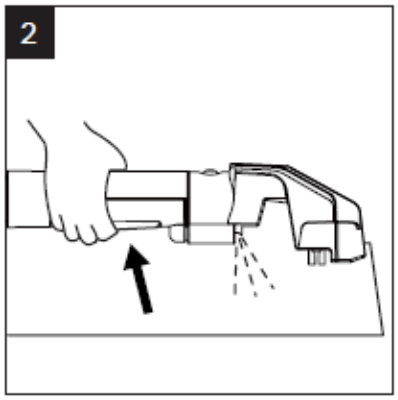

moisten the area to be cleaned: Press the spray button on the brush handle; water will spray from the spray nozzle.

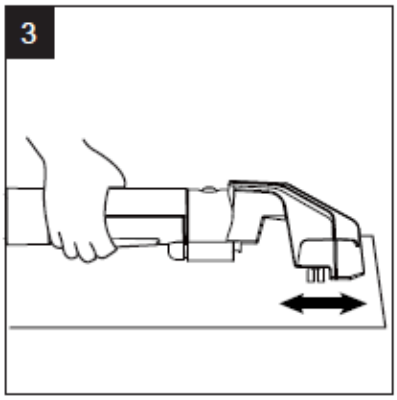

Rub the water into the surface with the brush by moving the brush head back and forth.

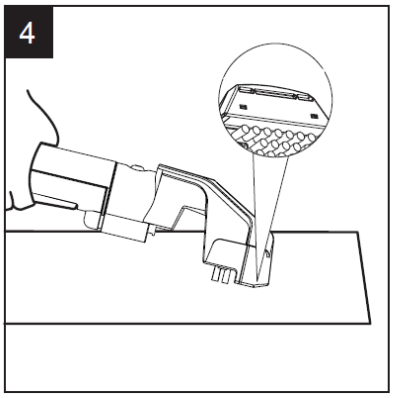

To vacuum up the dirty water , tilt the brush head and press the suction openings against the surface. The dirty water is sucked up and collected in the dirty water tank.

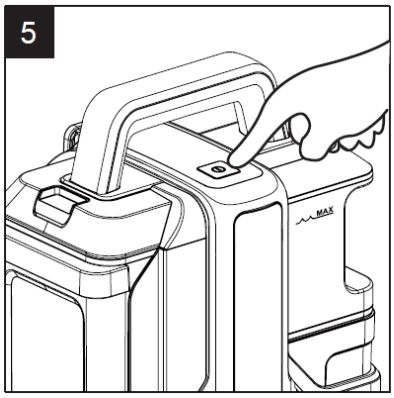

After cleaning, turn off the device using the on/off switch and unplug the power cord.

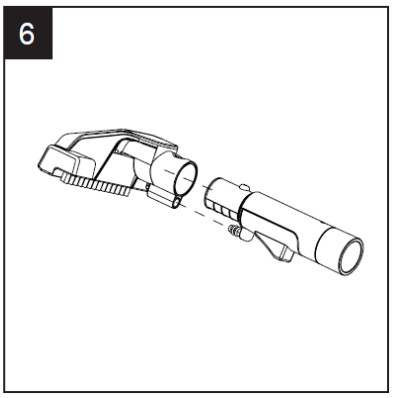

The large brush is used to clean large areas of dirt, the small brush for smaller stains.

Empty the waste water tank in good time:

Make sure to empty the dirty water tank in a timely manner. The dirty water level must not exceed the "MAX" mark! The float inside stops the suction process when the dirty water reaches the mark and the tank needs to be emptied:

- Press the release button for the dirty water tank and remove it.

- Remove the lid and empty the dirty water.
- Replace the lid and place the dirty water tank back into the device: Push it from the front towards the middle until you hear it click into place.

Remove stubborn stains:

To remove stubborn stains, you can use a little detergent or special detergent/cleaner for wet vacuum cleaners:

- If you use liquid detergent, add it to the fresh water tank immediately after filling with fresh water. Be careful not to use too much.
- A variety of special detergents for wet vacuum cleaners are available on the market, and these can also be used. Always pay attention to the manufacturer's instructions.
- Another way to remove stubborn stains is to pretreat the surface with a detergent/cleaning agent without filling it with the wet vacuum. To do this, spray the agent directly onto the stain to be cleaned, work it in with the wet vacuum's brush, and let it work for a short time. Fill the wet vacuum with clean (perhaps lukewarm) water and rinse the detergent out of the surface.
- To prevent foaming from the detergents/cleaning agents, you can use a little defoamer (also available commercially – follow the manufacturer’s instructions!).

Notes:

- Some surfaces are treated by the manufacturer with a dirt-repellent finish. The use of detergents or cleaning agents can impair the effectiveness of this finish.
- Surfactant residues from detergents and cleaning agents can increase dust binding. Therefore, we recommend always following up with clean water.

Maintenance and care

Danger:

- To ensure consistently good performance, the device must be kept clean.
- Empty and clean the device after each use.
- Dirty water creates unpleasant odors.
- Dirt builds up on the inside of the tank and becomes more difficult to remove if the dirty water is not removed immediately.

WARNING – RISK OF ELECTRIC SHOCK!

- **Unplug the appliance before emptying the water tanks and cleaning the appliance!**

Empty fresh water tank:

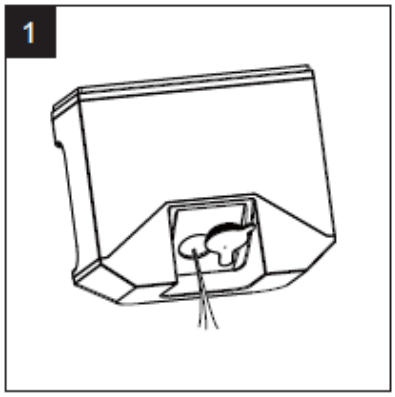

Remove the fresh water tank and empty the water completely.

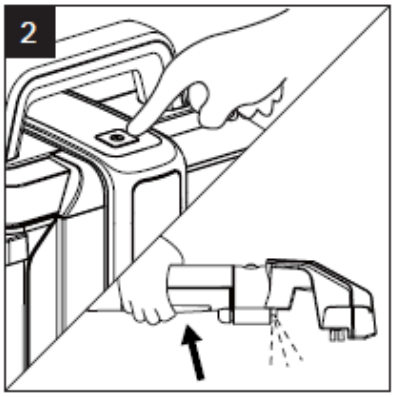

Place the empty fresh water tank back into the unit. Press the spray button until the remaining water is empty and no more water flows.

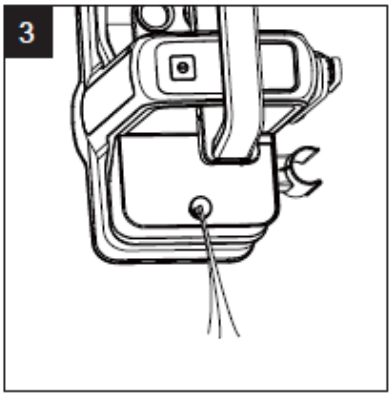

Hold the device over a sink and tilt it so that the remaining water can drain away.

Emptying the waste water tank:

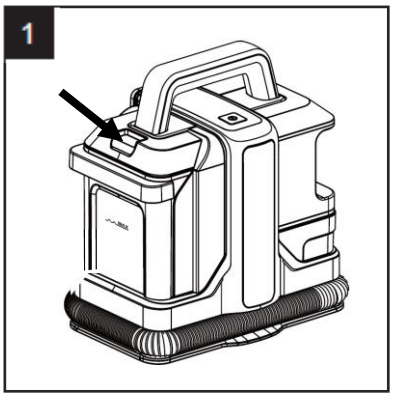

Press the release button, hold the dirty water tank by the handle and pull it forward.

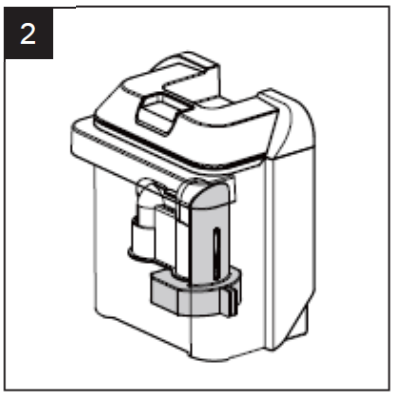

There's a float inside the water tank. This stops the suction process as soon as the maximum amount of dirty water is reached.

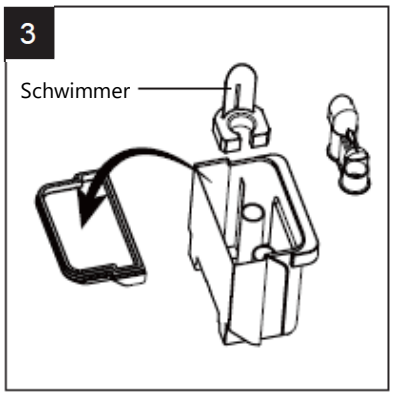

- Remove the lid.
- Pull out the black tube part.
- Remove the float.

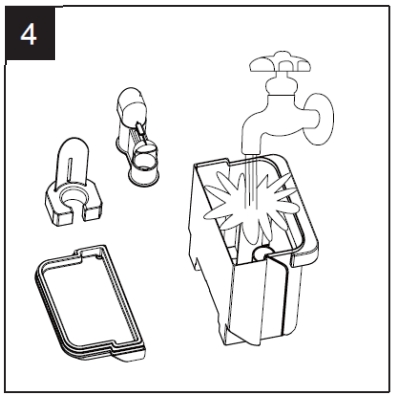

Rinse all parts thoroughly with water and, if necessary, wipe with a soft cloth.

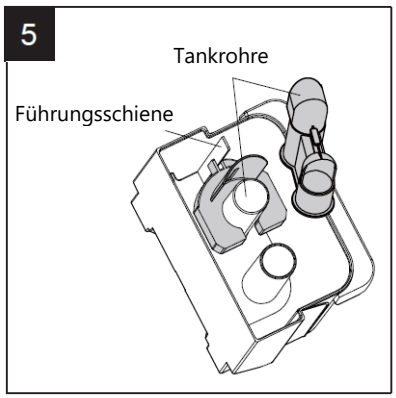

Also clean the guide rail and tank pipes.
Put the float and the pipe part back on the tank pipes and

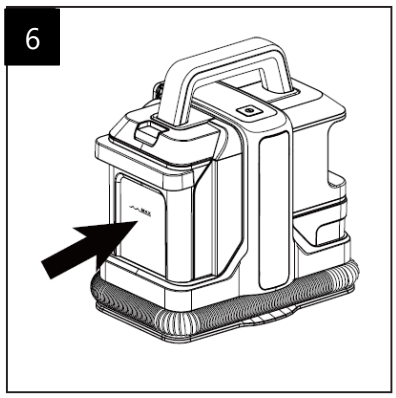

Install the dirty water tank into the base of the device - push it from the front towards the

close the waste water tank with the lid.

middle until you hear it click into place.

Clean the hose system:

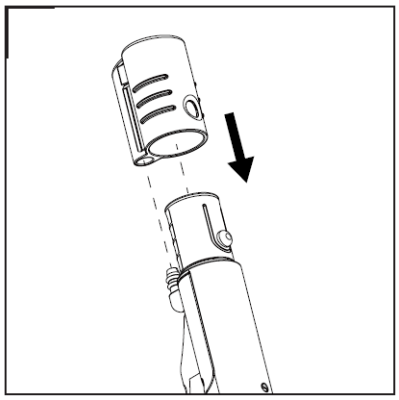

To clean the hose system, proceed as follows:

- Remove the brush and place the included self-cleaning attachment onto the handle.
- Fill the fresh water tank.
- Turn on the device and press the spray button. Clean water is then pumped through the hose and simultaneously sucked back out. This rinses and cleans the internal pipes with clean water.

Cleaning brushes:

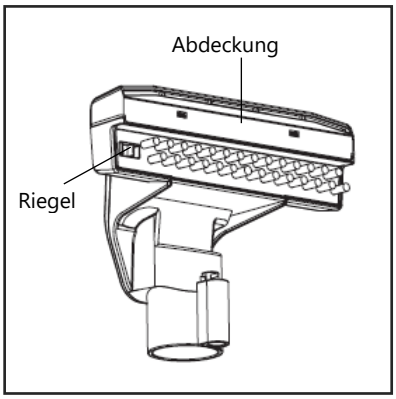

- Remove the brush from the handle.
- Remove the transparent cover.
- Slide the brush latch inwards and remove the brush from the holder
- Rinse all parts under running water.
- Let the parts dry and reassemble.
- To secure the brush, slide the latch outwards again.

Clean filter:

From time to time it is necessary to clean the black foam filter in the pipe outlet below the waste water tank.

- Pull out the filter and clean it under running water.
- Let the filter dry and return it to the right pipe outlet.

Cleaning the housing:

- **WARNING – RISK OF ELECTRIC SHOCK!** The device, power cord, and plug must never be immersed or rinsed in water or other liquids!
- Clean the casing with a damp (not wet!) cloth. Use clean water or, if necessary, a few drops of mild dishwashing liquid. Make sure that no moisture penetrates the interior of the device (ventilation slots).
- Do not use aggressive, caustic, alcohol- or petrol-based cleaning agents and avoid very hot water.
- Do not use abrasive cleaning utensils to avoid damaging the surfaces.

Helpful hints in case of problems

In case of possible malfunctions, check the following points:

Incident	**Possible cause**	**Proposed solution**
Device does not work after switching on:	- Plug not inserted properly; - socket broken; - Fuse blown; - Power cord or plug damaged;	- Insert the plug correctly. - Use a different power outlet. - Turn the fuse back on. - Take the device to a workshop for repair.
No or little water:	- Spray nozzle is clogged; - Pump or spray button is broken; - Water tank is empty;	- Remove the brush and clean the spray nozzle. - Take the device to a workshop for repair. - Refill water.
No or low suction power:	- Device is not on; - Waste water tank is full; - Suction hose is kinked. - Filter is clogged.	- Press the power button. - Empty the dirty water tank. - Align the suction hose. - Clean or replace the filter.

Technical data

Power supply:	2 20-240 V ~ 50/60 Hz
Power:	750 watts
Suction power:	≥15 kPa
Fresh water tank:	1.08 l
Dirty water tank:	0.8 l
Splash protection:	IPX4
Power cable:	5 m
Device dimensions:	32.2 x 34.6 x 25.4 m
Weight:	approx. 4.55 kg

When off, the device consumes 0.00 watts of power.

* Typographical errors, design and technical changes reserved! *

Information on environmental protection

At the end of its service life, this product must not be disposed of with normal household waste. Instead, it must be handed over to a collection point for the recycling of electrical and electronic equipment. The symbol on the product, in the instruction manual, or on the packaging indicates this.

The materials are recyclable according to their labeling. By reusing, recycling, or other forms of recovery of old devices, you are making an important contribution to protecting our environment.

Please ask your local council for the responsible waste disposal facility.

Warranty / Guarantee

In addition to the statutory warranty, we grant a 24-month warranty on this device, calculated from the date of issue of the invoice or delivery bill. Within this warranty period, all manufacturing and/or material defects will be repaired and/or replaced free of charge, or (at our discretion) exchanged for an item of equal value and in perfect condition, on presentation of the invoice or delivery bill. The prerequisite for such a guarantee is that the appliance has been handled and maintained properly. Claims beyond our warranty services are excluded. In justified cases, the guarantee only covers the repair of the appliance. Further claims and liability for any consequential damage are excluded. No guarantee can be given for parts that are subject to natural wear and tear or for damage caused by impact, incorrect operation, exposure to moisture or other external influences or by intervention by unauthorized third parties. In the event of a warranty claim, the appliance must be returned to your specialist dealer together with the invoice or delivery bill.

Silva-Schneider Handelsges.m.b.H.
Karolingerstraße 1
A-5020 Salzburg
office@silva-schneider.at

Warranty:

The warranty is expressly stipulated by law and only applies to defects that existed at the time the goods were handed over. The claim is always directed against the contractual partner (dealer), who must remedy the defect free of charge (for the consumer) or arrange for it to be remedied.

Guarantee:

The guarantee is a voluntary, contractual promise by the manufacturer (general importer) for which there are no minimum requirements in terms of content or form. However, many warranties only cover part of the costs incurred in remedying defects, but they usually apply to all defects that occur within a certain period.

Bezpečnostní pokyny

- Zařízení mohou používat **děti** od 8 let a osoby se sníženými fyzickými, smyslovými nebo duševními schopnostmi nebo s nedostatkem zkušeností a/nebo znalostí, pokud jsou pod dohledem nebo byly poučeny o bezpečném používání zařízení a rozumí z něj vyplývajícím rizikům.
- Děti si s přístrojem nesmí hrát, sedět ani na něm stát.
- Čištění a údržbu nesmí provádět děti bez dozoru.
- Děti mladší 8 let musí být chráněny před zařízením a připojovacím kabelem.
- Před použitím zkontrolujte celé zařízení včetně příslušenství, zda nevykazuje závady, které by mohly ovlivnit jeho funkčnost. Pokud například zařízení upadlo, může dojít k poškození, které není zvenčí viditelné. V takovém případě zařízení nepoužívejte.
- Ujistěte se, že kabel není stlačený, zalomený, přiskřípnutý ani přejetý, mohlo by dojít k jeho poškození.
- Pokud je napájecí kabel nebo zástrčka poškozená, zařízení nepoužívejte. Odneste jej do autorizovaného servisního střediska k opravě.
- Po použití, v případě jakýchkoli závad během provozu, při výměně příslušenství a před čištěním odpojte napájecí kabel.
- Při odpojování netahejte za napájecí kabel; vždy uchopte zástrčku.
- Nepoužívejte prodlužovací kabely ani vícenásobné zásuvky.
- Dodržujte také všechny pokyny k čištění v kapitole „Údržba a péče“.
- Nikdy nenechávejte zařízení zapnuté bez dozoru.
- Uchovávejte zařízení mimo dosah zdrojů tepla (topidla, trouby, otevřený oheň atd.) a chraňte jej před přímým slunečním zářením.
- Nevkládejte ani nezakrývejte žádné otvory. Udržujte otvory čisté, bez nečistot, žmolků, vlasů nebo jiných materiálů, které by mohly bránit proudění vzduchu. Udržujte vlasy, volné oblečení a prsty v dostatečné vzdálenosti od otvorů a pohyblivých částí.
- Opravy elektrických spotřebičů musí provádět kvalifikovaný personál, aby bylo zajištěno dodržování bezpečnostních předpisů a aby se předešlo nebezpečím. To platí i pro výměnu napájecího kabelu. V případě poruchy nebo poškození odneste spotřebič do autorizovaného servisního střediska nebo k prodejci.

- **VAROVÁNÍ – RIZIKO ÚRAZU ELEKTRICKÝM PROUDEM:**
  Ujistěte se, že zařízení nenamokne a že do něj neproniknou žádné kapaliny.
  Zařízení, včetně napájecího kabelu a zástrčky, nesmí být nikdy ponořováno do vody ani jiných kapalin.

Zamýšlené použití:

- Toto zařízení je vhodné a navrženo k odstraňování nečistot z koberců, čalouněného nábytku, autosedaček atd.
- Zařízení je určeno pouze pro domácí použití. Komerční a průmyslové použití může způsobit poškození zařízení, na které se nevztahuje záruka.
- ní je určeno pouze pro použití v interiéru.
- ávejte ostré předměty, jako jsou jehly, hřebíky, sponky, šrouby nebo rozbité sklo.
- Abyste se vyhnuli zdravotním rizikům způsobeným výpary nebo prachem, nikdy nevysávejte toxické látky.
- Používejte pouze originální příslušenství. Použití dalších zařízení nebo příslušenství třetích stran není povoleno.
- Používejte zařízení pouze tak, jak je popsáno v této příručce. Zneužití nebo nesprávné použití se nepovažuje za zamýšlené. Za vzniklé škody na zařízení, jiných předmětech nebo zranění osob nepřebíráme žádnou odpovědnost a jakékoli záruční nároky budou neplatné.

Vybalení zařízení:

- Vyjměte zařízení z obalu a odstraňte případnou ochrannou fólii nebo lepicí proužky.
- Zkontrolujte, zda je kompletní (viz popis dílů a příslušenství).
- Zkontrolujte zařízení, zda není poškozené. Pokud je zařízení nebo napájecí kabel poškozený, zařízení nepoužívejte. Vraťte jej prodejci.

Popis dílů a příslušenství

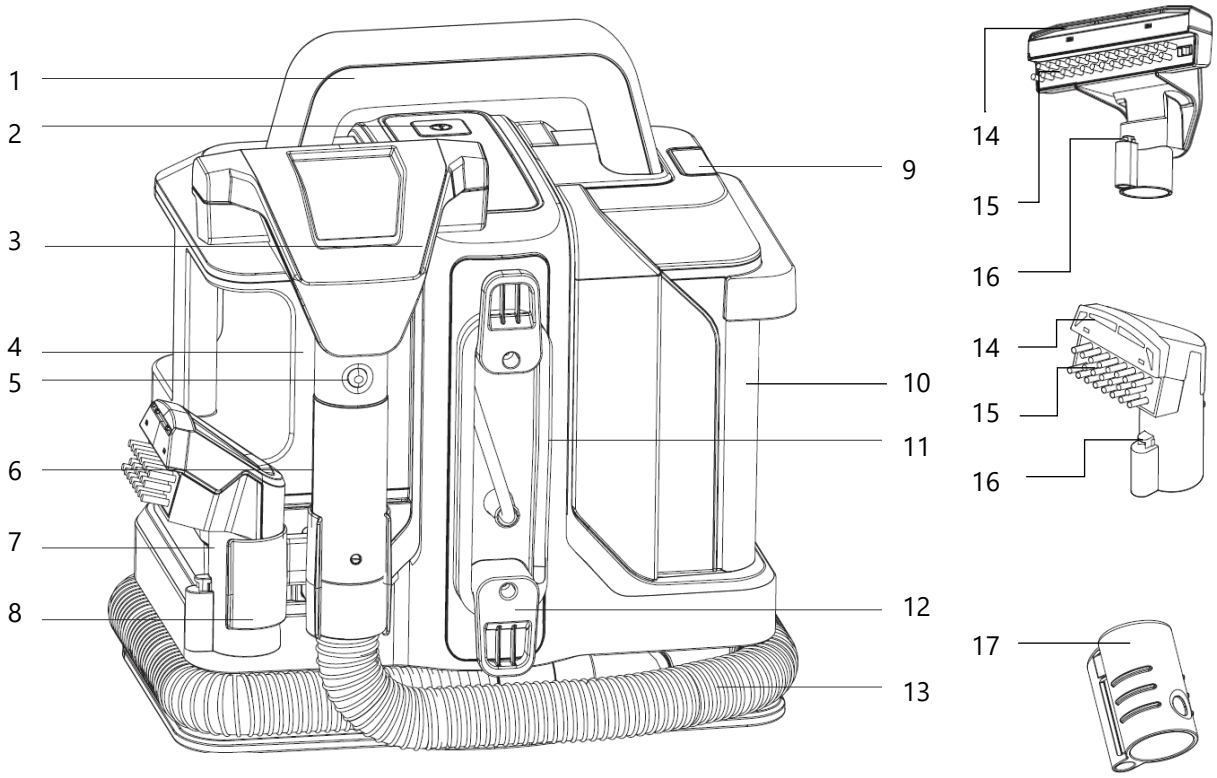

1 Zacházet s
2 Vypínač
3 Velký štětec
4 Nádrž na čerstvou vodu
5 Tlačítko pro uvolnění kartáče
6 Rukojeť štětce s tlačítkem rozprašování
7 Malý štětec
8 Držák na štětce
9 Uvolňovací tlačítko pro nádrž na špinavou vodu
10 Nádrž na odpadní vodu s víkem
11 Napájecí kabel
12 Navíjecí hák pro napájecí kabel
13 sací hadice
14 Sací otvory
15 štětec
16 rozprašovací tryska
17 Nástavec pro samočištění

Připojení k síti

- Zařízení smí být připojeno pouze k řádně instalované a volně přístupné domácí zásuvce.
- Síťové napětí musí odpovídat napětí uvedenému na typovém štítku zařízení: 220–240 V ~ 50/60 Hz.
- Zařízení splňuje směrnice, které jsou závazné pro označení CE.
- Upozorňujeme, že zařízení není po vypnutí zcela odpojeno od sítě, ale až po vytažení zástrčky!
- Doporučujeme zapojit zařízení do jedné zásuvky a vyhnout se zapojení dalších zařízení do stejného vedení (pojistky).
- Pokud je napájecí kabel a/nebo zástrčka poškozená, nesmí se zařízení používat.

Provoz

Před použitím:

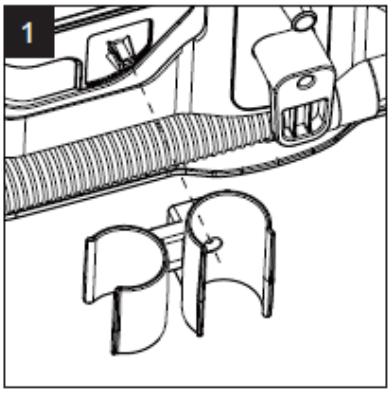

Připevněte držák na určené místo (otvor pro šroub) pomocí přiloženého šroubu. K tomuto držáku můžete připevnit oba kartáče.

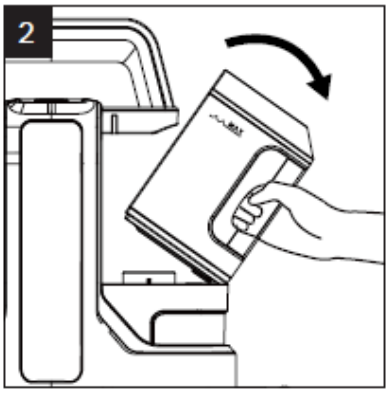

na čistou vodu vytáhněte - dopředu pod úhlem přibližně 30° a vyjměte ji směrem nahoru.

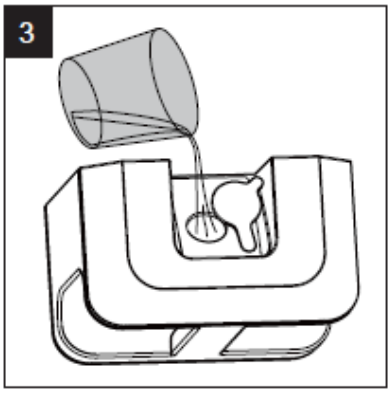

Otevřete pogumovaný kryt plnicího otvoru, otočte kryt na stranu a naplňte čistou vodou po značku „MAX“. Otvor opět uzavřete pogumovaným krytem.

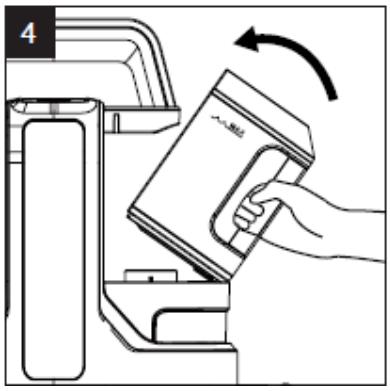

Znovu vložte nádržku na čistou vodu . Nejprve zasuňte spodní část nádržky otvorem pro vodu do spodní části

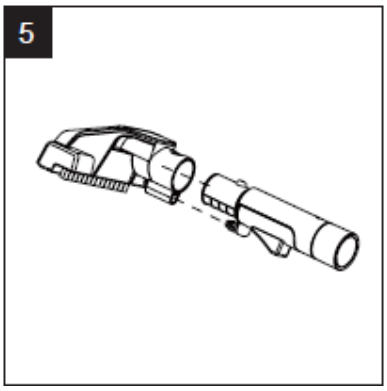

Nasaďte požadovaný kartáč na rukojeť kartáče. Chcete-li kartáč vyjmout, stiskněte tlačítko pro uvolnění kartáče a

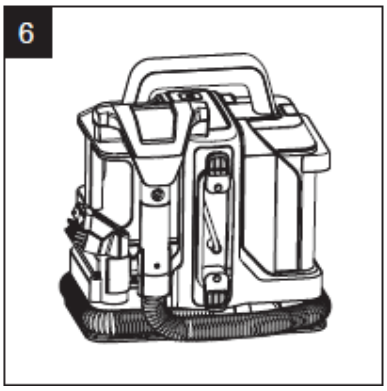

Omotejte sací hadici kolem základny zařízení a vložte rukojeť kartáče do držáku.

zařízení. Držte nádržku pod úhlem přibližně 30° a zasuňte ji dovnitř, dokud neuslyšíte cvaknutí.

vytáhněte kartáč směrem nahoru.

Aplikace :

Odviňte napájecí kabel a sací hadici, připojte zařízení k elektrické síti a zapněte jej pomocí vypínače.

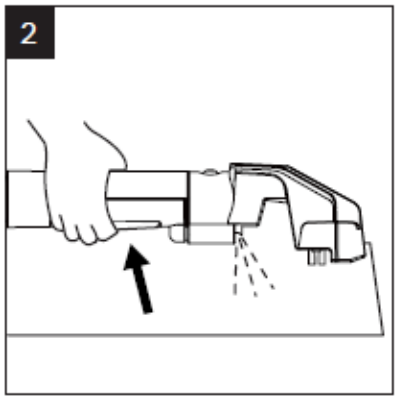

navlhčete čištěnou oblast: Stiskněte tlačítko rozprašování na rukojeti kartáče; z trysky rozprašovače bude stříkat voda.

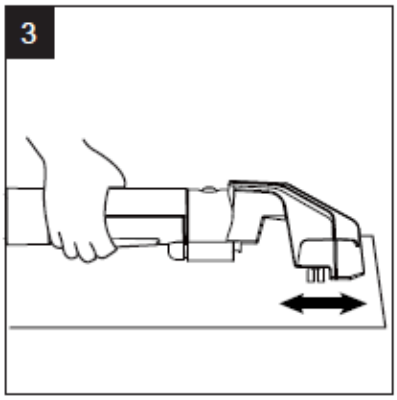

Vtírejte vodu do povrchu kartáčem pohybem hlavy kartáče tam a zpět.

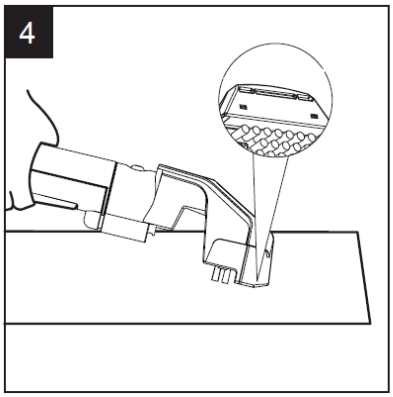

Pro vysátí špinavé vody - nakloňte kartáčovou hlavu a přitlačte sací otvory k povrchu. Špinavá voda je vysáta a shromažďována v nádrži na špinavou vodu.

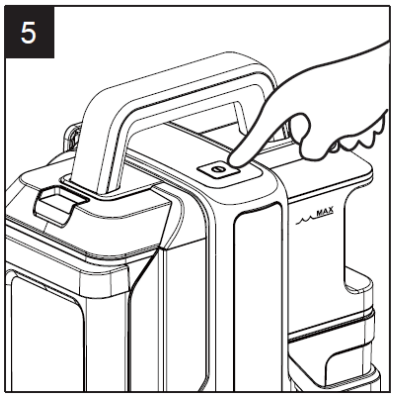

Po vyčištění vypněte zařízení pomocí vypínače a odpojte napájecí kabel.

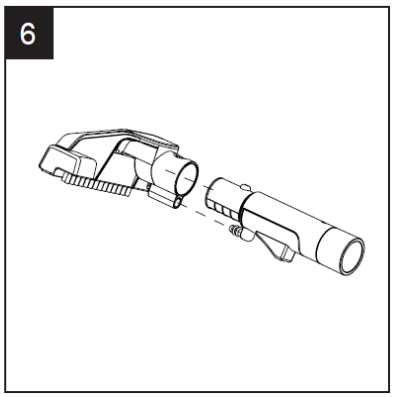

Velký kartáč se používá k čištění velkých ploch nečistot, malý kartáč na menší skvrny.

Včas vyprázdněte nádrž na odpadní vodu:

Dbejte na včasné vyprázdnění nádrže na špinavou vodu. Hladina špinavé vody nesmí překročit značku „MAX“! Plovák uvnitř zastaví proces sání, když špinavá voda dosáhne značky a je třeba nádrž vyprázdnit:

- Stiskněte uvolňovací tlačítko nádrže na špinavou vodu a vyjměte ji.
- Sejměte víko a vylijte špinavou vodu.

- Nasaďte víko a vložte nádržku na špinavou vodu zpět do přístroje: Zatlačte ji zepředu směrem do středu, dokud neuslyšíte cvaknutí.

Odstranění odolných skvrn:

K odstranění odolných skvrn můžete použít trochu pracího prostředku nebo speciálního pracího/čisticího prostředku pro mokré vysavače:

- Pokud používáte tekutý prací prostředek, přidejte jej do nádrže na čistou vodu ihned po naplnění. Dávejte pozor, abyste ho nepoužili příliš mnoho.
- Na trhu je k dispozici řada speciálních čisticích prostředků pro mokré vysavače, které lze také použít. Vždy dodržujte pokyny výrobce.
- Dalším způsobem, jak odstranit odolné skvrny, je předem ošetřit povrch čisticím prostředkem, aniž byste jej naplnili mokrým vysavačem. Chcete-li to provést, nastříkejte prostředek přímo na skvrnu, kterou chcete vyčistit, vpracujte ho kartáčem mokrého vysavače a nechte krátce působit. Naplňte mokrý vysavač čistou (možná vlažnou) vodou a opláchněte čisticí prostředek z povrchu.
- Abyste zabránili pěnění z pracích/čisticích prostředků, můžete použít trochu odpěňovače (k dostání i v obchodě – řiďte se pokyny výrobce!).

Poznámky:

- Některé povrchy jsou od výrobce ošetřeny povrchovou úpravou odpuzující nečistoty. Použití čisticích prostředků může snížit účinnost této úpravy.
- Zbytky povrchově aktivních látek z pracích a čisticích prostředků mohou zvýšit vázání prachu. Proto doporučujeme vždy následně použít čistou vodu .

Údržba a péče

Nebezpečí:

- Pro zajištění trvale dobrého výkonu je nutné zařízení udržovat v čistotě.
- Po každém použití zařízení vyprázdněte a vyčistěte.
- Špinavá voda vytváří nepříjemné pachy.
- Nečistoty se hromadí uvnitř nádrže a pokud se znečištěná voda neodstraní okamžitě, je obtížnější je odstranit.

VAROVÁNÍ – NEBEZPEČÍ ÚRAZU ELEKTRICKÝM PROUDEM!

- **Před vyprázdněním nádrže na vodu a čištěním spotřebiče odpojte zástrčku ze zásuvky!**

Vyprázdněte nádrž na čerstvou vodu:

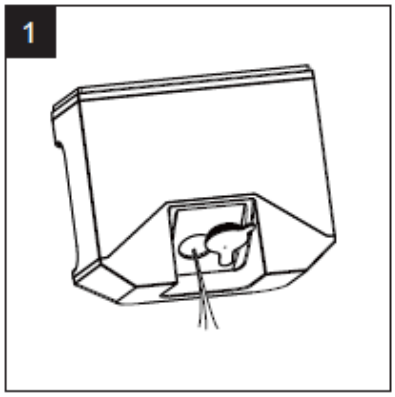

Vyjměte nádržku na čerstvou vodu a zcela ji vyprázdněte.

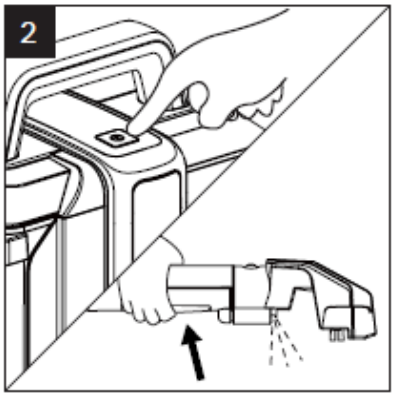

Vložte prázdnou nádržku na čistou vodu zpět do jednotky. Stiskněte tlačítko rozprašování, dokud se zbývající voda nevyprázdní a nepřestane vytékat.

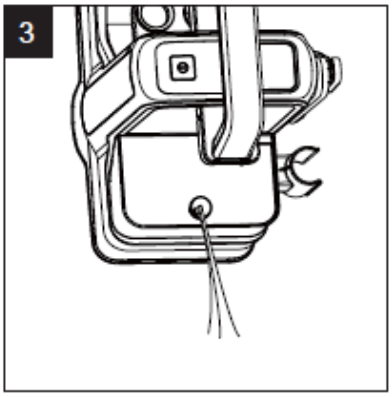

Držte přístroj nad dřezem a nakloňte ho, aby mohla odtéct zbývající voda.

Vyprázdnění nádrže na odpadní vodu:

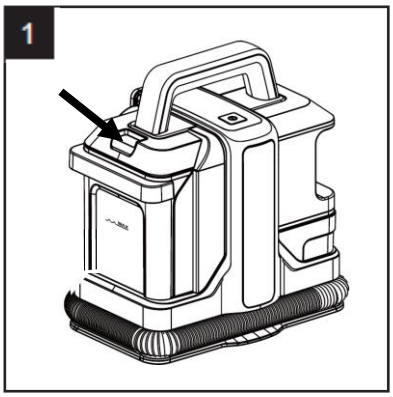

Stiskněte uvolňovací tlačítko, uchopte nádrž na špinavou vodu za rukojeť a zatáhněte ji dopředu.

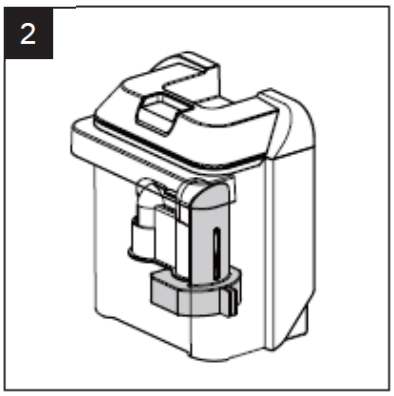

Uvnitř nádržky na vodu je plovák. Ten zastaví proces sání, jakmile je dosaženo maximálního množství znečištěné vody.

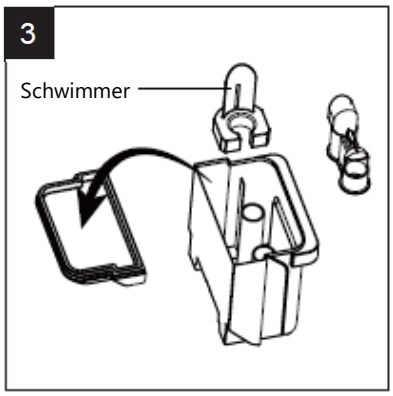

- Sejměte víko.
- Vytáhněte černou trubkovou část.
- Odstraňte plovák.

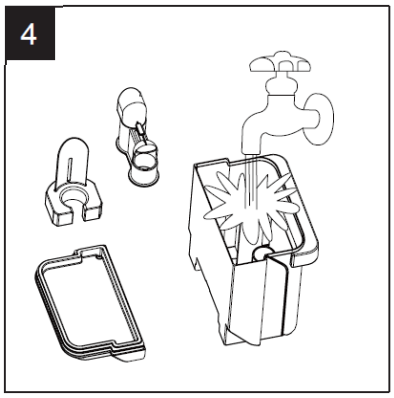

Všechny části důkladně opláchněte vodou a v případě

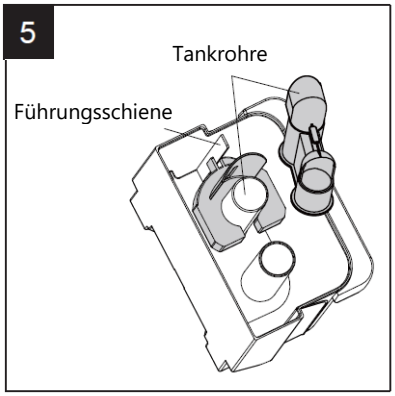

Vyčistěte také vodicí lištu a potrubí nádrže.

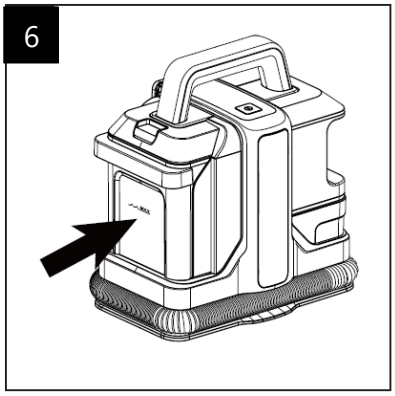

Nainstalujte nádržku na špinavou vodu do základny přístroje – zatlačte ji zepředu

potřeby otřete měkkým hadříkem.	Nasaďte plovák a část potrubí zpět na trubky nádrže a uzavřete nádrž na odpadní vodu víkem.	směrem do středu, dokud neuslyšíte cvaknutí.

Vyčistěte hadicový systém:

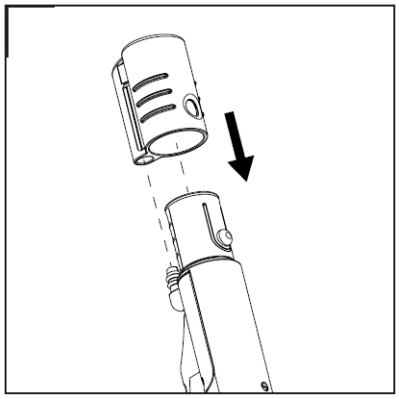

Pro čištění hadicového systému postupujte následovně:

- Sejměte kartáč a nasaďte na rukojeť přiložený samočisticí nástavec.
- Naplňte nádrž na čerstvou vodu.
- Zapněte zařízení a stiskněte tlačítko rozprašování. Čistá voda je poté pumpována hadicí a současně odsávána zpět. Tím se vnitřní potrubí propláchne a vyčistí čistou vodou.

Čisticí kartáče:

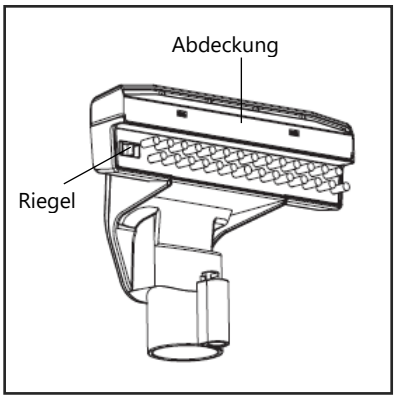

- Sejměte kartáč z rukojeti.
- Sejměte průhledný kryt.
- Posuňte západku kartáče dovnitř a vyjměte kartáč z držáku
- Všechny části opláchněte pod tekoucí vodou.
- Nechte díly uschnout a znovu je sestavte.
- Pro zajištění kartáče znovu posuňte západku směrem ven.

Vyčistěte filtr:

Čas od času je nutné vyčistit černý pěnový filtr v potrubí pod nádrží na odpadní vodu.

- Vytáhněte filtr a vyčistěte jej pod tekoucí vodou.
- Nechte filtr oschnout a vraťte jej do pravého výstupu potrubí.

Čištění pouzdra:

- **VAROVÁNÍ – NEBEZPEČÍ ÚRAZU ELEKTRICKÝM PROUDEM!** Zařízení, napájecí kabel a zástrčka nesmí být nikdy ponořovány ani oplachovány vodou nebo jinými kapalinami!
- Očistěte kryt vlhkým (ne mokrým!) hadříkem. Použijte čistou vodu nebo v případě potřeby několik kapek jemného mycího prostředku na nádobí. Dbejte na to, aby se do vnitřku zařízení (ventilační otvory) nedostala vlhkost.
- Nepoužívejte agresivní, žíravé čisticí prostředky na bázi alkoholu nebo benzínu a vyhněte se velmi horké vodě.
- Nepoužívejte abrazivní čisticí prostředky, abyste nepoškodili povrchy.

Užitečné rady v případě problémů

V případě možných poruch zkontrolujte následující body:

Incident	**Možná příčina**	**Navrhované řešení**
Zařízení po zapnutí nefunguje:	- Zástrčka není správně zasunuta; - zásuvka rozbitá; - Spálená pojistka; - Poškozený napájecí kabel nebo zástrčka;	- Zasuňte zástrčku správně. - Použijte jinou elektrickou zásuvku. - Zapněte pojistku. - Odneste zařízení do servisu k opravě.
Žádná nebo málo vody:	- Tryska rozprašovače je ucpaná; - Pumpa nebo tlačítko rozprašování je rozbité; - Nádrž na vodu je prázdná;	- Vyjměte kartáč a vyčistěte trysku rozprašovače. - Odneste zařízení do servisu k opravě. - Doplňte vodu.
Žádný nebo nízký sací výkon:	- Zařízení není zapnuté; - Nádrž na odpadní vodu je plná; - Sací hadice je zalomená. - Filtr je ucpaný.	- Stiskněte tlačítko napájení. - Vyprázdněte nádrž na špinavou vodu. - Vyrovnejte sací hadici. - Vyčistěte nebo vyměňte filtr.

Technické údaje

Napájení:	2x 20–240 V ~ 50/60 Hz
Výkon:	750 wattů
Sací výkon:	≥15 kPa
Nádrž na čistou vodu:	1,08 l
Nádrž na špinavou vodu:	0,8 l
Ochrana proti stříkající vodě:	IPX4
Napájecí kabel:	5 m
Rozměry zařízení:	32,2 x 34,6 x 25,4 m
Hmotnost:	cca 4,55 kg

Když je zařízení vypnuté, spotřebovává 0,00 wattů energie.

* Typografické chyby, designové a technické změny vyhrazeny! *

Informace o ochraně životního prostředí

Po skončení své životnosti nesmí být tento výrobek likvidován s běžným domovním odpadem. Místo toho musí být odevzdán na sběrném místě pro recyklaci elektrických a elektronických zařízení. Symbol na výrobku, v návodu k obsluze nebo na obalu to označuje.

Materiály jsou recyklovatelné v souladu s jejich označením. Opětovným použitím, recyklací nebo jinými formami využití starých zařízení významně přispíváte k ochraně našeho životního prostředí.

Zeptejte se prosím svého místního úřadu na odpovědné zařízení pro likvidaci odpadu.

Záruka / Garance

Vedle zákonné záruky poskytujeme na toto zařízení 24 měsíců záruky, počítané od data vystavení faktury nebo dodacího listu. Během této záruční doby budou při předložení faktury nebo dodacího listu všechny výrobní a/nebo materiálové vady bezplatně odstraněny opravou a/nebo výměnou vadných dílů, případně (dle našeho uvážení) výměnou za rovnocenný, bezchybný výrobek. Podmínkou pro takovou záruční službu je, že zařízení bylo správně používáno a udržováno. Jakékoliv další nároky nad rámec našich záručních služeb jsou vyloučeny. Záruka zahrnuje v oprávněném případě pouze opravu zařízení. Další nároky, stejně jako odpovědnost za případné následné škody, jsou zásadně vyloučeny. Na díly, které podléhají přirozenému opotřebení, nebo na škody způsobené nárazem, nesprávným použitím, působením vlhkosti nebo jinými vnějšími vlivy, stejně jako na zásah neoprávněných osob, nelze poskytnout záruku. V případě reklamace musí být zařízení s fakturou nebo dodacím listem reklamováno u vašeho specializovaného prodejce.

Silva-Schneider Handelsges.m.b.H.
Karolingerstraße 1
A-5020 Salzburg
office@silva-schneider.at

Záruka:

Záruka je výslovně stanovena zákonem a vztahuje se pouze na vady, které existovaly v době předání zboží. Nárok je vždy vznesen vůči smluvnímu partnerovi (prodejci), který musí provést nebo zajistit bezplatné odstranění vady (pro spotřebitele).

Garance:

Garance je dobrovolný, smluvní závazek výrobce (generálního dovozce), pro který neexistují žádné obsahové ani formální minimální požadavky. Mnoho záruk však pokrývá pouze část nákladů, které vzniknou při odstraňování vad, ale obecně platí pro všechny vady, které se vyskytnou během určitého období.

Sigurnosne upute

- Uređaj mogu koristiti **djeca** u dobi od 8 godina i starija te osobe sa smanjenim fizičkim, senzornim ili mentalnim sposobnostima ili nedostatkom iskustva i/ili znanja ako su pod nadzorom ili su upućeni u sigurnu upotrebu uređaja te ako su razumjeli opasnosti koje iz toga proizlaze.
- Djeca se ne smiju igrati s uređajem niti sjediti ili stajati na uređaju.
- Čišćenje i korisničko održavanje ne smiju obavljati djeca bez nadzora.
- Djeca mlađa od 8 godina moraju se držati podalje od uređaja i priključnog kabela.
- Prije upotrebe pregledajte cijeli uređaj, uključujući pribor, na nedostatke koji bi mogli umanjiti njegovu funkcionalnost. Ako je uređaj pao, na primjer, mogu postojati oštećenja koja nisu vidljiva izvana. U tom slučaju, nemojte koristiti uređaj.
- Pazite da kabel nije zgnječen, presavijen, zaglavljen ili pregažen, jer bi ga to moglo oštetiti.
- Ako je kabel za napajanje ili utikač oštećen, nemojte koristiti uređaj. Odnesite ga u ovlašteni servisni centar na popravak.
- Isključite kabel za napajanje nakon upotrebe, ako se tijekom rada pojave bilo kakvi kvarovi, prilikom promjene pribora i prije čišćenja.
- Prilikom isključivanja iz struje ne povlačite kabel za napajanje; uvijek uhvatite utikač.
- Ne koristite produžne kablove ili višestruke utičnice.
- Također se pridržavajte svih uputa za čišćenje u odjeljku „Održavanje i njega“.
- Nikada ne ostavljajte uređaj bez nadzora kada je uključen.
- Uređaj držite dalje od izvora topline (grijača, pećnica, otvorenog plamena itd.) i zaštitite ga od izravne sunčeve svjetlosti.
- Ne umetajte niti prekrivajte otvore. Otvore držite čistima od prljavštine, dlačica, kose ili drugih materijala koji bi mogli ometati protok zraka. Kosu, labavu odjeću i prste držite podalje od otvora i pokretnih dijelova.

- Popravke električnih uređaja moraju obavljati kvalificirani djelatnici kako bi se osiguralo poštivanje sigurnosnih propisa i izbjegle opasnosti. To se odnosi i na zamjenu kabela za napajanje. U slučaju kvara ili oštećenja, odnesite uređaj u ovlašteni servisni centar ili prodavaču.
- **UPOZORENJE – OPASNOST OD STRUJNOG UDARA:**
  Pazite da se uređaj ne smoči i da u njega ne prodre tekućina.
  Uređaj, uključujući kabel za napajanje i utikač, nikada se ne smije uranjati u vodu ili druge tekućine.

Namijenjena upotreba:

- Ovaj uređaj je prikladan i dizajniran za uklanjanje prljavštine s tepiha, tapeciranog namještaja, mobilskih sjedala itd.
- Uređaj je namijenjen samo za kućnu upotrebu. Komercijalna i industrijska upotreba može uzrokovati oštećenje uređaja koje nije pokriveno jamstvom.
- Uređaj je namijenjen samo za unutarnju upotrebu.
- Ne usisavajte oštre predmete poput igala, čavala, spajalica, vijaka ili razbijenog stakla.
- Kako biste izbjegli zdravstvene rizike od isparenja ili prašine, nikada ne usisavajte otrovne tvari.
- Koristite samo originalnu dodatnu opremu. Upotreba dodatnih uređaja ili dodatne opreme trećih strana nije dopuštena.
- Uređaj koristite samo onako kako je opisano u ovom priručniku. Zloupotreba ili nepravilna uporaba ne smatra se namjenom. Ne preuzima se odgovornost za nastalu štetu na uređaju, drugim predmetima ili tjelesne ozljede, a svi jamstveni zahtjevi bit će nevažeći.

Raspakiranje uređaja:

- Izvadite uređaj iz pakiranja i uklonite sve zaštitne folije ili ljepljive trake koje su možda pričvršćene.
- Provjerite je li kompletno (vidi opis dijelova i pribora).
- Provjerite ima li na uređaju oštećenja. Ako je uređaj ili kabel za napajanje oštećen, nemojte ga koristiti. Vratite ga prodavaču.

Opis dijelova i pribora

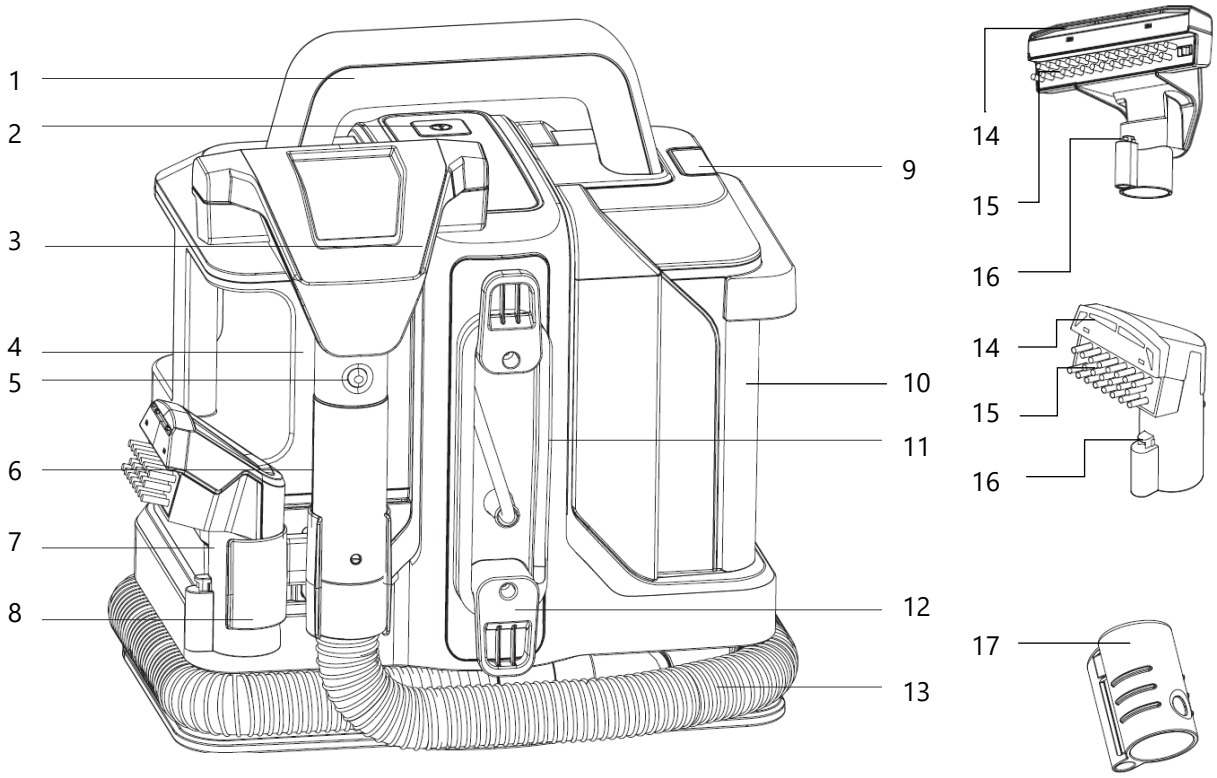

1 Ručka
2 Prekidač za uključivanje/isključivanje
3 Velika četka
4 Spremnik za slatku vodu
5 Gumb za otpuštanje četke
6 Ručka četke s gumbom za prskanje
7 Mala četka
8 Držač za četke
9 Gumb za otpuštanje spremnika za prljavu vodu
10 Spremnik za otpadnu vodu s poklopcem
11 Kabel za napajanje
12 Kuka za namatanje kabela za napajanje
13 usisno crijevo
14 Usisni otvori
15 četka
16 mlaznica za raspršivanje
17 Nastavak za samočišćenje

Priključak na mrežu

- Uređaj se smije priključiti samo na propisno instaliranu, slobodno dostupnu kućnu utičnicu.
- Mrežni napon mora odgovarati naponu navedenom na natpisnoj pločici uređaja: 220-240 V ~ 50/60 Hz.
- Uređaj je u skladu s direktivama koje su obvezne za CE oznaku.
- Imajte na umu da uređaj nije potpuno isključen iz električne mreže nakon isključivanja, već tek nakon izvlačenja utikača iz struje!
- Preporučujemo spajanje uređaja na jednu utičnicu i izbjegavanje spajanja drugih uređaja na isti vod (osigurač).
- Ako su kabel za napajanje i/ili utikač oštećeni, uređaj se ne smije koristiti.

Operacija

Prije upotrebe:

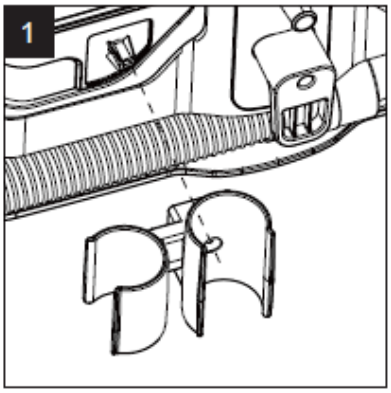

Pričvrstite nosač na predviđeno mjesto (otvor za vijak) pomoću priloženog vijka.
Na ovaj držač možete pričvrstiti obje četke.

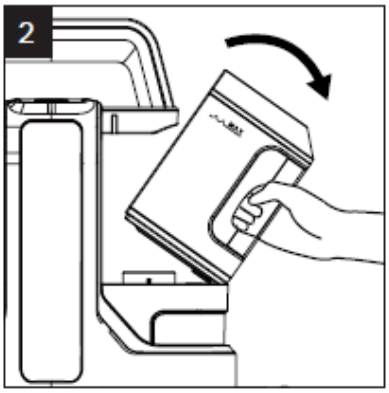

Povucite spremnik za svježu vodu prema naprijed pod kutom od otprilike 30° i izvadite ga prema gore.

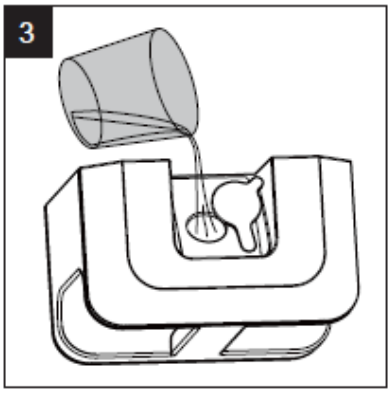

Otvorite gumeni poklopac otvora za punjenje, okrenite poklopac na stranu i napunite čistom vodom do oznake "MAX". Ponovno zatvorite otvor gumenim poklopcem.

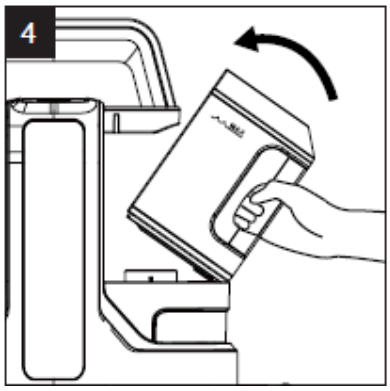

Ponovno umetnite spremnik za svježu vodu . Da biste to učinili, prvo donji dio

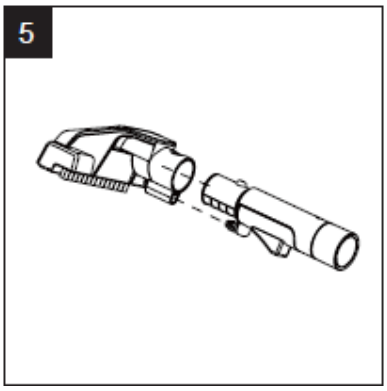

Stavite željenu četku na dršku četke. Za uklanjanje četke pritisnite gumb za otpuštanje

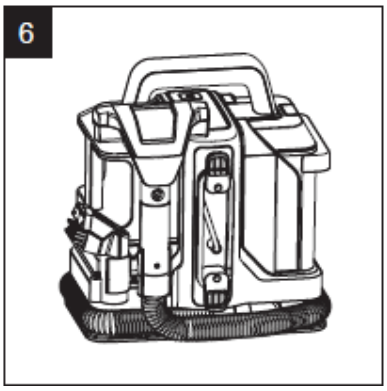

Omotajte usisno crijevo oko podnožja uređaja i umetnite dršku četke u držač.

spremnika s otvorom za vodu prislonite na podnožje uređaja. Držite spremnik pod kutom od otprilike 30° i gurajte ga prema unutra dok ne čujete da je kliknuo na svoje mjesto.

četke i povucite četku prema gore.

Primjena :

Odmotajte kabel za napajanje i usisno crijevo, spojite uređaj na napajanje i uključite ga pomoću prekidača za uključivanje/isključivanje.

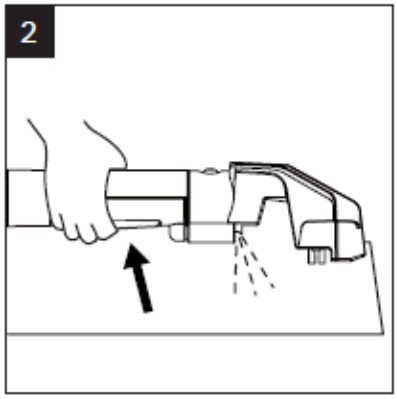

navlažite područje koje želite očistiti: Pritisnite gumb za prskanje na dršci četke; voda će prskati iz mlaznice za prskanje.

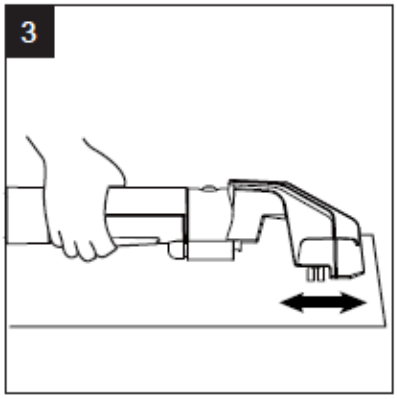

Utrljajte vodu u površinu četkom pomičući glavu četke naprijed-natrag.

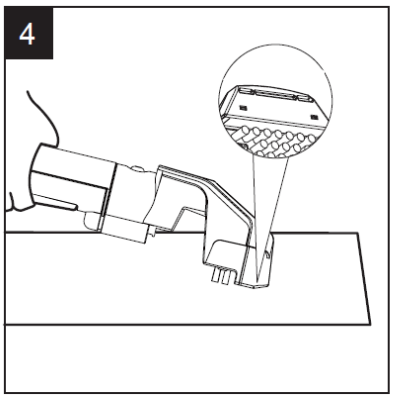

Za usisavanje prljave vode , nagnite glavu četke i pritisnite usisne otvore na površinu. Prljava voda se usisava i skuplja u spremniku za prljavu vodu.

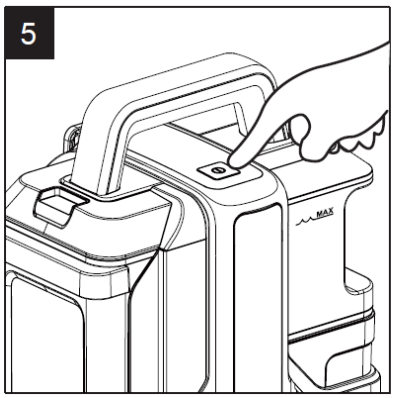

Nakon čišćenja isključite uređaj pomoću prekidača za uključivanje/isključivanje i iskopčajte kabel za napajanje.

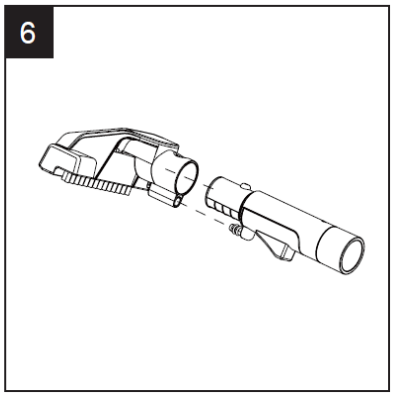

Velika četka se koristi za čišćenje velikih površina prljavštine, a mala četka za manje mrlje.

Pravovremeno ispraznite spremnik otpadne vode:

Obavezno pravovremeno ispraznite spremnik prljave vode. Razina prljave vode ne smije prijeći oznaku "MAX"! Plovak unutra zaustavlja proces usisavanja kada prljava voda dosegne oznaku i spremnik je potrebno isprazniti:

- Pritisnite gumb za otpuštanje spremnika za prljavu vodu i izvadite ga.
- Skinite poklopac i ispraznite prljavu vodu.
- Vratite poklopac i vratite spremnik za prljavu vodu u uređaj: Gurnite ga sprijeda prema sredini dok ne čujete da je kliknuo na svoje mjesto.

Uklonite tvrdokorne mrlje:

Za uklanjanje tvrdokornih mrlja možete koristiti malo deterdženta ili posebnog deterdženta/sredstva za čišćenje za mokre usisavače:

- Ako koristite tekući deterdžent, dodajte ga u spremnik za svježu vodu odmah nakon punjenja svježom vodom. Pazite da ne koristite previše.
- Na tržištu je dostupan niz posebnih deterdženata za mokre usisavače, a i oni se mogu koristiti. Uvijek obratite pozornost na upute proizvođača.
- Drugi način uklanjanja tvrdokornih mrlja je prethodna obrada površine deterdžentom/sredstvom za čišćenje bez punjenja mokrim usisavačem. Da biste to učinili, poprskajte sredstvo izravno na mrlju koju želite očistiti, utrljajte ga četkom mokrog usisavača i ostavite da kratko djeluje. Napunite mokri usisavač čistom (možda mlakom) vodom i isperite deterdžent s površine.
- Kako biste spriječili pjenjenje deterdženata/sredstava za čišćenje, možete upotrijebiti malo sredstva protiv pjenjenja (također dostupno u trgovinama – slijedite upute proizvođača!).

Bilješke:

- Neke površine proizvođač tretira premazom protiv prljavštine. Upotreba deterdženata ili sredstava za čišćenje može smanjiti učinkovitost ovog premaza.
- Ostaci surfaktanata iz deterdženata i sredstava za čišćenje mogu povećati vezanje prašine. Stoga preporučujemo da nakon toga uvijek koristite čistu vodu .

Opasnost:

- Kako bi se osigurale dosljedno dobre performanse, uređaj se mora održavati čistim.
- Ispraznite i očistite uređaj nakon svake upotrebe.
- Prljava voda stvara neugodne mirise.
- Prljavština se nakuplja na unutarnjoj strani spremnika i teže ju je ukloniti ako se prljava voda ne ukloni odmah.

UPOZORENJE – OPASNOST OD STRUJNOG UDARA!
- **Isključite uređaj iz struje prije pražnjenja spremnika za vodu i čišćenja uređaja!**

Ispraznite spremnik za svježu vodu:

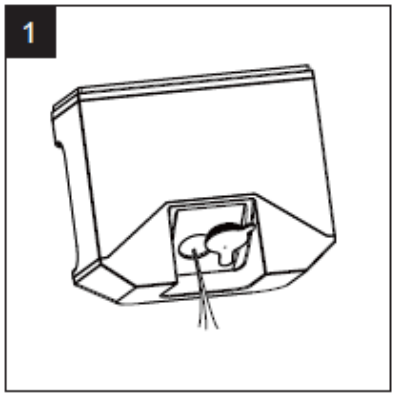

Izvadite spremnik za svježu vodu i potpuno ispraznite vodu.

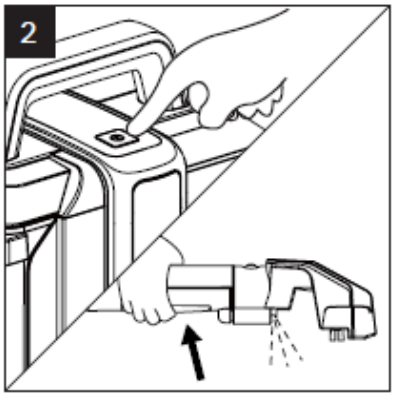

Vratite prazan spremnik za svježu vodu u uređaj. Pritisnite gumb za prskanje dok se preostala voda ne isprazni i dok više ne teče.

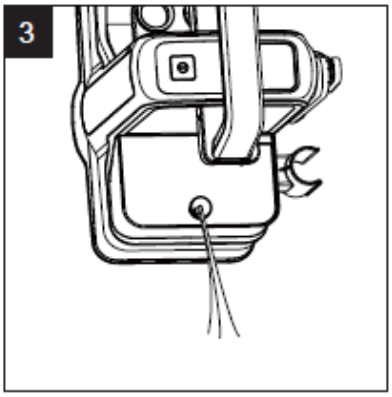

Držite uređaj iznad sudopera i nagnite ga tako da preostala voda može iscuriti.

Pražnjenje spremnika otpadne vode:

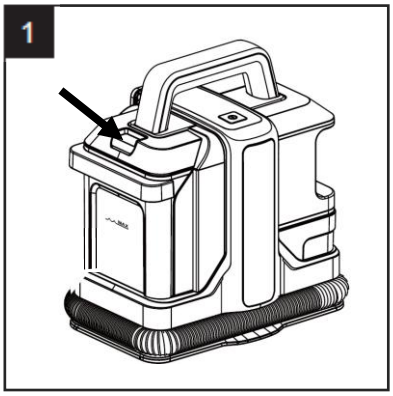

Pritisnite gumb za otpuštanje, uhvatite spremnik za prljavu vodu za ručku i povucite ga prema naprijed.

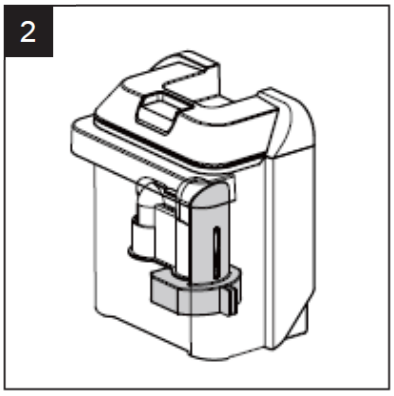

Unutar spremnika za vodu nalazi se plovak. On zaustavlja proces usisavanja čim se dostigne maksimalna količina prljave vode.

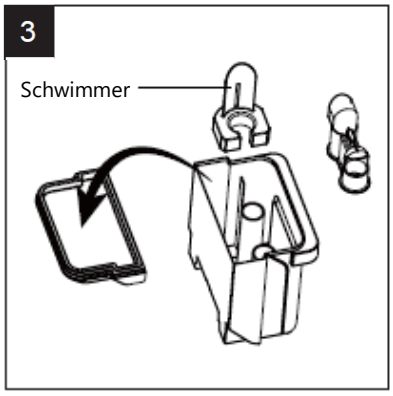

- Skinite poklopac.
- Izvucite crni dio cijevi.
- Uklonite plovak.

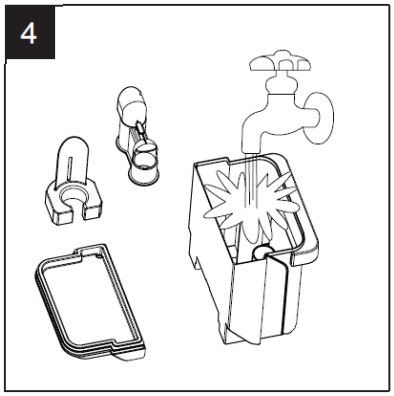

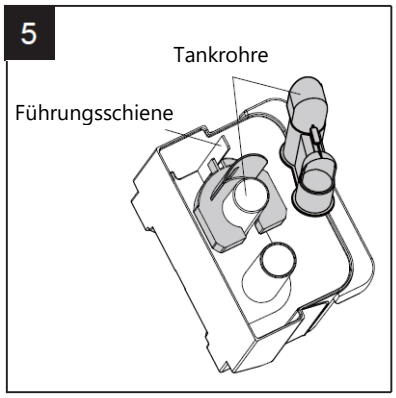

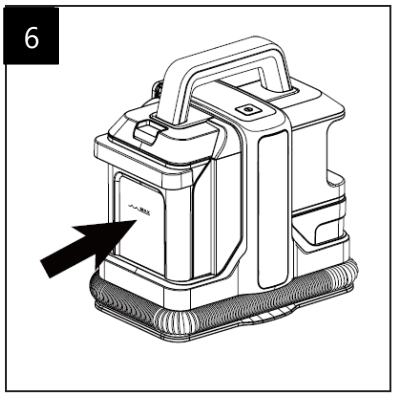

Sve dijelove temeljito isperite vodom i, ako je potrebno, obrišite mekom krpom.

Također očistite vodilicu i cijevi spremnika.
Vratite plovak i dio cijevi na cijevi spremnika i zatvorite spremnik otpadne vode poklopcem.

Ugradite spremnik za prljavu vodu u podnožje uređaja - gurnite ga sprijeda prema sredini dok ne čujete da je kliknuo na svoje mjesto.

Očistite sustav crijeva:

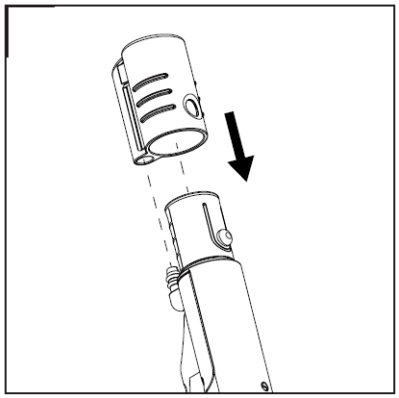

Za čišćenje sustava crijeva, postupite na sljedeći način:

- Izvadite četku i stavite priloženi nastavak za samočišćenje na dršku.
- Napunite spremnik svježe vode.
- Uključite uređaj i pritisnite gumb za prskanje. Čista voda se zatim pumpa kroz crijevo i istovremeno usisava natrag. Time se unutarnje cijevi ispiru i čiste čistom vodom.

Četke za čišćenje:

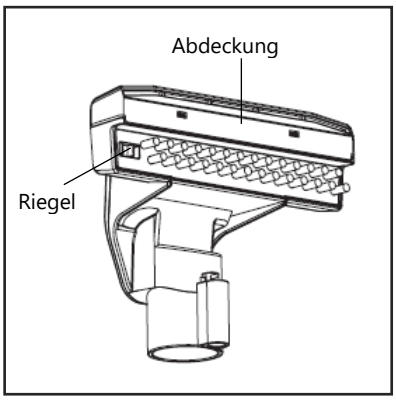

- Skinite četku s drške.
- Uklonite prozirni poklopac.
- Pomaknite zasun četke prema unutra i izvadite četku iz držača
- Isperite sve dijelove pod mlazom vode.
- Ostavite dijelove da se osuše i ponovno sastavite.
- Za pričvršćivanje četke, ponovno pomaknite zasun prema van.

Očistite filter:

S vremena na vrijeme potrebno je očistiti crni pjenasti filter u izlazu cijevi ispod spremnika otpadne vode.

- Izvucite filter i operite ga pod mlazom vode.
- Ostavite filter da se osuši i vratite ga u desni izlaz cijevi.

Čišćenje kućišta:

- **UPOZORENJE – OPASNOST OD STRUJNOG UDARA!** Uređaj, kabel za napajanje i utikač nikada se ne smiju uranjati ili ispirati vodom ili drugim tekućinama!
- Kućište očistite vlažnom (ne mokrom!) krpom. Koristite čistu vodu ili, ako je potrebno, nekoliko kapi blagog sredstva za pranje posuđa. Pazite da vlaga ne prodre u unutrašnjost uređaja (ventilacijske otvore).
- Ne koristite agresivna, kaustična sredstva za čišćenje na bazi alkohola ili benzina i izbjegavajte vrlo vruću vodu.
- Ne koristite abrazivna sredstva za čišćenje kako biste izbjegli oštećenje površina.

Korisni savjeti u slučaju problema

U slučaju mogućih kvarova, provjerite sljedeće točke:

Incident	**Mogući uzrok**	**Predloženo rješenje**
Uređaj ne radi nakon uključivanja:	- Utikač nije pravilno umetnut; - utičnica slomljena; - Pregorio osigurač; - Oštećen je kabel za napajanje ili utikač;	- Ispravno umetnite utikač. - Koristite drugu utičnicu. - Ponovno uključite osigurač. - Odnesite uređaj u radionicu na popravak.
Malo ili bez vode:	- Mlaznica za raspršivanje je začepljena; - Pumpa ili gumb za prskanje su pokvareni; - Spremnik za vodu je prazan;	- Izvadite četkicu i očistite mlaznicu za prskanje. - Odnesite uređaj u radionicu na popravak. - Dopunite vodu.
Nema ili je usisna snaga niska:	- Uređaj nije uključen; - Spremnik otpadne vode je pun; - Usisno crijevo je savijeno. - Filter je začepljen.	- Pritisnite gumb za napajanje. - Ispraznite spremnik prljave vode. - Poravnajte usisno crijevo. - Očistite ili zamijenite filter.

Tehnički podaci

Napajanje:	2 20-240 V ~ 50/60 Hz
Snaga:	750 W
Usisna snaga:	≥15 kPa
Spremnik za svježu vodu:	1,08 l
Spremnik za prljavu vodu:	0,8 l
Zaštita od prskanja:	IPX4
Kabel za napajanje:	5 m
Dimenzije uređaja:	32,2 x 34,6 x 25,4 m
Težina:	cca. 4,55 kg

Kada je isključen, uređaj troši 0,00 W energije.

* Pridržane su tipografske pogreške, dizajnerske i tehničke promjene! *

Informacije o zaštiti okoliša

Na kraju svog vijeka trajanja, ovaj proizvod se ne smije odlagati s uobičajenim kućnim otpadom. Umjesto toga, mora se predati na sabirno mjesto za recikliranje električne i elektroničke opreme. Simbol na proizvodu, u priručniku s uputama ili na ambalaži to označava.

Materijali se mogu reciklirati u skladu s njihovim označavanjem. Ponovnom upotrebom, recikliranjem ili drugim oblicima oporabe starih uređaja dajete važan doprinos zaštiti našeg okoliša.

Molimo vas da se obratite svojoj lokalnoj upravi za informacije o nadležnom postrojenju za odlaganje otpada.

Jamstvo / Garancija

Osim zakonskog jamstva, na ovaj uređaj dajemo 24 mjeseca garancije, računajući od datuma izdavanja računa ili otpremnice. Unutar ovog garantnog roka, uz predočenje računa ili otpremnice, svi proizvodni i/ili materijalni nedostaci bit će besplatno otklonjeni popravkom i/ili zamjenom neispravnih dijelova, odnosno (po našem izboru) zamjenom za jednako vrijedan, ispravan proizvod. Uvjet za ovakvu garancijsku uslugu je da je uređaj pravilno korišten i održavan. Bilo kakvi daljnji zahtjevi koji nadilaze naše garantne usluge su isključeni. Garancija uključuje u opravdanom slučaju samo popravak uređaja. Daljnji zahtjevi, kao i odgovornost za eventualne posljedice, u načelu su isključeni. Garancija se ne može dati za dijelove koji podliježu prirodnom trošenju ili za oštećenja uzrokovana udarcima, nepravilnim rukovanjem, djelovanjem vlage ili drugim vanjskim utjecajima, kao i za intervencije neovlaštenih osoba. U slučaju garancije uređaj se mora reklamirati s računom ili otpremnicom kod vašeg specijaliziranog prodavača.

Silva-Schneider Handelsges.m.b.H.
Karolingerstraße 1
A-5020 Salzburg
office@silva-schneider.at

Jamstvo:

Jamstvo je izričito određeno zakonom i odnosi se samo na nedostatke koji su postojali u trenutku predaje robe. Potraživanje se uvijek upućuje prema ugovornom partneru (trgovcu), koji mora besplatno (za potrošača) otkloniti ili organizirati otklanjanje nedostatka.

Garancija:

Garancija je dobrovoljna, ugovorna obveza proizvođača (generalnog uvoznika), za koju ne postoje nikakvi sadržajni ili formalni minimalni zahtjevi. Mnoge garancije pokrivaju samo dio troškova nastalih pri otklanjanju nedostataka, ali obično vrijede za sve nedostatke koji se pojave u određenom roku.

Biztonsági utasítások

- **gyermekek , valamint csökkent fizikai, érzékszervi vagy mentális képességű, illetve tapasztalattal és/vagy tudással nem rendelkező személyek csak felügyelet mellett** használhatják , vagy ha eligazítást kaptak a készülék biztonságos használatáról, és megértették az ebből eredő veszélyeket.
- Gyermekeknek nem szabad a készülékkel játszaniuk, illetve ráülniük vagy állniuk.
- A tisztítást és a felhasználói karbantartást gyermekek felügyelet nélkül nem végezhetik.
- A 8 év alatti gyermekeket távol kell tartani a készüléktől és a csatlakozókábeltől .
- Használat előtt ellenőrizze a teljes készüléket, beleértve a tartozékokat is, hogy nincsenek-e rajta olyan hibák, amelyek befolyásolhatják a működését. Ha például a készüléket leejtették, olyan sérülések lehetnek, amelyek kívülről nem láthatók. Ebben az esetben ne működtesse a készüléket.
- Ügyeljen arra, hogy a kábel ne legyen összenyomva, megtörve, beszorulva vagy áthajtva rajta, mert ez károsíthatja.
- Ha a tápkábel vagy a csatlakozódugó sérült, ne használja a készüléket. Vigye el javításra egy hivatalos szervizközpontba.
- Használat után, működés közbeni meghibásodás esetén, tartozékok cseréjekor és tisztítás előtt húzza ki a tápkábelt a konnektorból.
- Kihúzáskor ne a tápkábelt húzza, mindig a csatlakozódugót fogja.
- Ne használjon hosszabbító kábelt vagy elosztót.
- Kérjük, vegye figyelembe a „Karbantartás és ápolás” részben található összes tisztítási utasítást is.
- Bekapcsolt állapotban soha ne hagyja felügyelet nélkül a készüléket.
- Tartsa távol a készüléket hőforrásoktól (fűtőtestek, sütők, nyílt láng stb.), és óvja a közvetlen napfénytől.
- Ne helyezzen be és ne takarjon le semmilyen nyílást. Tartsa a nyílásokat mentesen a szennyeződésektől, szöszöktől, hajtól vagy egyéb anyagoktól, amelyek akadályozhatják a

légáramlást. Tartsa távol a hajat, a laza ruházatot és az ujjait a nyílásoktól és a mozgó alkatrészektől.

- Az elektromos készülékek javítását szakképzett személyzetnek kell elvégeznie a biztonsági előírások betartása és a veszélyek elkerülése érdekében. Ez a tápkábel cseréjére is vonatkozik. Meghibásodás vagy sérülés esetén vigye a készüléket hivatalos szervizközpontba vagy a kereskedőhöz.
- **FIGYELMEZTETÉS – ÁRAMÜTÉS VESZÉLYE:**
  Ügyeljen arra, hogy a készülék ne legyen nedves, és ne kerüljön bele folyadék.
  A készüléket, beleértve a tápkábelt és a hálózati csatlakozót is, soha nem szabad vízbe vagy más folyadékba meríteni.

Rendeltetésszerű használat:

- Ez a készülék alkalmas és arra szolgál, hogy eltávolítsa a szennyeződéseket szőnyegekből, kárpitozott bútorokból, autóülésekből stb.
- A készülék kizárólag háztartási használatra készült. Kereskedelmi és ipari használat esetén a készülék olyan károsodást szenvedhet, amelyre a garancia nem vonatkozik.
- A készülék kizárólag beltéri használatra készült.
- Ne porszívózzon fel éles tárgyakat, például tűket, szögeket, tűzőkapcsokat, csavarokat vagy törött üveget.
- A gőzök vagy por okozta egészségügyi kockázatok elkerülése érdekében soha ne porszívózzon fel mérgező anyagokat.
- Kizárólag eredeti tartozékokat használjon. További eszközök vagy harmadik féltől származó tartozékok használata tilos.
- A készüléket kizárólag a jelen kézikönyvben leírtak szerint használja. A nem rendeltetésszerű vagy helytelen használat nem minősül rendeltetésszerű használatnak. A készülékben, más tárgyakban vagy személyi sérülésekben keletkezett károkért felelősséget nem vállalunk, és a jótállási igények érvényüket vesztik.

A készülék kicsomagolása:

- Vegye ki a készüléket a csomagolásból, és távolítsa el az esetlegesen rögzített védőfóliát vagy ragasztószalagokat.
- Ellenőrizze, hogy hiánytalan-e (lásd az alkatrészek és tartozékok leírását).
- Ellenőrizze a készüléket sérülések szempontjából. Ha a készülék vagy a tápkábel sérült, ne működtesse a készüléket. Vigye vissza a kereskedőhöz.

Alkatrészek és tartozékok leírása

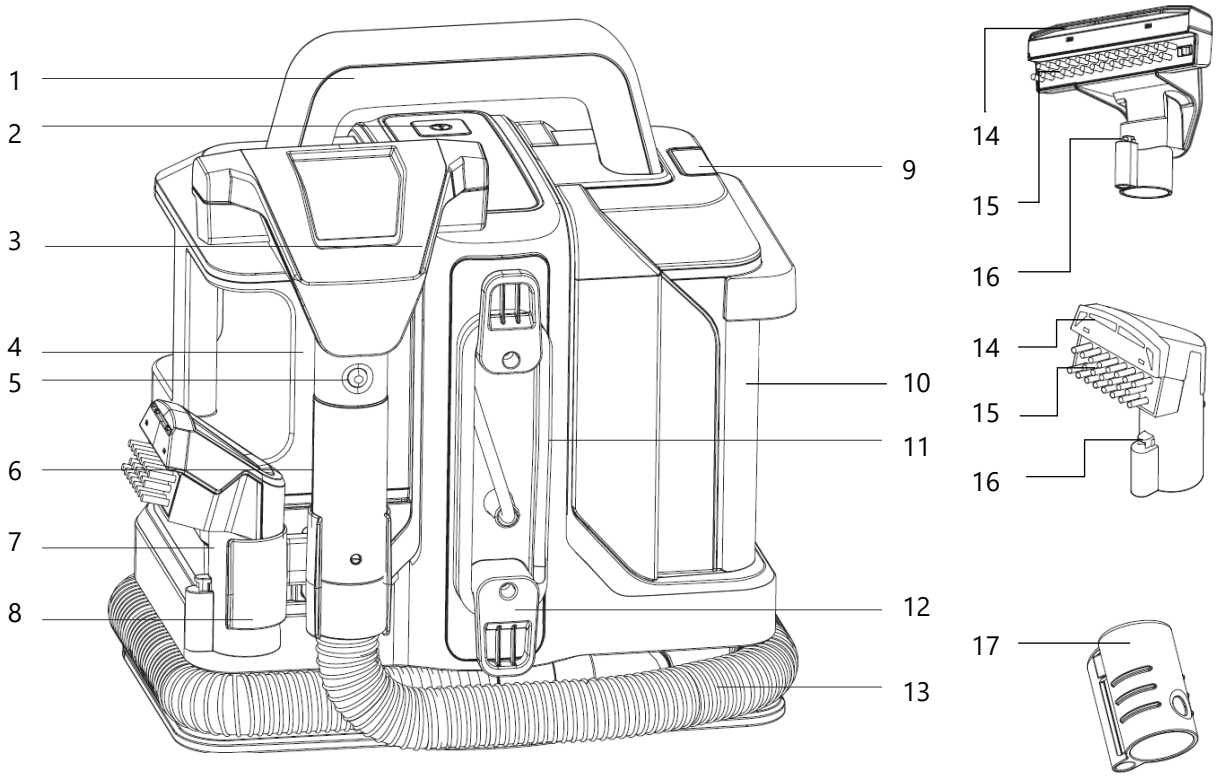

1 Fogantyú
2 Ki-be kapcsoló
3 Nagy ecset
4 Frissvíztartály
5 Kefe kioldó gomb
6 Ecsetnyél szórógombbal
7 Kis ecset
8 Ecsettartó
9 Kioldógomb a szennyvíztartályhoz
10 Szennyvíztartály fedéllel
11 Tápkábel
12 Feltekercselő kampó a tápkábelhez
13 szívótömlő
14 Szívónyílások
15 kefe
16 szórófej
17 Öntisztító tartozék

Hálózati csatlakozás

- A készüléket csak megfelelően felszerelt, szabadon hozzáférhető háztartási aljzathoz szabad csatlakoztatni.
- A hálózati feszültségnek meg kell egyeznie a készülék adattábláján feltüntetett feszültséggel: 220-240 V ~ 50/60 Hz.
- A készülék megfelel a CE-jelöléshez kötelezően szükséges irányelveknek.
- Felhívjuk figyelmét, hogy a készülék kikapcsolás után nincs teljesen leválasztva a hálózatról, csak a hálózati csatlakozó kihúzása után!
- Javasoljuk, hogy a készüléket egyetlen aljzathoz csatlakoztassa, és kerülje a többi eszköz ugyanarra a vezetékre (biztosítékra) való csatlakoztatását .
- Ha a tápkábel és/vagy a csatlakozódugó sérült, a készüléket tilos használni.

Működés

Használat előtt:

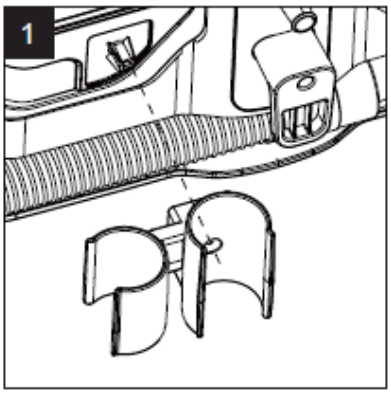

Rögzítse a tartót a kijelölt helyre (csavarlyuk) a mellékelt csavarral.
Mindkét kefét rögzítheted ehhez a tartóhoz.

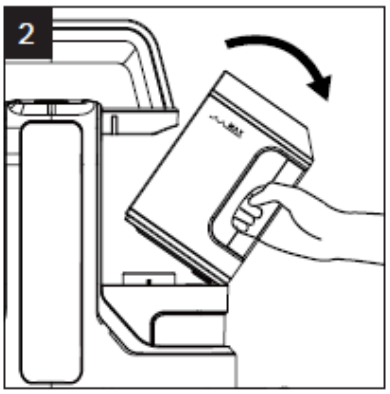

Húzza előre a frissvíztartályt - körülbelül 30°-os szögben, majd felfelé vegye ki.

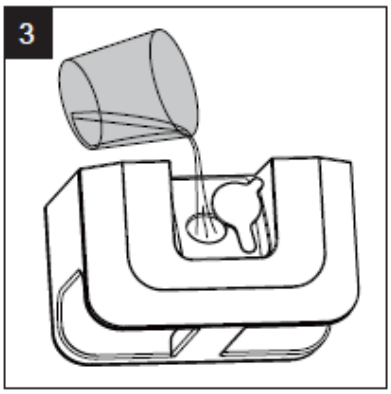

Nyissa ki a betöltőnyílás gumírozott fedelét, fordítsa oldalra a fedelet, és töltse fel tiszta vízzel a „MAX" jelzésig. Zárja vissza a nyílást a gumírozott fedéllel.

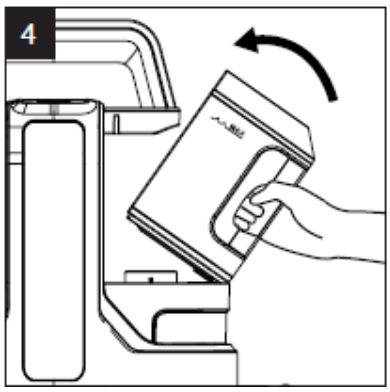

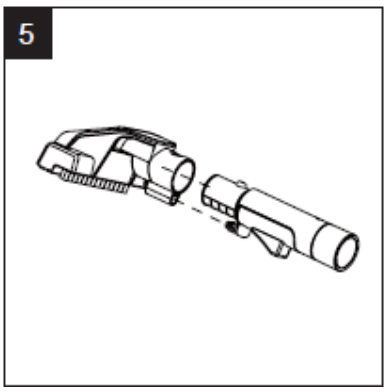

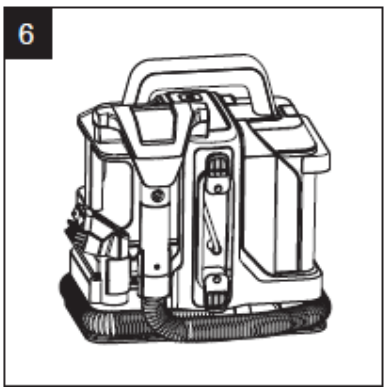

Helyezze vissza a frissvíztartályt . Ehhez először vezesse a tartály alsó részét a készülék víznyílással ellátott aljához. Tartsa a tartályt körülbelül 30°-os szögben, és vezesse befelé, amíg hallható kattanást nem hall.

Helyezze a kívánt kefét a kefe nyelére. A kefe eltávolításához nyomja meg a kefe kioldógombját, és húzza felfelé a kefét.

Tekerje a szívótömlőt a készülék alja köré, és helyezze a kefe nyelét a tartóba.

Alkalmazás :

Tekerje le a tápkábelt és a szívótömlőt, csatlakoztassa a készüléket a hálózati áramforráshoz, és kapcsolja be a be/ki kapcsolóval.

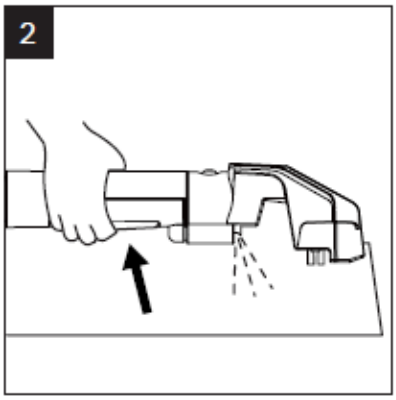

nedvesítse be a tisztítandó területet: Nyomja meg a kefe nyelén található szórógombot; a szórófejből víz fog permetezni.

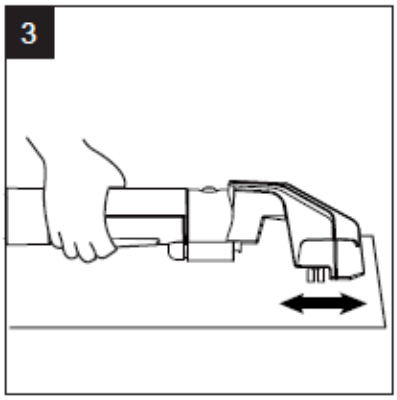

Dörzsöld a vizet a felületbe az ecsettel, a ecsetfejet előre-hátra mozgatva.

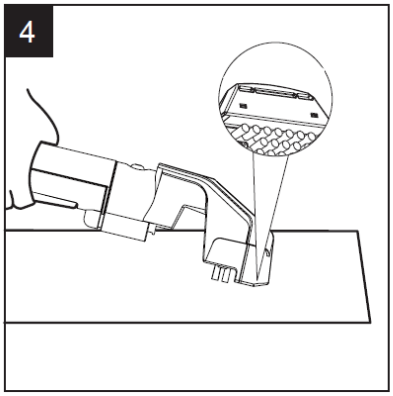

A szennyezett víz felszívásához döntse meg a kefefejet , és nyomja a szívónyílásokat a felülethez. A szennyezett víz felszívódik és a szennyvíztartályban gyűlik össze.

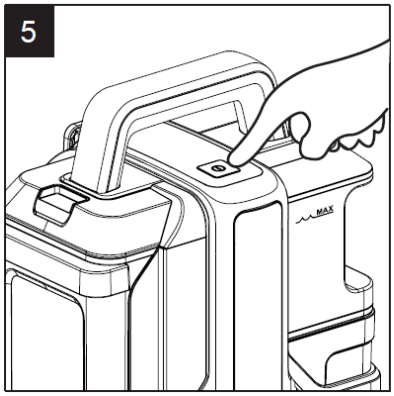

Tisztítás után kapcsolja ki a készüléket a be/ki kapcsolóval, és húzza ki a tápkábelt a konnektorból.

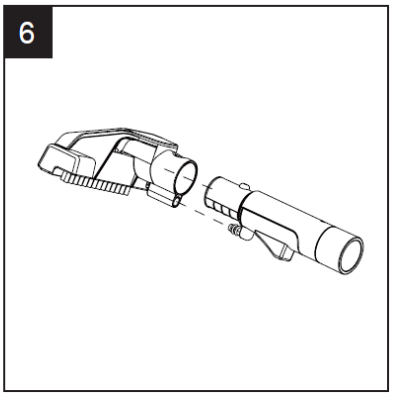

A nagy kefét nagyobb szennyeződési területek, a kis kefét kisebb foltok tisztítására használják.

Időben ürítse ki a szennyvíztartályt:

Ügyeljen arra, hogy a szennyesvíz-tartályt időben kiürítse. A szennyesvíz szintje nem haladhatja meg a "MAX" jelzést! A belsejében lévő úszó leállítja a szívási folyamatot, amikor a szennyesvíz eléri a jelzést, és a tartályt ki kell üríteni:

- Nyomja meg a szennyezettvíz-tartály kioldógombját, és vegye ki a tartályt.
- Vegye le a fedelet, és öntse ki a szennyezett vizet.
- Helyezze vissza a fedelet, és helyezze vissza a szennyvíztartályt a készülékbe: Nyomja elölről középre, amíg a helyére nem kattan.

Makacs foltok eltávolítása:

Makacs foltok eltávolításához használhat egy kevés mosószert vagy speciális mosószert/tisztítószert nedves porszívókhoz:

- Ha folyékony mosószert használ, a feltöltés után azonnal öntse a víztartályba. Ügyeljen arra, hogy ne használjon túl sokat.
- A piacon számos speciális tisztítószer kapható nedves porszívókhoz, és ezek is használhatók. Mindig vegye figyelembe a gyártó utasításait.
- A makacs foltok eltávolításának egy másik módja, ha a felületet előkezeled mosószerrel/tisztítószerrel anélkül, hogy a nedves porszívóval feltöltenéd. Ehhez fújd a szert közvetlenül a tisztítandó foltra, dolgozd be a nedves porszívó kefével, és hagyd rövid ideig hatni. Töltsd fel a nedves porszívót tiszta (esetleg langyos) vízzel, és öblítsd le a mosószert a felületről.
- A mosószerek/tisztítószerek habzásának megakadályozására használhat egy kevés habzásgátlót (kereskedelmi forgalomban is kapható – kövesse a gyártó utasításait!).

Megjegyzések:

- Néhány felületet a gyártó szennyeződés-taszító bevonattal kezel. A mosó- vagy tisztítószerek használata ronthatja a bevonat hatékonyságát.
- A mosó- és tisztítószerekből származó felületaktív anyag maradványok fokozhatják a por megkötését. Ezért azt javasoljuk, hogy mindig tiszta vízzel öblítse le a felületet .

Veszély:

- A készülék folyamatos jó teljesítményének biztosítása érdekében a készüléket tisztán kell tartani.
- Minden használat után ürítse ki és tisztítsa meg a készüléket.
- A szennyezett víz kellemetlen szagokat kelt.
- A szennyeződés felhalmozódik a tartály belsejében, és nehezebben eltávolítható, ha a szennyezett vizet nem távolítják el azonnal.

FIGYELMEZTETÉS – ÁRAMÜTÉS VESZÉLYE!

- **A víztartályok kiürítése és a készülék tisztítása előtt húzza ki a készüléket a konnektorból!**

Üres édesvíztartály:

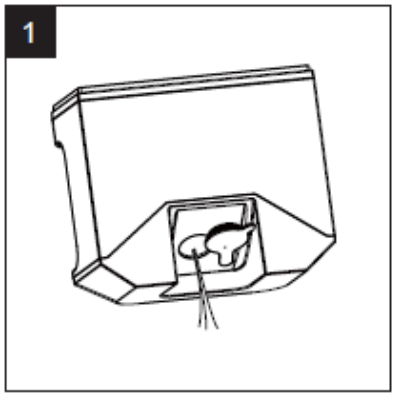

Vegye ki a frissvíztartályt, és öntse ki teljesen a vizet.

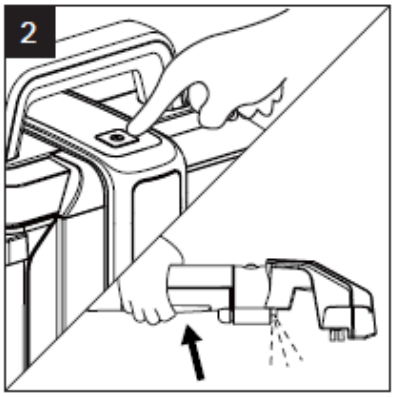

Helyezze vissza az üres ivóvíztartályt a készülékbe. Nyomja meg a permetező gombot, amíg a maradék víz ki nem ürül, és már nem folyik tovább víz.

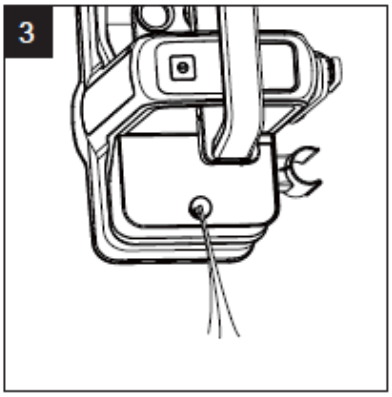

Tartsa a készüléket egy mosogató fölé, és döntse meg úgy, hogy a maradék víz lefolyhasson.

A szennyvíztartály ürítése:

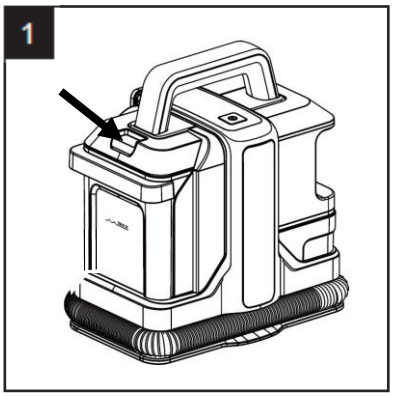

Nyomja meg a kioldógombot, fogja meg a szennyvíztartályt a fogantyújánál fogva, és húzza előre.

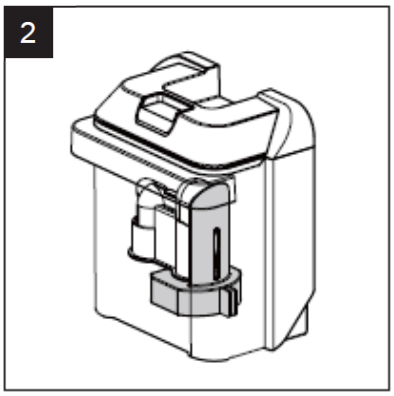

A víztartályban egy úszó található. Ez leállítja a szívási folyamatot, amint a szennyezett víz mennyisége eléri a maximális szintet.

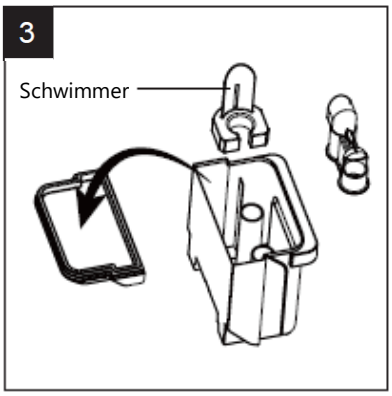

- Vegye le a fedelet.
- Húzd ki a fekete csőrészt.
- Távolítsa el az úszót.

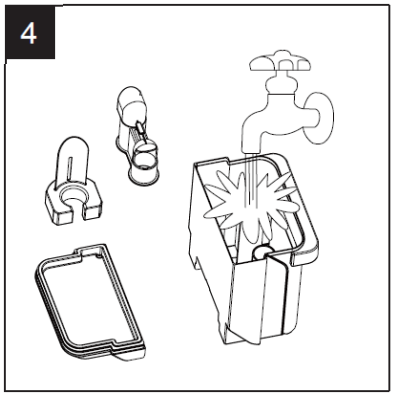

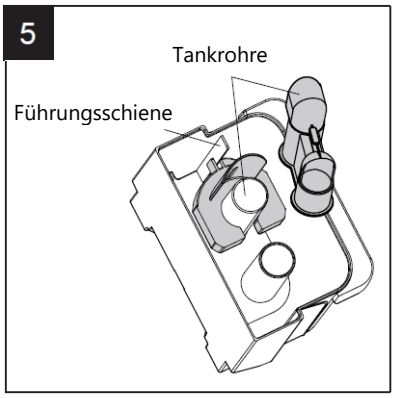

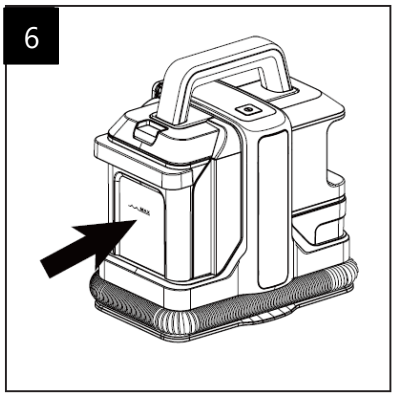

Alaposan öblítse le az összes alkatrészt vízzel, és ha szükséges, törölje át puha ruhával.

Tisztítsa meg a vezetősínt és a tartálycsöveket is.
Helyezze vissza az úszót és a csőrészt a tartály csöveire, majd zárja le a szennyvíztartályt a fedéllel.

Helyezze a szennyvíztartályt a készülék aljába – nyomja elölről középre, amíg a helyére nem kattan.

Tisztítsa meg a tömlőrendszert:

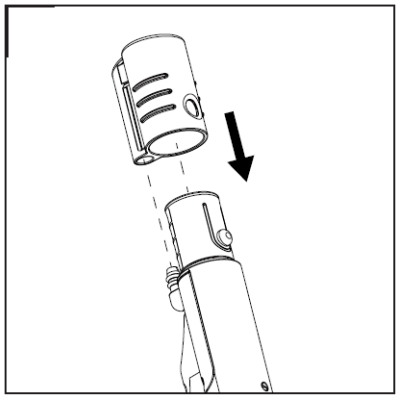

A tömlőrendszer tisztításához a következőképpen járjon el:

- Vegye le a kefét, és helyezze a mellékelt öntisztító tartozékot a nyélre.
- Töltse fel a frissvíztartályt.
- Kapcsolja be a készüléket, és nyomja meg a szórógombot. A tiszta víz ezután átszivattyúzódik a tömlőn, majd egyidejűleg visszaszívásra kerül. Ezáltal a belső csövek tiszta vízzel átöblítésre és tisztításra kerülnek.

Tisztítóecsetek:

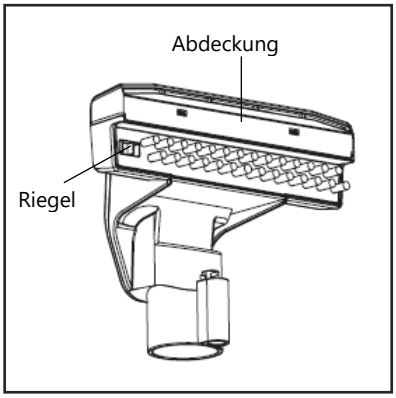

- Vegye le a kefét a nyélről.
- Távolítsa el az átlátszó fedelet.
- Csúsztassa befelé a kefe reteszét, és vegye ki a kefét a tartóból
- Öblítse le az összes alkatrészt folyó víz alatt.
- Hagyja megszáradni az alkatrészeket, majd szerelje vissza.
- A kefe rögzítéséhez csúsztassa ismét kifelé a reteszt.

Tiszta szűrő:

Időről időre meg kell tisztítani a szennyvíztartály alatti csőkimenetben található fekete habszűrőt.

- Húzza ki a szűrőt, és tisztítsa meg folyó víz alatt.
- Hagyja a szűrőt megszáradni, majd helyezze vissza a jobb oldali csőcsatlakozóba.

A ház tisztítása:

- **FIGYELMEZTETÉS – ÁRAMÜTÉS VESZÉLYE!** A készüléket, a tápkábelt és a csatlakozódugót soha nem szabad vízbe vagy más folyadékba meríteni vagy leöblíteni!
- A burkolatot nedves (nem vizes!) ruhával tisztítsa. Használjon tiszta vizet, vagy szükség esetén néhány csepp enyhe mosogatószert. Ügyeljen arra, hogy ne kerüljön nedvesség a készülék belsejébe (szellőzőnyílások).
- Ne használjon agresszív, maró, alkohol- vagy benzin alapú tisztítószereket, és kerülje a nagyon forró vizet.
- Ne használjon súrolószereket a tisztítószerekhez, hogy elkerülje a felületek károsodását.

Hasznos tippek problémák esetén

Lehetséges működési hibák esetén ellenőrizze a következő pontokat:

Incidens	Lehetséges ok	Javasolt megoldás
A készülék bekapcsolás után nem működik:	- A csatlakozódugó nincs megfelelően behelyezve; - eltört aljzat; - Biztosíték kiégett; - Sérült a tápkábel vagy a csatlakozódugó;	- Helyezze be helyesen a csatlakozódugót. - Használjon másik konnektort. - Kapcsolja vissza a biztosítékot. - Vigye el a készüléket egy szervizbe javításra.
Nincs vagy kevés víz:	- A szórófej eltömődött; - A pumpa vagy a szórógomb elromlott; - A víztartály üres;	- Vegye ki az ecsetet és tisztítsa meg a szórófejet. - Vigye el a készüléket egy szervizbe javításra. - Töltsön utána vizet.
Nincs vagy alacsony szívóteljesítmény:	- A készülék nincs bekapcsolva; - A szennyvíztartály megtelt; - A szívótömlő meg van törve. - A szűrő eltömődött.	- Nyomja meg a bekapcsológombot. - Ürítse ki a szennyezettvíz-tartályt. - Igazítsa be a szívótömlőt. - Tisztítsa meg vagy cserélje ki a szűrőt.

Műszaki adatok

Tápellátás:	2 20-240 V ~ 50/60 Hz
Teljesítmény:	750 watt
Szívóteljesítmény:	≥15 kPa
Édesvíztartály:	1,08 l
Szennyezettvíz-tartály:	0,8 l
Fröccsenés elleni védelem:	IPX4
Tápkábel:	5 m
Eszköz méretei:	32,2 x 34,6 x 25,4 m
Súly:	kb. 4,55 kg

Kikapcsolt állapotban a készülék 0,00 watt energiát fogyaszt.

* A gépelési hibák, a design és a technikai változtatások jogát fenntartjuk! *

Információk a környezetvédelemről

Élettartamának végén ezt a terméket tilos a háztartási hulladékkal együtt kidobni. Ehelyett elektromos és elektronikus berendezések újrahasznosítására kijelölt gyűjtőhelyen kell leadni. Erre utal a terméken, a használati útmutatóban vagy a csomagoláson található szimbólum.

Az anyagok a címkézésüknek megfelelően újrahasznosíthatók. A régi eszközök újrafelhasználásával, újrahasznosításával vagy egyéb hasznosítási módjaival Ön is jelentősen hozzájárul környezetünk védelméhez.

Kérjük, érdeklődjön a helyi önkormányzatnál a felelős hulladékkezelő helyről.

Jótállás / Garancia

A törvényes jótállás mellett erre a készülékre 24 hónap garanciát vállalunk, a számla vagy a szállítólevél kiállításának dátumától számítva. A garanciális időszakon belül, a számla vagy a szállítólevél bemutatásával minden előforduló gyártási és/vagy anyaghibát ingyenesen javítással és/vagy a hibás alkatrészek cseréjével, illetve (választásunk szerint) azonos értékű, hibátlan termékkel történő cserével szabályozunk. Az ilyen garanciális szolgáltatás feltétele, hogy a készüléket szakszerűen kezelték és karbantartották. A garanciális szolgáltatásainkon túlmutató követelések kizártak. A garancia jogos esetben csak a készülék javítását foglalja magában. További követelések, valamint az esetleges következményes károkért való felelősség alapvetően kizártak. A garancia nem vonatkozik azokra az alkatrészekre, amelyek természetes kopásnak vannak kitéve, illetve azokra a károkra, amelyek ütés, helytelen kezelés, nedvesség hatása vagy egyéb külső behatások miatt keletkeztek, illetve jogosulatlan harmadik felek beavatkozásából erednek. Garanciális esetben a készüléket a számlával vagy szállítólevéllel együtt szakkereskedőjénél kell reklamálni.

Silva-Schneider Handelsges.m.b.H.
Karolingerstraße 1
A-5020 Salzburg
office@silva-schneider.at

Jótállás:

A jótállás kifejezetten a törvényben van rögzítve, és csak azokra a hibákra vonatkozik, amelyek az áruk átadásakor már fennálltak. Az igény mindig a szerződéses partnerrel (kereskedővel) szemben áll fenn, aki a hibát ingyenesen (a fogyasztó számára) köteles kijavítani vagy kijavíttatni.

Garancia:

A garancia a gyártó (általános importőr) önkéntes, szerződéses vállalása, amelyre nincsenek sem tartalmi, sem formai minimális követelmények. Számos garancia csak a hibák kijavításakor felmerülő költségek egy részét fedezi, de általában minden olyan hibára vonatkozik, amely egy meghatározott időn belül jelentkezik.

Istruzioni di sicurezza

- Il dispositivo può essere utilizzato da **bambini** di età pari o superiore a 8 anni e da persone con capacità fisiche, sensoriali o mentali ridotte o prive di esperienza e/o conoscenza, se supervisionati o istruiti su come utilizzare il dispositivo in modo sicuro e se hanno compreso i pericoli che ne derivano.
- I bambini non devono giocare con il dispositivo né sedersi o stare in piedi su di esso.
- La pulizia e la manutenzione da parte dell'utente non devono essere eseguite da bambini senza supervisione.
- I bambini di età inferiore agli 8 anni devono essere tenuti lontani dal dispositivo e dal cavo di collegamento.
- Prima dell'uso, ispezionare l'intero dispositivo, inclusi gli accessori, per verificare la presenza di difetti che potrebbero comprometterne il funzionamento. Ad esempio, se il dispositivo è caduto, potrebbero esserci danni non visibili dall'esterno. In questo caso, non utilizzare il dispositivo.
- Assicurarsi che il cavo non venga schiacciato, piegato, incastrato o calpestato, poiché ciò potrebbe danneggiarlo.
- Se il cavo di alimentazione o la spina sono danneggiati, non utilizzare il dispositivo. Portarlo presso un centro di assistenza autorizzato per la riparazione.
- Scollegare il cavo di alimentazione dopo l'uso, in caso di malfunzionamenti durante il funzionamento, quando si sostituiscono gli accessori e prima della pulizia.
- Per scollegare l'apparecchio, non tirare il cavo di alimentazione, ma afferrare sempre la spina.
- Non utilizzare prolunghe o prese multiple.
- Si prega di osservare anche tutte le istruzioni per la pulizia nella sezione "Manutenzione e cura".
- Non lasciare mai il dispositivo incustodito quando è acceso.
- Tenere il dispositivo lontano da fonti di calore (termosifoni, forni, fiamme libere, ecc.) e proteggerlo dalla luce solare diretta.

- Non inserire o coprire alcuna apertura. Mantenere le aperture libere da sporco, lanugine, capelli o altri materiali che potrebbero ostacolare il flusso d'aria. Tenere capelli, indumenti larghi e dita lontani dalle aperture e dalle parti mobili.
- Le riparazioni degli elettrodomestici devono essere eseguite da personale qualificato per garantire il rispetto delle norme di sicurezza ed evitare pericoli. Ciò vale anche per la sostituzione del cavo di alimentazione. In caso di malfunzionamento o danneggiamento, portare l'apparecchio presso un centro di assistenza autorizzato o presso il proprio rivenditore.
- **ATTENZIONE – RISCHIO DI SCOSSA ELETTRICA:**
  Assicurarsi che il dispositivo non si bagni e che non penetrino liquidi al suo interno.
  Il dispositivo, compresi il cavo di alimentazione e la spina, non deve mai essere immerso in acqua o altri liquidi.

Uso previsto:

- Questo dispositivo è adatto e progettato per rimuovere lo sporco da tappeti, mobili imbottiti, sedili di auto, ecc.
- Il dispositivo è destinato esclusivamente all'uso domestico. L'uso commerciale e industriale può causare danni al dispositivo non coperti dalla garanzia.
- Il dispositivo è progettato esclusivamente per l'uso in ambienti interni.
- Non aspirare oggetti appuntiti come aghi, chiodi, graffette, viti o vetri rotti.
- Per evitare rischi per la salute derivanti da fumi o polvere, non aspirare mai sostanze tossiche.
- Utilizzare solo accessori originali. Non è consentito l'uso di dispositivi aggiuntivi o accessori di terze parti.
- Utilizzare il dispositivo esclusivamente come descritto nel presente manuale. L'uso improprio o non corretto non è da considerarsi conforme alla destinazione d'uso. Si declina ogni responsabilità per eventuali danni al dispositivo, ad altri oggetti o lesioni personali e qualsiasi richiesta di garanzia sarà nulla.

Disimballaggio del dispositivo:

- Estrarre il dispositivo dalla confezione e rimuovere eventuali pellicole protettive o strisce adesive.
- Verificare che sia completo (vedere la descrizione delle parti e degli accessori).
- Controllare che il dispositivo non presenti danni. Se il dispositivo o il cavo di alimentazione sono danneggiati, non utilizzare il dispositivo. Restituirlo al rivenditore.

Descrizione di parti e accessori

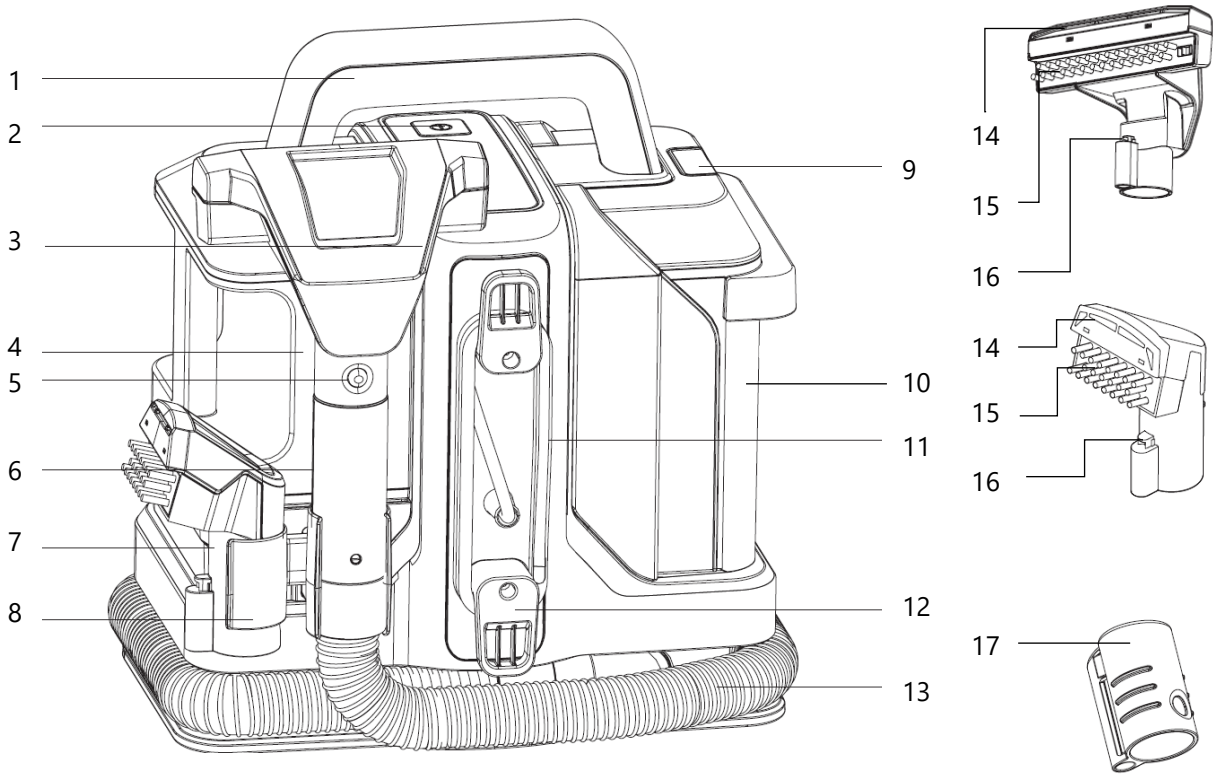

1 Maniglia
2 Interruttore on-off
3 Pennello grande
4 Serbatoio di acqua dolce
5 Pulsante di rilascio della spazzola
6 Manico della spazzola con pulsante spray
7 Pennello piccolo
8 Supporto per pennelli
9 Pulsante di rilascio per il serbatoio dell'acqua sporca
10 Serbatoio delle acque reflue con coperchio
11 Cavo di alimentazione
12 Gancio di avvolgimento per cavo di alimentazione
13 tubo di aspirazione
14 Aperture di aspirazione
15 spazzola
16 ugello spruzzatore
17 Accessorio per autopulizia

Collegamento alla rete elettrica

- L'apparecchio può essere collegato solo a una presa domestica correttamente installata e liberamente accessibile.
- La tensione di rete deve corrispondere alla tensione indicata sulla targhetta identificativa dell'apparecchio: 220-240 V ~ 50/60 Hz.
- Il dispositivo è conforme alle direttive obbligatorie per la marcatura CE.
- Si prega di notare che dopo lo spegnimento l'apparecchio non è completamente scollegato dalla rete elettrica, ma solo dopo aver staccato la spina di alimentazione!
- Si consiglia di collegare il dispositivo a una sola presa ed evitare di collegare altri dispositivi alla stessa linea (fusibile).
- Se il cavo di alimentazione e/o la spina sono danneggiati, il dispositivo non deve essere utilizzato.

Operazione

Prima dell'uso:

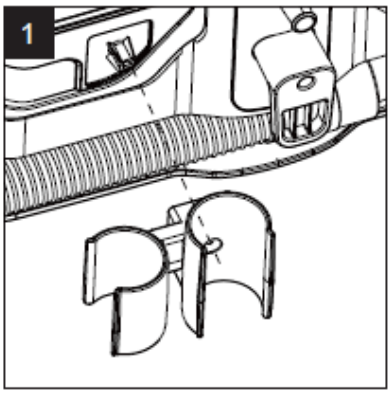

Fissare la staffa nella posizione designata (foro per vite) utilizzando la vite in dotazione. È possibile fissare entrambi i pennelli a questo supporto.

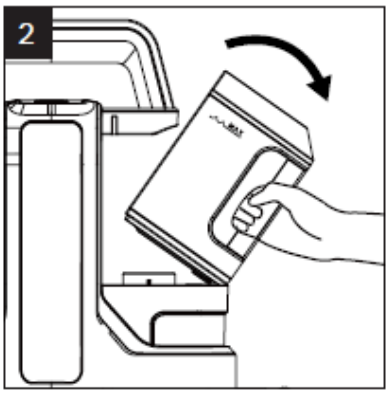

Tirare in avanti il serbatoio dell'acqua dolce fino a un angolo di circa 30° e rimuoverlo verso l'alto.

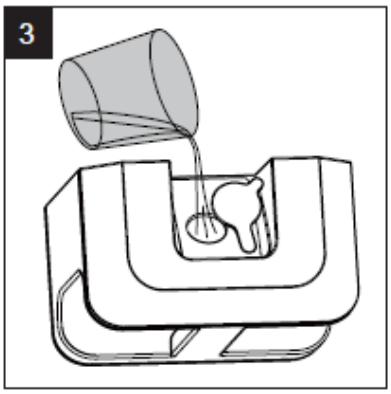

Aprire il coperchio gommato dell'apertura di riempimento, ruotarlo lateralmente e riempire con acqua pulita fino al segno "MAX". Richiudere l'apertura con il coperchio gommato.

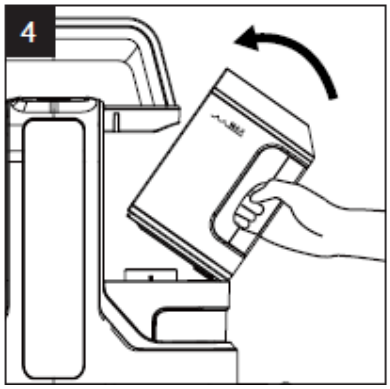

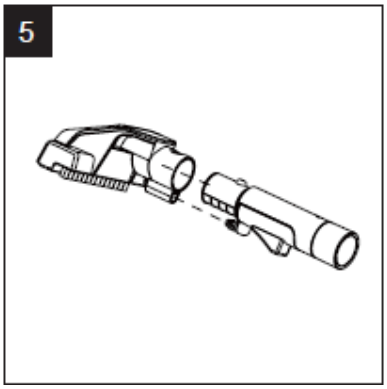

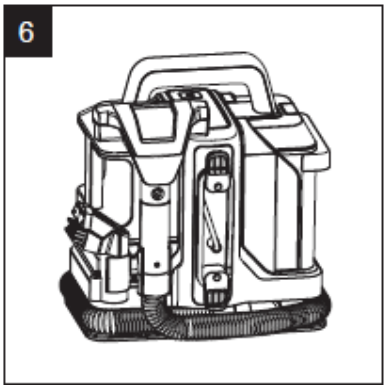

Reinserire il serbatoio dell'acqua fresca. Per farlo, guidare prima la parte inferiore del contenitore verso la base del dispositivo con l'apertura per l'acqua. Tenere il serbatoio con un'angolazione di circa 30° e guidarlo verso l'interno finché non si sente uno scatto.

Posizionare la spazzola desiderata sul manico. Per rimuovere la spazzola, premere il pulsante di rilascio e tirare la spazzola verso l'alto.

Avvolgere il tubo di aspirazione attorno alla base dell'apparecchio e inserire il manico della spazzola nel supporto.

Applicazione :

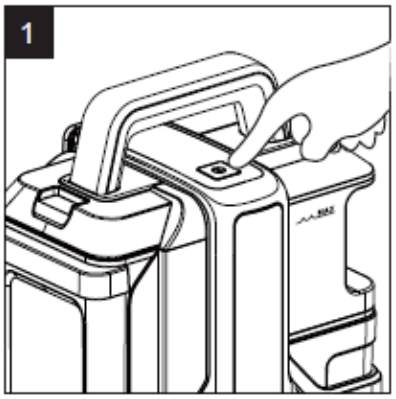

Srotolare il cavo di alimentazione e il tubo di aspirazione, collegare l'apparecchio alla rete elettrica e accenderlo tramite l'interruttore on/off.

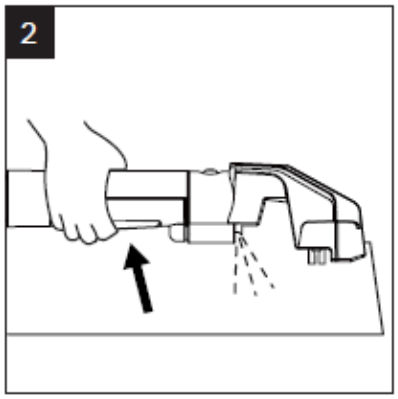

inumidire la zona da pulire: premere il pulsante spray sul manico della spazzola; l'acqua verrà spruzzata dall'ugello spray.

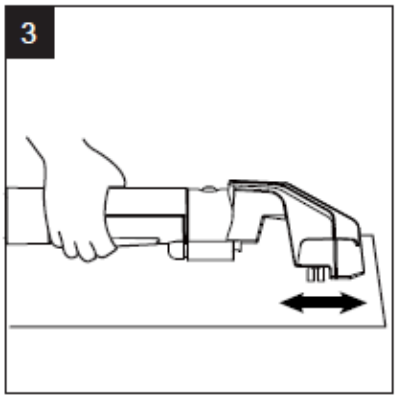

Strofinare l'acqua sulla superficie con la spazzola muovendo la testina avanti e indietro.

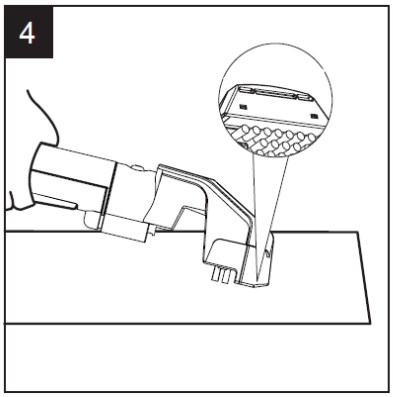

Per aspirare l'acqua sporca , inclinare la testina della spazzola e premere le aperture di aspirazione contro la superficie. L'acqua sporca viene aspirata e raccolta nel serbatoio dell'acqua sporca.

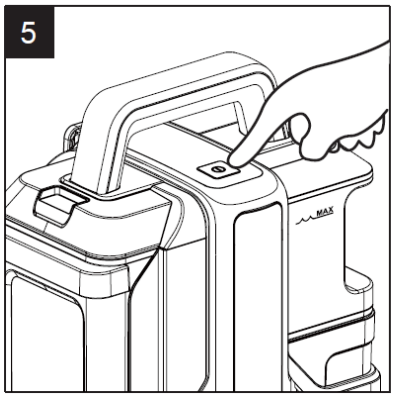

Dopo la pulizia, spegnere l'apparecchio tramite l'interruttore on/off e scollegare il cavo di alimentazione.

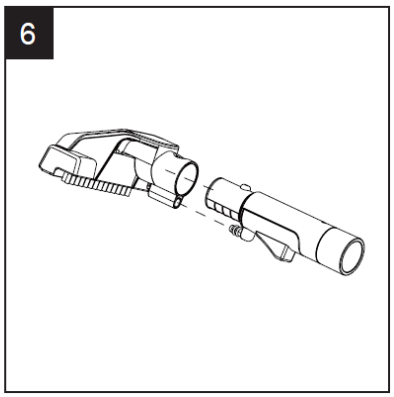

La spazzola grande viene utilizzata per pulire grandi superfici sporche, mentre quella piccola per le macchie più piccole.

Svuotare tempestivamente il serbatoio delle acque reflue:

Assicuratevi di svuotare tempestivamente il serbatoio dell'acqua sporca. Il livello dell'acqua sporca non deve superare il segno "MAX"! Il galleggiante all'interno interrompe il processo di aspirazione quando l'acqua sporca raggiunge il segno e il serbatoio deve essere svuotato:

- Premere il pulsante di sblocco del serbatoio dell'acqua sporca e rimuoverlo.
- Togliere il coperchio e svuotare l'acqua sporca.
- Richiudere il coperchio e rimettere il serbatoio dell'acqua sporca nell'apparecchio: spingerlo dalla parte anteriore verso il centro finché non si sente uno scatto.

Rimuovere le macchie ostinate:

Per rimuovere le macchie ostinate, è possibile utilizzare un po' di detersivo o un detergente/detergente speciale per aspirapolvere a umido:

- Se si utilizza detersivo liquido, aggiungerlo al serbatoio dell'acqua pulita subito dopo averlo riempito con acqua pulita. Fare attenzione a non usarne troppo.
- In commercio sono disponibili diversi detergenti specifici per aspirapolvere a umido, che possono essere utilizzati. Prestare sempre attenzione alle istruzioni del produttore.
- Un altro modo per rimuovere le macchie ostinate è pretrattare la superficie con un detergente/detergente senza riempirla con l'aspirapolvere. Per farlo, spruzzare il detergente direttamente sulla macchia da pulire, massaggiarlo con la spazzola dell'aspirapolvere e lasciarlo agire per un breve periodo. Riempire l'aspirapolvere con acqua pulita (magari tiepida) e risciacquare il detergente dalla superficie.
- Per evitare la formazione di schiuma dovuta ai detergenti/detergenti, è possibile utilizzare un po' di antischiuma (disponibile anche in commercio, seguire le istruzioni del produttore!).

Note:

- Alcune superfici sono trattate dal produttore con una finitura antisporco. L'uso di detergenti o detergenti può compromettere l'efficacia di questa finitura.
- I residui di tensioattivi presenti nei detergenti e nei prodotti per la pulizia possono aumentare l'assorbimento della polvere. Pertanto, si consiglia di procedere sempre con acqua pulita .

Pericolo:

- Per garantire prestazioni costantemente buone, il dispositivo deve essere mantenuto pulito.
- Svuotare e pulire il dispositivo dopo ogni utilizzo.
- L'acqua sporca crea odori sgradevoli.
- Lo sporco si accumula all'interno del serbatoio e diventa più difficile da rimuovere se l'acqua sporca non viene rimossa immediatamente.

ATTENZIONE – RISCHIO DI SCOSSA ELETTRICA!
- **Scollegare l'apparecchio prima di svuotare i serbatoi dell'acqua e di pulirlo!**

Svuotare il serbatoio dell'acqua dolce:

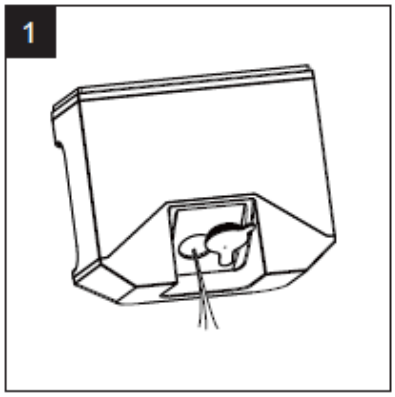

Rimuovere il serbatoio dell'acqua dolce e svuotarlo completamente.

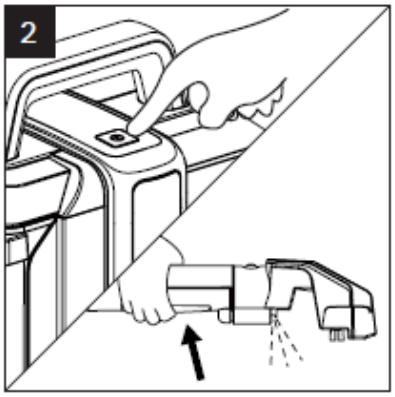

Riposizionare il serbatoio dell'acqua dolce vuoto nell'unità. Premere il pulsante di spruzzo finché l'acqua rimanente non è esaurita e non ne fuoriesce più.

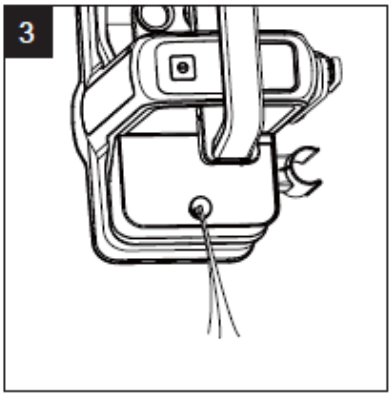

Tenere il dispositivo sopra un lavandino e inclinarlo in modo che l'acqua rimanente possa defluire.

Svuotamento del serbatoio delle acque reflue:

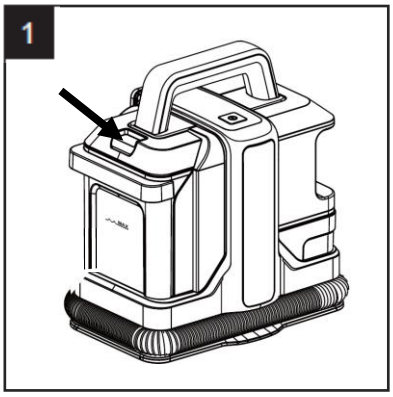

Premere il pulsante di rilascio, tenere il serbatoio dell'acqua sporca per la maniglia e tirarlo in avanti.

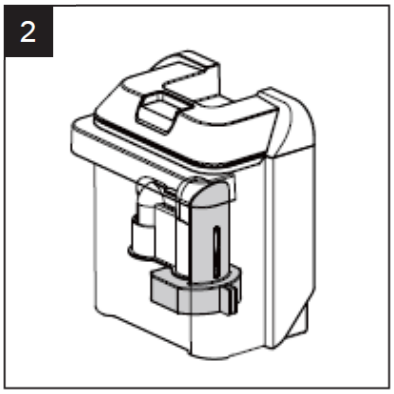

All'interno del serbatoio dell'acqua è presente un galleggiante che interrompe il processo di aspirazione non appena viene raggiunta la quantità massima di acqua sporca.

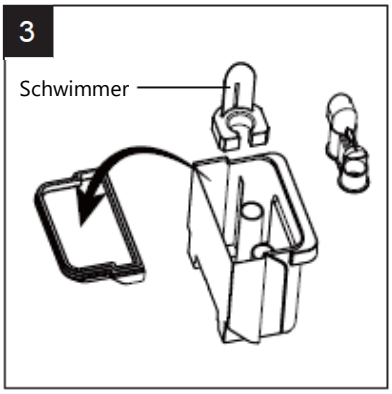

- Togliere il coperchio.
- Estrarre la parte nera del tubo.
- Rimuovere il galleggiante.

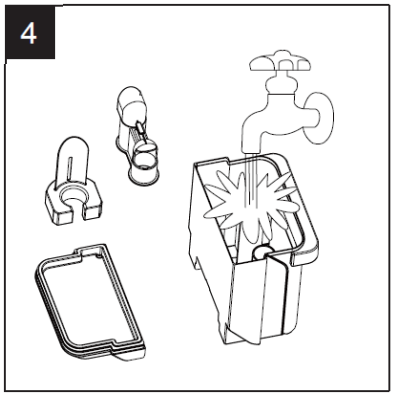

Sciacquare accuratamente tutte le parti con acqua e, se necessario, asciugarle con un panno morbido.

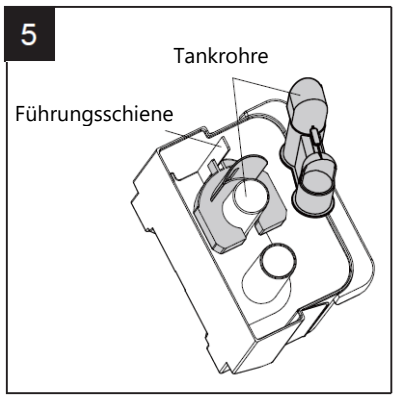

Pulire anche la guida e i tubi del serbatoio.
Riposizionare il galleggiante e la parte del tubo sui tubi del serbatoio e chiudere il serbatoio delle acque reflue con il coperchio.

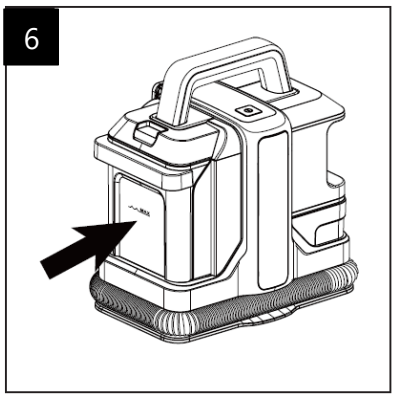

Installare il serbatoio dell'acqua sporca nella base dell'apparecchio: spingerlo dalla parte anteriore verso il centro finché non si sente uno scatto.

Pulire il sistema di tubi flessibili:

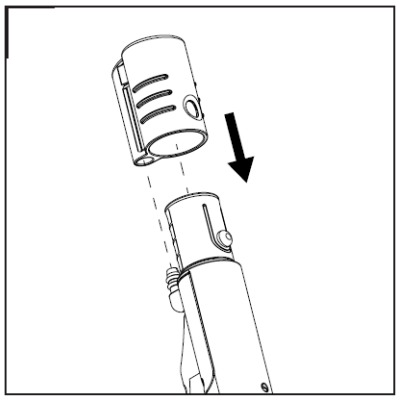

Per pulire il sistema di tubi flessibili, procedere come segue:

- Rimuovere la spazzola e posizionare l'accessorio autopulente incluso sul manico.
- Riempire il serbatoio dell'acqua dolce.
- Accendere il dispositivo e premere il pulsante di spruzzo. L'acqua pulita viene pompata attraverso il tubo e contemporaneamente aspirata. Questo risciacqua e pulisce i tubi interni con acqua pulita.

Pulizia delle spazzole:

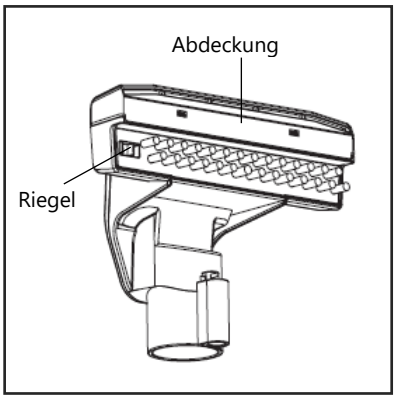

- Togliere la spazzola dal manico.
- Rimuovere il coperchio trasparente.
- Far scorrere il fermo della spazzola verso l'interno e rimuovere la spazzola dal supporto
- Sciacquare tutte le parti sotto l'acqua corrente.
- Lasciare asciugare le parti e riassemblarle.
- Per fissare la spazzola, far scorrere nuovamente il fermo verso l'esterno.

Pulisci il filtro:

Di tanto in tanto è necessario pulire il filtro in schiuma nera situato nello scarico del tubo sotto il serbatoio delle acque reflue.

- Estrarre il filtro e pulirlo sotto l'acqua corrente.
- Lasciare asciugare il filtro e rimetterlo nell'uscita corretta del tubo.

Pulizia dell'alloggiamento:

- **ATTENZIONE – RISCHIO DI SCOSSA ELETTRICA!** Il dispositivo, il cavo di alimentazione e la spina non devono mai essere immersi o risciacquati in acqua o altri liquidi!
- Pulire l'involucro con un panno umido (non bagnato!). Utilizzare acqua pulita o, se necessario, qualche goccia di detersivo per piatti delicato. Assicurarsi che non penetri umidità all'interno del dispositivo (fessure di ventilazione).
- Non utilizzare detergenti aggressivi, caustici, a base di alcol o benzina ed evitare l'acqua molto calda.
- Non utilizzare utensili abrasivi per la pulizia, per evitare di danneggiare le superfici.

Suggerimenti utili in caso di problemi

In caso di possibili malfunzionamenti, controllare i seguenti punti:

Incidente	Possibile causa	Soluzione proposta
Il dispositivo non funziona dopo l'accensione:	- Spina non inserita correttamente; - presa rotta; - Fusibile bruciato; - Cavo di alimentazione o spina danneggiati;	- Inserire la spina correttamente. - Utilizzare una presa di corrente diversa. - Riaccendere il fusibile. - Portare il dispositivo in officina per farlo riparare.

Acqua assente o scarsa:	- L'ugello di spruzzatura è intasato; - Il pulsante della pompa o dello spray è rotto; - Il serbatoio dell'acqua è vuoto;	- Rimuovere la spazzola e pulire l'ugello spruzzatore. - Portare il dispositivo in officina per farlo riparare. - Riempire d'acqua.
Potenza di aspirazione nulla o bassa:	- Il dispositivo non è acceso; - Il serbatoio delle acque reflue è pieno; - Il tubo di aspirazione è piegato. - Il filtro è intasato.	- Premere il pulsante di accensione. - Svuotare il serbatoio dell'acqua sporca. - Allineare il tubo di aspirazione. - Pulire o sostituire il filtro.

Dati tecnici

Alimentazione:	2 20-240 V ~ 50/60 Hz
Potenza:	750 watt
Potenza di aspirazione:	≥15 kPa
Serbatoio acqua dolce:	1,08 l
Serbatoio acqua sporca:	0,8 l
Protezione dagli schizzi:	IPX4
Cavo di alimentazione:	5 m
Dimensioni del dispositivo:	32,2 x 34,6 x 25,4 m
Peso:	circa 4,55 kg

Quando è spento, il dispositivo consuma 0,00 watt di potenza.

* Errori tipografici, modifiche di design e tecniche riservate! *

Informazioni sulla tutela ambientale

Al termine del suo ciclo di vita, questo prodotto non deve essere smaltito insieme ai normali rifiuti domestici. Deve invece essere consegnato a un punto di raccolta per il riciclaggio di apparecchiature elettriche ed elettroniche. Il simbolo sul prodotto, nel manuale di istruzioni o sulla confezione lo indica.

I materiali sono riciclabili secondo le indicazioni riportate sull'etichetta. Riutilizzando, riciclando o recuperando in altre forme i vecchi dispositivi, contribuisci in modo significativo alla tutela dell'ambiente.

Per informazioni sull'impianto di smaltimento rifiuti responsabile, rivolgersi al proprio comune.

Garanzia

Oltre alla garanzia legale, offriamo su questo dispositivo una garanzia di 24 mesi, calcolata dalla data di emissione della fattura o del documento di trasporto. Durante questo periodo di garanzia, presentando la fattura o il documento di trasporto, tutti i difetti di fabbricazione e/o dei materiali verranno riparati gratuitamente e/o le parti difettose verranno sostituite, oppure (a nostra discrezione) l'articolo verrà sostituito con uno equivalente e privo di difetti. La condizione per questo tipo di servizio di garanzia è che il dispositivo sia stato trattato e mantenuto correttamente. Qualsiasi altro reclamo al di fuori dei nostri servizi di garanzia è escluso. La garanzia copre solo la riparazione del dispositivo nei casi giustificati. Ulteriori reclami, nonché la responsabilità per eventuali danni conseguenti, sono espressamente esclusi. La garanzia non può essere concessa per parti soggette a normale usura o per danni causati da urti, uso improprio, esposizione all'umidità o altri influssi esterni, nonché da interventi di terzi non autorizzati. In caso di garanzia, il dispositivo deve essere reclamato con fattura o documento di trasporto presso il vostro rivenditore specializzato.

Silva-Schneider Handelsges.m.b.H.
Karolingerstraße 1
A-5020 Salzburg
office@silva-schneider.at

Garanzia:

La garanzia è espressamente stabilita dalla legge e si applica solo ai difetti esistenti al momento della consegna della merce. Il diritto è sempre rivolto al partner contrattuale (venditore), che deve riparare o far riparare gratuitamente il difetto (per il consumatore).

La garanzia è un impegno volontario e contrattuale del produttore (importatore generale), per il quale non esistono requisiti minimi né di contenuto né di forma. Tuttavia, molte garanzie coprono solo una parte dei costi che sorgono durante la riparazione dei difetti, ma in genere si applicano a tutti i difetti che si verificano entro un determinato periodo.

Varnostna navodila

- Napravo lahko uporabljajo **otroci,** stari 8 let in več, ter osebe z zmanjšanimi telesnimi, senzoričnimi ali duševnimi sposobnostmi ali s pomanjkanjem izkušenj in/ali znanja, če so pod nadzorom ali če so bili poučeni o varni uporabi naprave in razumejo morebitne nevarnosti.
- Otroci se ne smejo igrati z napravo ali sedeti ali stati na njej.
- Čiščenja in vzdrževanja s strani uporabnika otroci ne smejo izvajati brez nadzora.
- Otroci, mlajši od 8 let, naj se ne približujejo napravi in priključnemu kablu.
- Pred uporabo preglejte celotno napravo, vključno z dodatno opremo, glede morebitnih napak, ki bi lahko poslabšale njeno delovanje. Če je naprava na primer padla, so lahko poškodbe, ki od zunaj niso vidne. V tem primeru naprave ne uporabljajte.
- Pazite, da kabel ni stisnjen, prepognjen, ujet ali povožen, saj ga to lahko poškoduje.
- Če je napajalni kabel ali vtič poškodovan, naprave ne uporabljajte. Odnesite jo v pooblaščeni servisni center na popravilo.
- Po uporabi, če med delovanjem pride do kakršnih koli motenj, pri menjavi dodatkov in pred čiščenjem izključite napajalni kabel.
- Pri izklapljanju ne vlecite za napajalni kabel; vedno primite za vtič.
- Ne uporabljajte podaljškov ali večkratnih vtičnic.
- Upoštevajte tudi vsa navodila za čiščenje v poglavju »Vzdrževanje in nega«.
- Naprave nikoli ne puščajte brez nadzora, ko je vklopljena.
- Napravo hranite stran od virov toplote (grelniki, pečice, odprti ogenj itd.) in jo zaščitite pred neposredno sončno svetlobo.
- Ne vstavljajte ali prekrivajte nobenih odprtin. Odprtine naj bodo čiste, brez umazanije, vlaken, las ali drugih materialov, ki bi lahko ovirali pretok zraka. Lase, ohlapna oblačila in prste držite stran od odprtin in gibljivih delov.
- Popravila električnih naprav mora izvajati usposobljeno osebje, da se zagotovi upoštevanje varnostnih predpisov in preprečijo nevarnosti. To velja tudi za zamenjavo napajalnega kabla. V primeru okvare ali poškodbe napravo odnesite v pooblaščeni servisni center ali k prodajalcu.
- **OPOZORILO – NEVARNOST ELEKTRIČNEGA UDARA:**

Pazite, da se naprava ne zmoči in da vanjo ne prodrejo tekočine.

Naprave, vključno z napajalnim kablom in vtičem, nikoli ne smete potopiti v vodo ali druge tekočine.

Predvidena uporaba:

- Ta naprava je primerna in zasnovana za odstranjevanje umazanije s preprog, oblazinjenega pohištva, avtomobilskih sedežev itd.
- Naprava je namenjena samo za gospodinjsko uporabo. Komercialna in industrijska uporaba lahko povzroči poškodbe naprave, ki niso krite z garancijo.
- Naprava je zasnovana samo za uporabo v zaprtih prostorih.
- Ne sesajte ostrih predmetov, kot so igle, žeblji, sponke, vijaki ali razbito steklo.
- Da bi se izognili zdravstvenim tveganjem zaradi hlapov ali prahu, nikoli ne sesajte strupenih snovi.
- Uporabljajte samo originalno dodatno opremo. Uporaba dodatnih naprav ali dodatne opreme tretjih oseb ni dovoljena.
- Napravo uporabljajte samo tako, kot je opisano v tem priročniku. Zloraba ali nepravilna uporaba se ne šteje za predvideno. Za nastalo škodo na napravi, drugih predmetih ali telesne poškodbe ne prevzemamo nobene odgovornosti in vsi garancijski zahtevki bodo neveljavni.

Razpakiranje naprave:

- Napravo vzemite iz embalaže in odstranite morebitne zaščitne folije ali lepilne trakove, ki so pritrjeni.
- Preverite, ali je kompleten (glejte opis delov in dodatne opreme).
- Preverite napravo glede morebitnih poškodb. Če je naprava ali napajalni kabel poškodovan, je ne uporabljajte. Vrnite jo prodajalcu.

Opis delov in dodatne opreme

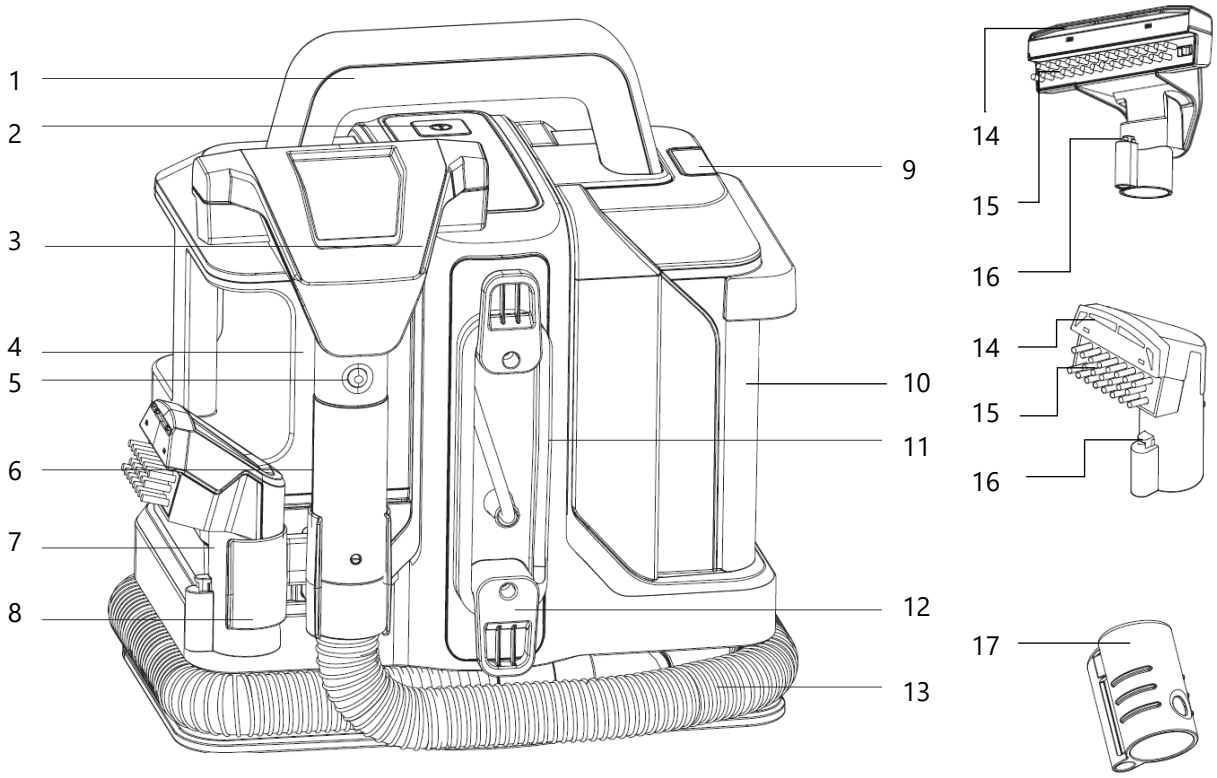

1 Ročaj
2 Vklopno-izklopno stikalo
3 Velika krtača
4 Rezervoar za sladko vodo
5 Gumb za sprostitev krtače
6 Ročaj krtače z gumbom za pršenje
7 Majhen čopič
8 Držalo za ščetke
9 Gumb za sprostitev rezervoarja za umazano vodo
10 Rezervoar za odpadno vodo s pokrovom
11 Napajalni kabel
12 Navijalni kavelj za napajalni kabel
13 sesalna cev
14 Sesalne odprtine
15 čopič
16 razpršilna šoba
17 Nastavek za samočiščenje

Priključek na električno omrežje

- Napravo je dovoljeno priključiti le na pravilno nameščeno in prosto dostopno gospodinjsko vtičnico.
- Omrežna napetost mora ustrezati napetosti, navedeni na napisni ploščici naprave: 220–240 V ~ 50/60 Hz.
- Naprava je skladna z direktivami, ki so obvezne za oznako CE.
- Upoštevajte, da naprava po izklopu ni popolnoma izklopljena iz električnega omrežja, ampak šele po izvlečenju vtiča iz vtičnice!
- Priporočamo, da napravo priključite na eno samo vtičnico in se izogibate priključevanju drugih naprav na isto linijo (varovalko).
- Če sta napajalni kabel in/ali vtič poškodovana, naprave ne smete uporabljati.

Operacija

Pred uporabo:

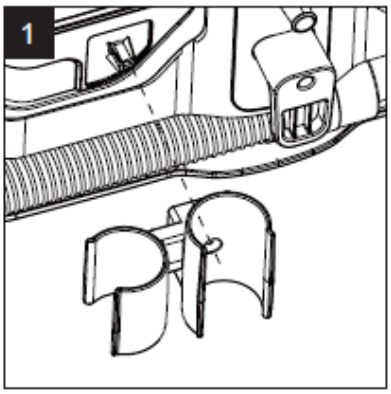

Nosilec pritrdite na predvideno mesto (odprtino za vijak) s priloženim vijakom. Na ta nosilec lahko pritrdite obe ščetki.

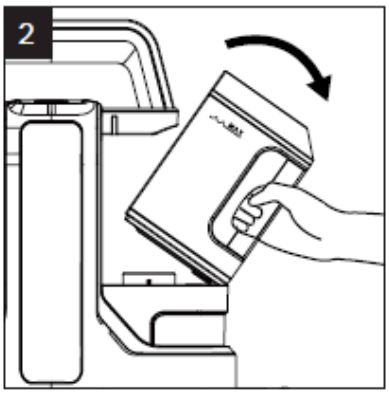

za svežo vodo povlecite naprej pod kotom približno 30° in ga odstranite navzgor.

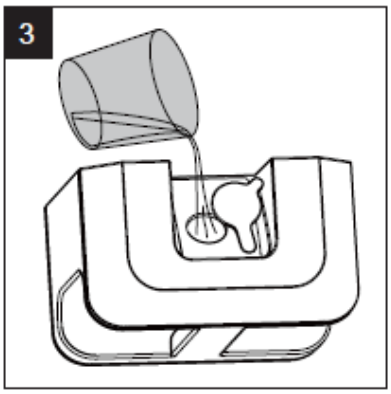

Odprite gumiran pokrov odprtine za polnjenje, pokrov obrnite na stran in napolnite s čisto vodo do oznake "MAX". Odprtino ponovno zaprite z gumiranim pokrovom.

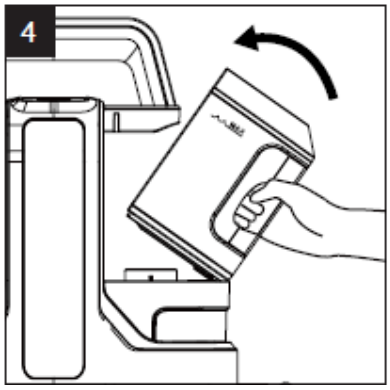

Ponovno vstavite rezervoar za svežo vodo . Najprej spodnji del posode z odprtino za vodo potisnite na dno naprave. Rezervoar držite pod kotom približno 30° in ga potisnite navznoter, dokler ne zaslišite klika.

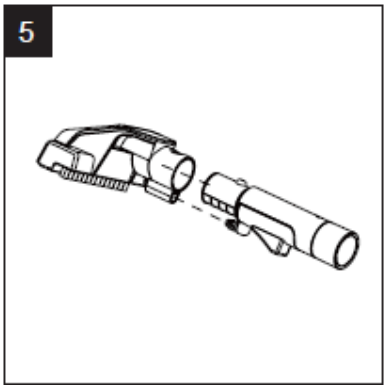

Želeno krtačo namestite na ročaj krtače. Če želite krtačo odstraniti, pritisnite gumb za sprostitev krtače in jo povlecite navzgor.

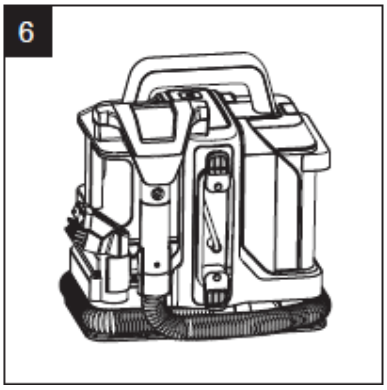

Sesalno cev ovijte okoli dna naprave in vstavite ročaj krtače v držalo.

Uporaba :

Odvijte napajalni kabel in sesalno cev, napravo priključite na električno omrežje in jo vklopite s stikalom za vklop/izklop.

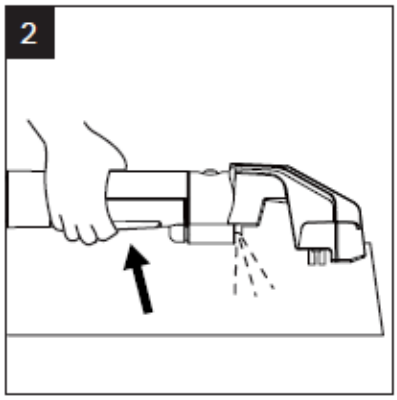

navlažite območje, ki ga želite očistiti: Pritisnite gumb za pršenje na ročaju krtače; iz razpršilne šobe bo brizgala voda.

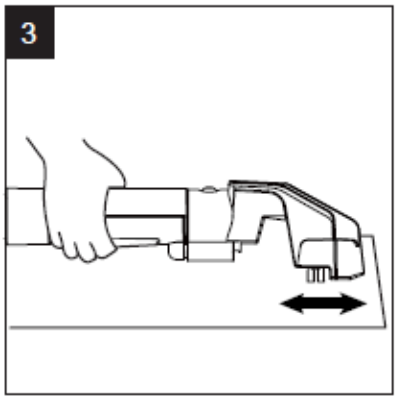

S krtačo vtrite vodo v površino tako, da glavo krtače premikate naprej in nazaj.

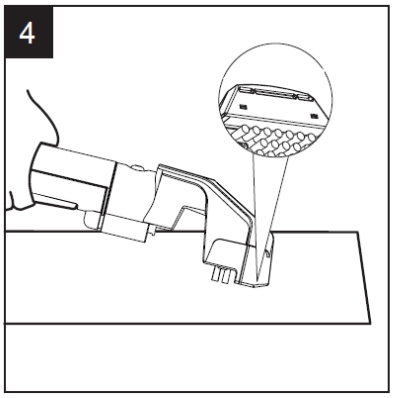

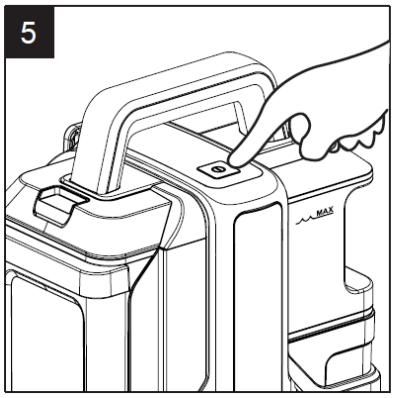

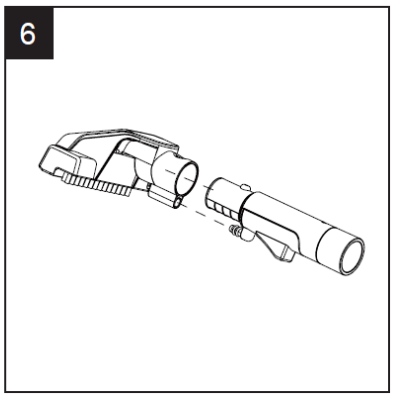

Za posesanje umazane vode - nagnite glavo krtače in pritisnite sesalne odprtine ob površino. Umazana voda se posesa in zbere v rezervoarju za umazano vodo.

Po čiščenju izklopite napravo s stikalom za vklop/izklop in izvlecite napajalni kabel.

Velika krtača se uporablja za čiščenje večjih površin umazanije, majhna krtača pa za manjše madeže.

Rezervoar za umazano vodo pravočasno izpraznite:

Rezervoar za umazano vodo pravočasno izpraznite. Nivo umazane vode ne sme preseči oznake "MAX"! Notranji plovec ustavi sesanje, ko umazana voda doseže oznako in je treba rezervoar izprazniti:

- Pritisnite gumb za sprostitev rezervoarja za umazano vodo in ga odstranite.
- Odstranite pokrov in izpraznite umazano vodo.
- Namestite pokrov in posodo za umazano vodo namestite nazaj v napravo: Potisnite jo od spredaj proti sredini, dokler ne zaslišite klika.

Odstranite trdovratne madeže:

Za odstranitev trdovratnih madežev lahko uporabite malo detergenta ali posebnega detergenta/čistila za mokre sesalnike:

- Če uporabljate tekoči detergent, ga dodajte v rezervoar za svežo vodo takoj po polnjenju s svežo vodo. Pazite, da ga ne uporabite preveč.
- Na trgu je na voljo vrsta posebnih detergentov za mokro sesanje, ki jih je mogoče uporabiti tudi za te. Vedno upoštevajte navodila proizvajalca.
- Drug način za odstranjevanje trdovratnih madežev je, da površino predhodno obdelate z detergentom/čistilom, ne da bi jo napolnili s sesalnikom za mokro sesanje. To storite tako, da sredstvo popršite neposredno na madež, ki ga želite očistiti, ga vtrite s krtačo sesalnika za mokro sesanje in pustite delovati kratek čas. Sesalnik za mokro sesanje napolnite s čisto (morda mlačno) vodo in sperite detergent s površine.
- Da preprečite penjenje detergentov/čistil, lahko uporabite malo sredstva za odstranjevanje pene (na voljo tudi v trgovinah – upoštevajte navodila proizvajalca!).

Opombe:

- Nekatere površine so s strani proizvajalca obdelane z zaščito proti umazaniji. Uporaba detergentov ali čistilnih sredstev lahko zmanjša učinkovitost te zaščite.
- Ostanki površinsko aktivnih snovi iz detergentov in čistilnih sredstev lahko povečajo vezavo prahu. Zato priporočamo, da vedno uporabite čisto vodo .

Nevarnost:

- Za zagotovitev dosledno dobrega delovanja mora biti naprava čista.
- Po vsaki uporabi izpraznite in očistite napravo.
- Umazana voda ustvarja neprijetne vonjave.
- Umazanija se nabira v notranjosti rezervoarja in jo je težje odstraniti, če umazane vode ne odstranite takoj.

OPOZORILO – NEVARNOST ELEKTRIČNEGA UDARA!

- **Preden izpraznite rezervoarje za vodo in očistite napravo, jo izključite iz električnega omrežja!**

Izpraznite rezervoar za svežo vodo:

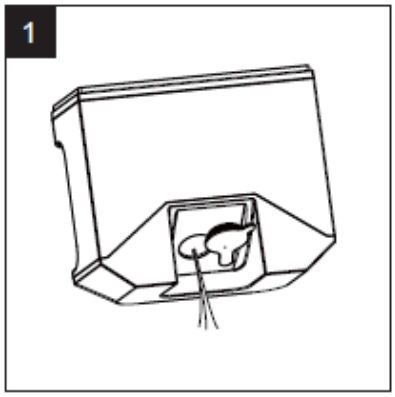

Odstranite rezervoar za svežo vodo in ga popolnoma izpraznite.

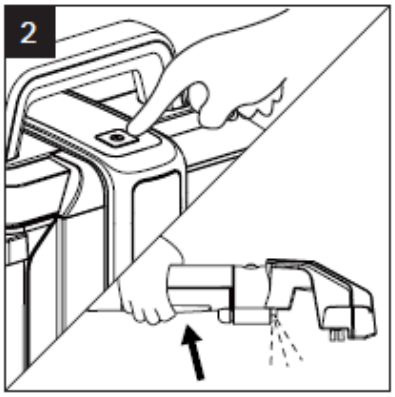

Prazen rezervoar za svežo vodo vstavite nazaj v enoto. Pritisnite gumb za pršenje, dokler se preostala voda ne izprazni in voda ne teče več.

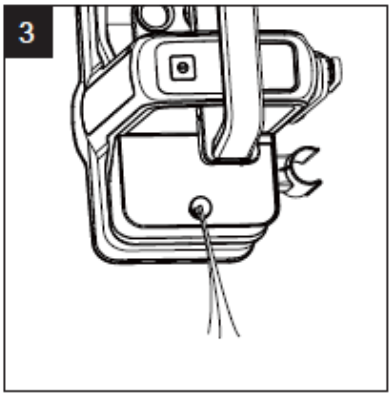

Napravo držite nad umivalnikom in jo nagnite, da se preostala voda lahko odcedi.

Praznjenje rezervoarja za odpadno vodo:

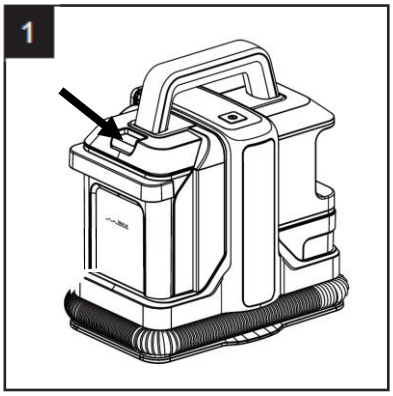

Pritisnite gumb za sprostitev, primite posodo za umazano vodo za ročaj in jo povlecite naprej.

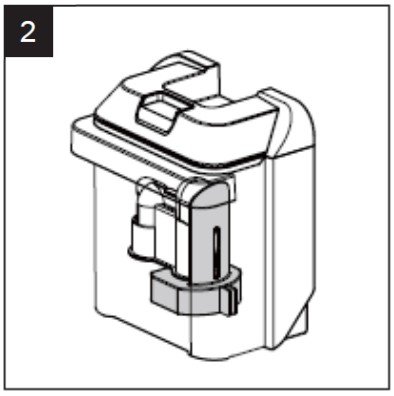

V rezervoarju za vodo je plovec. Ta ustavi sesanje takoj, ko je dosežena največja količina umazane vode.

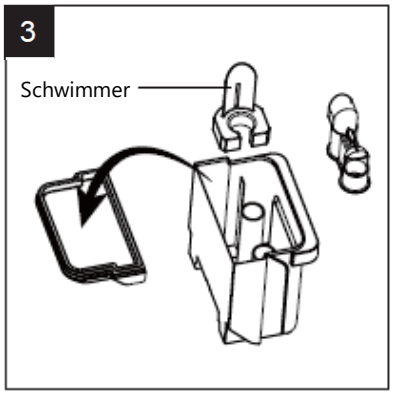

- Odstranite pokrov.
- Izvlecite črni del cevi.
- Odstranite plovec.

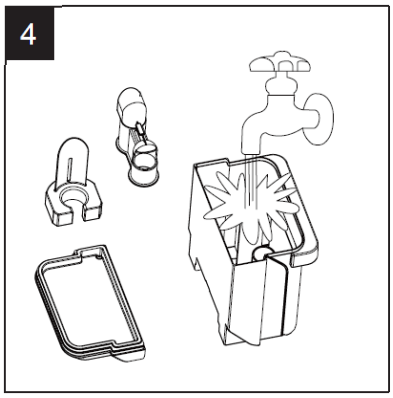

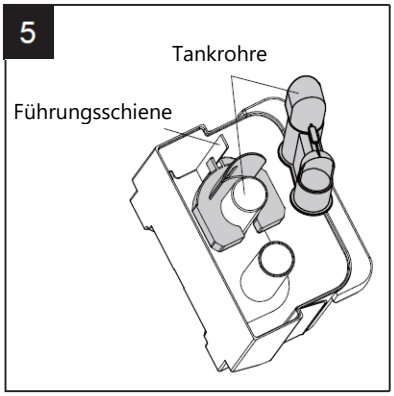

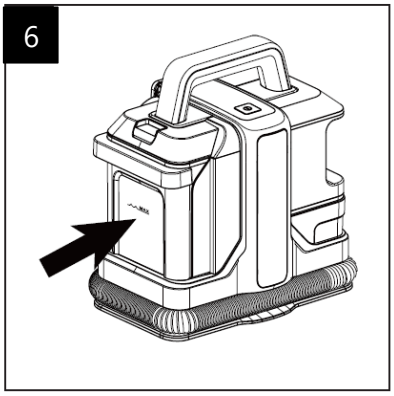

Vse dele temeljito sperite z vodo in po potrebi obrišite z mehko krpo.

Očistite tudi vodilno tirnico in cevi rezervoarja.
Plovec in del cevi namestite nazaj na cevi rezervoarja in rezervoar za odpadno vodo zaprite s pokrovom.

Rezervoar za umazano vodo namestite v dno naprave – potisnite ga od spredaj proti sredini, dokler ne zaslišite klika.

Očistite sistem cevi:

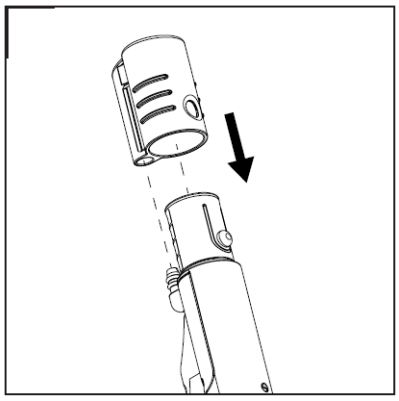

Za čiščenje cevnega sistema nadaljujte na naslednji način:

- Odstranite krtačo in na ročaj namestite priloženi samočistilni nastavek.
- Napolnite rezervoar za svežo vodo.
- Vklopite napravo in pritisnite gumb za pršenje. Čista voda se nato črpa skozi cev in hkrati posesa nazaj. S tem se notranje cevi sperejo in očistijo s čisto vodo.

Čistilne ščetke:

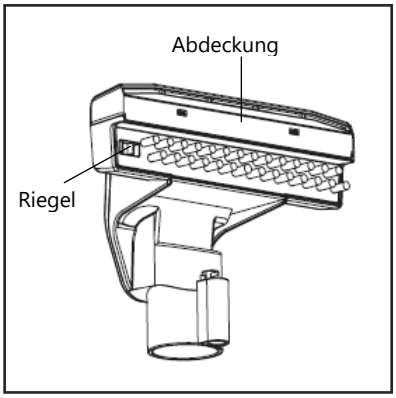

- Odstranite krtačo z ročaja.
- Odstranite prozorni pokrov.
- Potisnite zapah krtače navznoter in odstranite krtačo iz držala
- Vse dele sperite pod tekočo vodo.
- Pustite, da se deli posušijo, in jih ponovno sestavite.
- Za pritrditev krtače ponovno potisnite zapah navzven.

Čisti filter:

Občasno je treba očistiti črni penasti filter v iztoku cevi pod rezervoarjem za odpadno vodo.

- Izvlecite filter in ga očistite pod tekočo vodo.
- Pustite, da se filter posuši, in ga vrnite v desno odprtino cevi.

Čiščenje ohišja:

- **OPOZORILO – NEVARNOST ELEKTRIČNEGA UDARA!** Naprave, napajalnega kabla in vtiča nikoli ne smete potopiti ali spirati v vodi ali drugih tekočinah!
- Ohišje očistite z vlažno (ne mokro!) krpo. Uporabite čisto vodo ali po potrebi nekaj kapljic blagega pomivalnega sredstva. Pazite, da v notranjost naprave (prezračevalne reže) ne prodre vlaga.
- Ne uporabljajte agresivnih, jedkih čistilnih sredstev, čistil na osnovi alkohola ali bencina in se izogibajte zelo vroči vodi.
- Ne uporabljajte abrazivnih čistilnih pripomočkov, da ne poškodujete površin.

Koristni nasveti v primeru težav

V primeru morebitnih okvar preverite naslednje točke:

Incident	**Možen vzrok**	**Predlagana rešitev**
Naprava ne deluje po vklopu:	- Vtič ni pravilno vstavljen; - vtičnica zlomljena; - Pregorela varovalka; - Poškodovan napajalni kabel ali vtič;	- Pravilno vstavite vtič. - Uporabite drugo električno vtičnico. - Ponovno vklopite varovalko. - Napravo odnesite v delavnico na popravilo.
Brez ali malo vode:	- Šoba za pršenje je zamašena; - Črpalka ali gumb za pršenje je pokvarjen; - Rezervoar za vodo je prazen;	- Odstranite krtačo in očistite šobo razpršilnika. - Napravo odnesite v delavnico na popravilo. - Dolijte vodo.
Ni sesalne moči ali pa je sesalna moč nizka:	- Naprava ni vklopljena; - Rezervoar za odpadno vodo je poln; - Sesalna cev je prepognjena. - Filter je zamašen.	- Pritisnite gumb za vklop. - Izpraznite rezervoar za umazano vodo. - Poravnajte sesalno cev. - Očistite ali zamenjajte filter.

Tehnični podatki

Napajanje:	2 20–240 V ~ 50/60 Hz
Moč:	750 vatov
Sesalna moč:	≥15 kPa
Rezervoar za sladko vodo:	1,08 l
Rezervoar za umazano vodo:	0,8 l
Zaščita pred brizganjem:	IPX4
Napajalni kabel:	5 m
Dimenzije naprave:	32,2 x 34,6 x 25,4 m
Teža:	približno 4,55 kg

Ko je naprava izklopljena, porabi 0,00 W energije.

* Pridržujemo si pravico do tipografskih napak, oblikovnih in tehničnih sprememb! *

Informacije o varstvu okolja

Ob koncu življenjske dobe tega izdelka ne smete odvreči med običajne gospodinjske odpadke. Namesto tega ga morate oddati na zbirnem mestu za recikliranje električne in elektronske opreme. To označuje simbol na izdelku, v navodilih za uporabo ali na embalaži.

Materiali so reciklirni v skladu z njihovimi oznakami. Z ponovno uporabo, recikliranjem ali drugimi oblikami predelave starih naprav pomembno prispevate k varovanju našega okolja.

Za odgovorno zbirno mesto odpadkov se obrnite na lokalno občino.

GARANCIJSKI LIST

1. Firma in naslov sedeža garanta:
TRIOR D.O.O. , ROŽNA ULICA 44 4208 ŠENČUR
2. Datum dobave blaga:
_____
3. Podatki, ki identificirajo blago (model, serijska številka):
_____
4. Izjava garanta:
TRIOR D.O.O. jamči, da ima izdelek lastnosti ali brezhibno delovanje v garancijskem roku, ki začne teči z dobavo blaga potrošniku.
5. Pravice potrošnika, če blago nima lastnosti navedenih v garancijskem listu ali oglaševalskem sporočilu:
Če izdelek ne izpolnjuje specifikacij ali nima lastnosti, navedenih v garancijskem listu ali oglaševalskem sporočilu, lahko potrošnik najprej zahteva odpravo napak. Če napake niso odpravljene v 30 dneh od prejema zahteve, mora proizvajalec potrošniku brezplačno zamenjati blago z enakim, novim in brezhibnim blagom.
Če se rok 30 dni podaljša, to ne sme trajati več kot dodatnih 15 dni. O podaljšanju in razlogih za to podaljšanje bo potrošnik obveščen pred potekom 30-dnevnega roka. Če proizvajalec v podaljšanem roku ne odpravi napak ali ne zamenja blaga, lahko potrošnik zahteva vračilo kupnine ali znižanje kupnine, sorazmerno zmanjšanju vrednosti blaga zaradi neskladnosti.
Če neskladnost nastopi v manj kot 30 dneh od dobave blaga, lahko potrošnik zahteva vračilo kupnine. Za zamenjano blago ali zamenjane bistvene dele blaga bo izdan nov garancijski list.
Za čas popravila lahko proizvajalec potrošniku zagotovi brezplačno uporabo podobnega blaga. Če tega ne stori, ima potrošnik pravico do odškodnine za izgubo uporabe blaga.
Stroške materiala, nadomestnih delov, dela, prevoza in prenosa blaga v primeru popravila ali zamenjave nosi proizvajalec.
6. Postopek uveljavljanja garancije:
Potrošnik mora garanta obvestiti pisno (po pošti, elektronski pošti) ali osebno pri pooblaščenem servisu ter priložiti dokazilo o veljavnosti garancije (račun in garancijski list). Potrošnik mora omogočiti pregled reklamiranega blaga nemudoma po obvestilu.
7. Rok za rešitev reklamacije:
30 dni z možnostjo podaljšanja za največ 15 dni, o čemer bo potrošnik predhodno obveščen.
8. Trajanje garancijskega roka:
24 mesecev od dneva dobave blaga potrošniku.
9. Ozemeljsko območje veljavnosti garancije:
Garancija velja na ozemlju Republike Slovenije.
10. Opozorilo:
Potrošnik ima zakonsko pravico, da v primeru neskladnosti blaga zoper prodajalca brezplačno uveljavlja jamčevalne zahtevke. Garancija ne izključuje pravic potrošnika, ki izhajajo iz obveznega jamstva za skladnost blaga.
11. Zagotavljanje vzdrževanja in nadomestnih delov:
TRIOR D.O.O. zagotavlja vzdrževanje, nadomestne dele in priklopne aparate še 3 leta po preteku garancijskega roka.
Pooblaščeni serviser:
TRIOR D.O.O. , ROŽNA ULICA 44 4208 ŠENČUR
E-mail: INFO@TRIOR.SI ; Tel: 0590 11 331

Instrukcje bezpieczeństwa

- Urządzenie może być używane przez **dzieci** w wieku 8 lat i starsze, a także przez osoby o ograniczonej sprawności fizycznej, sensorycznej lub umysłowej, a także osoby nieposiadające odpowiedniego doświadczenia i/lub wiedzy, jeśli znajdują się pod nadzorem lub zostały poinstruowane na temat bezpiecznego korzystania z urządzenia i rozumieją wynikające z tego zagrożenia.
- Dzieciom nie wolno bawić się urządzeniem, ani siadać lub stawać na nim.
- Czyszczenie i konserwacja urządzenia nie mogą być wykonywane przez dzieci bez nadzoru.
- Dzieciom poniżej 8 roku życia należy zapewnić bezpieczną odległość od urządzenia i kabla przyłączeniowego.
- Przed użyciem należy sprawdzić całe urządzenie, łącznie z akcesoriami, pod kątem usterek, które mogłyby wpłynąć na jego funkcjonalność. Na przykład, jeśli urządzenie upadło, mogą wystąpić uszkodzenia niewidoczne z zewnątrz. W takim przypadku nie należy korzystać z urządzenia.
- Upewnij się, że kabel nie jest zgnieciony, zagięty, przytrzaśnięty lub przejechany, ponieważ może to spowodować jego uszkodzenie.
- Jeśli przewód zasilający lub wtyczka są uszkodzone, nie używaj urządzenia. Oddaj je do autoryzowanego serwisu w celu naprawy.
- Odłączaj przewód zasilający po każdym użyciu, jeśli w trakcie użytkowania wystąpią jakiekolwiek nieprawidłowości, podczas wymiany akcesoriów oraz przed czyszczeniem.
- Odłączając wtyczkę od gniazdka, nie ciągnij za przewód zasilający. Zawsze chwytaj za wtyczkę.
- Nie należy używać przedłużaczy ani gniazdek wielokrotnych.
- Należy również przestrzegać wszystkich instrukcji dotyczących czyszczenia zamieszczonych w rozdziale „Konserwacja i pielęgnacja".
- Nigdy nie pozostawiaj włączonego urządzenia bez nadzoru.

- Trzymaj urządzenie z dala od źródeł ciepła (grzejników, piekarników, otwartego ognia itp.) i chroń je przed bezpośrednim działaniem promieni słonecznych.
- Nie wkładaj ani nie zakrywaj żadnych otworów. Utrzymuj otwory wolne od brudu, kłaczków, włosów i innych materiałów, które mogłyby utrudniać przepływ powietrza. Trzymaj włosy, luźne ubrania i palce z dala od otworów i ruchomych części.
- Naprawy urządzeń elektrycznych muszą być wykonywane przez wykwalifikowany personel, aby zapewnić przestrzeganie przepisów bezpieczeństwa i uniknąć zagrożeń. Dotyczy to również wymiany kabla zasilającego. W przypadku awarii lub uszkodzenia urządzenia należy je oddać do autoryzowanego serwisu lub sprzedawcy.
- **OSTRZEŻENIE – RYZYKO PORAŻENIA PRĄDEM ELEKTRYCZNYM:**

  Upewnij się, że urządzenie nie zostanie zamoczone i nie dostanie się do niego żadna ciecz. dzenia, łącznie z kablem zasilającym i wtyczką, nie wolno nigdy zanurzać w wodzie ani :h płynach.

Przeznaczenie:

- Urządzenie przeznaczone jest do usuwania zabrudzeń z dywanów, mebli tapicerowanych, foteli samochodowych itp.
- Urządzenie jest przeznaczone wyłącznie do użytku domowego. Użytkowanie komercyjne i przemysłowe może spowodować uszkodzenie urządzenia, które nie jest objęte gwarancją.
- Urządzenie przeznaczone jest wyłącznie do użytku wewnątrz pomieszczeń.
- Nie należy zbierać odkurzaczem ostrych przedmiotów, takich jak igły, gwoździe, zszywki, śruby ani stłuczone szkło.
- Aby uniknąć zagrożeń dla zdrowia spowodowanych oparami i pyłem, nigdy nie należy odkurzać substancji toksycznych.
- Używaj wyłącznie oryginalnych akcesoriów. Używanie dodatkowych urządzeń lub akcesoriów innych firm jest zabronione.
- Używaj urządzenia wyłącznie zgodnie z opisem w niniejszej instrukcji. Niewłaściwe lub niewłaściwe użycie nie jest uważane za zgodne z przeznaczeniem. Nie ponosimy odpowiedzialności za wynikające z tego uszkodzenia urządzenia, innych przedmiotów ani obrażenia ciała, a wszelkie roszczenia gwarancyjne zostaną unieważnione.

Rozpakowanie urządzenia:

- Wyjmij urządzenie z opakowania i usuń wszelkie folie ochronne i paski klejące, jeśli są na nim przymocowane.
- Sprawdź czy jest kompletny (patrz opis części i akcesoriów).
- Sprawdź urządzenie pod kątem uszkodzeń. Jeśli urządzenie lub przewód zasilający są uszkodzone, nie używaj go. Zwróć je sprzedawcy.

Opis części i akcesoriów

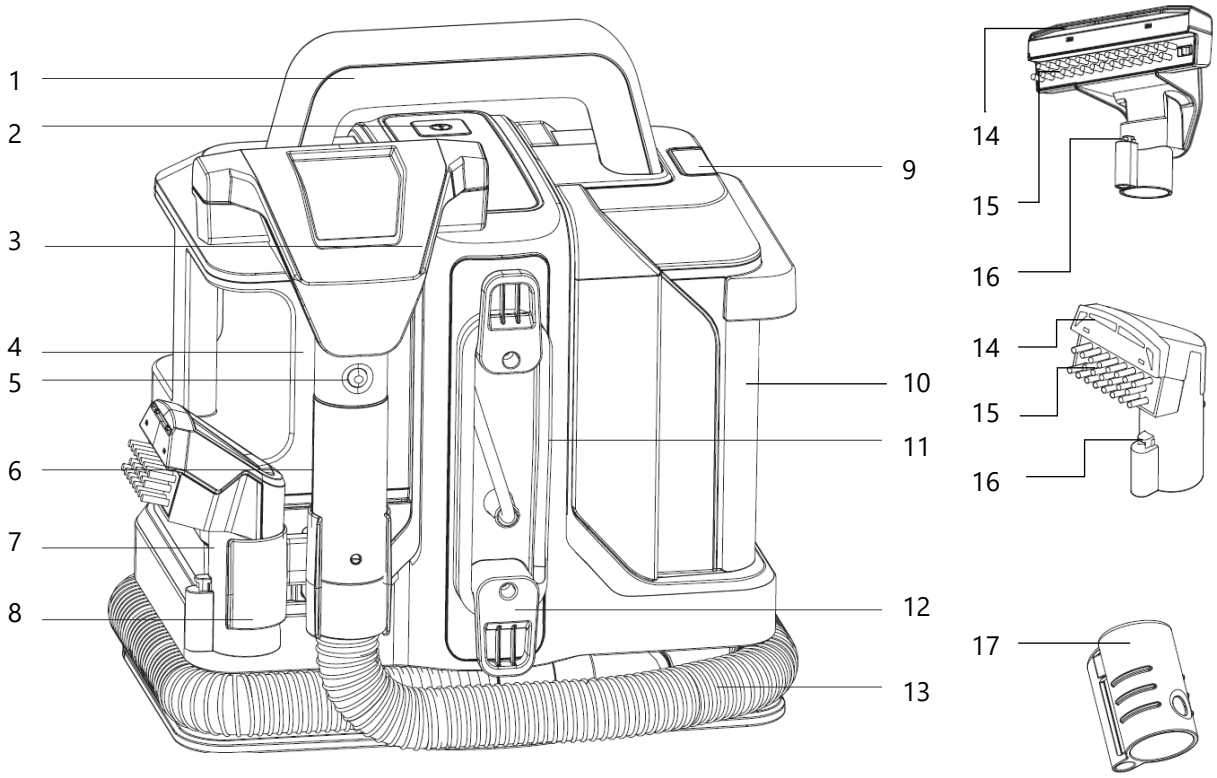

1 Uchwyt
2 Włącznik-wyłącznik
3 Duży pędzel
4 Zbiornik na świeżą wodę
5 Przycisk zwalniający szczotkę
6 Uchwyt szczotki z przyciskiem spryskiwacza
7 Mały pędzel
8 Uchwyt na szczotki
9 Przycisk zwalniający zbiornik na brudną wodę
10 Zbiornik na ścieki z pokrywą
11 Kabel zasilający
12 Hak do nawijania kabla zasilającego
13 wąż ssący
14 Otwory ssące
15 szczotka
16 dysza rozpylająca
17 Nakładka do samoczyszczenia

Podłączenie do sieci

- Urządzenie można podłączyć wyłącznie do prawidłowo zainstalowanego i łatwo dostępnego gniazdka domowego.
- Napięcie sieciowe musi odpowiadać napięciu podanemu na tabliczce znamionowej urządzenia: 220-240 V ~ 50/60 Hz.
- Urządzenie jest zgodne z dyrektywami, które są obowiązkowe dla oznakowania CE.
- Należy pamiętać, że urządzenia nie odłącza się całkowicie od sieci po wyłączeniu, lecz jedynie po wyciągnięciu wtyczki z gniazdka!
- Zalecamy podłączenie urządzenia do pojedynczego gniazdka i unikanie podłączania innych urządzeń do tej samej linii (bezpiecznika).
- Jeżeli przewód zasilający i/lub wtyczka są uszkodzone, nie wolno używać urządzenia.

Operacja

Przed użyciem:

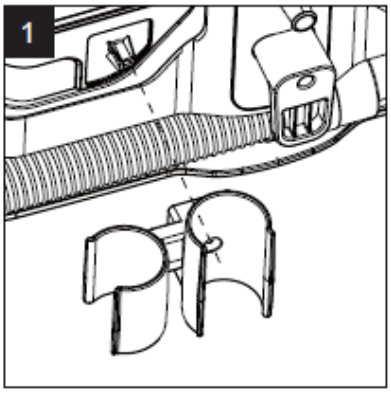

Przymocuj uchwyt w wyznaczonym miejscu (otworze na śrubę) za pomocą dołączonej śruby. Do tego uchwytu można przymocować obydwa pędzle.

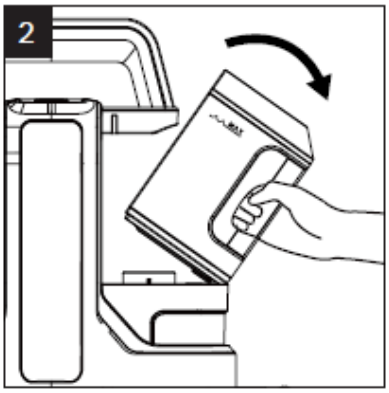

Pociągnij zbiornik na czystą wodę do przodu pod kątem około 30° i wyjmij go, kierując go do góry.

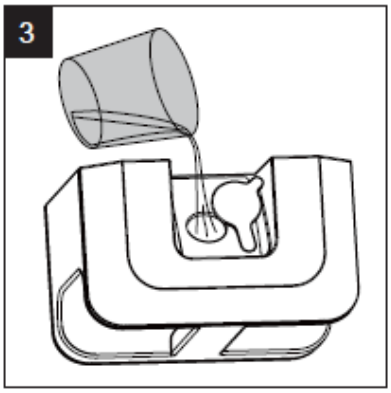

Otwórz gumową osłonę otworu wlewowego, obróć osłonę na bok i napełnij czystą wodą do poziomu „MAX". Zamknij otwór ponownie gumową osłoną.

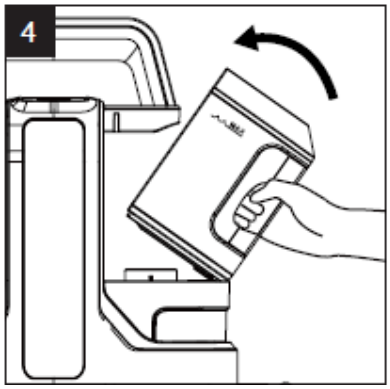

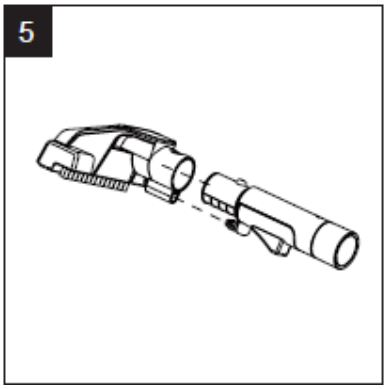

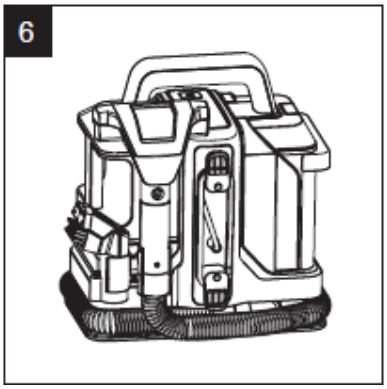

na czystą wodę z powrotem . Aby to zrobić, najpierw wsuń dolną część pojemnika do podstawy urządzenia z otworem na wodę. Trzymaj zbiornik pod kątem około 30° i wsuwaj go do środka, aż usłyszysz kliknięcie.

Załóż wybraną szczotkę na uchwyt szczotki. Aby zdjąć szczotkę, naciśnij przycisk zwalniający szczotkę i pociągnij szczotkę do góry.

Owiń wąż ssący wokół podstawy urządzenia i włóż uchwyt szczotki do uchwytu.

Aplikacja :

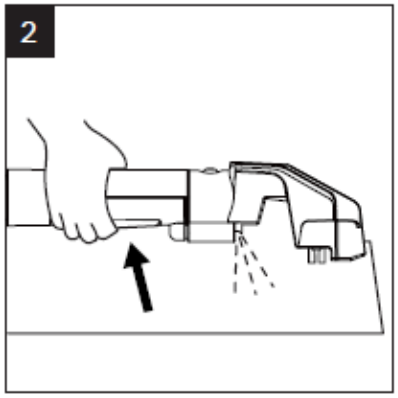

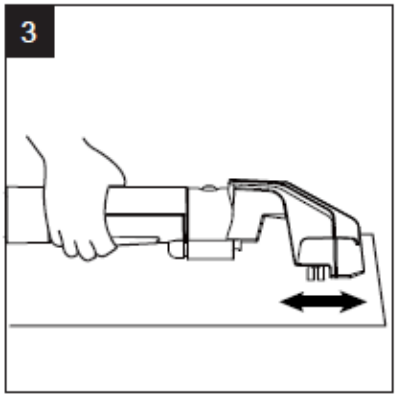

Rozwiń kabel zasilający i wąż ssący, podłącz urządzenie do zasilania i włącz je za pomocą przełącznika włącz/wyłącz.

zwilż powierzchnię, którą chcesz wyczyścić: naciśnij przycisk spryskiwacza na rączce szczotki; z dyszy spryskiwacza zacznie tryskać woda.

Wcieraj wodę w powierzchnię za pomocą szczotki, poruszając jej głowicą w przód i w tył.

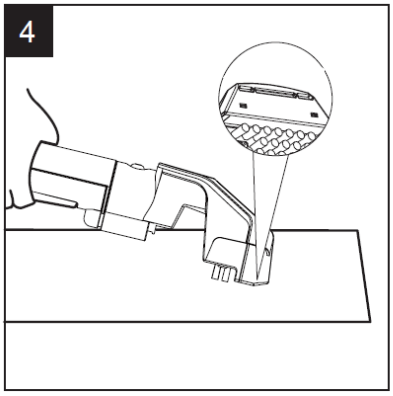

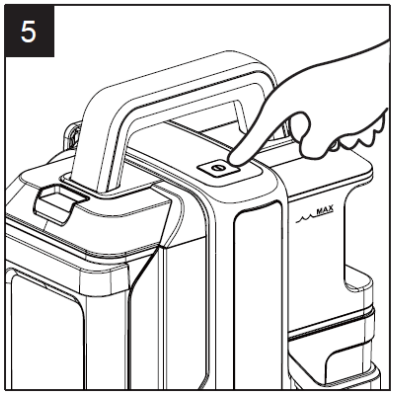

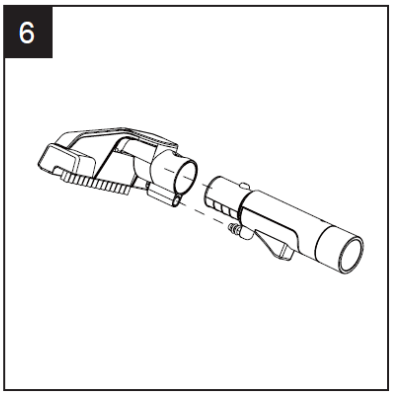

Aby odkurzyć brudną wodę , przechyl głowicę szczotki i dociśnij otwory ssące do powierzchni. Brudna woda zostanie zassana i zebrana w zbiorniku na brudną wodę.

Po wyczyszczeniu wyłącz urządzenie za pomocą przełącznika włącz/wyłącz i odłącz przewód zasilający.

Duża szczotka służy do czyszczenia dużych powierzchni z brudu, mała szczotka służy do usuwania mniejszych plam.

Opróżniaj zbiornik na ścieki w odpowiednim czasie:

Pamiętaj o terminowym opróżnianiu zbiornika na brudną wodę. Poziom brudnej wody nie może przekraczać oznaczenia „MAX"! Pływak w środku zatrzymuje zasysanie, gdy brudna woda osiągnie ten poziom i zbiornik należy opróżnić:

- Naciśnij przycisk zwalniający zbiornik na brudną wodę i wyjmij go.
- Zdejmij pokrywę i wylej brudną wodę.
- Załóż pokrywę i umieść zbiornik na brudną wodę z powrotem w urządzeniu: wciśnij go od przodu w kierunku środka, aż usłyszysz kliknięcie.

Usuwanie uporczywych plam:

Aby usunąć uporczywe plamy, możesz użyć niewielkiej ilości detergentu lub specjalnego detergentu/środka czyszczącego do odkurzaczy na mokro:

- Jeśli używasz płynnego detergentu, dodaj go do zbiornika na czystą wodę natychmiast po napełnieniu. Uważaj, aby nie przesadzić z ilością.
- Na rynku dostępnych jest wiele specjalnych detergentów do odkurzaczy na mokro, których również można używać. Zawsze należy przestrzegać instrukcji producenta.
- Innym sposobem na usunięcie uporczywych plam jest wstępne zwilżenie powierzchni detergentem/środkiem czyszczącym bez napełniania jej odkurzaczem do czyszczenia na mokro. W tym celu należy spryskać powierzchnię środkiem czyszczącym, wcierać go szczotką odkurzacza do czyszczenia na mokro i pozostawić na chwilę. Napełnić odkurzacz do czyszczenia na mokro czystą (najlepiej letnią) wodą i spłukać detergent z powierzchni.

- Aby zapobiec pienieniu się detergentów/środków czyszczących, możesz użyć niewielkiej ilości środka przeciwpieniącego (dostępnego również w sprzedaży – postępuj zgodnie z instrukcjami producenta!).

Uwagi:

- Niektóre powierzchnie są pokryte przez producenta powłoką odporną na zabrudzenia. Stosowanie detergentów lub środków czyszczących może osłabić skuteczność tej powłoki.
- Pozostałości środków powierzchniowo czynnych z detergentów i środków czyszczących mogą zwiększać wiązanie kurzu. Dlatego zalecamy zawsze spłukanie ich czystą wodą .

Konserwacja i pielęgnacja

Niebezpieczeństwo:

- Aby zapewnić stałą dobrą wydajność, urządzenie należy utrzymywać w czystości.
- Po każdym użyciu opróżnij i wyczyść urządzenie.
- Brudna woda wydziela nieprzyjemne zapachy.
- Brud gromadzi się wewnątrz zbiornika i staje się trudniejszy do usunięcia, jeżeli brudna woda nie zostanie natychmiast usunięta.

OSTRZEŻENIE – RYZYKO PORAŻENIA PRĄDEM ELEKTRYCZNYM!
Przed opróżnieniem zbiornika na wodę i czyszczeniem urządzenia należy odłączyć je od zasilania!

Opróżnij zbiornik na świeżą wodę:

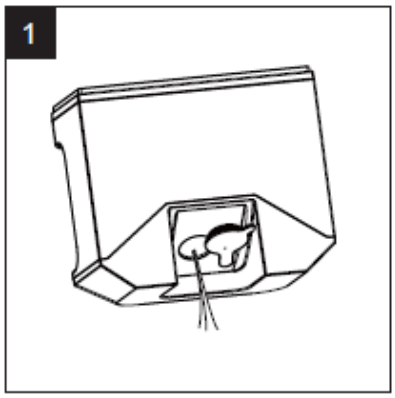

Wyjmij zbiornik na czystą wodę i całkowicie ją opróżnij.

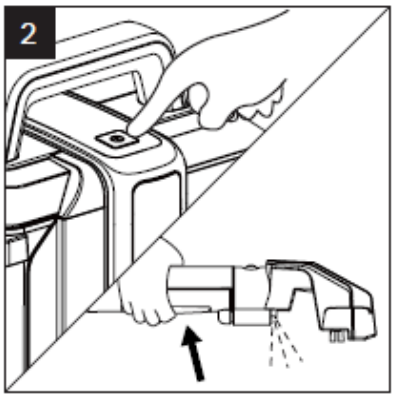

Włóż pusty zbiornik na czystą wodę z powrotem do urządzenia. Naciskaj przycisk spryskiwacza, aż reszta wody zostanie opróżniona i woda przestanie wypływać.

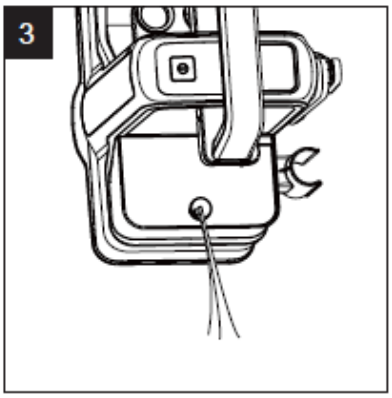

Przytrzymaj urządzenie nad zlewem i przechyl je tak, aby pozostała woda mogła odpłynąć.

Opróżnianie zbiornika na ścieki:

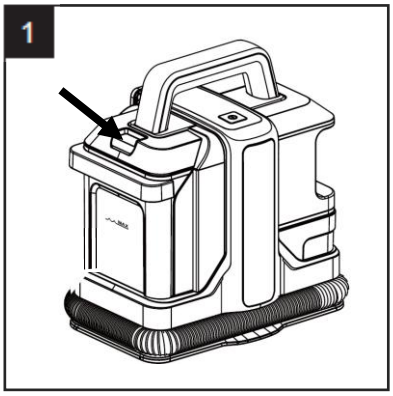

Naciśnij przycisk zwalniający, chwyć zbiornik na brudną wodę za uchwyt i pociągnij go do przodu.

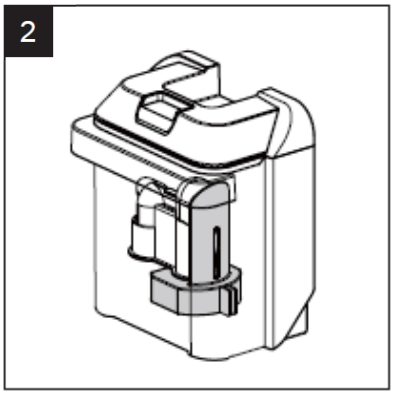

W zbiorniku na wodę znajduje się pływak, który zatrzymuje proces zasysania, gdy zostanie osiągnięta maksymalna ilość brudnej wody.

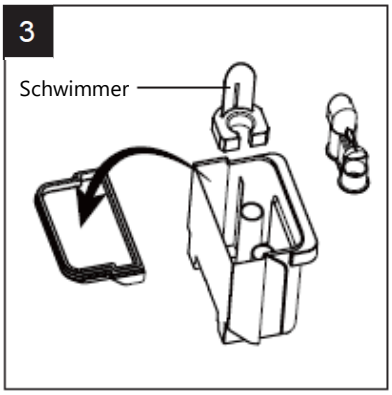

- Zdejmij pokrywę.
- Wyciągnij czarną część rurki.
- Wyjmij pływak.

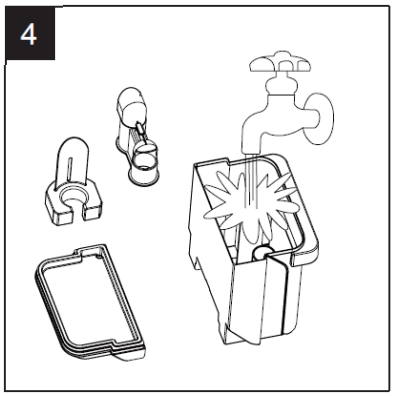

Dokładnie wypłucz wszystkie części wodą i w razie potrzeby wytrzyj miękką ściereczką.

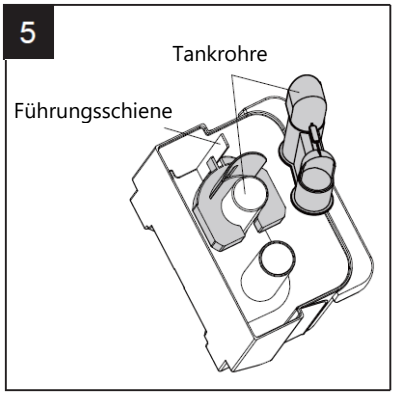

Wyczyść również prowadnicę i rury zbiornika.
Zamontuj pływak i część rurową z powrotem na rurach zbiornika i zamknij zbiornik na ścieki pokrywą.

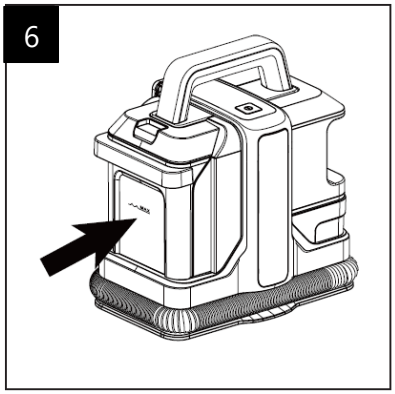

Umieść zbiornik na brudną wodę w podstawie urządzenia - wsuń go od przodu w kierunku środka, aż usłyszysz kliknięcie.

Wyczyść układ węży:

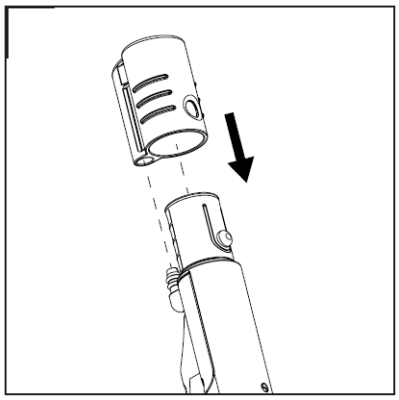

Aby wyczyścić układ węży, należy wykonać następujące czynności:

- Zdejmij szczotkę i załóż dołączoną samoczyszczącą nasadkę na rączkę.
- Napełnij zbiornik na świeżą wodę.
- Włącz urządzenie i naciśnij przycisk spryskiwacza. Czysta woda zostanie przepompowana przez wąż i jednocześnie odessana. W ten sposób rury wewnętrzne zostaną przepłukane i oczyszczone czystą wodą.

Czyszczenie szczotek:

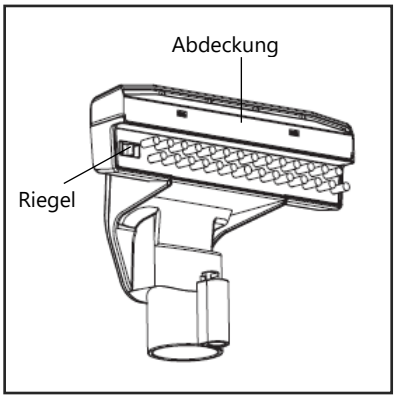

- Wyjmij szczotkę z uchwytu.
- Zdejmij przezroczystą osłonę.
- Przesuń zatrzask szczotki do wewnątrz i wyjmij szczotkę z uchwytu
- Wypłucz wszystkie części pod bieżącą wodą.
- Pozostaw części do wyschnięcia i złóż je ponownie.
- Aby zabezpieczyć szczotkę, należy ponownie przesunąć zatrzask na zewnątrz.

Wyczyść filtr:

Od czasu do czasu konieczne jest czyszczenie czarnego filtra piankowego znajdującego się na wylocie rury pod zbiornikiem na ścieki.

- Wyjmij filtr i wyczyść go pod bieżącą wodą.
- Pozostaw filtr do wyschnięcia, a następnie umieść go z powrotem w prawym wylocie rury.

Czyszczenie obudowy:

- **OSTRZEŻENIE – RYZYKO PORAŻENIA PRĄDEM ELEKTRYCZNYM!** Urządzenia, przewodu zasilającego i wtyczki nie wolno zanurzać ani płukać w wodzie ani innych płynach!
- Obudowę należy czyścić wilgotną (nie mokrą!) ściereczką. Używaj czystej wody lub, w razie potrzeby, kilku kropli łagodnego płynu do mycia naczyń. Upewnij się, że wilgoć nie przedostaje się do wnętrza urządzenia (otworów wentylacyjnych).

- Nie należy używać agresywnych, żrących środków czyszczących na bazie alkoholu lub benzyny. Unikać również bardzo gorącej wody.
- Aby uniknąć uszkodzenia powierzchni, nie należy używać środków czyszczących o właściwościach ściernych.

Przydatne wskazówki w razie problemów

W przypadku stwierdzenia ewentualnych usterek należy sprawdzić następujące punkty:

Incydent	**Możliwa przyczyna**	**Proponowane rozwiązanie**
Urządzenie nie działa po włączeniu:	- Wtyczka nie została prawidłowo włożona; - gniazdo uszkodzone; - Przepalony bezpiecznik; - Uszkodzony przewód zasilający lub wtyczka;	- Włóż wtyczkę prawidłowo. - Użyj innego gniazdka elektrycznego. - Włącz ponownie bezpiecznik. - Oddaj urządzenie do naprawy w warsztacie.
Brak lub mała ilość wody:	- Dysza natryskowa jest zatkana; - Pompa lub przycisk spryskiwacza jest zepsuty; - Zbiornik na wodę jest pusty;	- Wyjmij szczotkę i wyczyść dyszę natryskową. - Oddaj urządzenie do naprawy w warsztacie. - Uzupełnij wodę.
Brak lub niska siła ssania:	- Urządzenie nie jest włączone; - Zbiornik na ścieki jest pełny; - Wąż ssący jest zagięty. - Filtr jest zatkany.	- Naciśnij przycisk zasilania. - Opróżnij zbiornik na brudną wodę. - Wyrównaj wąż ssący. - Wyczyść lub wymień filtr.

Dane techniczne

Zasilanie:	2 20-240 V ~ 50/60 Hz
Moc:	750 watów
Siła ssania:	≥15 kPa
Zbiornik na świeżą wodę:	1,08 l
Zbiornik na brudną wodę:	0,8 l
Ochrona przed zachlapaniem:	IPX4
Kabel zasilający:	5 m
Wymiary urządzenia:	32,2 x 34,6 x 25,4 m
Waga:	ok. 4,55 kg

Po wyłączeniu urządzenie pobiera 0,00 W mocy.

* Zastrzegamy sobie prawo do błędów typograficznych oraz zmian konstrukcyjnych i technicznych! *

Informacje o ochronie środowiska

Po zakończeniu okresu użytkowania produktu nie należy wyrzucać go razem z odpadami domowymi. Należy go przekazać do punktu zbiórki i recyklingu sprzętu elektrycznego i elektronicznego. Informuje o tym symbol umieszczony na produkcie, w instrukcji obsługi lub na opakowaniu.

Materiały nadają się do recyklingu zgodnie z etykietą. Ponowne wykorzystanie, recykling lub inne formy odzysku starych urządzeń to istotny wkład w ochronę naszego środowiska.

Informacje na temat odpowiedzialnego zakładu utylizacji odpadów można uzyskać w urzędzie miasta lub gminy.

Gwarancja / Rękojmia

Oprócz gwarancji ustawowej udzielamy na to urządzenie 24-miesięcznej gwarancji, licząc od daty wystawienia faktury lub dokumentu dostawy. W okresie gwarancji, po przedstawieniu faktury lub listu przewozowego, wszystkie wady produkcyjne i/lub materiałowe zostaną usunięte bezpłatnie poprzez naprawę i/lub wymianę wadliwych części lub (według naszego uznania) poprzez wymianę produktu na równoważny, nienaruszony przedmiot. Warunkiem koniecznym takiej gwarancji jest prawidłowa obsługa i konserwacja urządzenia. Wszelkie roszczenia wykraczające poza naszą gwarancję są wykluczone. Gwarancja obejmuje naprawę urządzenia wyłącznie w uzasadnionych przypadkach. Dalsze roszczenia i odpowiedzialność za ewentualne szkody następcze są zasadniczo wykluczone. Nie udziela się gwarancji na części ulegające naturalnemu zużyciu lub uszkodzenia powstałe na skutek uderzeń, nieprawidłowej obsługi, narażenia na działanie wilgoci lub innych czynników zewnętrznych, a także na skutek ingerencji nieupoważnionych osób trzecich. W przypadku roszczenia gwarancyjnego urządzenie należy odesłać do sprzedawcy wraz z fakturą lub dowodem dostawy.

Silva-Schneider Handelsges.m.b.H.
Karolingerstraße 1
A-5020 Salzburg
office@silva-schneider.at

Gwarancja:

Gwarancja jest wyraźnie uregulowana przepisami prawa i obejmuje wyłącznie wady istniejące w momencie wydania towaru. Roszczenie jest zawsze kierowane przeciwko partnerowi umowy (sprzedawcy), który jest zobowiązany do bezpłatnego usunięcia wady (dla konsumenta).

gwarancja:

Gwarancja jest dobrowolnym, umownym zobowiązaniem producenta (generalnego importera), dla którego nie ma minimalnych wymogów merytorycznych ani formalnych. Wiele gwarancji pokrywa jednak tylko część kosztów poniesionych na usunięcie usterek, ale generalnie dotyczą one wszystkich usterek, które wystąpią w określonym przedziale czasowym.