Shelly Flood Gen4

fig. 1 / abb.1

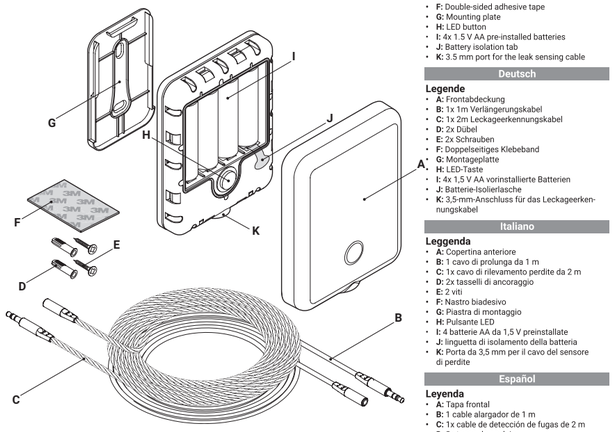

fig. 2 / abb.2

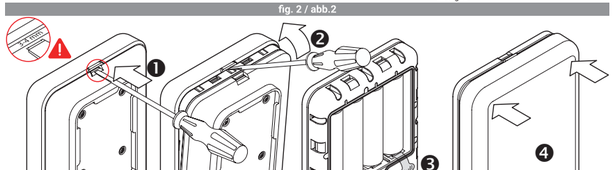

fig. 3 / abb.3

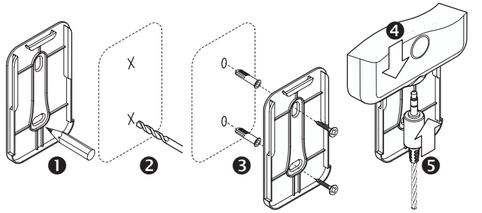

fig. 4 / abb. 4

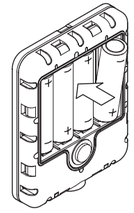

English

Legend
- **A:** Front cover
- **B:** 1x 1m extension cable
- **C:** 1x 2m leak sensing cable
- **D:** 2x anchor plugs
- **E:** 2x screws
- **F:** Double-sided adhesive tape
- **G:** Mounting plate
- **H:** LED button
- **I:** 4x 1,5 V AA pre-installed batteries
- **J:** Battery isolation tab
- **K:** 3.5 mm port for the leak sensing cable

Deutsch

Legende
- **A:** Frontabdeckung
- **B:** 1x 1m Verlängerungskabel
- **C:** 1x 2m Leckageerkennungskabel
- **D:** 2x Dübel
- **E:** 2x Schrauben
- **F:** Doppelseitiges Klebeband
- **G:** Montageplatte
- **H:** LED-Taste
- **I:** 4x 1,5 V AA vorinstallierte Batterien
- **J:** Batterie-Isolierlasche
- **K:** 3,5-mm-Anschluss für das Leckageerkennungskabel

Italiano

Leggenda
- **A:** Copertina anteriore
- **B:** 1 cavo di prolunga da 1 m
- **C:** 1x cavo di rilevamento perdite da 2 m
- **D:** 2x tasselli di ancoraggio
- **E:** 2 viti
- **F:** Nastro biadesivo
- **G:** Piastra di montaggio
- **H:** Pulsante LED
- **I:** 4 batterie AA da 1,5 V preinstallate
- **J:** linguetta di isolamento della batteria
- **K:** Porta da 3,5 mm per il cavo del sensore di perdite

Español

Leyenda
- **A:** Tapa frontal
- **B:** 1 cable alargador de 1 m
- **C:** 1x cable de detección de fugas de 2 m
- **D:** 2x tacos de anclaje
- **E:** 2x tornillos
- **F:** Cinta adhesiva de doble cara
- **G:** Placa de montaje
- **H:** Botón LED
- **I:** 4 pilas 1,5 V AA preinstaladas
- **J:** Pestaña de aislamiento de la batería
- **K:** Puerto de 3,5 mm para el cable de detección de fugas

English

User and safety guide

Shelly Flood Gen4

A smart water leak detector
Referred to in this document as "the Device"
⚠*This sign indicates safety information.*
ⓘ*This sign indicates an important note.*

Safety information
For safe and proper use, read this guide, and any other documents accompanying this product. Keep them for future reference. Failure to follow the installation procedures can lead to malfunction, danger to health and life, violation of law, and/or refusal of legal and commercial guarantees (if any). Shelly Europe Ltd. is not responsible for any loss or damage in case of incorrect installation or improper operation of this device due to failure to follow the user and safety instructions in this guide.
The latest version of the documentation is available at the following address: https://shelly.link/flood_gen4
⚠CAUTION! *Connect the Device only in the way shown in these instructions. Any other method could cause damage and/or injury.*
⚠CAUTION! *Do not use the Device if it shows any sign of damage or defect.*
⚠CAUTION! *Do not attempt to repair the Device yourself.*

Product description
Shelly Flood Gen4 is an advanced water leak detector that can notify you about any unexpected leaks, even when you're not at home. It features a leak sensing cord that enables detection across a larger area rather than a single point. The device supports Wi-Fi, Zigbee, and Bluetooth connectivity, ensuring compatibility with various smart home systems. A built-in web interface allows for convenient monitoring, control, and configuration.
ⓘ*The Device comes with factory-installed firmware. To keep it updated and secure, Shelly Europe Ltd. provides the latest firmware updates free of charge. Access the updates through either the embedded web interface or the Shelly Smart Control mobile application. Installation of firmware updates is the user's responsibility. Shelly Europe Ltd. shall not be liable for any lack of conformity of the Device caused by the failure of the user to install the available updates in a timely manner.*

LED button
- Press 1 time: Wakes up the device for 3 minutes. The LED turns on and initiates a state report.
  - Press 1 time: Reports status of the Flood component.
  - Press 2 times rapidly: Sends the Device to sleep.
  - Press 3 times rapidly: Puts the device in Zigbee inclusion mode for 2 minutes. You can find it in the Home Automation platform through the Zigbee Hub.
  - Press 5 times rapidly: Switches the device between Matter firmware (default) and Zigbee.
  - Press and hold for 5 seconds: Initiates a network reset. The LED flashes slowly. If no action is taken within 3 minutes, the device retains its existing settings.
  - Press and hold for 10 seconds: Resets the device to factory settings.

Buzzer
- Long beep (3 sec ON / 1 sec OFF): The Device detects a flood.
- Short beep (0.3 sec): The Device has low battery. The beep starts when the battery level goes below 20%. It does not sound during a flood event (unless the flood alarm is muted via the LED button) or when Economic mode is active.

LED button indication
- Blue light: Blue light: The Device is in AP* mode.
- Red light: The Device is in STA** mode but not connected to a Wi-Fi network.
- Yellow light: The Device is in STA mode, connected to Wi-Fi, but not connected to Shelly Cloud, or Shelly Cloud is disabled.
- Green light: The Device is in STA mode, connected to both Wi-Fi and Shelly Cloud.
- Flashing purple light: The Device is in Zigbee commissioning mode.
- Flashing red/blue light: The Device is performing an OTA*** update.
- Flashing yellow light: The Device is in identification mode, making it easier to locate.

**AP - Access Point*
***STA - Station*
****OTA - Over the air*

Alarm modes
The Device has three alarm modes, each suited for a different use case. For details, check the Device's knowledge base page: https://shelly.link/flood_gen4

Installation instructions
ⓘ*Install the Device vertically.*
ⓘ*Do not place it close to the ground to improve communication and avoid contact with water in the event of flooding.*
ⓘ*For security reasons, after you successfully connect the Device to the local Wi-Fi network, we recommend that you disable or password-protect the Device AP (Access Point).*

Activate the batteries:
1. Remove the front cover of the Device by inserting a 3-4 mm slotted screwdriver as shown in Fig. 2.
2. Move the screwdriver upward until the front cover releases.
3. Pull out the battery isolation tab. The blue LED turns on for 3 minutes indicating that the Device is in AP mode.
4. Close the Device by pressing the front cover until it clicks into place.

Include the Device in your Shelly Smart Control account. See the Shelly Cloud Inclusion section for details.

ⓘ*To include the Device, it must be in AP mode. If AP mode has timed out, press the LED button once to enable it again.*

Mount the Device:
ⓘ*There are two mounting options for the Device:*
- Screws and anchor plugs: Follow steps 1-3 below.
- Adhesive tape: Use double-sided adhesive tape (Fig. 1F) for a tool-free installation.

1. Use the slotted holes on the mounting plate to mark the drilling points (Fig. 3).
2. Drill the holes.
3. Insert the 2 anchor plugs, then secure the mounting plate with the 2 screws.
4. Slide the Device onto the mounting plate.
ⓘ*Connect the 1-meter extension cable if needed.*
5. Connect the leak-sensing cable.

Adding Zigbee Device
- To switch the Device from Matter firmware (default) to Zigbee, press 5 times the LED button. The Device stays in pairing mode for 2 minutes, and you can find it in your home automation platform through the Zigbee Hub. If you cannot find the Device, press the reset button 3 times.
- To remove the Device, go to its page and delete it from your home automation platform.

ⓘ*In Zigbee mode, the AP of the Device is not available by default. To enable it, hold the LED button for 5 seconds.*

Setting up the Device via Matter
ⓘ*Before you start, make sure you have:*
- *2.4 GHz Wi-Fi network*
- *A Matter-compatible hub connected to the Internet*
- *A mobile device with Bluetooth enabled and a Matter-compatible app installed*

1. Enable the access point of the Device by pressing and holding the LED button for 5 seconds.
2. Scan the Matter QR code inside the box.
3. Follow the instructions that appear on your screen to complete the process.

Embedded web interface
The Device has an embedded web interface which allows you to monitor, control the Device, and adjust its settings. The web interface is accessible at http://192.168.33.1 when connected directly to the Device access point or at its IP address when you and the Device are connected to the same network.
The Device AP name looks like ShellyFloodG4-XXXXXXXXXXX
You can find more information about the embedded web interface at: http://shelly.link/webui-guide.

Shelly Cloud inclusion
The Device can be monitored, controlled, and set up through our Shelly Cloud home automation service. You can use the service through either our Android, iOS, or Harmony OS mobile application or through any internet browser at https://control.shelly.cloud/.
If you choose to use the Device with the application and Shelly Cloud service, you can find instructions on how to connect the Device to the Cloud and control it from the Shelly app in the application guide: https://shelly.link/app-guide.

API
The Device can access and interact with other smart devices or automation systems if they are in the same network infrastructure. Shelly Europe Ltd. provides APIs for the devices, their integration, and cloud control. For more information, visit https://shelly-api-docs.shelly.cloud.

Battery replacement
⚠ WARNING! *Do not mix old and new batteries, different brands or types of batteries, such as alkaline, carbon-zinc, or rechargeable batteries.*
⚠ CAUTION! *Batteries can emit hazardous compounds or cause fire if not disposed of properly. Remove and immediately recycle or dispose of used batteries according to local regulations and keep away from children. Do NOT dispose of batteries in household trash or incinerate.*
⚠ CAUTION! *Make sure batteries are installed correctly according to polarity + and - .*
ⓘ *When the battery level drops below 20%, the buzzer emits a short beep every 5 seconds. Replace the batteries to ensure continuous protection.*
1. Remove the front cover of the Device by inserting a 3-4 mm slotted screwdriver as shown in Fig. 2.
2. Remove the exhausted batteries and dispose of them according to local regulations.
3. Insert new batteries, observing the correct + and - polarity (Fig. 4).
4. Close the Device by pressing the front cover until it clicks into place (Fig 2, step 4).
ⓘ *Double-check that each corner of the cover sits firmly on the Device's rubber seal.*

Specifications
Physical
- Size (HxWxD): 97x76x25 mm / 3.82x2.99x0.98 inch
- Weight:
  - 91 g / 3.21 oz (without batteries)
  - 185 g / 6.53 oz (with batteries)
- Mounting: Wall
- Shell material: Plastic
- Shell color: White, Matte

Environmental
- Ambient working temperature: -20°C to 40°C / -5°F to 105°F
- Humidity: 30% to 70% RH
- Max. altitude: 2000 m / 6562 ft
- Degree of protection: IP44

Electrical
- Power supply: Batteries
- Battery type: 4x AA 1.5 V
- Estimated battery life: Approx. 1.5 years (depending on battery type, temperature, humidity, and network strength).

Sensors, meters
- Leak-sensing cable: 2 m, extendable (up to 150 m), attaches via designated port

Radio
Wi-Fi
- Protocol: 802.11 b/g/n/ax
- RF band: 2401-2473 MHz
- Max. RF power: < 20 dBm
- Range: Up to 50 m / 164 ft outdoors, up to 30 m / 98 ft indoors (depending on local conditions)

Bluetooth
- Protocol: 5 (LE)
- RF band: 2402 - 2480 MHz
- Max. RF power: < 20 dBm
- Range: Up to 10 m / 33 ft indoors and 30 m / 100 ft outdoors (Depends on local conditions)

Zigbee
- Protocols: 802.15.4
- RF bands: 2405 to 2480 MHz
- Max. RF Power: < 20 dBm
- Range: Up to 100 m / 328 ft indoors and 300 meters / 984 ft outdoors (Depends on local conditions)

Microcontroller unit
- CPU: ESP-Shelly-C68F
- Flash: 8 MB

Firmware capabilities
- Webhooks (URL actions): 10 with 2 URLs per hook
- MQTT: Yes
- UDP: Yes
- KVS (Key-Value Store): Yes

Troubleshooting
In case you encounter problems with the installation or operation of the Device, check its knowledge base page: https://shelly.link/flood_gen4

Cleaning
⚠ CAUTION! *Do not use aggressive detergents.*
⚠ CAUTION! *Do not immerse the Device or wash it under running water.*
Use a soft, slightly damp cloth to clean the Device.

Disposal and recycling
This refers to the waste of electrical and electronic equipment. It is applicable in the EU, US and other countries to collect waste separately.

This symbol on the product or in the accompanying literature indicates that the product should not be disposed of in the daily waste. Shelly Flood Gen4 must be recycled to avoid possible damage to the environment or human health from uncontrolled waste disposal and to promote the reuse of materials and resources. It is your responsibility to dispose of the device separately from general household waste when it is already unusable.

Declaration of conformity
Hereby, Shelly Europe Ltd. declares that the radio equipment type Shelly Flood Gen4 is in compliance with Directive 2014/53/EU, 2014/30/EU, 2011/65/EU. The full text of the EU declaration of conformity is available at the following internet address:
https://shelly.link/flood_Gen4_DoC
Manufacturer: Shelly Europe Ltd.
Address: 51 Cherni Vrah Blvd., bldg. 3, fl. 2-3, Sofia 1407, Bulgaria
Tel.: +359 2 988 7435
E-mail: support@shelly.cloud
Official website: https://www.shelly.com
Changes in contact information are published by the Manufacturer on the official website.
All rights to the trademark Shelly® and other intellectual rights associated with this Device belong to Shelly Europe Ltd.

Deutsch

Benutzer- und Sicherheitsanleitung

Shelly Flood Gen4

Ein smarter Wasserleckdetektor
In diesem Dokument als "das Gerät" bezeichnet
⚠*Dieses Zeichen weist auf Sicherheitshinweise hin.*
ⓘ*Dieses Zeichen weist auf einen wichtigen Hinweis hin.*

Sicherheitsinformationen
Lesen Sie diese Anleitung und alle anderen Dokumente, die diesem Produkt beiliegen, um eine sichere und ordnungsgemäße Verwendung zu gewährleisten. Bewahren Sie sie zum späteren Nachschlagen auf. Die Nichtbeachtung der Installationsverfahren kann zu Fehlfunktionen, Gefahren für Gesundheit und Leben, Gesetzesverstößen und/oder dem Verlust von gesetzlichen und kommerziellen Garantien (falls vorhanden) führen. Shelly Europe Ltd. haftet nicht für Verluste oder Schäden, die durch eine fehlerhafte Installation oder einen unsachgemäßen Betrieb dieses Geräts aufgrund der Nichtbeachtung der Benutzer- und Sicherheitshinweise in dieser Anleitung entstehen.
Die neueste Version der Dokumentation ist unter der folgenden Adresse verfügbar: https://shelly.link/flood_gen4
⚠VORSICHT! *Schließen Sie das Gerät nur auf die in dieser Anleitung beschriebene Weise an. Jede andere Methode kann zu Schäden und/oder Verletzungen führen.*
⚠VORSICHT! *Verwenden Sie das Gerät nicht, wenn es Anzeichen von Beschädigungen oder Defekten aufweist.*
⚠VORSICHT! *Versuchen Sie nicht, das Gerät selbst zu reparieren.*

Produktbeschreibung
Shelly Flood Gen4 ist ein fortschrittlicher Wasserleckdetektor, der Sie über unerwartete Lecks informieren kann, auch wenn Sie nicht zu Hause sind. Es verfügt über ein Leckschutzkabel, das die Erkennung in einem größeren Bereich statt an einem einzelnen Punkt ermöglicht. Das Gerät unterstützt Wi-Fi-, Zigbee- und Bluetooth-Konnektivität und ist somit mit verschiedenen Smart-Home-Systemen kompatibel. Eine integrierte Webschnittstelle ermöglicht eine bequeme Überwachung, Steuerung und Konfiguration.
ⓘ*Das Gerät wird mit einer werkseitig installierten Firmware geliefert. Um es auf dem neuesten Stand und sicher zu halten, stellt Shelly Europe Ltd. die neuesten Firmware-Updates kostenlos zur Verfügung. Der Zugriff auf die Updates erfolgt entweder über die integrierte Webschnittstelle oder die Shelly Smart Control Mobilanwendung. Die Installation von Firmware-Updates liegt in der Verantwortung des Benutzers. Shelly Europe Ltd. haftet nicht für Konformitätsmängel des Geräts, die darauf zurückzuführen sind, dass der Benutzer die verfügbaren Updates nicht rechtzeitig installiert hat.*

LED-Taste
- 1 mal drücken: Weckt das Gerät für 3 Minuten auf. Die LED leuchtet auf und löst einen Statusbericht aus.
  - 1 mal drücken: Meldet den Status der Hochwasserkomponente.
  - 2 mal schnell drücken: Versetzt das Gerät in den Ruhezustand.
  - 3 mal schnell drücken: Versetzt das Gerät für 2 Minuten in den Zigbee-Inklusionsmodus. Sie können es über den Zigbee-Hub in der Home-Automation-Plattform finden.
  - 5 mal schnell drücken: Wechselt das Gerät zwischen Matter-Firmware (Standard) und Zigbee.
  - 5 Sekunden lang gedrückt halten: Startet einen Netzwerk-Reset. Die LED blinkt langsam. Wenn innerhalb von 3 Minuten keine Aktion erfolgt, behält das Gerät die aktuellen Einstellungen bei.
  - Drücken und halten Sie 10 Sekunden lang: Setzt das Gerät auf die Werkseinstellungen zurück.

Buzzer
- Langer Signalton (3 Sekunden EIN / 1 Sekunde AUS): Das Gerät erkennt eine Überschwemmung.
- Kurzer Signalton (0,3 Sekunden): Das Gerät hat eine niedrige Batterie. Der Piepton beginnt, wenn der Batteriestand unter 20% fällt. Der Piepton ertönt nicht während eines Überschwemmungsereignisses (es sei denn, der Überschwemmungsalarm wird über die LED-Taste stummgeschaltet) oder wenn der Energiesparmodus aktiv ist.

LED-Tastenanzeige
- Blaues Licht: Das Gerät befindet sich im AP-Modus*.
- Rotes Licht: Der STA**- Das Gerät befindet sich im STA-Modus, ist jedoch nicht mit einem Wi-Fi-Netzwerk verbunden.
- Gelbes Licht: Das Gerät befindet sich im STA-Modus, ist mit Wi-Fi verbunden, aber nicht mit Shelly Cloud verbunden oder Shelly Cloud ist deaktiviert.
- Grünes Licht: Das Gerät befindet sich im STA-Modus, ist mit Wi-Fi und Shelly Cloud verbunden.
- Blinkendes violette Licht: Das Gerät befindet sich im Zigbee-Installationsmodus.
- Blinkendes rot/blaues Licht: Das Gerät führt ein OTA-Update*** durch.
- Blinkendes gelbe Licht: Das Gerät befindet sich im Identifikationsmodus, um die Lokalisierung zu erleichtern.

**AP - Zugangspunkt*
***STA - Station*
****OTA - Over the air*

Alarmmodi
Das Gerät verfügt über drei Alarmmodi, die jeweils für einen anderen Anwendungsfall geeignet sind. Weitere Informationen finden Sie auf der Wissensdatenbankseite des Geräts:
https://shelly.link/flood_gen4

Installationsanleitung
ⓘ*Installieren Sie das Gerät senkrecht.*
ⓘ*Stellen Sie es nicht in Bodennähe auf, um die Kommunikation zu verbessern und im Falle einer Überschwemmung den Kontakt mit Wasser zu vermeiden.*
ⓘ*Aus Sicherheitsgründen empfehlen wir Ihnen, den Geräte-AP (Access Point) zu deaktivieren oder mit einem Passwort zu schützen, nachdem Sie das Gerät erfolgreich mit dem lokalen WLAN-Netzwerk verbunden haben.*

Aktivieren Sie die Batterien (Abb.2):
1. Entfernen Sie die Frontabdeckung des Geräts, indem Sie einen 3–4 mm breiten Schlitzschraubendreher wie in Abb. 2 gezeigt einführen.
2. Heben Sie den Schraubendreher nach oben, bis sich die Frontabdeckung löst.
3. Ziehen Sie die Batterie-Isolierlasche heraus. Die blaue LED leuchtet für 3 Minuten lang auf und zeigt an, dass sich das Gerät im AP-Modus befindet.
4. Schließen Sie das Gerät, indem Sie die Frontabdeckung zudrücken, bis sie einrastet.

Fügen Sie das Gerät Ihrem Shelly Smart Control-Konto hinzu. Weitere Informationen finden Sie im Abschnitt „Shelly Cloud-Einbindung".
ⓘ *Um das Gerät einzubinden, muss es sich im AP-Modus befinden. Wenn der AP-Modus abgelaufen ist, drücken Sie die LED-Taste einmal, um ihn wieder zu aktivieren.*

Montieren Sie das Gerät:
ⓘ *Es gibt zwei Montagemöglichkeiten für das Gerät:*
- Schrauben und Dübel: Folgen Sie den Schritten 1-3 unten.
- Klebeband: Verwenden Sie doppelseitiges Klebeband (Abb. 1F) für eine werkzeuglose Montage.

1. Benutzen Sie die Langlöcher auf der Montageplatte, um die Bohrpunkte zu markieren (Abb. 3).
2. Bohren Sie die Löcher.
3. Setzen Sie die 2 Dübel ein und befestigen Sie dann die Montageplatte mit den 2 Schrauben.
4. Schieben Sie das Gerät auf die Montageplatte.
ⓘ*Schließen Sie bei Bedarf das 1-Meter-Verlängerungskabel an.*
5. Schließen Sie das Leckageerkennungskabel an.

Hinzufügen eines Zigbee-Geräts
- Um das Gerät von der Matter-Firmware (Standard) auf Zigbee umzustellen, drücken Sie 5 mal die Reset-Taste. Das Gerät bleibt 2 Minuten lang im Pairing-Modus, und Sie können es in Ihrer Heimautomatisierungsplattform über den Zigbee-Hub finden. Wenn Sie das Gerät nicht finden können, drücken Sie die LED-Taste 3 mal.
- Um das Gerät zu entfernen, gehen Sie zu dessen Seite und löschen Sie es aus Ihrer Heimautomatisierungsplattform.

ⓘ*Im Zigbee-Modus ist der AP des Geräts standardmäßig nicht verfügbar. Um ihn zu aktivieren, halten Sie die LED-Taste für 5 Sekunden gedrückt.*

Einrichten des Geräts über Matter
ⓘ *Bevor Sie beginnen, stellen Sie sicher, dass Sie über folgendes verfügen:*
- *2,4-GHz-Wi-Fi-Netzwerk*
- *Ein Matter-kompatibler Hub, der mit dem Internet verbunden ist*
- *Ein mobiles Gerät mit aktiviertem Bluetooth und einer Matter-kompatiblen App*

1. Aktivieren Sie den Zugangspunkt des Geräts, indem Sie die LED-Taste 5 Sekunden lang gedrückt halten.
2. Scannen Sie den Matter-QR-Code im Inneren der Verpackung.
3. Folgen Sie den Anweisungen auf Ihrem Bildschirm, um den Vorgang abzuschließen.

Integrierte Webschnittstelle
Das Gerät verfügt über eine integrierte Webschnittstelle, über die Sie das Gerät überwachen, steuern und seine Einstellungen anpassen können. Die Webschnittstelle ist unter http://192.168.33.1 zugänglich, wenn Sie direkt mit dem Zugangspunkt des Geräts verbunden sind, oder unter seiner IP-Adresse, wenn Sie und das Gerät mit demselben Netzwerk verbunden sind.
Der Name des Geräte-Zugangspunkts sieht wie folgt aus: ShellyFloodG4-XXXXXXXXXXX
Weitere Informationen über die integrierte Weboberfläche finden Sie unter: http://shelly.link/webui-guide.

Shelly Cloud Einbindung
Das Gerät kann über unseren Shelly Cloud Hausautomatisierungsdienst überwacht, gesteuert und eingerichtet werden. Sie können den Dienst entweder über unsere Android-, iOS- oder Harmony OS-Mobilanwendung oder über einen beliebigen Internetbrowser unter https://control.shelly.cloud/ nutzen.
Wenn Sie sich dafür entscheiden, das Gerät mit der Anwendung und dem Shelly Cloud Service zu verwenden, finden Sie eine Anleitung, wie Sie das Gerät mit der Cloud verbinden und über die Shelly App steuern können, in der Anwendungsanleitung: https://shelly.link/app-guide.

API
Das Gerät kann auf andere intelligente Geräte oder Automatisierungssysteme zugreifen und mit ihnen interagieren, wenn sie sich in derselben Netzwerkinfrastruktur befinden. Shelly Europe Ltd. bietet APIs für die Geräte, ihre Integration und die Cloud-Steuerung. Weitere Informationen finden Sie unter https://shelly-api-docs.shelly.cloud.

Austausch der Batterien
⚠ WARNUNG! *Mischen Sie nicht alte und neue Batterien, verschiedene Marken oder Batterietypen, wie Alkali-, Zink-Kohle- oder wiederaufladbare Batterien.*
⚠ ACHTUNG! *Batterien können gefährliche Verbindungen freisetzen oder Brände verursachen, wenn sie nicht ordnungsgemäß entsorgt werden. Entfernen Sie verbrauchte Batterien und recyceln oder entsorgen Sie sie sofort gemäß den örtlichen Vorschriften und halten Sie sie von Kindern fern. Entsorgen Sie die Batterien NICHT im Hausmüll oder verbrennen Sie sie nicht.*
⚠ ACHTUNG! *Achten Sie darauf, dass die Batterien entsprechend der Polarität + und - eingesetzt werden.*
ⓘ *Wenn der Batteriestand unter 20 % fällt, gibt der Summer alle 5 Sekunden einen kurzen Signalton ab. Tauschen Sie die Batterien aus, um einen kontinuierlichen Schutz zu gewährleisten.*
1. Entfernen Sie die Frontabdeckung des Geräts mit einem 3-4 mm Schlitzschraubendreher, wie in Abb. 2 gezeigt.
2. Entfernen Sie die verbrauchten Batterien und entsorgen Sie sie entsprechend den örtlichen Vorschriften.
3. Legen Sie neue Batterien ein und achten Sie dabei auf die richtige + und - Polarität (Abb. 4).
4. Schließen Sie das Gerät, indem Sie die Frontabdeckung zudrücken, bis sie einrastet (Abb. 2, Schritt 4).
ⓘ *Vergewissern Sie sich, dass jede Ecke des Deckels fest auf der Gummidichtung des Geräts sitzt.*

Spezifikationen
Physikalisch
- Größe (HxBxT): 97x76x25 mm / 3.82x2.99x0.98 Zoll
- Gewicht:
  - 91 g / 3,21 oz (ohne Batterien)
  - 185 g / 6,53 oz (mit Batterien)
- Montage: Wand
- Material des Gehäuses: Kunststoff
- Gehäusefarbe: Weiß, matt

Umwelt
- Betriebsumgebungstemperatur: -20°C bis 40°C / -5°F bis 105°F
- Luftfeuchtigkeit: 30% bis 70% RH
- Max. Höhe: 2000 m / 6562 ft
- Schutzart: IP44

Elektrisch
- Stromversorgung: Batterien
- Batterie-Typ: 4x AA 1,5 V
- Geschätzte Lebensdauer der Batterie: ca. 1,5 Jahre (abhängig von Batterietyp, Temperatur, Luftfeuchtigkeit und Netzwerkstärke).

Sensoren, Messgeräte
- Leckageerkennungskabel: 2 m, verlängerbar (bis zu 150 m), Anschluss über den vorgesehenen Anschluss

Radio
Wi-Fi
- Protokoll: 802.11 b/g/n/ax
- RF-Band: 2401-2473 MHz
- Max. RF-Leistung: < 20 dBm
- Reichweite: Bis zu 50 m / 164 ft im Freien, bis zu 30 m / 98 ft in Innenräumen (abhängig von den örtlichen Gegebenheiten)

Bluetooth
- Protokoll: 5 (LE)
- RF-Band: 2402 - 2480 MHz
- Max. RF-Leistung: < 20 dBm
- Reichweite: Bis zu 10 m / 33 ft in Innenräumen und 30 Meter / 984 ft im Freien (Abhängig von den örtlichen Gegebenheiten)

Mikrocontroller-Einheit
- CPU: ESP-Shelly-C68F
- Flash: 8 MB

Firmware-Fähigkeiten
- Webhooks (URL-Aktionen): 10 mit 2 URLs pro Hook
- MQTT: Ja
- UDP: Ja
- KVS (Key-Value Store): Ja

Fehlersuche
Sollten Sie Probleme mit der Installation oder dem Betrieb des Geräts haben, sehen Sie auf der entsprechenden Wissensdatenbank-Seite nach:
https://shelly.link/flood_gen4

Reinigung
⚠ VORSICHT! *Verwenden Sie keine aggressiven Reinigungsmittel.*
⚠ VORSICHT! *Tauchen Sie das Gerät nicht ein und waschen Sie es nicht unter fließendem Wasser.*
Verwenden Sie zur Reinigung des Geräts ein weiches, leicht feuchtes Tuch.

Entsorgung und Recycling
Dies bezieht sich auf den Abfall von elektrischen und elektronischen Geräten. In der EU, den USA und anderen Ländern ist die getrennte Sammlung von Abfällen vorgeschrieben.

Dieses Symbol auf dem Produkt oder in der Begleitliteratur weist darauf hin, dass das Produkt nicht über den Hausmüll entsorgt werden darf. Shelly Flood Gen4 muss recycelt werden, um mögliche Schäden für die Umwelt oder die menschliche Gesundheit durch unkontrollierte Abfallentsorgung zu vermeiden und die Wiederverwendung von Materialien und Ressourcen zu fördern. Es liegt in Ihrer Verantwortung, das Gerät getrennt vom allgemeinen Hausmüll zu entsorgen, wenn es bereits unbrauchbar ist.

Konformitätserklärung
Hiermit erklärt Shelly Europe Ltd., dass die Funkanlage Typ Shelly Flood Gen4 den Richtlinien 2014/53/EU, 2014/30/EU, 2011/65/EU entspricht. Der vollständige Text der EU-Konformitätserklärung ist unter der folgenden Internetadresse verfügbar:
https://shelly.link/flood_Gen4_DoC
Hersteller: Shelly Europe Ltd.
Anschrift: Cherni Vrah Blvd. 51, Gebäude 3, Fl. 2-3, Sofia 1407, Bulgarien
Tel.: +359 2 988 7435
E-Mail: support@shelly.cloud
Offizielle Website: https://www.shelly.com
Änderungen der Kontaktinformationen werden vom Hersteller auf der offiziellen Website veröffentlicht.
Alle Rechte an der Marke Shelly® und anderen geistigen Rechten im Zusammenhang mit diesem Gerät liegen bei Shelly Europe Ltd.

Italiano

Guida all'uso e alla sicurezza

Shelly Flood Gen4

Un rilevatore intelligente di perdite d'acqua
Nel presente documento viene indicato come "il Dispositivo"
⚠*Questo cartello indica informazioni sulla sicurezza.*
ⓘ *Questo segno indica una nota importante.*

Informazioni sulla sicurezza
Per un uso sicuro e corretto, leggere questa guida e tutti gli altri documenti che accompagnano il prodotto. Conservateli per future consultazioni. La mancata osservanza delle procedure di installazione può causare malfunzionamenti, pericoli per la salute e la vita, violazione della legge e/o rifiuto delle garanzie legali e commerciali (se presenti). Shelly Europe Ltd. non è responsabile di eventuali perdite o danni in caso di installazione non corretta o di funzionamento improprio del dispositivo a causa della mancata osservanza delle istruzioni d'uso e di sicurezza contenute in questa guida.
L'ultima versione della documentazione è disponibile al seguente indirizzo: https://shelly.link/flood_gen4
⚠ATTENZIONE! *Collegare il dispositivo solo nel modo indicato nelle presenti istruzioni. Qualsiasi altro metodo potrebbe causare danni e/o lesioni.*
⚠ATTENZIONE! *Non utilizzare il dispositivo se presenta segni di danni o difetti.*
⚠ATTENZIONE! *Non tentare di riparare il dispositivo da soli.*

Descrizione del prodotto
Shelly Flood Gen4 è un rilevatore di perdite d'acqua avanzato in grado di notificare eventuali perdite inaspettate, anche quando non si è in casa. È dotato di un cavo di rilevamento delle perdite che consente di rilevare un'area più ampia anziché un singolo punto. Il dispositivo supporta la connettività Wi-Fi, Zigbee e Bluetooth, garantendo la compatibilità con diversi sistemi domestici intelligenti. Un'interfaccia web integrata consente di monitorare, controllare e configurare comodamente il dispositivo.
ⓘ*Il dispositivo viene fornito con un firmware installato in fabbrica. Per mantenerlo aggiornato e sicuro, Shelly Europe Ltd. fornisce gratuitamente gli ultimi aggiornamenti del firmware. È possibile accedere agli aggiornamenti tramite l'interfaccia web integrata o l'applicazione mobile Shelly Smart Control. L'installazione degli aggiornamenti del firmware è responsabilità dell'utente. Shelly Europe Ltd. non sarà responsabile di eventuali difetti di conformità del dispositivo causati dalla mancata installazione tempestiva degli aggiornamenti disponibili da parte dell'utente.*

Pulsante LED
- Premere 1 volta: Risveglia il dispositivo per 3 minuti. Il LED si accende e avvia un rapporto di stato.
  - Premere 1 volta: Segnala lo stato del componente Flood.
  - Premere 2 volte rapidamente: Manda a riposo il dispositivo.
  - Premere 3 volte rapidamente: Imposta il dispositivo in modalità inclusione Zigbee per 2 minuti. Puoi trovarlo sulla piattaforma di automazione domestica tramite l'hub Zigbee.
  - Premere 5 volte rapidamente: Passa il dispositivo tra il firmware Matter (predefinito) e Zigbee.
  - Tenere premuto per 5 secondi: Avvia un ripristino della rete. Il LED lampeggia lentamente. Se non viene eseguita alcuna azione entro 3 minuti, il dispositivo mantiene le impostazioni attuali.
  - Tenere premuto per 10 secondi: Riporta il dispositivo alle impostazioni di fabbrica.

Cicalino
- Segnale acustico lungo (3 sec ON / 1 sec OFF): Il dispositivo rileva un allagamento.
- Segnale acustico breve (0,3 sec): Il dispositivo ha la batteria scarica. Il beep inizia quando il livello della batteria scende sotto il 20%. Non suona durante un evento di allagamento (a meno che l'allarme allagamento non sia disattivato tramite il pulsante LED) o quando è attivo il modo economico.

Indicazione del pulsante a LED
- Luce blu: Il dispositivo è in modalità AP*.
- Luce rossa: Il dispositivo è in modalità STA**, ma non è connesso a una rete Wi-Fi.
- Luce gialla: Il dispositivo è in modalità STA, connesso al Wi-Fi, ma non a Shelly Cloud, oppure Shelly Cloud è disattivato.
- Luce verde: Il dispositivo è in modalità STA, connesso sia al Wi-Fi che a Shelly Cloud.
- Luce viola lampeggiante: Il dispositivo è in modalità configurazione Zigbee.
- Luce rossa/blu lampeggiante: Il dispositivo sta eseguendo un aggiornamento OTA***.
- Luce gialla lampeggiante: Il dispositivo è in modalità identificazione, facilitandone la localizzazione.

**AP - Punto di accesso*
***STA - Stazione*
****OTA - Via etere*

Modalità di allarme
Il dispositivo dispone di tre modalità di allarme, ciascuna adatta a un caso d'uso diverso. Per maggiori dettagli, consultare la pagina della Knowledge Base del dispositivo:
https://shelly.link/flood_gen4

Istruzioni per l'installazione
ⓘ*Installare il Dispositivo in verticale.*
ⓘ*Non posizionarlo vicino al terreno per migliorare la comunicazione ed evitare il contatto con l'acqua in caso di inondazioni.*
ⓘ *motivi di sicurezza, dopo aver collegato il dispositivo alla rete Wi-Fi locale, si consiglia di disattivare o proteggere con password l'AP (Access Point) del Dispositivo.*

Attivare le batterie (Fig.2):
1. Rimuovere il coperchio anteriore del Dispositivo inserendo un cacciavite a taglio da 3-4 mm, come illustrato nella Fig. 2.
2. Muovere il cacciavite verso l'alto finché il coperchio anteriore non si sgancia.
3. Estrarre la linguetta di isolamento della batteria. Il LED blu si accende per 3 minuti, indicando che il Dispositivo è in modalità AP.
4. Chiudere il Dispositivo premendo il coperchio anteriore finché non scatta in posizione.

Includere il Dispositivo nell'account Shelly Smart Control. Per maggiori dettagli, consultare la sezione Inclusione di Shelly Cloud.

ⓘ*Per includere il Dispositivo, questo deve essere in modalità AP. Se la modalità AP è scaduta, premere una volta il pulsante LED per attivarla nuovamente.*

Montare il Dispositivo:
ⓘ*Il Dispositivo può essere montato in due modi:*
- Viti e tasselli di ancoraggio: Seguire le fasi 1-3 sotto riportate.
- Nastro adesivo: Utilizzare il nastro biadesivo (Fig. 1F) per un'installazione senza attrezzi.

1. Utilizzare i fori asolati sulla piastra di montaggio per segnare i punti di foratura (Fig. 3).
2. Praticare i fori e inserire i 2 tasselli di ancoraggio.
3. Inserire i 2 tasselli, quindi fissare la piastra di montaggio con le 2 viti.
4. Far scorrere il Dispositivo sulla piastra di montaggio.
ⓘ*Collegare il cavo di prol

Shelly Flood Gen4

fig. 1 / img.1 / rys.1

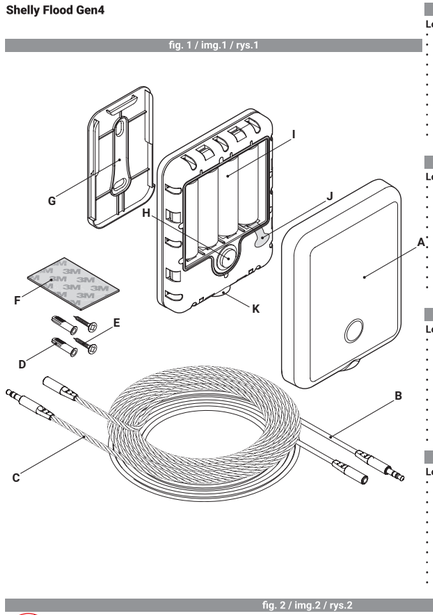

fig. 2 / img.2 / rys.2

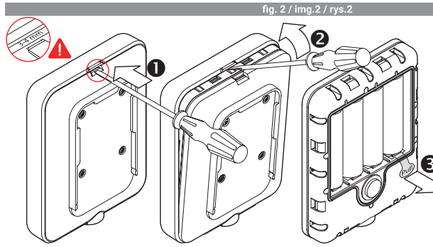

fig. 3 / img.3 / rys.3

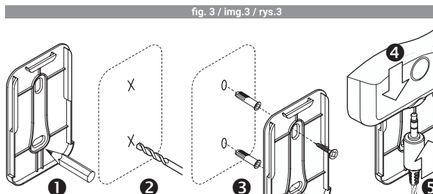

fig. 4 / img.4 / rys.4

Português

Legenda

- **A:** Capa
- **B:** 1x cabo de extensão de 1m
- **C:** 1x cabo de deteção de fugas de 2m
- **D:** 2x buchas de
- **E:** 2x parafusos
- **F:** Fita adesiva de dupla face
- **G:** Placa de montagem
- **H:** Botão LED
- **I:** 4x pilhas AA de 1,5 V pré-instaladas
- **J:** Separador de isolamento da bateria
- **K:** Porta de 3,5 mm para o cabo de deteção de fugas

Français

Légende

- **A :** Couvercle avant
- **B :** 1 câble de rallonge de 1 m
- **C :** 1 câble de détection de fuites de 2 m
- **D :** 2 chevilles
- **E :** 2 vis
- **F :** Ruban adhésif double face
- **G :** Plaque de montage
- **H :** Bouton LED
- **I :** 4 piles AA 1,5 V préinstallées
- **J :** Languette d'isolation des piles
- **K :** Port de 3,5 mm pour le câble de détection de fuites

Polski

Legenda

- **A:** Przednia okładka
- **B:** 1x przedłużacz 1m
- **C:** 1x 2 m przewód czujnika wycieku
- **D:** 2x kołki rozporowe
- **E:** 2x śruby
- **F:** Dwustronna taśma klejąca
- **G:** Płyta montażowa
- **H:** Przycisk LED
- **I:** 4x fabrycznie zainstalowane baterie AA 1,5 V
- **J:** Zakładka izolacji akumulatora
- **K:** Port 3,5 mm dla przewodu czujnika wycieku

Nederlands

Legenda

- **A:** Voorkant
- **B:** 1x 1m verlengkabel
- **C:** 1x 2 m lekdetectiekabel
- **D:** 2x ankerpluggen
- **E:** 2x schroeven
- **F:** Dubbelzijdig plakband
- **G:** Montageplaat
- **H:** LED-knop
- **I:** 4x 1,5 V AA vooraf geïnstalleerde batterijen
- **J:** Tabblad voor batterijisolatie
- **K:** 3,5 mm poort voor de lekdetectiekabel

Português

Guia do utilizador e de segurança

Shelly Flood Gen4

Um detetor de fugas de água inteligente

Referido neste documento como "o Dispositivo"

⚠*Este sinal indica informações de segurança.*

ⓘ*Este sinal indica uma nota importante.*

Informações de segurança

Para uma utilização segura e correta, leia este manual e quaisquer outros documentos que acompanham este produto. Guarde-os para referência futura. O não cumprimento dos procedimentos de instalação pode levar a mau funcionamento, perigo para a saúde e a vida, violação da lei e/ou recusa de garantias legais e comerciais (se existirem). A Shelly Europe Ltd. não se responsabiliza por quaisquer perdas ou danos em caso de instalação incorrecta ou funcionamento inadequado deste dispositivo devido ao não cumprimento das instruções de utilização e segurança contidas neste guia.

A versão mais recente da documentação está disponível no seguinte endereço: https://shelly.link/flood_gen4

⚠*CUIDADO! Ligar o aparelho apenas da forma indicada nestas instruções. Qualquer outro método pode causar danos e/ou ferimentos.*

⚠*CUIDADO! Não utilize o aparelho se este apresentar qualquer sinal de dano ou defeito.*

⚠*CUIDADO! Não tente reparar o aparelho por si próprio.*

Descrição do produto

O Shelly Flood Gen4 é um detetor avançado de fugas de água que o pode notificar sobre quaisquer fugas inesperadas, mesmo quando não está em casa. Possui um cabo de deteção de fugas que permite a deteção numa área maior em vez de num único ponto. O dispositivo suporta conetividade Wi-Fi, Zigbee e Bluetooth, garantindo a compatibilidade com vários sistemas domésticos inteligentes. Uma interface Web integrada permite a monitorização, o controlo e a configuração convenientes.

ⓘ*O Dispositivo vem com firmware instalado de fábrica. Para o manter atualizado e seguro, a Shelly Europe Ltd. fornece as últimas actualizações de firmware gratuitamente. Aceda às actualizações através da interface web incorporada ou da aplicação móvel Shelly Smart Control. A instalação das actualizações de firmware é da responsabilidade do utilizador. A Shelly Europe Ltd. não será responsável por qualquer falta de conformidade do Dispositivo causada pela falha do utilizador em instalar as actualizações disponíveis de forma atempada.*

Botão LED

- Premir 1 vez: Ativa o aparelho durante 3 minutos. O LED acende-se e inicia um relatório de estado.
  - Premir 1 vez: Comunica o estado do componente Flood.
  - Prima 2 vezes rapidamente: Põe o dispositivo a dormir.
  - Prima 3 vezes rapidamente: Coloca o dispositivo em modo de inclusão Zigbee por 2 minutos. Você pode encontrá-lo na plataforma de automação residencial através do hub Zigbee.
  - Prima 5 vezes rapidamente: Alterna o dispositivo entre o firmware Matter (padrão) e Zigbee.
  - Prima e mantenha premido durante 5 segundos: Inicia um reset de rede. O LED pisca lentamente. Se nenhuma ação for tomada dentro de 3 minutos, o dispositivo mantém as configurações atuais.
  - Prima e mantenha premido durante 10 segundos: Repõe as definições de fábrica do dispositivo.

ⓘ*Conecte o cabo de extensão de 1 metro, se necessário.*

5. Ligar o cabo de deteção de fugas.

Adicionar Dispositivo Zigbee

- Para mudar o dispositivo do firmware Matter (predefinição) para Zigbee, prima 5 vezes o botão LED. O Dispositivo permanece no modo de emparelhamento durante 2 minutos e pode encontrá-lo na sua plataforma de domótica através do Hub Zigbee. Se não conseguir encontrar o Dispositivo, prima o botão de reposição 3 vezes.
- Para remover o Dispositivo, aceda à sua página e elimine-o da sua plataforma de domótica.

ⓘ*No modo Zigbee, o AP do Dispositivo não está disponível por predefinição. Para o ativar, mantenha premido o botão LED durante 5 segundos.*

Configurar o dispositivo via Matter

ⓘ*Antes de começar, certifique-se de que tem:*

- *Rede Wi-Fi de 2,4 GHz*
- *Um hub compatível com o Matter ligado à Internet*
- *Um dispositivo móvel com Bluetooth ativado e uma aplicação compatível com o Matter instalada*

1. Active o ponto de acesso do dispositivo pressionando e segurando o botão LED por 5 segundos.
2. Digitalizar o código QR da matéria no interior da caixa.
3. Siga as instruções que aparecem no ecrã para concluir o processo.

Interface Web incorporada

O Dispositivo tem uma interface Web incorporada que lhe permite monitorizar, controlar o Dispositivo e ajustar as suas definições. A interface Web está acessível em http://192.168.33.1 quando ligado diretamente ao ponto de acesso do Dispositivo ou no seu endereço IP quando o utilizador e o Dispositivo estão ligados à mesma rede.

O nome do AP do Dispositivo tem o seguinte aspeto: ShellyFloodG-4XXXXXXXXXXXXX

Pode encontrar mais informações sobre a interface Web incorporada em: http://shelly.link/webui-guide.

Inclusão de Shelly Cloud

O Dispositivo pode ser monitorizado, controlado e configurado através do nosso serviço de automação doméstica Shelly Cloud. Pode utilizar o serviço através da nossa aplicação móvel Android, iOS ou Harmony OS ou através de qualquer navegador de Internet em https://control.shelly.cloud/.

Se optar por utilizar o Dispositivo com a aplicação e o serviço Shelly Cloud, pode encontrar instruções sobre como ligar o Dispositivo à Cloud e controlá-lo a partir da aplicação Shelly no guia da aplicação: https://shelly.link/app-guide.

API

O Dispositivo pode aceder e interagir com outros dispositivos inteligentes ou sistemas de automação se estiverem na mesma infraestrutura de rede. A Shelly Europe Ltd. fornece APIs para os dispositivos, a sua integração e o controlo na nuvem. Para mais informações, visite https://shelly-api-docs.shelly.cloud.

Substituição da bateria

⚠ATENÇÃO! *Não misture pilhas velhas e novas, marcas ou tipos diferentes de pilhas, tais como pilhas alcalinas, de carbono-zinco ou recarregáveis.*

⚠CUIDADO! *As pilhas podem emitir compostos perigosos ou provocar incêndios se não forem eliminadas corretamente. Retire e recicle imediatamente os elementos as pilhas usadas de acordo com os regulamentos locais e mantenha-as afastadas das crianças. NÃO elimine as pilhas no lixo doméstico nem as incinere.*

⚠CUIDADO! *Certifique-se de que as pilhas são instaladas corretamente de acordo com a polaridade + e -.*

ⓘ*Quando o nível da pilha desce abaixo dos 20%, o sinal sonoro emite um bip curto de 5 em 5 segundos. Substitua as pilhas para garantir uma proteção contínua.*

1. Retirar a tampa frontal do Dispositivo, introduzindo uma chave de fendas de 3-4 mm, como se mostra na Fig. 2.
2. Retire as pilhas gastas e elimine-as de acordo com os regulamentos locais.
3. Introduzir as pilhas novas, respeitando a polaridade + e - correta (Fig. 4).
4. Feche o Dispositivo, premindo a tampa frontal até encaixar no lugar (Fig. 2, passo 4).

ⓘ*Verifique novamente se cada canto da tampa assenta firmemente no vedante de borracha do Dispositivo.*

Especificações

Físico

- Tamanho (HxWxD): 97x76x25 mm / 3,82x2,99x0,98 polegadas
- Peso:
  - 91 g / 3,21 oz (sem pilhas)
  - 185 g / 6,53 oz (com pilhas)
- Fixação: Parede
- Material do invólucro: Plástico
- Cor da carapaça: Branco, mate

Ambiental

- Temperatura ambiente de trabalho: -20°C a 40°C / -5°F a 105°F
- Humidade: 30% a 70% HR
- Altitude máxima: 2000 m / 6562 pés
- Grau de proteção: IP44

Elétrico

- Alimentação elétrica: Pilhas
- Tipo de pilha: 4x AA 1,5 V
- Duração estimada da bateria: Aprox. 1,5 anos (dependendo do tipo de bateria, temperatura, humidade e força da rede).

Sensores, contadores

- Cabo de deteção de fugas: 2 m, extensível (até 150 m), ligado através da porta designada

Rádio

Wi-Fi

- Protocolo: 802.11 b/g/n/ax
- Banda RF: 2401-2473 MHz
- Máx. Potência de RF: < 20 dBm
- Alcance: Até 50 m / 164 pés em exteriores, até 30 m / 98 pés em interiores (dependendo das condições locais)

Bluetooth

- Protocolo: 5 (LE)
- Banda RF: 2402 - 2480 MHz
- Máx. Potência de RF: < 20 dBm
- Alcance: Até 10 m / 33 pés no interior e 30 m / 100 pés no exterior (Depende das condições locais)

Zigbee

- Protocolos: 802.15.4
- Bandas RF: 2405 a 2480 MHz
- Máx. Potência de RF: < 20 dBm
- Alcance: Até 100 m / 328 pés em ambientes internos e 300 metros / 984 pés em ambientes externos (Depende das condições locais)

Unidade de microcontrolador

- CPU: ESP-Shelly-C68F
- Flash: 8 MB

Capacidades de firmware

- Webhooks (acções URL): 10 com 2 URLs por gancho
- MQTT: Sim
- UDP: Sim
- KVS (Key-Value Store): Sim

Resolução de problemas

Se tiver problemas com a instalação ou o funcionamento do Dispositivo, consulte a sua página da base de dados de conhecimento:

https://shelly.link/flood_gen4

Limpeza

⚠ CUIDADO! *Não utilizar detergentes agressivos.*

⚠ CUIDADO! *Não mergulhe o aparelho nem o leve em água corrente.*

Utilize um pano macio e ligeiramente húmido para limpar o dispositivo.

Eliminação e reciclagem

Trata-se dos resíduos de equipamentos eléctricos e electrónicos. A recolha selectiva de resíduos é aplicável na UE, nos EUA e noutros países.

Este símbolo no produto ou na literatura que o acompanha indica que o produto não deve ser eliminado no lixo comum. O Shelly Flood Gen4 deve ser reciclado para evitar possíveis danos para o ambiente ou para a saúde humana resultantes da eliminação descontrolada de resíduos e para promover a reutilização de materiais e recursos. É da responsabilidade do utilizador eliminar o dispositivo separadamente do lixo doméstico geral quando este já estiver inutilizado.

Declaração de conformidade

Pelo presente, a Shelly Europe Ltd. declara que o equipamento de rádio do tipo Shelly Flood Gen4 está em conformidade com a Diretiva 2014/53/UE, 2014/30/UE, 2011/65/UE. O texto completo da declaração de conformidade da UE está disponível no seguinte endereço de Internet:

https://shelly.link/flood_Gen4_DoC

Fabricante: Shelly Europe Ltd.

Endereço: 51 Cherni Vrah Blvd., bldg. 3, fl. 2-3, Sofia 1407, Bulgária

Tel: +359 2 988 7435

Correio eletrónico: support@shelly.cloud

Sítio Web oficial: https://www.shelly.com

As alterações nas informações de contacto são publicadas pelo Fabricante no sítio Web oficial.

Todos os direitos sobre a marca registada Shelly® e outros direitos intelectuais associados a este Dispositivo pertencem à Shelly Europe Ltd.

Français

Manuel d'utilisation et consignes de sécurité

Shelly Flood Gen4

Un détecteur de fuites d'eau intelligent

Désigné dans ce document par le terme "le Dispositif"

⚠ *Ce symbole indique une information de sécurité.*

ⓘ *Ce symbole indique une note importante.*

Informations sur la sécurité

Pour une utilisation sûre et appropriée, lisez cette notice et tout autre document accompagnant ce produit. Conservez-les pour pouvoir vous y référer ultérieurement. Le non-respect des procédures d'installation peut entraîner un dysfonctionnement, danger pour votre santé et vie, une violation de la loi et/ou le refus des garanties légales et commerciales (le cas échéant). Shelly Europe Ltd. n'est pas responsable de toute perte ou de tout dommage en cas d'installation incorrecte ou de fonctionnement incorrect de ce dispositif en raison du non-respect des instructions d'utilisation et de sécurité contenues dans ce guide.

La dernière version de la documentation est disponible à l'adresse suivante : https://shelly.link/flood_gen4

⚠ ATTENTION ! *Branchez le Dispositif uniquement de la manière indiquée dans ce manuel. Toute autre méthode pourrait entraîner des dommages et/ou des blessures.*

⚠ ATTENTION ! *N'utilisez pas le Dispositif s'il présente des signes de dommages ou de défectuosité.*

⚠ ATTENTION ! *N'essayez pas de réparer le Dispositif vous-même.*

Description du produit

Shelly Flood Gen4 est un détecteur de fuites d'eau avancé qui vous alerte en cas de fuite inattendue, même à distance. Son cordon de détection permet de surveiller une zone étendue plutôt qu'un seul point. Compatible avec les technologies Wi-Fi, Zigbee et Bluetooth, il s'intègre facilement à différents systèmes domotiques. De plus, son interface web intégrée offre une surveillance, un contrôle et une configuration simplifiés.

ⓘ *Le Dispositif est doté d'un micrologiciel préinstallé en usine. Afin d'assurer sa sécurité et son bon fonctionnement, Shelly Europe Ltd. met gratuitement à disposition les dernières mises à jour. Celles-ci peuvent être installées via l'interface web intégrée ou l'application mobile Shelly Smart Control. L'utilisateur est responsable de leur installation. Shelly Europe Ltd. décline toute responsabilité en cas de non-conformité du Dispositif due à l'absence de mise à jour en temps voulu.*

Bouton LED

- Appuyer une fois : Réveille le dispositif pendant 3 minutes. La LED s'allume et lance un rapport d'état.
  - Appuyez une fois : Indique l'état du composant Flood.
  - Appuyez 2 fois rapidement : Met le Dispositif en veille.
  - Appuyez 3 fois rapidement : Met l'appareil en mode d'inclusion Zigbee pendant 2 minutes. Vous pouvez le trouver sur la plateforme de domotique via le hub Zigbee.
  - Appuyez 5 fois rapidement :Bascule l'appareil entre le firmware Matter (par défaut) et Zigbee.
  - Appuyez sur la touche et la maintenir pendant 5 secondes : Lance une réinitialisation du réseau. La LED clignote lentement. Si aucune action n'est effectuée dans un délai de 3 minutes, l'appareil conserve les paramètres actuels.
  - Appuyez sur la touche et la maintenir pendant 10 secondes : Réinitialise le dispositif aux paramètres d'usine.

Buzzer

- Bip long (3 secondes ON / 1 seconde OFF) : L'appareil détecte une inondation.
- Bip court (0,3 sec) : L'appareil a une batterie faible. Le bip commence lorsque le niveau de batterie descend en dessous de 20 %. Il ne retentit pas en cas d'inondation (sauf si l'alarme d'inondation est désactivée via le bouton LED) ou lorsque le mode Économique est activé.

Indication du bouton par LED

- Voyant bleu : L'appareil est en mode AP*
- Voyant rouge : L'appareil est en mode STA**, mais n'est pas connecté à un réseau Wi-Fi.
- Voyant jaune : L'appareil est en mode STA, connecté au Wi-Fi, mais pas à Shelly Cloud, ou Shelly Cloud est désactivé.
- Voyant vert : L'appareil est en mode STA, connecté à la fois au Wi-Fi et à Shelly Cloud.
- Voyant violette clignotant : L'appareil est en mode de configuration Zigbee.
- Voyant rouge / bleue clignotante : La mise à jour OTA*** est en cours.
- Voyant jaune clignotant : L'appareil est en mode identification, facilitant sa localisation.

**AP : Point d'Accès*

***STA (Station Mode) : Mode Station*

****OTA (Over-the-Air) : Mise à jour sans fil or Mise à jour à distance*

Modes d'alarme

Le Dispositif dispose de trois modes d'alarme, chacun adapté à un cas d'utilisation différent. Pour plus de détails, consultez la page de la Base de connaissances du Dispositif :

https://shelly.link/flood_gen4

Instructions d'installation

ⓘ *Installez le Dispositif verticalement.*

ⓘ *Ne pas le placer près du sol pour améliorer la communication et éviter le contact avec l'eau en cas d'inondation.*

ⓘ *Pour des raisons de sécurité, après avoir connecté le Dispositif au réseau Wi-Fi local, nous vous recommandons de désactiver ou de protéger par mot de passe le Point d'Accès (AP) du Dispositif.*

Activer les piles (Image 2):

1. Retirez le couvercle avant du Dispositif en insérant un tournevis à fente de 3-4 mm, comme indiqué sur l'image 2.
2. Déplacez le tournevis vers le haut jusqu'à ce que le couvercle avant se détache.
3. Retirez la languette d'isolation des piles. Le voyant LED bleu s'allume pendant 3 minutes, indiquant que le Dispositif est en mode AP.
4. Fermez le Dispositif en appuyant sur le couvercle avant jusqu'à ce qu'il s'enclenche.

Intégrez le Dispositif à votre compte Shelly Smart Control. Voir la section Intégration à Shelly Cloud pour plus de détails.

ⓘ*Pour inclure le Dispositif, celui-ci doit être en mode AP. Si le mode AP a expiré, appuyez une fois sur le bouton LED pour le réactiver.*

Monter le Dispositif :

ⓘ *Il existe deux options de montage pour le Dispositif :*

- - Vis et chevilles : Suivez les étapes 1 à 3 ci-dessous.
- - Ruban adhésif : Utilisez du ruban adhésif double face (image 1 f) pour une installation sans outil
1. Utilisez les trous oblongs de la plaque de montage pour marquer les points de perçage (image 3).
2. Percez les trous.
3. Insérez les 2 chevilles, puis fixez la plaque de montage avec les 2 vis.
4. Faites glisser le Dispositif sur la plaque de montage.

ⓘ*Connectez le câble de rallonge de 1 mètre si nécessaire.*

5. Branchez le câble de détection des fuites.

Ajout d'un Dispositif Zigbee

- -Pour faire passer le Dispositif du micrologiciel Matter (par défaut) à Zigbee, appuyez 5 fois sur le bouton LED. Le Dispositif reste en mode d'appairage pendant 2 minutes et vous pouvez le trouver dans votre plateforme domotique via le hub Zigbee. Si vous ne trouvez pas le Dispositif, appuyez 3 fois sur le bouton de réinitialisation.
- Pour supprimer le Dispositif, allez sur sa page et supprimez-le de votre plateforme domotique.

ⓘ *En mode Zigbee, l'AP du Dispositif n'est pas disponible par défaut. Pour l'activer, maintenez le bouton LED pendant 5 secondes.*

Configuration du Dispositif via Matter

ⓘ *Avant de commencer, assurez-vous que vous avez :*

- *Un réseau Wi-Fi 2,4 GHz*
- *Un hub compatible Matter connecté à l'Internet*
- *Un appareil mobile avec Bluetooth activé et une application compatible avec Matter installée*

1. Activez le Point d'Accès du Dispositif en appuyant longuement sur le bouton LED et en le maintenant pendant 5 secondes.
2. Scannez le code QR Matter qui se trouve à l'intérieur de la boîte.
3. Suivez les instructions qui s'affichent à l'écran pour terminer la procédure.

Interface web intégrée

Le Dispositif dispose d'une interface web intégrée qui permet de le surveiller, de le contrôler et d'ajuster ses paramètres. Cette interface est accessible à l'adresse http://192.168.33.1 lorsqu'il est connecté directement à son Point d'Accès ou via son adresse IP lorsque le Dispositif et l'utilisateur sont connectés au même réseau.

Le nom de le Dispositif AP ressemble à ShellyFloodG4-XXXXXXXXXXXX.

Vous trouverez de plus amples informations sur l'interface web intégrée à l'adresse suivante : http://shelly.link/webui-guide.

Intégration de Shelly Cloud

Le Dispositif peut être surveillé, contrôlé et configuré depuis notre plateforme domotique Shelly Cloud. Accédez-y grâce à notre application mobile Android, iOS ou Harmony OS ou directement via n'importe quel navigateur Internet à l'adresse https://control.shelly.cloud/.

Si vous optez pour l'utilisation du Dispositif avec l'application et le service Shelly Cloud, des instructions détaillées sur la manière de connecter le Dispositif au Cloud et de le contrôler depuis l'application Shelly sont disponibles dans le guide de l'application à l'adresse suivante : https://shelly.link/app-guide.

API

Le Dispositif peut accéder à d'autres dispositifs intelligents ou systèmes d'automatisation et interagir avec eux s'ils se trouvent dans la même infrastructure de réseau. Shelly Europe Ltd. fournit des API pour les dispositifs, leur intégration et le contrôle dans le Cloud. Pour plus d'informations, rendez-vous sur le site https://shelly-api-docs.shelly.cloud.

Remplacement des piles

⚠ AVERTISSEMENT ! *Ne pas mélanger des piles usagées et neuves, des marques ou des types de piles différents, tels que des piles alcalines, piles au carbone-zinc ou piles rechargeables.*

⚠ ATTENTION ! *Les piles peuvent libérer des substances dangereuses ou causer un incendie si elles sont mal éliminées. Retirez et recyclez-les ou éliminez-les immédiatement selon les réglementations locales, en les tenant hors de portée des enfants. Ne JETEZ PAS les piles dans les ordures ménagères et ne les incinérez pas non plus.*

⚠ ATTENTION ! *Veillez à ce que les piles soient installées correctement en respectant les polarités + et -.*

ⓘ *Lorsque le niveau des piles descend en dessous de 20 %, un signal sonore court se déclenche toutes les 5 secondes. Remplacez les piles pour assurer une protection continue.*

1. Retirez le couvercle avant du Dispositif en insérant un tournevis à fente de 3-4 mm, comme indiqué à l'image 2.
2. Retirez les piles épuisées et jetez-les conformément aux réglementations locales.
3. Insérez des piles neuves en respectant les polarités + et - (image 4).
4. Fermez le Dispositif en appuyant sur le couvercle avant jusqu'à ce qu'il s'enclenche (image 2, étape 4).

ⓘ *Vérifiez que chaque coin du couvercle repose fermement sur le joint en caoutchouc du Dispositif.*

Caractéristiques techniques

Physiques

- Dimensions (HxLxP) : 97x76x25 mm / 3.82x2.99x0.98 inch
- Poids :
  - 91 g / 3 21 oz (sans les piles)
  - 185 g / 6.53 oz (avec les piles)
- Montage : Au mur
- Matériau du boîtier : Plastique
- Couleur du boîtier : Blanc, mat

Environnementales

- Température de fonctionnement : -20 °C à 40 °C / -5 °F à 105 °F
- Humidité : 30 % à 70 %
- Altitude maximale : 2000 m / 6562 ft
- Indice de protection : IP44

Électriques

- Alimentation électrique : Piles
- Type de pile : 4x AA 1.5 V
- Autonomie estimée des piles : Environ 1,5 an (en fonction du type de pile, de la température, de l'humidité et de la puissance du réseau)

Capteurs, compteurs

- Câble de détection des fuites : 2 m, extensible (jusqu'à 150 m), se fixe via le port prévu à cet effet

Radio

Wi-Fi

- Protocole : 802.11 b/g/n/ax
- Bande RF : 2401-2473 MHz
- Puissance RF max. : < 20 dBm
- Portée : Jusqu'à 50 m / 164 ft à l'extérieur, jusqu'à 30 m / 98 ft à l'intérieur (en fonction des conditions locales)

Bluetooth

- Protocole : 5 (LE)
- Bande RF : 2402 - 2480 MHz
- Puissance RF max. : < 20 dBm
- Portée : Jusqu'à 10 m / 33 ft à l'intérieur et 30 m / 100 ft à l'extérieur (En fonction des conditions locales)

Zigbee

- Protocoles : 802.15.4.
- Bandes RF : 2405 à 2480 MHz
- Puissance RF max. : < 20 dBm
- Portée : Jusqu'à 100 m / 328 ft à l'intérieur et 300 mètres / 984 ft à l'extérieur (En fonction des conditions locales)

Unité de microcontrôleur

- CPU : ESP-Shelly-C68F
- Flash : 8 MB

Capacités du microcontrôleur

- Webhooks (actions URL) : 10 avec 2 URL par crochet web
- MQTT : Oui
- UDP : Oui
- KVS (Key-Value Store/Stockage de clé-valeur) : Oui

Résolution des problèmes

Si vous rencontrez des problèmes avec l'installation ou le fonctionnement du Dispositif, consultez la page de la Base de connaissances :

https://shelly.link/flood_gen4

Nettoyage

⚠ **ATTENTION !** *Ne pas utiliser de détergents agressifs.*

⚠ **ATTENTION !** *Ne pas plonger le Dispositif dans l'eau ni le laver sous l'eau courante.*

Utilisez un chiffon doux et légèrement humide pour nettoyer le Dispositif.

Gestion des déchets et recyclage

Il s'agit des déchets d'équipements électriques et électroniques. C'est applicable en Europe, aux États-Unis et dans les autres pays pour collecter et recycler les déchets séparément.

Ce symbole sur le produit ou dans la notice d'utilisation indique que le produit ne doit pas être jeté dans les ordures ménagères. Shelly Flood Gen4 doit être recyclé afin qu'il n'y ait aucun risque pour l'environnement et la santé humaine dû à une gestion incontrôlée des déchets et afin de promouvoir la réutilisation des matériaux et des ressources. Il est de votre responsabilité de jeter le dispositif séparément des déchets ménagers généraux lorsqu'il est déjà inutilisable.

Déclaration de conformité

Par la présente, Shelly Europe Ltd. déclare que l'équipement radio de type Shelly Flood Gen4 est conforme aux Directives 2014/53/UE, 2014/30/UE, 2011/65/UE. Le texte intégral de la déclaration de conformité de l'UE est disponible à l'adresse internet suivante :https://shelly.link/flood_Gen4_DoC

Fabricant : Shelly Europe Ltd.

Adresse : 51 Cherni Vrah Blvd, bldg. 3, fl. 2-3, Sofia 1407, Bulgarie

Tél : +359 2 988 7435

E-mail : support@shelly.cloud

Site officiel : https://www.shelly.com

Les changements des coordonnées sont publiés par le fabricant sur le site Internet officiel.

Tous les droits de la marque Shelly® et les autres droits intellectuels associés à ce Dispositif appartiennent à Shelly Europe Ltd.

Polski

Instrukcja obsługi i bezpieczeństwa

Shelly Flood Gen4

Inteligentny wykrywacz wycieków wody

Zwane w niniejszym dokumencie "Urządzeniem"

⚠*Ten znak wskazuje informacje dotyczące bezpieczeństwa.*

ⓘ*Ten znak oznacza ważną informację.*

Informacje dotyczące bezpieczeństwa

Aby zapewnić bezpieczną i prawidłową użytkowanie, należy przeczytać niniejszą instrukcję oraz wszelkie inne dokumenty dołączone do tego produktu. Należy zachować je na przyszłość. Nieprzestrzeganie procedur instalacji może prowadzić do nieprawidłowego działania, zagrożenia zdrowia i życia, naruszenia prawa i/lub odmowy gwarancji prawnych i handlowych (jeśli takie istnieją). Shelly Europe Ltd. nie ponosi odpowiedzialności za jakiekolwiek straty lub szkody w przypadku nieprawidłowej instalacji lub niewłaściwego działania tego urządzenia z powodu nieprzestrzegania instrukcji obsługi i bezpieczeństwa zawartych w niniejszej instrukcji.

Najnowsza wersja dokumentacji jest dostępna pod adresem: https://shelly.link/flood_gen4

⚠*UWAGA! Urządzenie należy podłączać wyłącznie w sposób przedstawiony w niniejszej instrukcji. Każda inna metoda może spowodować uszkodzenie i/lub obrażenia ciała.*

⚠*UWAGA! Nie używaj urządzenia, jeśli wykazuje ono jakiekolwiek oznaki uszkodzenia lub wady.*

⚠*UWAGA! Nie należy podejmować prób samodzielnej naprawy urządzenia.*

Opis produktu

Shelly Flood Gen4 to zaawansowany wykrywacz wycieków wody, który może powiadamiać o nieoczekiwanych wyciekach, nawet gdy nie ma Cię w domu. Posiada on przewód wykrywający wyciek, który umożliwia wykrywanie na większym obszarze, a nie w jednym punkcie. Urządzenie obsługuje łączność Wi-Fi, Zigbee i Bluetooth, zapewniając kompatybilność z różnymi systemami inteligentnego domu. Wbudowany interfejs sieciowy pozwala na wygodne monitorowanie, sterowanie i konfigurację.

ⓘ*Urządzenie jest dostarczane z fabrycznie zainstalowanym oprogramowaniem sprzętowym. Aby zapewnić jego aktualizację i bezpieczeństwo, Shelly Europe Ltd. zapewnia najnowsze aktualizacje oprogramowania sprzętowego bezpłatnie. Dostęp do aktualizacji można uzyskać za pośrednictwem wbudowanego interfejsu internetowego lub aplikacji mobilnej Shelly Smart Control. Za instalację aktualizacji oprogramowania odpowiada użytkownik. Shelly Europe Ltd. nie ponosi odpowiedzialności za brak zgodności urządzenia spowodowany brakiem zainstalowania przez użytkownika dostępnych aktualizacji w odpowiednim czasie.*

Przycisk LED

- Naciśnij 1 raz: Wybudza urządzenie na 3 minuty. Dioda LED włącza się i inicjuje raport o stanie.
  - Naciśnij 1 raz: Raportuje stan komponentu Flood.
  - Naciśnij szybko 2 razy: Powoduje uśpienie urządzenia.
  - Naciśnij szybko 3 razy: Przełącza urządzenie w tryb sparowania Zigbee na 2 minuty. Można je znaleźć na platformie automatyki domowej za pomocą hubu Zigbee.
  - Naciśnij szybko 5 razy: Przełącza urządzenie między oprogramowaniem Matter (domyślnym) a Zigbee.
  - Naciśnij i przytrzymaj przez 5 sekund: Rozpoczyna resetowanie sieci. Diody LED wolno mrugają. Jeśli w ciągu 3 minut nie zostanie podjęta żadna akcja, urządzenie zachowa aktualne ustawienia.
  - Naciśnij i przytrzymaj przez 10 sekund: Resetuje urządzenie do ustawień fabrycznych.

Brzęczyk

- Długi sygnał dźwiękowy (3 s WŁ. / 1 s WYŁ.): Urządzenie wykryło zalanie.
- Krótki sygnał dźwiękowy (0,3 s): Urządzenie ma niski poziom baterii. Sygnał dźwiękowy uruchamia się, gdy poziom baterii spadnie poniżej 20%. Nie rozlega się podczas zdarzenia zalania (chyba że alarm zalania został wyciszony przyciskiem LED) ani gdy aktywny jest tryb oszczędny.

Wskazanie przycisku LED

- Niebieskie światło: Urządzenie jest w trybie AP*.
- Czerwone światło: Urządzenie jest w trybie STA**, ale nie jest połączone z siecią Wi-Fi.
- Żółte światło: Urządzenie jest w trybie STA, połączone z Wi-Fi, ale nie z Shelly Cloud, lub Shelly Cloud jest wyłączone.
- Zielone światło: Urządzenie jest w trybie STA, połączone zarówno z Wi-Fi, jak i z Shelly Cloud.
- Migające fioletowe światło: Urządzenie jest w trybie konfiguracji Zigbee.
- Migające czerwono/niebieskie światło: Urządzenie wykonuje aktualizację OTA***.
- Migające żółte światło: Urządzenie jest w trybie identyfikacji, co ułatwia jego lokalizację.

**AP - punkt dostępu*

***STA - Stacja*

****OTA - Over the air*

Tryby alarmu

Urządzenie ma trzy tryby alarmowe, z których każdy jest odpowiedni dla innego przypadku użycia. Szczegółowe informacje można znaleźć na stronie bazy wiedzy urządzenia:

https://shelly.link/flood_gen4

Instrukcje instalacji

ⓘ*Zainstaluj Urządzenie pionowo.*

ⓘ*Nie umieszczaj go blisko ziemi, aby poprawić komunikację i uniknąć kontaktu z wodą w przypadku powodzi.*

ⓘ*Ze względów bezpieczeństwa po pomyślnym podłączeniu urządzenia do lokalnej sieci Wi-Fi, zalecamy wyłączenie lub zabezpieczenie hasłem punktu dostępowego urządzenia.*

Włączyć akumulatory (Rys. 2):

1. Zdejmij przednią pokrywę urządzenia, wkładając śrubokręt płaski 3-4 mm, jak pokazano na Rys. 2.
2. Przesuń śrubokręt w górę, aż przednia pokrywa zostanie zwolniona.
3. Wyciągnij zakładkę izolacji baterii. Niebieska dioda LED zaświeci się na 3 minuty, wskazując, że urządzenie znajduje się w trybie AP.
4. Zamknij urządzenie, naciskając przednią pokrywę, aż zatrzaśnie się na swoim miejscu.

Dołącz urządzenie do swojego konta Shelly Smart Control. Szczegółowe informacje można znaleźć w sekcji Shelly Cloud Inclusion.

ⓘ*Aby włączyć urządzenie, musi być ono w trybie AP. Jeśli tryb AP się wyłączył, naciśnij raz przycisk LED, aby włączyć go ponownie.*

Zamontuj urządzenie:

ⓘ*Dostępne są dwie opcje montażu urządzenia:*

- Śruby i kołki rozporowe: Wykonaj kroki 1-3 poniżej.
- Taśma samoprzylepna: Użyj dwustronnej taśmy samoprzylepnej (rys. 1F) do montażu bez użycia narzędzi.

1. Użyj otworów na płycie montażowej, aby zaznaczyć punkty wiercenia (Rys. 3).
2. Wywierć otwory i włóż 2 kołki rozporowe.
3. Włóż 2 kołki rozporowe, a następnie przymocuj płytę montażową za pomocą 2 śrub.
4. Wsuń Urządzenie na płytę montażową.

ⓘ*Podłącz 1-metrowy kabel przedłużający, jeśli to konieczne.*

5. Podłącz przewód czujnika wycieku.

Dodawanie Urządzenia Zigbee

- Aby przełączyć urządzenie z firmware Matter (domyślnie) na Zigbee, naciśnij 5 razy przycisk LED. Urządzenie pozostanie w trybie parowania przez 2 minuty i można je znaleźć na platformie automatyki domowej za pośrednictwem koncentratora Zigbee. Jeśli nie możesz znaleźć urządzenia, naciśnij przycisk resetowania 3 razy.
- Aby usunąć urządzenie, przejdź do jego strony i usuń je z platformy automatyki domowej.

ⓘ*W trybie Zigbee punkt dostępowy urządzenia nie jest domyślnie dostępny. Aby go włączyć, przytrzymaj przycisk LED przez 5 sekund.*

Konfiguracja urządzenia za pomocą aplikacji Matter

ⓘ*Przed rozpoczęciem upewnij się, że posiadasz:*

- *Sieć Wi-Fi 2,4 GHz*
- *Koncentrator kompatybilny z Matter podłączony do Internetu*
- *Urządzenie mobilne z włączoną funkcją Bluetooth i zainstalowaną aplikacją kompatybilną z Matter*

1. Włącz punkt dostępowy Urządzenia, przytrzymując przycisk LED przez 5 sekund.
2. Zeskanuj kod QR Matter znajdujący się wewnątrz pudełka.
3. Postępuj zgodnie z instrukcjami wyświetlanymi na ekranie, aby zakończyć proces.

Wbudowany interfejs sieciowy

Urządzenie ma wbudow