FESTOOL

OSC 18

de	Originalbetriebsanleitung	10
en	Original instructions	14
fr	Notice d'utilisation d'origine	18
es	Manual de instrucciones original	23
bg	Оригинална инструкция за експлоатация	28
cs	Původní návod k obsluze	33
da	Original brugsanvisning	37
el	Πρωτότυπο οδηγιών χρήσης	41
et	Originaalkasutusjuhend	46
fi	Alkuperäiset käyttöohjeet	50
hr	Originalne upute za uporabu	54
hu	Eredeti használati utasítás	58
it	Istruzioni d'esercizio originali	63
lt	Originali naudojimo instrukcija	67
lv	Oriģinālā lietošanas pamācība	72
nb	Original bruksanvisning	76
nl	Originele gebruiksaanwijzing	81
pl	Oryginalna instrukcja obsługi	85
pt	Manual de instruções original	90
ro	Manualul de utilizare original	94
sk	Originálny návod na obsluhu	99
sl	Originalna navodila za uporabo	103
sv	Originalbruksanvisning	108

Festool GmbH
Wertstraße 20
73240 Wendlingen
Germany
+49 (0)70 24/804-0
www.festool.com

11230699_A / 2025-09-17

1

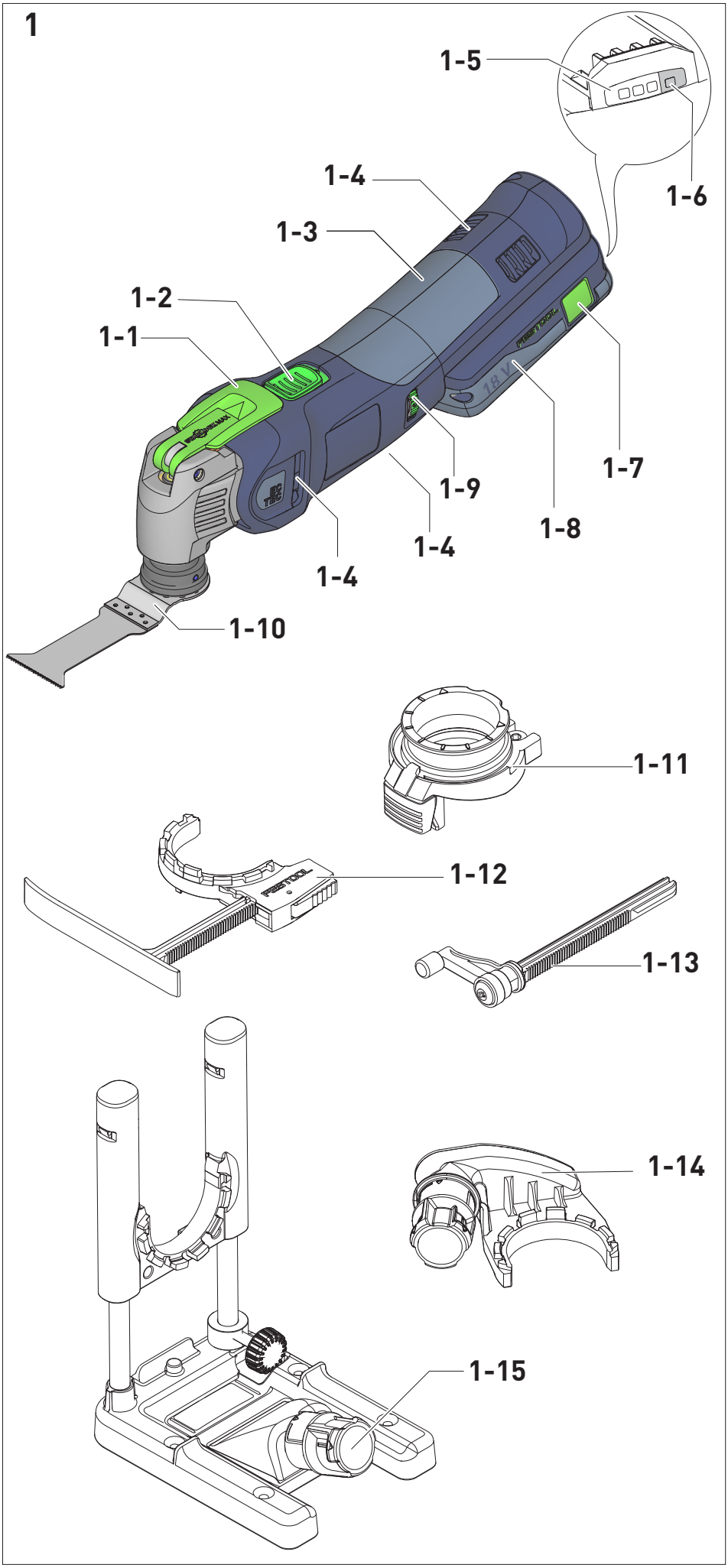

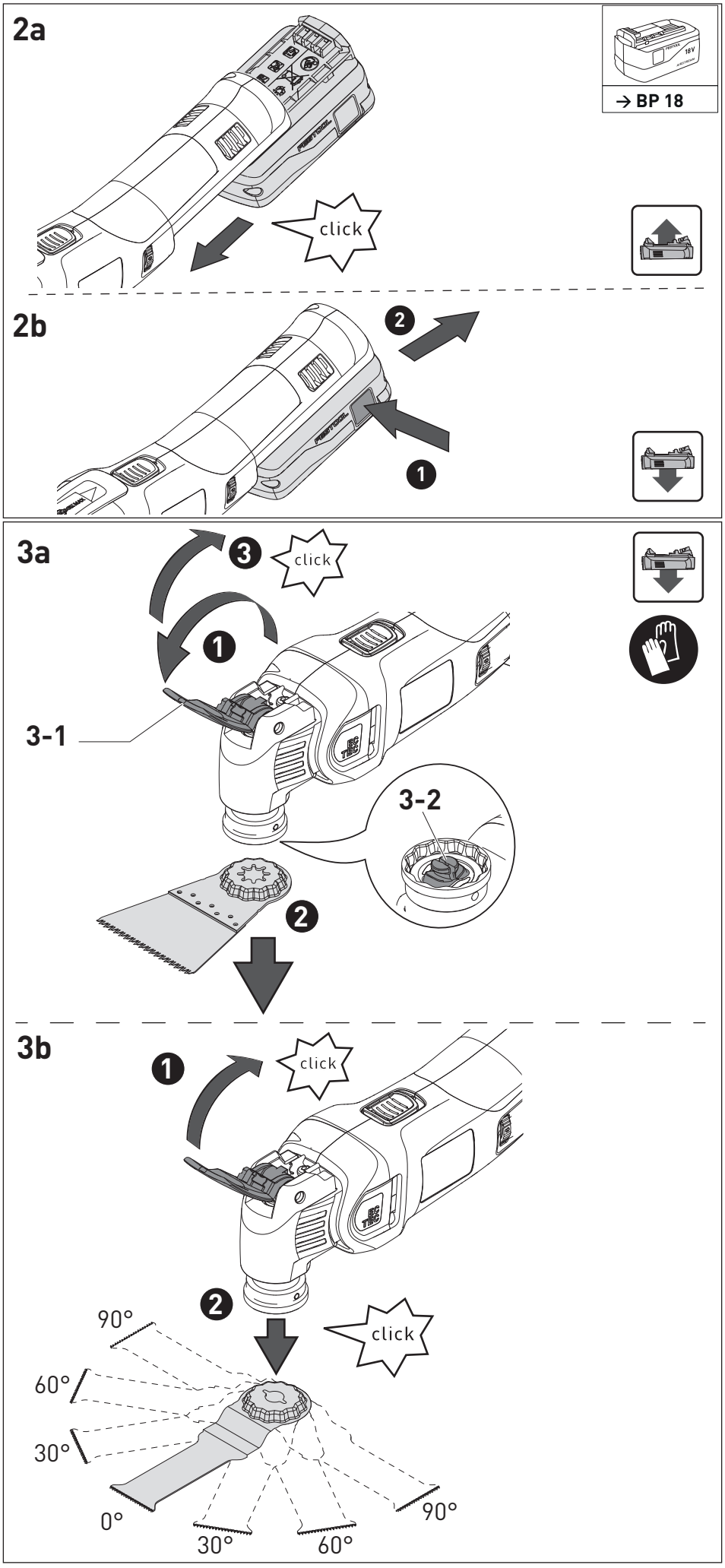
2a
click
→ BP 18
2b
3a
click
3-1
3-2
3b
click
click
90°
60°
30°
0°
30°
60°
90°

4

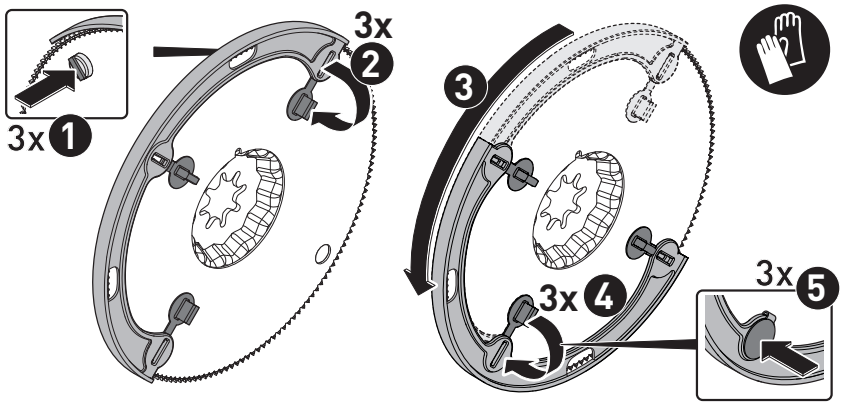

5

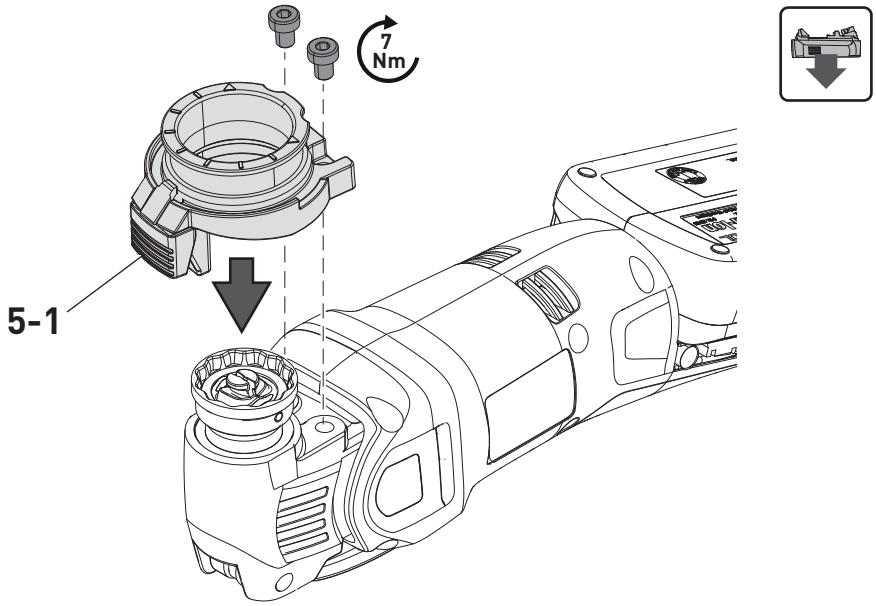

6

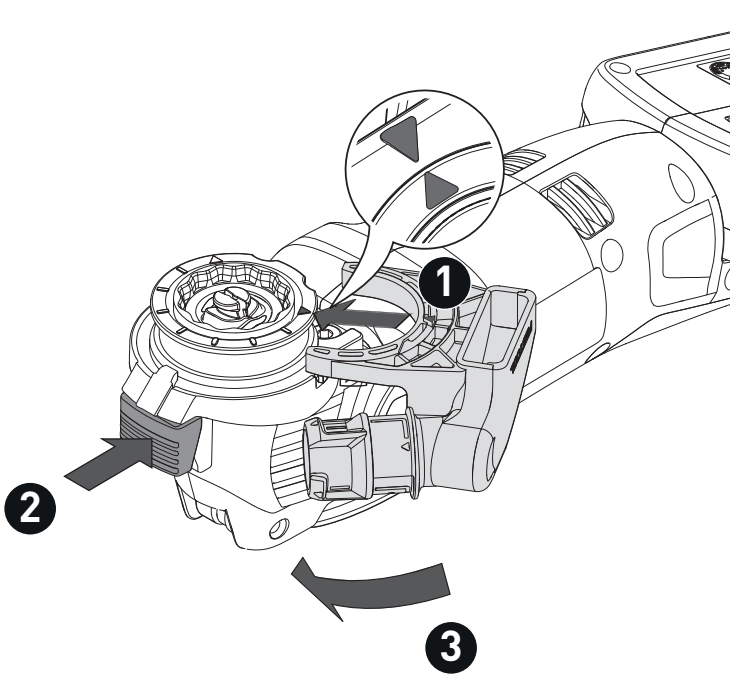

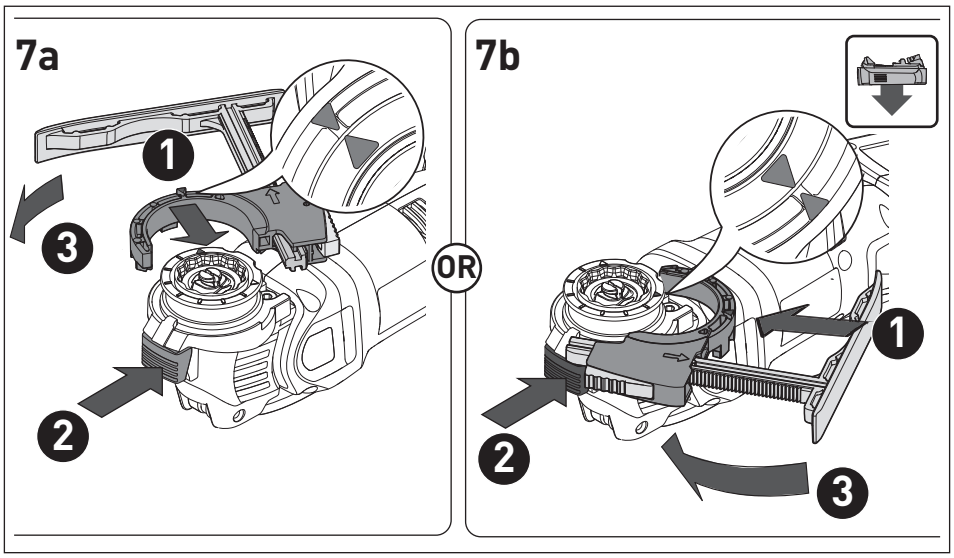
7a
1
2
3
OR
7b
1
2
3

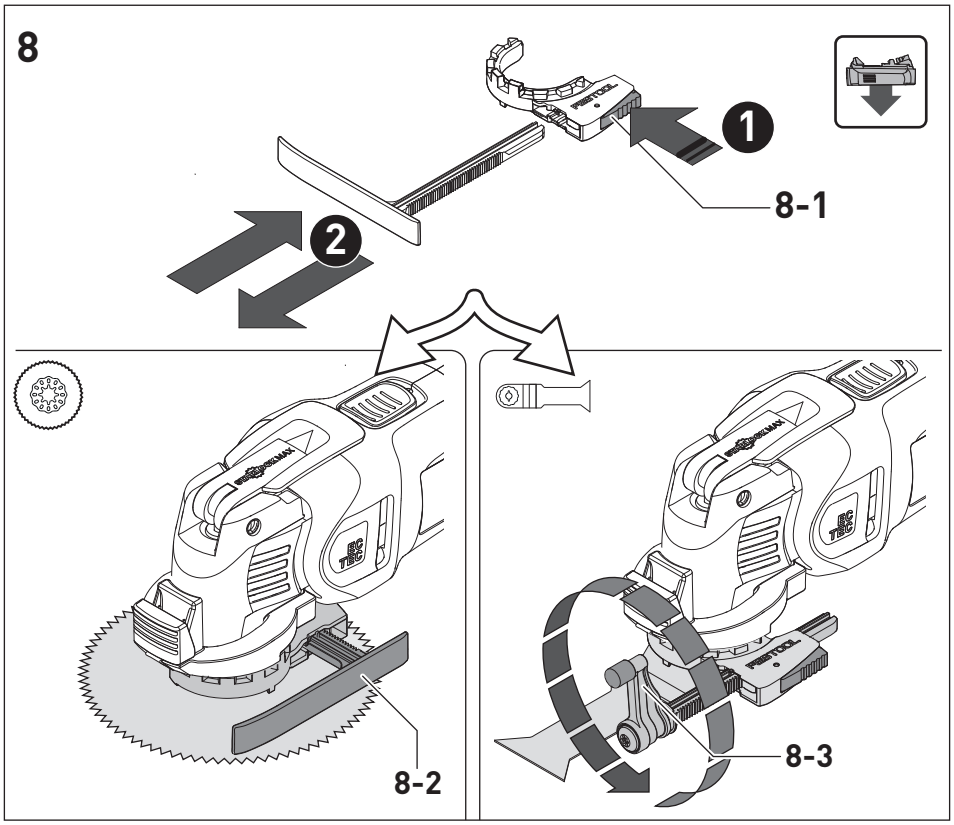
8
1
2
8-1
8-2
8-3

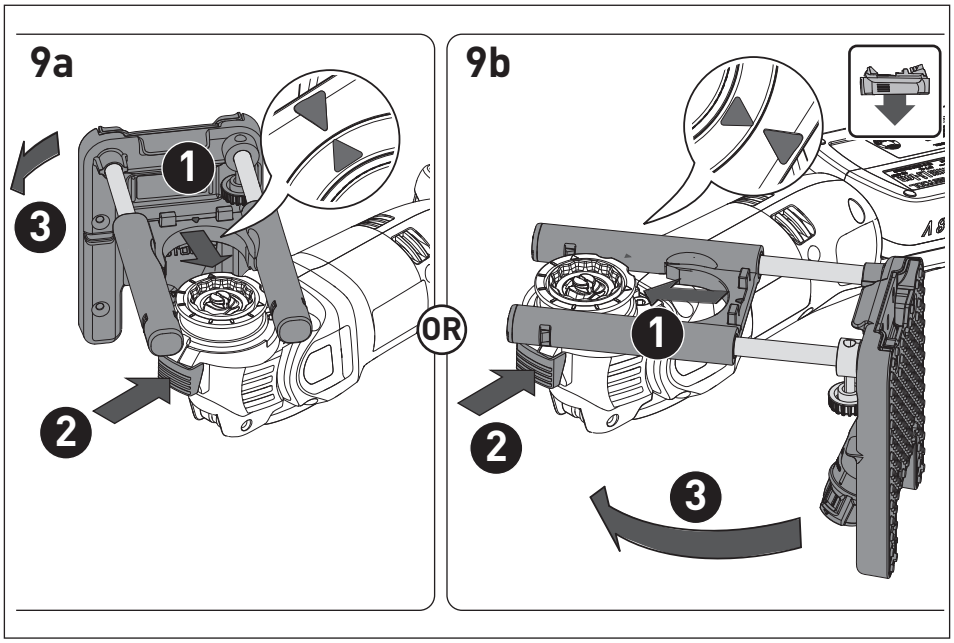
9a
1
2
3
OR
9b
1
2
3

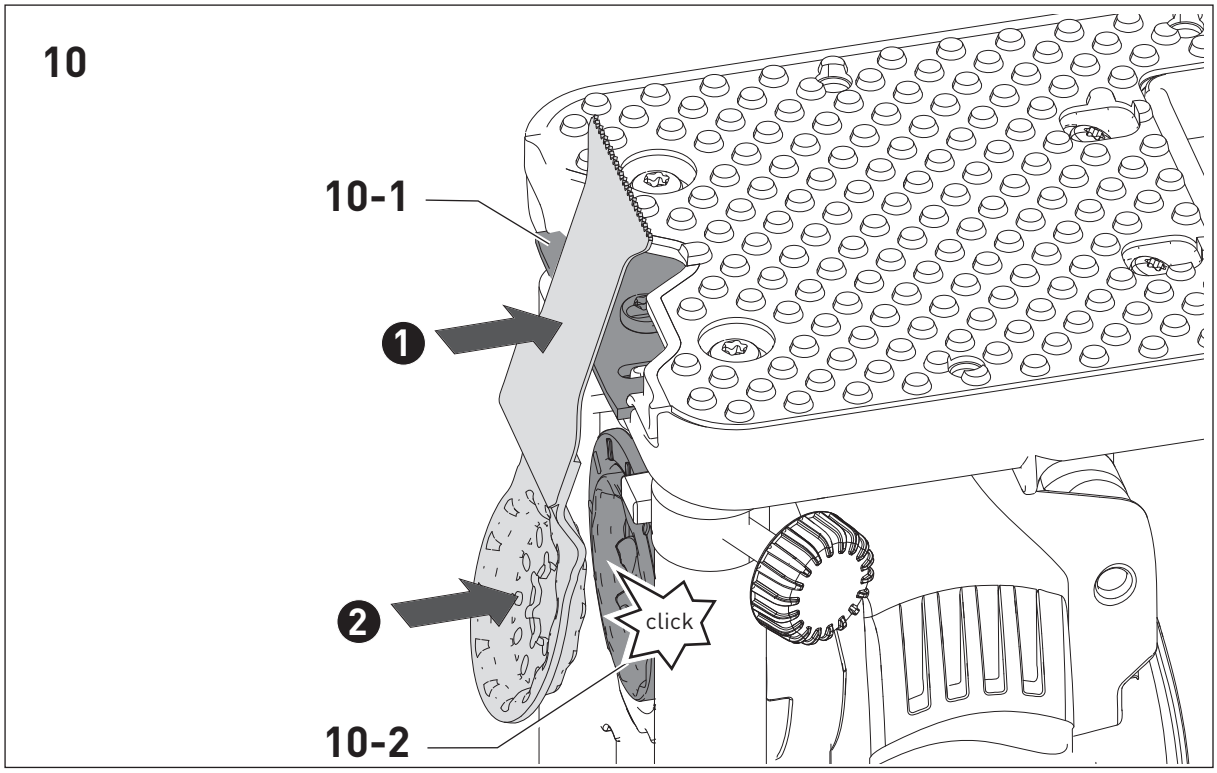
10
10-1
1
2
click
10-2

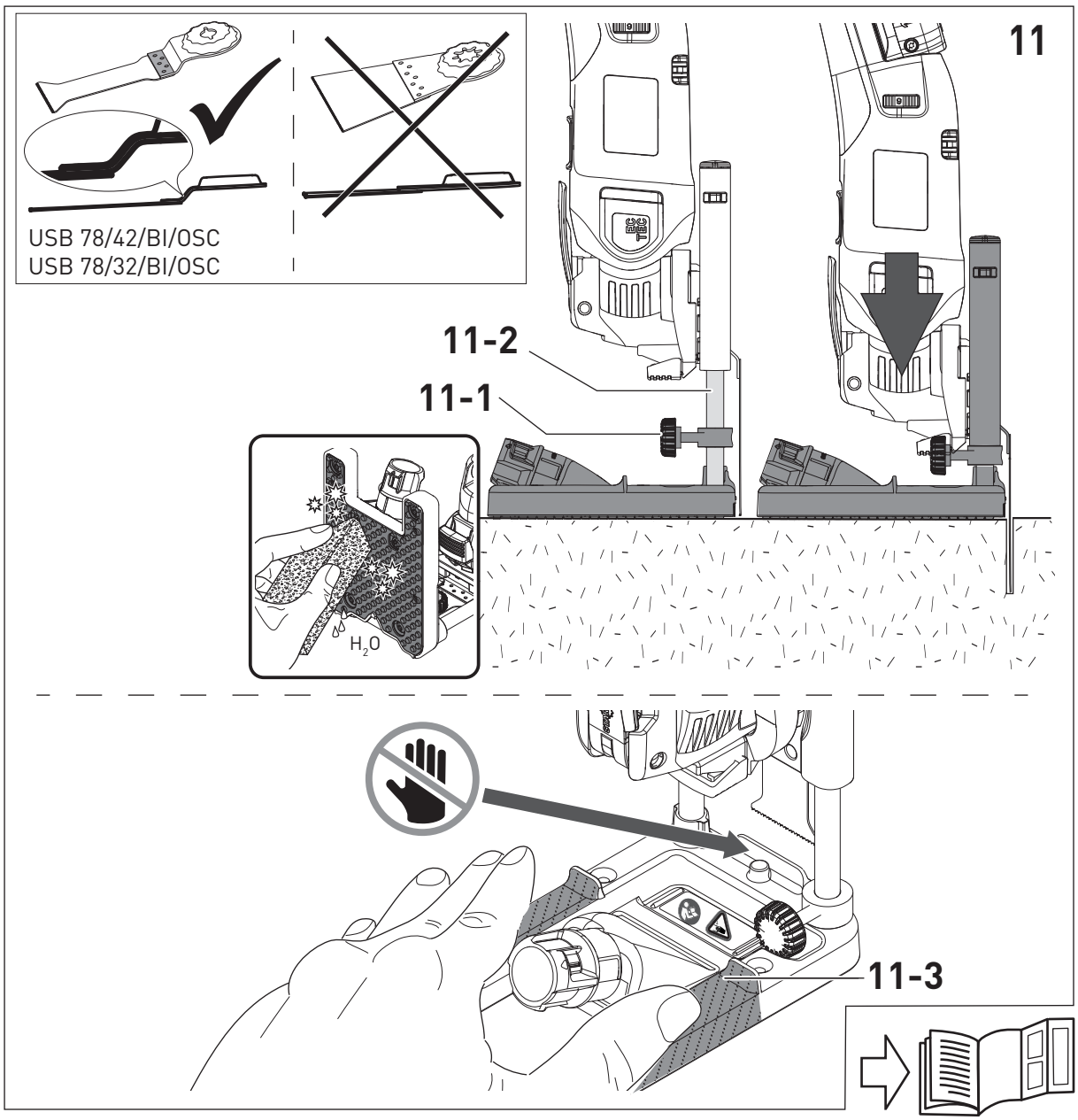
11
USB 78/42/BI/OSC
USB 78/32/BI/OSC
11-2
11-1
H_2O
11-3

12

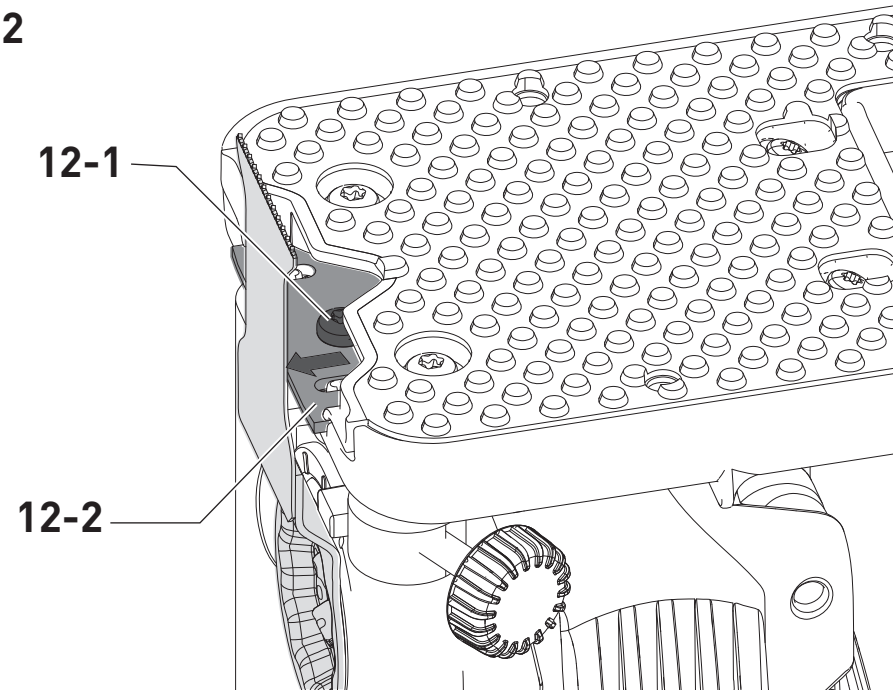

13

VK	a_h	K	Typ
VK 1	< 5 m/s²	1,5	SSB 90/OSC/DIA HSB 100/Bi/OSC SSM 70/OSC
VK 2	< 6 m/s²	1,5	SSB 32/OSC HSB 50/65/J/OSC HSB 50/35/J/OSC USB 50/35/Bi/OSC
VK 3	< 7 m/s²	1,5	MSB 40/32/HM/OSC USB 50/65/Bi/OSC SSP 52/OSC USB 78/42/Bi/OSC USB 78/32/Bi/OSC
VK 4	< 8 m/s²	1,5	MSB 60/32/HM/OSC

14

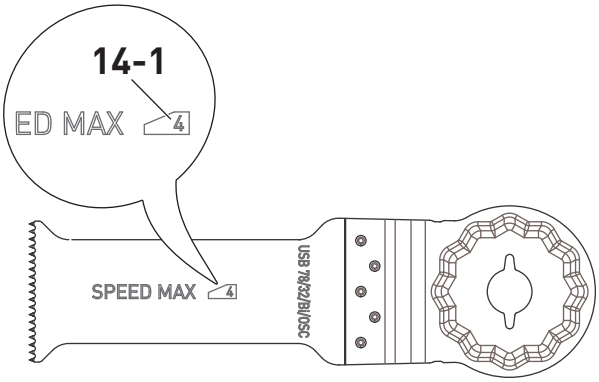

Akku-Oszillierer Cordless oscillator Scie oscillante sans fil	Seriennummer * Serial number * N° de série * (T-Nr.)
OSC 18	10041860

de **EU-Konformitätserklärung.** Wir erklären in alleiniger Verantwortung, dass dieses Produkt mit allen relevanten Anforderungen folgender EU-Richtlinien übereinstimmt, und folgende Normen oder normative Dokumente zugrunde gelegt wurden:

en **EU Declaration of Conformity.** We declare under sole responsibility that this product complies with all the relevant requirments in the following EU Directives, and following standards or normative documents were applied:

fr **Déclaration de conformité de l'UE.** Nous déclarons, sous notre seule responsabilité, que ce produit satisfait à toutes les exigences pertinentes des directives UE suivantes et repose sur les normes ou documents normatifs suivants :

es **Declaración UE de conformidad.** Declaramos bajo nuestra responsabilidad que este producto cumple todos los requisitos relevantes de las siguientes directivas de la UE y que se han tomado como base las siguientes normas o documentos normativos:

it **Dichiarazione di conformità UE.** Dichiariamo sotto nostra unica responsabilità che il presente prodotto sia conforme a tutti i requisiti di rilevanza definiti dalle seguenti Direttive UE e che siano stati applicati le seguenti norme o i seguenti documenti normativi:

nl **EU-conformiteitsverklaring.** Wij verklaren en stellen ons ervoor verantwoordelijk dat dit product volledig voldoet aan alle volgende EU-richtlijnen en volgende normen of normatieve documenten daaraan ten grondslag gelegd werden:

sv **EU-försäkran om överensstämmelse.** Vi förklarar på eget ansvar att denna produkt uppfyller alla relevanta krav enligt följande EU-direktiv och baseras på följande normer eller normgivande dokument:

fi **EU-vaatimustenmukaisuusvakuutus.** Vakuutamme yksinomaisella vastuulla, että tämä tuote täyttää seuraavien EU-direktiivien kaikki olennaiset vaatimukset ja se on seuraavien standardien tai standardiasiakirjojen mukainen:

da **EU-overensstemmelseserklæring.** Vi erklærer med eneansvar, at dette produkt er i overensstemmelse med alle relevante krav i følgende EU-direktiver, og at følgende standarder eller normative dokumenter danner grundlag for det:

nb **EU-samsvarserklæring.** Vi erklærer under eneansvar at dette produktet oppfyller alle relevante krav i følgende EU-direktiver og at følgende standarder eller normative dokumenter er blitt lagt til grunn:

pt **Declaração de conformidade UE.** Sob nossa inteira responsabilidade, declaramos que este produto está de acordo com todas as exigências relevantes das seguintes diretivas UE, tendo sido tomadas por base as seguintes normas ou documentos normativos:

ru **Декларация о соответствии ЕС.** Мы со всей ответственностью заявляем, что данная продукция соответствует всем применимым требованиям следующих Директив ЕС, стандартов и нормативных документов:

cs **Prohlášení o shodě EU.** Prohlašujeme s veškerou odpovědností, že tento výrobek splňuje všechny příslušné požadavky následujících směrnic EU a že byly použity následující normy nebo normativní dokumenty:

pl **Deklaracja zgodności UE.** Niniejszym oświadczamy na własną odpowiedzialność, że produkt ten spełnia wszystkie obowiązujące wymogi następujących dyrektyw UE, norm lub dokumentów normatywnych.

2006/42/EC, 2014/30/EU, 2014/53/EU, 2011/65/EU

EN 62841-1:2015 + AC:2015 + A11:2022, EN 62841-2-4:2014 + AC:2015, EN 62841-2-11:2016 + A1:2020, EN 55014-1:2017 + A11:2020, EN 55014-2:1997 + A1:2001 + A2:2008 + AC:1997, EN 300 328 V2.2.2, EN 303 446-1 V1.2.1, EN 301 489-1 V1.9.2, EN 301 489-17 V3.2.4, EN IEC 63000:2018

CE

Unterzeichnet für und im Namen von/
Signed on behalf of and in name of/
Signé pour et au nom de

Festool GmbH
Wertstr. 20, 73240 Wendlingen, GERMANY
Wendlingen, 2024-02-22

ppa.

Markus Stark
Head of Research & Development Products

i.V.

Tim Weber
Head of Product Compliance

* im definierten Seriennummer-Bereich (S-Nr.) von 40000000 - 49999999

in the specified serial number range (S-Nr.) from 40000000 - 49999999

dans la plage de numéro de série (S-Nr.) de 40000000 - 49999999

Cordless oscillator	Serial number [1] (T-Nr.)
OSC 18	10041860

We as the manufacturer declare under our sole responsibility that the product(s) fulfill(s) all the relevant provisions of the following UK Regulations and are manufactured in accordance with the following designated standards:

S.I. 2008/1597	Supply of Machinery [Safety] Regulations 2008
S.I. 2016/1091	Electromagnetic Compatibility Regulations 2016
S.I. 2017/1206	Radio Equipment Regulations 2017
S.I. 2012/3032	Restriction of the Use of Certain Hazardous Substances in Electrical and Electronic Equipment Regulations 2012

BS EN 62841-1: 2015 + A11:2022,
BS EN 62841-2-4:2014,
BS EN 62841-2-11:2016 + A1:2020,
BS EN IEC 55014-1:2021,
BS EN 55014-2:2021,
EN 300 328 V2.2.2,
EN 303 446-1 V1.2.1,
EN 301 489-1 V2.2.3,
EN 301 489-17 V3.2.4,
BS EN IEC 63000:2018

UK CA

Signed on behalf of and in name of
Festool GmbH
Wertstr. 20, 73240 Wendlingen, GERMANY

Place and date of declaration: Wendlingen, 2024-02-22

ppa.

Markus Stark
Head of Research & Development Products

i.V.

Tim Weber
Head of Product Compliance

[1] in the specified serial number range (S-Nr.) from 40000000 - 49999999

Deutsch

Inhaltsverzeichnis

1 Symbole 10
2 Sicherheitshinweise 10
3 Bestimmungsgemäßer Gebrauch 11
4 Technische Daten 11
5 Geräteelemente 11
6 Inbetriebnahme 12
7 Akkupack 12
8 Einstellungen 12
9 Arbeiten mit der Maschine 12
10 Akustische Warnsignale 13
11 Zubehör 13
12 Wartung und Pflege 14
13 Umwelt 14
14 Allgemeine Hinweise 14

1 Symbole

Warnung vor allgemeiner Gefahr

Warnung vor Stromschlag

Betriebsanleitung, Sicherheitshinweise lesen.

Schutzbrille tragen.

Gehörschutz tragen.

Atemschutz tragen.

Schutzhandschuhe tragen.

Quetschgefahr für Finger und Hände.

Gefahrenbereich! Hände fernhalten!

Akkupack einsetzen

Akkupack lösen

Nicht in den Hausmüll geben.

CE-Konformitätskennzeichnung

Tipp, Hinweis

2 Sicherheitshinweise

2.1 Allgemeine Sicherheitshinweise für Elektrowerkzeuge

 WARNUNG! Lesen Sie alle Sicherheitshinweise und Anweisungen. Versäumnisse bei der Einhaltung der Sicherheitshinweise und Anweisungen können elektrischen Schlag, Brand und/oder schwere Verletzungen verursachen.

Bewahren Sie alle Sicherheitshinweise und Anweisungen für die Zukunft auf.

Beachten Sie die Betriebsanleitung des Ladegeräts und des Akkupacks.

2.2 Maschinenspezifische Sicherheitshinweise

- **Halten Sie das Elektrowerkzeug an den isolierten Griffflächen, wenn Sie Arbeiten ausführen, bei denen das Einsatzwerkzeug verborgene Stromleitungen treffen kann.** Der Kontakt mit einer spannungsführenden Leitung kann auch metallene Geräteteile unter Spannung setzen und zu einem elektrischen Schlag führen.
- **Befestigen und sichern Sie das Werkstück mittels Zwingen oder auf andere Art und Weise an einer stabilen Unterlage.** Wenn Sie das Werkstück nur mit der Hand oder gegen Ihren Körper halten, bleibt es labil, was zum Verlust der Kontrolle führen kann.
- **Verwenden Sie geeignete Suchgeräte, um verborgene Versorgungsleitungen aufzuspüren, oder ziehen Sie die örtliche Versorgungsgesellschaft hinzu.** Der Kontakt des Einsatzwerkzeuges mit einer spannungsführenden Leitung kann zu Feuer und einem elektrischem Schlag führen. Beschädigung einer Gasleitung kann zur Explosion führen. Eindringen in eine Wasserleitung verursacht Sachbeschädigung.
- **Beim Arbeiten können schädliche/giftige Stäube entstehen (z. B. bleihaltiger Anstrich, einige Holzarten und Metall). Asbesthaltige Materialien dürfen nur von sachkundigen Personen bearbeitet werden.** Das Berühren oder Einatmen dieser Stäube kann für die Bedienperson oder in der Nähe befindliche Personen eine Gefährdung darstellen. Beachten Sie die in Ihrem Land gültigen Sicherheitsvorschriften.

  Tragen Sie zum Schutz Ihrer Gesundheit eine P2-Atemschutzmaske.
-

  Tragen Sie geeignete persönliche Schutzausrüstungen: Gehörschutz, Schutzbrille, Staubmaske bei stauberzeugenden Arbeiten, Schutzhandschuhe beim Werkzeugwechsel.
- **Greifen Sie das Elektrowerkzeug so sicher, dass Ihr Körper insbesondere bei Arbeiten mit in den Griffbereich gerichteten Einsatzwerkzeugen wie Sägeblätter oder Schneidwerkzeuge, niemals in Berührung mit dem Einsatzwerkzeug kommt.**

Berührung von scharfen Scheiden oder Kanten kann zu Verletzungen führen.

- **Nach Bearbeitung gipshaltiger Materialien: Reinigen Sie die Lüftungsöffnungen des Elektrowerkzeugs und des Ein-/Ausschalters mit trockener und ölfreier Druckluft.** Andernfalls kann sich gipshaltiger Staub im Gehäuse des Elektrowerkzeugs und am Ein-/Ausschalter absetzen und in Verbindung mit Luftfeuchtigkeit aushärten. Das kann zu Beeinträchtigungen am Schaltmechanismus führen
- **Warten Sie, bis das Elektrowerkzeug zum Stillstand gekommen ist, bevor Sie es ablegen.** Das Einsatzwerkzeug kann sich verhaken und zum Verlust der Kontrolle über das Elektrowerkzeug führen.
- **Verwenden Sie nur die dafür vorgesehenen Akkupacks und keine Netzteile zum Betreiben des Akku-Elektrowerkzeugs. Verwenden Sie keine Fremd-Ladegeräte zum Laden der Akkupacks.** Die Verwendung von nicht vom Hersteller vorgesehenem Zubehör kann zu einem elektrischen Schlag und/oder schweren Unfällen führen.
- **Verwenden Sie das Elektrowerkzeug nicht im Regen oder in feuchter Umgebung.** Feuchtigkeit im Elektrowerkzeug kann zu Kurzschluss und Brand führen.

2.3 Metallbearbeitung

Bei der Bearbeitung von Metall sind aus Sicherheitsgründen folgende Maßnahmen einzuhalten:

- Maschine an ein geeignetes Absauggerät anschließen.
- Maschine regelmäßig von Staubablagerungen im Motorgehäuse durch Ausblasen reinigen.

Schutzbrille tragen!

2.4 Emissionswerte

Die nach EN 62841 ermittelten Werte betragen typischerweise:

Schalldruckpegel	L_{PA} = 84 dB(A)
Schallleistungspegel	L_{WA} = 92 dB(A)
Spitzenschalldruckpegel	L_pC_{peak} = 95 dB(C)
Unsicherheit	K = 3 dB

VORSICHT

Schallemissionen bei der Arbeit mit dem Elektrowerkzeug können zu Gehörschäden führen.

► Verwenden Sie einen Gehörschutz.

Schwingungsemissionswert a_h (Vektorsumme dreier Richtungen) und Unsicherheit K ermittelt entsprechend EN 62841:

Einstufung der Festool Einsatzwerkzeuge nach Vibrationsklassen. Die dem jeweiligen Einsatzwerkzeug zugeordnete Vibrationsklasse VK entnehmen Sie der Tabelle auf Abbildung [13]

Die angegebenen Emissionswerte (Vibration, Geräusch)

- dienen dem Maschinenvergleich,
- eignen sich auch für eine vorläufige Einschätzung der Vibrations- und Geräuschbelastung beim Einsatz,
- repräsentieren die hauptsächlichen Anwendungen des Elektrowerkzeugs.

VORSICHT

Emissionswerte können von den angegebenen Werten abweichen. Dies hängt ab von der Verwendung des Werkzeugs und der Art des bearbeiteten Werkstücks.

► Beurteilen Sie die tatsächliche Belastung während des gesamten Betriebszyklus.

► Legen Sie abhängig von der tatsächlichen Belastung geeignete Sicherheitsmaßnahmen fest.

3 Bestimmungsgemäßer Gebrauch

Handgeführter Akku-Oszillierer bestimmt zum

- Sägen von Holz, Kunststoff, Glasfaserverstärkter Kunststoff (GFK), Gipskarton und zum Sägen von Blechen (max. 1 mm),
- Austrennen von Fliesenfugen und Fensterkitt,
- Schaben von Teppichbodenresten sowie Schneiden von elastischen Dichtstoffen,
- in wettergeschützter Umgebung,
- mit den von Festool angebotenen Einsatzwerkzeugen und Zubehören.
- für die Verwendung mit den Festool Akkupacks der Baureihe BP gleicher Spannungsklasse.

Nicht bestimmt zum Scheibenausglasen bei PKW, LKW und Bussen und zur Betonfugensanierung.

Bei nicht bestimmungsgemäßem Gebrauch haftet der Benutzer.

4 Technische Daten

Akku-Oszillierer	OSC 18
Motorspannung	18 V ⎓
Drehzahl	10000 - 19500 min^{-1}
Schwingwinkel	2 x 2,0°
Werkzeugaufnahme	StarlockMax
Kompatibel mit	StarlockMax/ StarlockPlus/ Starlock
Kompatibel mit Akkupacks der Baureihe	BP 18
Gewicht ohne Akkupack	1,1 kg

5 Geräteelemente

[1-1] Spannhebel für Werkzeugwechsel
[1-2] Ein-/Ausschalter
[1-3] Griffläche
[1-4] Kühlluftöffnungen
[1-5] Kapazitätsanzeige
[1-6] Taster Kapazitätsanzeige am Akkupack
[1-7] Taste zum Lösen des Akkupacks
[1-8] Akkupack

[1-9] Drehzahlregelung
[1-10] Einsatzwerkzeug
[1-11] Adapter*
[1-12] Tiefenanschlag mit Gleitschuh*
[1-13] verdrehbarer Tiefenanschlag*
[1-14] Absaugvorrichtung*
[1-15] Ansetzhilfe*

* Abgebildetes oder beschriebenes Zubehör gehört teilweise nicht in den Lieferumfang.

Die angegebenen Abbildungen befinden sich am Anfang der Betriebsanleitung.

6 Inbetriebnahme

6.1 Ein-/Ausschalten

Der Schalter **[1-2]** dient als Ein-/Ausschalter (I = EIN, 0 = AUS).

ⓘ Wenn der Akkupack leer ist, bei Stromausfall oder wenn der Netzstecker gezogen wird, den Ein-/Ausschalter sofort in die Aus-Position bringen. Dies verhindert einen unkontrollierten Wiederanlauf.

7 Akkupack

Vor dem Einsetzen des Akkupacks die Akkuschnittstelle auf Sauberkeit prüfen. Eine Verschmutzung der Akkuschnittstelle kann den korrekten Kontakt behindern und zu Schäden an den Kontakten führen.

Ein gestörter Kontakt kann zu Überhitzung und Beschädigung des Geräts führen.

[2b] Den Akkupack abnehmen.

[2a] click Den Akkupack bis zum Einrasten einsetzen.

ⓘ Weitere Infos zu Ladegerät und Akkupack finden Sie in den Betriebsanleitungen von Ladegerät und Akkupack.

8 Einstellungen

WARNUNG

Verletzungsgefahr

► Nehmen Sie vor allen Arbeiten am Elektrowerkzeug den Akkupack vom Elektrowerkzeug ab.

8.1 Drehzahlregelung

Die Drehzahl lässt sich mit dem Stellrad stufenlos im Drehzahlbereich (siehe Kapitel Technische Daten) einstellen. Dadurch können Sie die Geschwindigkeit dem jeweiligen Material optimal anpassen. Beachten Sie hierzu auch die Angaben auf den Einsatzwerkzeugen.

Ist ein Einsatzwerkzeug nur bis zu einer maximalen Drehzahl geeignet, so ist die maximale Drehzahl **[14-1]** auf dem Einsatzwerkzeug gekennzeichnet (siehe Bild **[14]**).

8.2 Einsatzwerkzeug wechseln

VORSICHT

Heißes und scharfes Werkzeug

Verletzungsgefahr

► Keine stumpfen und defekten Einsatzwerkzeuge verwenden.
► Schutzhandschuhe tragen.
► Vorsichtig Schutzharz von der Schneide neuer Einsatzwerkzeuge entfernen!

VORSICHT

Verletzungsgefahr und gesundheitlich negative Beeinträchtigung durch Verwendung von Einsatzwerkzeugen, die nicht von Festool vorgesehen und empfohlen sind.

Beschädigung der Maschine durch zusätzliche Vibrationsbelastung

► Nur Original Festool Einsatzwerkzeuge verwenden.

VORSICHT

Quetschgefahr für Hände und Finger

Wenn Sie das Elektrowerkzeug bei geöffnetem Spannhebel einschalten, wird der Spannhebel mit Federkraft geschlossen. Geöffnete Spannbacken stehen unter Federspannung.

► Das Elektrowerkzeug nie mit geöffnetem Spannhebel einschalten.
► Nie in den Bereich der Spannbacken greifen.

Einsatzwerkzeug abnehmen [3a]

► Spannhebel **[3-1]** öffnen.
☑ Einsatzwerkzeug fällt nach unten ab.
► Spannhebel bis zum Einrasten schließen.

ⓘ Wird das Elektrowerkzeug ohne Einsatzwerkzeug eingeschaltet, kann es zum Öffnen der Spannbacken **[3-2]** kommen. Dies erzeugt ein Knallgeräusch.

Einsatzwerkzeug einsetzen [3b]

Sollten die Spannbacken **[3-2]** geöffnet sein, dann den Spannhebel **[3-1]** einmal öffnen und wieder schließen.

► Spannhebel bis zum Einrasten schließen.
► Gerät bis zum Einrasten auf das Einsatzwerkzeug aufdrücken.

ⓘ Das Einsatzwerkzeug ist in 30°-Schritten versetzbar und kann in der günstigsten Arbeitsposition befestigt werden.

ⓘ Der Berührungsschutz am Sägeblatt ist nach Abnutzung verdrehbar, siehe Abb. **[4]**

9 Arbeiten mit der Maschine

Folgende Hinweise beachten:

– Führen Sie das Elektrowerkzeug nur im eingeschalteten Zustand gegen das Werkstück.
– Ein Anzeichen für abgenutzte Messer ist eine deutlich gestiegene notwendige Vorschubkraft bei geringem Arbeitsfortschritt.

- **Halten Sie das Elektrowerkzeug für eine sichere Führung mit beiden Händen an der Griffläche [1-3]. Verdecken Sie nicht mit Ihrer Hand die Kühlluftöffnungen [1-4].** Ansonsten besteht die Gefahr, dass die Maschine überhitzt.
- Halten Sie das Elektrowerkzeug nicht am Akkupack.
- Befestigen Sie das Werkstück stets so, dass es sich beim Bearbeiten nicht bewegen kann.

10 Akustische Warnsignale

Schaltet das Elektrowerkzeug aufgrund nachfolgender Betriebszustände ab, ertönt beim Einschalten ein Warnsignal und das Elektrowerkzeug schaltet erneut ab.

Akkupack nicht akzeptiert

- Richtiges Akkupack-Model einlegen.

Akkupack leer

- Den Akkupack wechseln.
- Den Akkupack laden.

Akkupack defekt

- Den Akkupack wechseln.
- Die Funktionsfähigkeit bei abgekühltem Akkupack mit dem Ladegerät prüfen.

Akkupack überhitzt

- Den Akkupack abkühlen lassen.

Elektrowerkzeug ist überhitzt

- Nach Abkühlung kann das Elektrowerkzeug wieder in Betrieb genommen werden.

Elektrowerkzeug defekt

- Festool Kundendienstwerkstatt oder Fachhändler kontaktieren.

Elektrowerkzeug blockiert

- Blockade beseitigen.

ⓘ Schaltet das Elektrowerkzeug bei einer Blockade ab, ertönt kein Warnsignal.

11 Zubehör

WARNUNG

Verletzungsgefahr

► Nehmen Sie vor allen Arbeiten am Elektrowerkzeug den Akkupack vom Elektrowerkzeug ab.

Verwenden Sie nur Originaleinsatzwerkzeuge und Originalzubehöre von Festool. Durch die Verwendung von minderwertigen Einsatzwerkzeugen und Fremd-Zubehör kann es zu erhöhter Verletzungsgefahr und erheblichen Unwuchten kommen, die die Qualität der Arbeitsergebnisse verschlechtern und den Verschleiß des Elektrowerkzeugs erhöhen.

Die Bestellnummern für Zubehör und Werkzeuge finden Sie unter **www.festool.de**.

11.1 Adapter montieren [5]

Am Adapter können Tiefenanschlag, Absaugvorrichtung und Ansetzhilfe montiert werden. Mit dem Rastknopf **[5-1]** können diese entsprechend dem Einsatzwerkzeug in 30°-Schritten versetzt werden.

11.2 Absaugvorrichtung [6]

► Adapter montieren **[5]**.
► Absaugvorrichtung aufsetzen.
► Saugschlauch anschließen.

11.3 Tiefenanschlag [7+8]

► Adapter montieren **[5]**.
► Tiefenanschlag aufsetzen - **[7a]** oder **[7b]**.
► Schnitttiefe mit Einstellhebel **[8-1]** einrasten.

ⓘ Je nach Einsatzwerkzeug entsprechenden Tiefenanschlag wählen und ggf. austauschen:

	runde Einsatzwerkzeuge	Gleitschuh **[8-2]**
	Schneidemesser	verdrehbarer Tiefenanschlag **[8-3]**

11.4 Ansetzhilfe [9+10+11+12]

WARNUNG

Scharfe Einsatzwerkzeuge

Quetschungen und Schnittverletzungen

► Finger nur auf definierte Griffflächen **[11-3]** setzen.
► Nur die in Abb. **[11]** angegebene Sägeblätter verwenden! Keine kurzen Sägeblätter verwenden!

WARNUNG

Unfallgefahr, Stromschlag

Trifft das Einsatzwerkzeug auf spannungsführende Leitungen, können metallene Geräteteile unter Spannung gesetzt werden und zu einem elektrischen Schlag führen.

► Halten Sie das Elektrowerkzeug an den isolierten Griffflächen, wenn Sie Arbeiten ausführen, bei denen das Einsatzwerkzeug verborgene Stromleitungen treffen kann.

Ansetzhilfe verwenden

► Adapter montieren **[5]**.
► Ansetzhilfe aufsetzen - **[9a]** oder **[9b]**.
► Einsatzwerkzeug zuerst auf die Sägeblattführung **[10-1]** auflegen, dann bis zum Einrasten in die Aufnahme **[10-2]** drücken. Dies ist notwendig, damit das Einsatzwerkzeug korrekt an der Sägeblattführung anliegt.
► Schnitttiefe einstellen **[11-1]**.

Schnitttiefeneinstellung **[11-1]** stets festziehen.

Sägeblattführung nachjustieren

Zuerst prüfen, ob das Einsatzwerkzeug in der richtigen Reihenfolge eingesetzt wurde (siehe Bild **[10]**). Liegt das Sägeblatt dennoch nicht an der Sägeblattführung an, dann:

► Schnitttiefe **[11-1]** auf maximale Tiefe einstellen. Schnitttiefeneinstellung **[11-1]** festziehen.
► Schraube **[12-1]** an der Sägeblattführung **[12-2]** lösen.
► Sägeblattführung bis zum Sägeblatt führen.
► Schraube **[12-1]** an der Sägeblattführung festziehen.

12 Wartung und Pflege

WARNUNG

Verletzungsgefahr, Stromschlag

- ► Nehmen Sie vor allen Wartungsarbeiten und Pflegearbeiten stets den Akkupack von dem Elektrowerkzeug ab.
- ► Lassen Sie alle Wartungsarbeiten und Reparaturarbeiten, die ein Öffnen des Motorgehäuses erfordern, nur von einer autorisierten Kundendienstwerkstatt durchführen.

Kundendienst und Reparaturen dürfen nur durch den Hersteller oder durch Servicewerkstätten durchgeführt werden. Nur **Originalersatzteile von Festool** verwenden.

Weitere Informationen: **www.festool.de/service**

Zur Sicherung der Luftzirkulation die Kühlluftöffnungen im Motorgehäuse stets frei und sauber halten.

Die Anschlusskontakte am Elektrowerkzeug, Ladegerät und Akkupack sauber halten.

Bei Bearbeitung gipshaltiger Materialien kann sich Staub im Innern des Elektrowerkzeugs und am Ein-/Ausschalter absetzen und in Verbindung mit Luftfeuchtigkeit aushärten. Das kann zu Beeinträchtigungen am Schaltmechanismus führen. Blasen Sie nach jeder Bearbeitung den Innenraum des Elektrowerkzeugs durch die Lüftungsöffnungen und den Ein-/Ausschalter mit trockener und ölfreier Druckluft aus.

12.1 Hinweise für Ansetzhilfe

Führungen **[11-2]** und Auflagefläche von Staubablagerungen reinigen! Führungen regelmäßig mit harzfreiem Öl (z. B. Nähmaschinenöl) leicht einölen.

13 Umwelt

Elektrogeräte, Altbatterien und Akkupacks nicht in den Hausmüll werfen. Geräte, Zubehör und Verpackungen einer umweltgerechten Wiederverwertung zuführen. Geltende nationale Vorschriften beachten.

Vor der Entsorgung Altbatterien, Akkupacks und Lampen zerstörungsfrei vom Elektrogerät trennen. Dadurch können sie effizient recycelt werden.

Gemäß Europäischer Richtlinie über Elektro- und Elektronik-Altgeräte und Umsetzung in nationales Recht, müssen verbrauchte Elektrogeräte getrennt gesammelt und einer umweltgerechten Wiederverwertung zugeführt werden.

Informationen zu den Rücknahmestellen sind unter **www.festool.de/recycling** einsehbar.

Informationen zu kritischen Stoffen: www.festool.de/reach

14 Allgemeine Hinweise

14.1 Bluetooth®

Die Wortmarke Bluetooth® und die Logos sind eingetragene Marken von Bluetooth SIG, Inc. und werden von der TTS Tooltechnic Systems AG & Co. KG und somit von Festool unter Lizenz verwendet.

English

Contents

1 Symbols 14
2 Safety warnings 15
3 Intended use 16
4 Technical data 16
5 Parts of the device 16
6 Commissioning 16
7 Battery pack 16
8 Settings 16
9 Working with the machine 17
10 Acoustic warning signals 17
11 Accessories 17
12 Service and maintenance 18
13 Environment 18
14 General information 18

1 Symbols

Warning of general danger

Warning of electric shock

Read the operating manual and safety warnings.

Wear protective goggles.

Wear ear protection.

Wear a dust mask.

Wear protective gloves.

Risk of crushing fingers and hands.

Danger area! Keep hands away!

Inserting the battery pack

Removing the battery pack

Do not dispose of it with domestic waste.

UKCA marking: Confirms the conformity of the product with UK regulations.

CE conformity marking

Tip or advice

2 Safety warnings

2.1 General power tool safety warnings

WARNING! Read all safety warnings, instructions, illustrations and specifications provided with this power tool. Failure to follow all instructions listed below may result in electric shock, fire and/or serious injury.

Save all warnings and instructions for future reference.

Follow the operating manual for the charger and the battery pack.

2.2 Machine-specific safety notices

- **Hold the power tool by insulated gripping surfaces, when performing an operation where the cutting accessory may contact hidden wiring.** Cutting accessory contacting a "live" wire may make exposed metal parts of the power tool "live" and could give the operator an electric shock.
- **Use clamps or another practical way to secure and support the workpiece to a stable platform.** Holding the workpiece by hand or against your body leaves it unstable and may lead to loss of control.
- **Use appropriate detection devices to look for any hidden supply lines or consult your local utility company.** If the insertion tool makes contact with live cables, it can result in fire and electric shock. Damage to a gas pipe can lead to an explosion. Penetration of a water pipe can result in damage to property.
- **Harmful/toxic dust may be produced during your work (e.g. paint containing lead, certain types of wood and metal). Only qualified persons are permitted to handle materials containing asbestos.** Aontact with or inhalation of this dust may pose a risk for the operating personnel or persons in the vicinity. Comply with the safety regulations that apply in your country.

  Wear a P2 respiratory mask to protect your health.

- **Wear suitable personal protective equipment:** Ear protection, protective goggles, dust mask for work that generates dust, protective gloves for changing tools.
- **Grip the electric power tool securely so that your body never comes into contact with the operating tool, especially when working with saw blades or cutting tools directed towards the grip area, for example.** Contact with sharp blades or edges can result in injuries.
- **After machining materials that contain gypsum: Clean the vents of the power tool and on/off switch using dry, oil-free compressed air.** Otherwise, gypsum dust deposits may build up inside the power tool's housing and on the on/off switch and harden when exposed to humidity. This may impair the switching mechanism
- **Wait until the power tool has come to a complete halt before placing it down.** The insertion tool can get caught and lead to a loss of control of the power tool.
- **Do not use power supply units to operate cordless power tools. Only use the intended battery packs. Do not use third-party chargers to charge the battery packs.** The use of accessories not expressly authorised by the manufacturer can result in electric shocks and/or serious accidents.
- **Do not use the power tool in the rain or in damp surroundings.** Moisture in the power tool may cause a short circuit and fire.

2.3 Metal processing

When processing metal, the following measures must be taken for safety reasons:

- Connect the machine to a suitable dust extractor.
- Regularly blow out the motor housing of the machine to remove dust deposits.

Wear protective goggles.

2.4 Emission levels

The levels determined in accordance with EN 62841 are typically:

Sound pressure level	L_{PA} = 84 dB(A)
Sound power level	L_{WA} = 92 dB(A)
Peak sound pressure level	L_pC_{peak} = 95 dB(C)
Uncertainty	K = 3 dB

CAUTION

Noise emissions created while working with the power tool may damage your hearing.

► Always use ear protection.

Vibration emission level a_h (vector sum for three directions) and uncertainty K measured in accordance with EN 62841:

Einstufung der Festool Einsatzwerkzeuge nach Vibrationsklassen. Die dem jeweiligen Einsatzwerkzeug zugeordnete Vibrationsklasse VK entnehmen Sie der Tabelle auf Abbildung [13]

The specified emission levels (vibration, noise)

- are used to compare machines.
- They are also used for making preliminary estimates regarding vibration and noise load during operation.
- They represent the primary applications of the power tool.

CAUTION

The emission values may deviate from the specified values. This is dependent on how the tool is used and the type of workpiece being machined.

- ► Assess the actual load during the entire operating cycle.
- ► Determine suitable safety measures depending on the actual load.

3 Intended use

Hand-held cordless oscillator designed for

- Sawing wood, plastic, glass-fibre reinforced plastic (GFRP), plasterboard and sawing sheet metal (max. 1 mm),
- Cutting out tile joints and window putty,
- Scraping away carpet residues and cutting elastic sealant,
- in a weatherproof environment,
- with the tools and accessories offered by Festool.
- intended for use with BP Festool battery packs of the same voltage class.

Not suitable for removing windows from passenger cars, lorries and buses or renovating concrete joints.

The user is liable for improper or non-intended use.

4 Technical data

Cordless oscillator	OSC 18
Motor voltage	18 V ⎓
Speed	10,000–19,500 rpm
Oscillation angle	2 x 2.0°
Tool holder	StarlockMax
Compatible with	StarlockMax/ StarlockPlus/ Starlock
Compatible with battery packs from the series	BP 18
Weight excl. battery pack	1.1 kg

5 Parts of the device

[1-1] Clamping lever for changing tools
[1-2] On/off switch
[1-3] Gripping surface
[1-4] Cooling air openings
[1-5] Capacity display
[1-6] Capacity display button on battery pack
[1-7] Button for releasing the battery pack
[1-8] Battery pack
[1-9] Speed control
[1-10] Tool
[1-11] Adapter*
[1-12] Depth stop with sliding shoe*
[1-13] Rotary depth stop*
[1-14] Dust extraction device*
[1-15] Positioning aid*

* Accessories shown or described are not always included in the scope of delivery.

The specified illustrations appear at the beginning of the Operating Instructions.

6 Commissioning

6.1 Switching on/off

The switch **[1-2]** serves as an on/off switch (I = ON, 0 = OFF).

ⓘ When the battery pack is empty, or if there is a power failure or the mains plug is removed, move the on/off switch immediately to the Off position. This prevents uncontrolled restarting.

7 Battery pack

Before using the battery pack, check that the battery interface is clean. Any contamination of the battery interface may impair correct contact and lead to the contacts being damaged.

A faulty contact may result in the machine overheating or being damaged.

[2b] Remove the battery pack.

[2a] click Insert the battery pack until it clicks into place.

ⓘ Further information about the charger and battery pack can be found in the corresponding operating manual.

8 Settings

WARNING

Risk of injury

- ► Remove the battery pack from the power tool before performing any work on the power tool.

8.1 Speed control

You can use the adjusting wheel to continuously adjust the speed within the speed range (see Section Technical data). This enables you to optimise the speed to suit the respective material. Please also note the specifications on the tools.

If an insertion tool is only suitable up to a maximum speed, the maximum speed **[14-1]** is marked on the insertion tool (see Fig. **[14]**).

8.2 Changing the insertion tool

CAUTION

Hot and sharp tools

Risk of injury

- ► Do not use any blunt or faulty insertion tools.
- ► Wear protective gloves.
- ► Carefully remove the protective resin from the cutting edge of new tools.

CAUTION

There is a risk of injury and negative impact on health associated with using tools that are not supplied or recommended by Festool.

Damage to machine caused by increased vibration load

► Always use original Festool tools.

CAUTION

Risk of crushing hands and fingers

If you switch on the power tool when the clamping lever is open, the clamping lever is closed by spring force. Open clamping jaws are spring-loaded.

► Never switch on the power tool with the clamping lever open.
► Never reach into the area around the clamping jaws.

Removing the insertion tool [3a]

► Open the clamping lever **[3-1]**.
☑ The insertion tool drops down.
► Close the clamping lever until it clicks into place.

ⓘ If the power tool switches on without the insertion tool, the clamping jaws **[3-2]** may open. This makes a popping sound.

Inserting the insertion tool [3b]

If the clamping jaws **[3-2]** are open, open and close the clamping lever **[3-1]**.

► Close the clamping lever until it clicks into place.
► Push the device onto the tool until it clicks into place.

ⓘ The tool can be offset in 30° increments and secured in the most effective working position.

ⓘ The protection (against accidental contact) on the saw blade may become twisted if wear has occurred, see fig. **[4]**

9 Working with the machine

Observe the following information:

- Only guide the power tool towards the workpiece when it is switched on.
- A significant increase in the force required to advance the machine and slow working progress are indicators that the blades are worn.
- **Hold the power tool by the gripping surface [1-3] with both hands to ensure safe guidance. Do not cover the cooling air openings [1-4] with your hand.** Otherwise there is a risk of the machine overheating.
- Do not hold the power tool by the battery pack.
- Always secure the workpiece in such a way that it cannot move during machining.

10 Acoustic warning signals

If the power tool switches off due to one of the following operating states, a warning signal sounds when switching on the tool and the power tool switches off again.

Battery pack not accepted

- Insert the correct battery pack model.

Battery pack empty

- Change the battery pack.
- Charge the battery pack.

Battery pack fault

- Change the battery pack.
- Use the charger to check that the battery pack is fully functional once it has cooled down.

Battery pack overheated

- Let the battery pack cool down.

Power tool overheated

- You must allow the power tool to cool down before starting it up again.

Power tool fault

- Contact a Festool service workshop or specialist dealer.

Power tool jammed

- Eliminate the cause of the jam.

ⓘ If the power tool switches of when it becomes jammed, no warning signal sounds.

11 Accessories

WARNING

Risk of injury

► Remove the battery pack from the power tool before performing any work on the power tool.

Always use original Festool tools and original Festool accessories. Using low-quality tools or accessories from other manufacturers may increase the risk of injury and seriously unbalance the machine, decreasing the quality of the working results and accelerating power tool wear.

You can find the PO numbers for accessories and tools under **www.festool.co.uk**.

11.1 Mounting the adapter [5]

A depth stop, dust extraction device and positioning aid can be mounted on the adapter. Using the detent button **[5-1]**, these can be offset in 30° increments in line with the tool.

11.2 Dust extraction device [6]

► Mount the adapter **[5]**.
► Attach the dust extraction device.
► Connect the suction hose.

11.3 Depth stop [7+8]

► Mount the adapter **[5]**.
► Attach the depth stop – **[7a]** or **[7b]**.
► Engage the adjusting lever **[8-1]** to set the cutting depth.

ⓘ Select the correct depth stop for the tool and replace if necessary:

	Round tools	Sliding shoe **[8-2]**
	Cutting blade	Rotary depth stop **[8-3]**

11.4 Positioning aid [9+10+11+12]

WARNING

Sharp tools

Pinching and cutting injuries

- Always rest your fingers on the defined gripping surfaces **[11-3]**.
- Always use the saw blades indicated in Fig. **[11]**. Do not use short saw blades.

WARNING

Risk of accident, electric shock

If the tool comes into contact with live cables, an electric current may be diverted through metal components in the tool and result in electric shock.

- Hold the power tool by the insulated gripping surfaces when performing work that may pose a risk of cutting into hidden power cables.

Using the positioning aid

- Mount the adapter **[5]**.
- Attach the positioning aid – **[9a]** or **[9b]**.
- First place the application tool on the saw blade guide **[10-1]**, then push it into the holder **[10-2]** until it engages. This is necessary to ensure that the application tool is positioned correctly on the saw blade guide.
- Adjust the cutting depth **[11-1]**.

Always tighten the cutting depth adjustment **[11-1]**.

Readjusting the saw blade guide

First check to ensure that the application tool has been inserted in the correct order (see figure **[10]**). If the saw blade is still not positioned on the saw blade guide, take the following steps:

- Set the cutting depth **[11-1]** to the maximum depth. Tighten the cutting depth adjustment **[11-1]**.
- Loosen the screw **[12-1]** on the saw blade guide **[12-2]**.
- Move the saw blade guide to the saw blade.
- Tighten the screw **[12-1]** on the saw blade guide.

12 Service and maintenance

WARNING

Risk of injury, electric shock

- Always remove the battery pack from the power tool before performing any maintenance or service work.
- Have all maintenance and repair work that requires the motor housing to be opened carried out by an authorised service workshop.

Customer service and repairs must only be carried out by the manufacturer or service workshops. You must only use **original Festool spare parts**.

Further information: **www.festool.co.uk/service**

To ensure constant air circulation, always keep the cooling air openings in the motor housing clean and free of blockages.

Keep the contacts on the power tool, charger and battery pack clean.

When machining materials that contain gypsum, dust deposits may build up inside the power tool and on the on/off switch and harden when exposed to humidity. This may impair the switching mechanism. After each machining process, blow out the inside of the power tool through the vents and the on/off switch using dry, oil-free compressed air.

12.1 Information on the positioning aid

Clean any dust deposits from guides **[11-2]** and contact surfaces. Oil the guides regularly and lightly with resin-free oil (e.g. sewing machine oil).

13 Environment

Do not dispose of electrical devices, used batteries and battery packs in the household waste. Recycle devices, accessories and packaging. Observe applicable national regulations.

Before disposing of used batteries, battery packs and lamps, separate them from the electrical device without destroying them. Used or defective batteries and battery packs may only be returned if they are discharged and protected against short-circuiting (e.g. by insulating the terminals with adhesive tape). This means they can be recycled efficiently.

In accordance with the European Directive on waste electrical and electronic equipment and implementation in national law, used electrical devices must be collected separately and handed in for environmentally friendly recycling.

Information on the collection points can be viewed at **www.festool.co.uk/recycling**.

Information on critical materials: www.festool.co.uk/reach

14 General information

Imported into the UK by

Festool UK Ltd
1 Anglo Saxon Way
Bury St Edmunds
IP30 9XH
Great Britain

14.1 Bluetooth®

The Bluetooth® word mark and the logos are registered trademarks of Bluetooth SIG, Inc.; they are used by TTS Tooltechnic Systems AG & Co. KG, and therefore by Festool, under licence.

Français

Sommaire

1 Symboles 19
2 Consignes de sécurité 19
3 Utilisation conforme 20
4 Caractéristiques techniques 20
5 Éléments de l'appareil 20

6 Mise en service.....21
7 Batterie.....21
8 Réglages.....21
9 Utilisation de l'appareil.....21
10 Signaux d'avertissement sonores.....22
11 Accessoires.....22
12 Entretien et maintenance.....23
13 Environnement.....23
14 Remarques générales.....23

1 Symboles

Avertit d'un danger général

Avertit d'un risque de décharge électrique

Lire la notice d'utilisation et les consignes de sécurité.

Porter des lunettes de protection.

Porter une protection auditive.

Porter une protection respiratoire.

Porter des gants de protection.

Risque d'écrasement des doigts et des mains.

Zone de danger ! Ne pas mettre les mains !

Insérer la batterie

Dégager la batterie

Ne pas jeter avec les ordures ménagères.

Marquage CE de conformité

Conseil, information

2 Consignes de sécurité

2.1 Consignes générales de sécurité pour outils électroportatifs

AVERTISSEMENT ! Veuillez lire toutes les consignes de sécurité et instructions. Le non-respect des consignes de sécurité et des instructions peut provoquer une décharge électrique, un incendie et/ou des blessures graves.

Conserver l'ensemble des consignes de sécurité et des instructions afin de pouvoir les consulter ultérieurement.

Respecter la notice d'utilisation du chargeur et de la batterie.

2.2 Consignes de sécurité spécifiques à l'appareil

- **Si l'outil monté pourrait entrer en contact avec des conduites électriques invisibles, tenez l'outil électroportatif à l'aide des poignées isolées.** Le contact avec un câble sous tension peut également mettre des pièces métalliques de l'appareil sous tension et provoquer une décharge électrique.
- **Fixez et bloquez la pièce sur un support stable au moyen de serre-joints ou d'autres accessoires.** Si vous maintenez la pièce uniquement avec la main ou la bloquez uniquement contre votre corps, elle reste instable, ce qui peut conduire à une perte de contrôle.
- **Utilisez des appareils de détection appropriés pour repérer les câbles d'alimentation invisibles ou consultez l'entreprise de distribution locale.** Le contact de l'outil monté avec un câble sous tension peut provoquer un feu ou une décharge électrique. Une conduite de gaz endommagée peut provoquer une explosion. Le perçage dans une conduite d'eau provoque des dégâts matériels.
- **Au cours du travail, des poussières nocives/toxiques peuvent être générées (comme les poussières de peintures au plomb ou certaines poussières de bois ou de métal). Seuls les spécialistes doivent traiter les matériaux en amiante.** Le contact ou l'inhalation de ces poussières peut présenter un danger pour l'utilisateur ou les personnes se trouvant à proximité. Veuillez respecter les prescriptions de sécurité en vigueur dans votre pays.

  Pour votre santé, portez un masque de protection respiratoire de classe P2.

-

  Porter un équipement de protection individuelle approprié : protection auditive, lunettes de protection, masque de protection contre la poussière pour les opérations générant de la poussière, gants de protection pour le changement d'outil.
- **Tenir l'outil électroportatif bien en main de sorte que votre corps ne soit jamais en contact avec l'outil, en particulier lors de travaux avec des outils dirigés vers la zone de préhension, tels que des lames de scie ou des outils de coupe.** Le contact d'arêtes vives ou de chants peut provoquer des blessures graves.
- **Après l'usinage de matériaux contenant du plâtre : Nettoyez les ouvertures de ventilation de l'outil électroportatif et de l'interrupteur marche/arrêt avec de l'air comprimé sec et sans huile.** Sinon, de la poussière contenant du plâtre peut se déposer dans le boîtier de l'outil électroportatif de même que sur l'interrupteur marche/arrêt, puis durcir sous l'effet de l'humidité de l'air. Ceci peut compromettre le bon fonctionnement du mécanisme de commutation
- **Attendez que l'outil électroportatif soit complètement immobilisé avant de le déposer.** L'outil monté peut s'accrocher et provoquer une perte de contrôle de l'outil électroportatif.

- **Pour faire fonctionner l'outil électroportatif sans fil, servez-vous uniquement des batteries prévues à cette fin et n'utilisez jamais de blocs d'alimentation. N'utilisez pas de chargeurs d'autres fabricants pour recharger les batteries.** L'utilisation d'accessoires autres que ceux prévus par le fabricant peut provoquer une décharge électrique et/ou des accidents graves.
- **Ne pas utiliser l'outil électroportatif sous la pluie ou dans un environnement humide.** L'humidité dans l'outil électroportatif peut causer un court-circuit et provoquer un incendie.

2.3 Travail sur métaux

Pour des raisons de sécurité, respectez les mesures suivantes lorsque vous travaillez sur des métaux :

- Raccordez l'outil à un aspirateur approprié.
- Nettoyez régulièrement par soufflage les dépôts de poussières accumulés dans le carter moteur.

Porter des lunettes de protection !

2.4 Valeurs d'émission

Les valeurs typiques déterminées selon EN 62841 sont les suivantes :

Niveau de pression acoustique	L_{PA} = 84 dB(A)
Niveau de puissance acoustique	L_{WA} = 92 dB(A)
Niveau de pression acoustique de pointe	L_pC_{peak} = 95 dB(C)
Incertitude	K = 3 dB

ATTENTION

Les émissions sonores pendant l'utilisation de l'outil électroportatif peuvent entraîner des lésions auditives.

► Utilisez une protection auditive.

Valeur d'émission vibratoire a_h (somme vectorielle tridirectionnelle) et incertitude K déterminées conformément à EN 62841 :

Classement des outils Festool selon les classes de vibration. La classe de vibration CV attribuée à chaque outil est indiquée dans le tableau sur la figure [13]

Les valeurs d'émission indiquées (vibrations, bruit)

- sont fournies à des fins de comparaison avec d'autres appareils,
- permettent également une estimation provisoire des nuisances sonores et vibratoires lors de l'utilisation,
- sont représentatives des principales applications de l'outil électroportatif.

ATTENTION

Les valeurs d'émissions peuvent diverger des valeurs indiquées. Ceci dépend de l'utilisation de l'outil et du type de pièce à travailler.

► Évaluer les nuisances sonores réelles sur tout le cycle de fonctionnement.
► Définissez des mesures de sécurité adaptées aux contraintes réelles.

3 Utilisation conforme

Scie oscillante sans fil guidée à la main convient pour

- Sciage de bois, plastique, plastique renforcé aux fibres de verre, placoplâtre et pour scier des tôles (max. 1 mm),
- Séparation des joints de carrelage et du mastic de fenêtre,
- racler des restes de moquettes ainsi que pour découper des produits d'étanchéité élastiques,
- à l'abri des intempéries,
- avec les outils et accessoires proposés par Festool.
- pour l'utilisation avec les batteries Festool de la série BP de catégorie de tension identique.

Ne convient pas pour l'enlèvement de vitres de voitures particulières, camions et bus et la rénovation de joints en béton.

L'utilisateur est responsable des dommages provoqués par une utilisation non conforme.

4 Caractéristiques techniques

Outil oscillant sans fil	OSC 18
Tension du moteur	18 V ⎓
Régime	10000 - 19500 tr/min
Angle d'oscillation	2 x 2,0°
Porte-outil	StarlockMax
Compatible avec	StarlockMax/ StarlockPlus/ Starlock
Compatible avec les batteries de la série	BP 18
Poids sans batterie	1,1 kg

5 Éléments de l'appareil

[1-1] Levier de serrage pour changement d'outil
[1-2] Interrupteur MARCHE/ARRÊT
[1-3] Surface de préhension
[1-4] Ouïes de ventilation
[1-5] Témoin de charge
[1-6] Touche témoin de charge de la batterie
[1-7] Touche d'extraction de la batterie
[1-8] Batterie
[1-9] Régulation du régime
[1-10] Outil
[1-11] Adaptateur*
[1-12] Butée de profondeur avec guide parallèle*
[1-13] Butée de profondeur orientable

[1-14] Dispositif d'aspiration*

[1-15] Aide au positionnement*

* Les accessoires illustrés ou décrits ne font pas tous partie des éléments livrés.

Les illustrations indiquées se trouvent en début de notice d'utilisation.

6 Mise en service

6.1 Mise en marche/à l'arrêt

Le commutateur **[1-2]** sert d'interrupteur MARCHE/ ARRÊT (I = MARCHE, 0 = ARRÊT).

ⓘ Si la batterie est vide, qu'une panne de courant se produit ou que la prise secteur est débranchée, mettre immédiatement l'interrupteur marche/arrêt en position d'arrêt. Ceci permet d'éviter tout redémarrage intempestif.

7 Batterie

Vérifiez la propreté des éléments de connexion avant d'insérer la batterie. Des éléments de connexion sales entraînent un risque de mauvais contact et d'endommagement des contacts.

Un mauvais contact peut provoquer la surchauffe et l'endommagement de l'appareil.

[2b] Enlever la batterie.

[2a] click Insérer la batterie jusqu'à son enclenchement.

ⓘ Vous trouverez des informations supplémentaires sur le chargeur et la batterie dans les notices d'utilisation de ces deux éléments.

8 Réglages

AVERTISSEMENT

Risques de blessures

► Retirez la batterie de l'outil électroportatif avant toute intervention sur ce dernier.

8.1 Régulation du régime

La molette permet un réglage continu du régime dans la plage de régimes (voir chapitre Caractéristiques techniques). La vitesse peut ainsi être adaptée de façon optimale à chaque matériau. Respecter aussi les consignes indiquées sur les outils.

Si un outil ne peut être utilisé que jusqu'à un régime maximal, le régime maximal **[14-1]** doit être indiqué sur l'outil (voir figure **[14]**).

8.2 Remplacement de l'outil

ATTENTION

Outil chaud et tranchant

Risque de blessures

► Ne pas monter d'outils émoussés ou défectueux.
► Porter des gants de protection.
► Retirer avec précaution la résine protectrice de la lame des nouveaux outils !

ATTENTION

Risques de blessures et effets nocifs sur la santé en utilisant des outils qui ne sont ni prévus ni recommandés par Festool.

Dommages de l'outil dus à des vibrations supplémentaires

► Utiliser uniquement des outils d'origine Festool.

ATTENTION

Risque d'écrasement des mains et des doigts

Si vous mettez l'outil électroportatif en marche quand le levier de serrage est ouvert, celui-ci est fermé à la force du ressort. Les mâchoires de serrage ouvertes sont sous tension de ressort.

► Ne jamais enclencher l'outil électroportatif avec le levier de serrage ouvert.
► Ne jamais mettre la main dans la zone des mâchoires de serrage.

Retirer l'outil [3a]

► Ouvrir le levier de serrage **[3-1]** .

☑ L'outil tombe en bas.

► Fermer le levier de serrage jusqu'à ce qu'il se verrouille.

ⓘ Si l'outil électroportatif est activé sans outil, il est possible que les mâchoires de serrage **[3-2]** s'ouvrent. Cela génère un bruit.

Insérer l'outil [3b]

Si les mâchoires de serrage **[3-2]** sont ouvertes, ouvrir le levier de serrage **[3-1]** une fois et le refermer.

► Fermer le levier de serrage jusqu'à ce qu'il se verrouille.
► Appuyer l'appareil sur l'outil jusqu'à ce qu'il se verrouille.

ⓘ L'outil peut être décalé par pas de 30° pour être fixé dans la meilleure position de travail.

ⓘ Après usure, la protection intégrée sur la lame de scie peut être tournée, voir fig. **[4]**

9 Utilisation de l'appareil

Respecter les consignes suivantes :

– Ne placez l'outil électroportatif sur la pièce qu'après l'avoir mis en marche.
– Si vous avez besoin de plus de force et que le travail avance moins bien est un indice pour une lame usée.
– **Maintenir l'outil électroportatif avec les deux mains sur la surface de préhension afin de garantir un guidage sûr [1-3]. Ne pas obturer pas les ouïes de ventilation [1-4] avec votre main.** Sinon la machine risque de surchauffer.
– Ne pas tenir l'outil électroportatif au niveau de la batterie.
– Fixez toujours la pièce de manière à ce qu'elle ne puisse pas bouger pendant l'utilisation de l'outil électroportatif.

10 Signaux d'avertissement sonores

Si l'outil électroportatif se désactive en raison d'états de fonctionnement ultérieurs, un signal d'avertissement retentit et l'outil électroportatif se désactive à nouveau.

Batterie non acceptée

- Insérer le modèle de batterie approprié.

Batterie vide

- Remplacer la batterie.
- Charger la batterie.

Batterie défectueuse

- Remplacer la batterie.
- Après l'avoir laissée refroidir, vérifier avec le chargeur que la batterie fonctionne.

Batterie en surchauffe

- Laisser la batterie refroidir.

L'outil électroportatif est en surchauffe

- Après refroidissement, l'outil électroportatif peut être réutilisé.

Outil électroportatif défectueux

- Prendre contact avec l'atelier du service après-vente Festool ou un revendeur.

Outil électroportatif bloqué

- Éliminer le blocage.

ⓘ Si l'outil électroportatif se coupe en raison d'un blocage, aucun signal d'avertissement n'est émis.

11 Accessoires

AVERTISSEMENT

Risques de blessures

► Retirez la batterie de l'outil électroportatif avant toute intervention sur ce dernier.

Utilisez uniquement des outils d'usinage et accessoires d'origine Festool. L'utilisation d'outils d'usinage de moindre qualité et d'accessoires autres que ceux de Festool peut augmenter le risque de blessures et provoquer un balourd considérable, entraînant une dégradation de la qualité des résultats et une usure prématurée de l'outil électroportatif.

Vous trouverez les références des accessoires et des outils sur **www.festool.fr**.

11.1 Montage de l'adaptateur [5]

La butée de profondeur, le dispositif d'aspiration et l'aide au positionnement peuvent être montés sur l'adaptateur. Le bouton de verrouillage **[5-1]** permet de les déplacer en fonction de l'outil à des pas de 30°.

11.2 Dispositif d'aspiration [6]

► Montage de l'adaptateur **[5]**.
► Poser le dispositif d'aspiration.
► Raccorder le tuyau d'aspiration .

11.3 Butée de profondeur [7+8]

► Montage de l'adaptateur **[5]**.
► Placer la butée de profondeur - **[7a]** ou **[7b]**.
► Enclencher la profondeur de coupe avec le levier de réglage **[8-1]**.

ⓘ Sélectionner la butée de profondeur en fonction de l'outil et, si besoin est, le remplacer :

Outils ronds	Guide parallèle **[8-2]**
Lame de scie	Butée de profondeur orientable **[8-3]**

11.4 Aide au positionnement [9+10+11+12]

AVERTISSEMENT

Outils coupants

Écrasements et blessures par coupure

► Placer les doigts uniquement sur les surfaces de préhension indiquées **[11-3]**.
► Utiliser uniquement les lames de scie indiquées à la fig. **[11]** ! Ne pas utiliser de lame courte !

AVERTISSEMENT

Risque d'accident, décharge électrique

Si l'outil entre en contact avec des câbles sous tension, des pièces métalliques de l'appareil peuvent être mises sous tension et provoquer une décharge électrique.

► Si l'outil monté pourrait entrer en contact avec des conduites électriques invisibles, tenez l'outil électroportatif à l'aide des poignées isolées.

Utiliser l'aide au positionnement

► Montage de l'adaptateur **[5]**.
► Placer l'aide au positionnement - **[9a]** ou **[9b]**.
► Placez d'abord l'accessoire sur le guide de la lame de scie **[10-1]**, puis pressez-le dans le logement **[10-2]** jusqu'à ce qu'il s'enclenche. Ceci est nécessaire afin que l'accessoire se place correctement dans le guidage de lame de scie.
► Régler la profondeur de coupe **[11-1]**.

Toujours serrer le réglage de la profondeur de coupe **[11-1]**.

Réajuster le guidage de lame de scie

Vérifier tout d'abord si l'accessoire a été utilisé dans l'ordre correct (voir figure **[10]**). Si la lame de scie n'est toujours pas en contact avec le guide de la lame de scie, les points suivants doivent être respectés :

► Régler la profondeur de coupe **[11-1]** à la profondeur maximale. Serrer le réglage de la profondeur de coupe **[11-1]**.
► Desserrer la vis **[12-1]** du guidage de lame de scie **[12-2]**.
► Guider le guidage de lame de scie jusqu'à la lame de scie.
► Serrer la vis **[12-1]** du guidage de lame de scie.

12 Entretien et maintenance

AVERTISSEMENT

Risques de blessures, décharge électrique

- Avant toute opération de maintenance ou d'entretien, retirez toujours la batterie de l'outil électroportatif.
- Veillez à ce que toutes les opérations de maintenance et de réparation nécessitant l'ouverture du carter moteur soient uniquement effectuées par un atelier de service après-vente agréé.

Les opérations de service après-vente et les réparations doivent uniquement être effectuées par le fabricant ou des ateliers agréés. Utiliser uniquement des **pièces détachées d'origine Festool**.

Informations complémentaires : **www.festool.fr/services**

Pour assurer la circulation de l'air, veillez à ce que les orifices d'air de refroidissement dans le carter moteur soient toujours propres et dégagés.

Veiller à ce que les contacts de branchement sur l'outil électroportatif, le chargeur et la batterie restent propres.

Lors de l'usinage de matériaux contenant du plâtre, de la poussière peut se déposer à l'intérieur de l'outil électroportatif de même que sur l'interrupteur marche/arrêt, puis durcir sous l'effet de l'humidité de l'air. Ceci peut compromettre le bon fonctionnement du mécanisme de commutation. Après chaque usinage, soufflez l'intérieur de l'outil électroportatif à travers les ouvertures de ventilation et l'interrupteur marche/arrêt avec de l'air comprimé sec et sans huile.

12.1 Remarques pour l'aide au positionnement

Enlever les dépôts de poussières des guidages **[11-2]** et surfaces d'appui ! Huiler légèrement et régulièrement les guidages avec une huile sans résine (par ex. huile de machine à coudre).

13 Environnement

Ne pas jeter les appareils électriques, les piles usagées et les batteries avec les ordures ménagères. Veiller à un recyclage écologique des appareils, accessoires et emballages. Respecter les règlements nationaux en vigueur.

Avant l'élimination, démonter de l'appareil électrique les piles usagées, batteries et lampes sans les détruire. Ne ramener les batteries usagées ou défectueuses qu'après les avoir déchargées et exclu tout risque de court-circuit (par ex. en isolant les pôles avec un ruban adhésif). Ceci permet de les recycler efficacement.

Selon la directive européenne relative aux appareils électriques et électroniques usagés et sa transposition en droit national, les appareils électriques usagés doivent être collectés à part et recyclés de manière écologique.

Des informations relatives aux points de collecte sont disponibles sur **www.festool.fr/recycling**.

Informations relatives aux matières critiques : www.festool.fr/reach

14 Remarques générales

14.1 Bluetooth®

La marque verbale Bluetooth® et les logos sont des marques déposées de Bluetooth SIG, Inc. et sont utilisés sous licence par TTS Tooltechnic Systems AG & Co. KG et donc par Festool GmbH.

Español

Índice de contenidos

1 Símbolos....23
2 Indicaciones de seguridad....24
3 Uso previsto....25
4 Datos técnicos....25
5 Componentes de la herramienta....25
6 Puesta en servicio....25
7 Batería....25
8 Ajustes....25
9 Trabajo con la máquina....26
10 Señales acústicas de advertencia....26
11 Accesorios....26
12 Mantenimiento y cuidado....27
13 Medio ambiente....28
14 Observaciones generales....28

1 Símbolos

Aviso de peligro general

Peligro de electrocución

Leer el manual de instrucciones y las indicaciones de seguridad.

Utilizar gafas de protección.

Utilizar protección para los oídos.

Utilizar protección respiratoria.

Utilizar guantes de protección.

Peligro de aplastamiento de dedos y manos.

¡Zona peligrosa! ¡Mantener alejadas las manos!

Insertar la batería

Soltar la batería

No depositar en la basura doméstica.

Marcado CE de conformidad

Consejo, indicación

2 Indicaciones de seguridad

2.1 Indicaciones de seguridad generales para herramientas eléctricas

ADVERTENCIA! Leer todas las indicaciones de seguridad y instrucciones. Si no se cumplen debidamente las indicaciones de seguridad y las instrucciones, pueden producirse descargas eléctricas, quemaduras o lesiones graves.

Guardar todas las indicaciones de seguridad e instrucciones para que sirvan de futura referencia.

Tenga en cuenta el manual de instrucciones del cargador y de la batería.

2.2 Indicaciones de seguridad específicas

- **La herramienta eléctrica debe sujetarse por las superficies de agarre aisladas cuando se lleven a cabo trabajos en los que la herramienta de corte pudiera entrar en contacto con cables eléctricos ocultos.** El contacto con una conducción de corriente puede poner bajo tensión las piezas metálicas de la máquina y provocar una descarga eléctrica.
- **Fijar y asegurar la pieza de trabajo a una base estable por medio de mordazas o un dispositivo similar.** Si se sostiene la pieza de trabajo únicamente con la mano o la apoya contra el cuerpo, aumentará su inestabilidad, así como el riesgo de perder el control sobre la pieza.
- **Utilice aparatos de exploración adecuados para detectar tuberías de abastecimiento ocultas o consulte a la compañía local de abastecimiento de energía.** El contacto de la herramienta con cables eléctricos puede provocar fuego y descargas eléctricas. Si se daña una tubería de gas, puede provocar una explosión. La penetración en una tubería de agua ocasiona daños materiales.
- **Al trabajar puede generarse polvo perjudicial o tóxico (p. ej., de pintura con plomo, de algunos tipos de madera y metal). Los materiales que contienen amianto solo pueden ser procesados por personal experto.** El contacto o la inhalación de este polvo puede suponer una amenaza para la persona que realiza el trabajo o para aquellas que se encuentren cerca. Observar las normativas de seguridad vigentes en el país de uso.

  Por el bien de su salud utilice una mascarilla de protección respiratoria con filtro P2.

-

  Deben utilizarse los equipos de protección individual adecuados: protección de oídos, gafas de protección, mascarilla en caso de trabajos que generen polvo, guantes de protección al cambiar de herramienta.
- **Sujete con seguridad la herramienta eléctrica de forma que el cuerpo nunca toque la herramienta, especialmente al trabajar con herramientas orientadas hacia la zona de agarre, como hojas de sierra o herramientas de corte.** El contacto con bordes o cantos afilados puede producir lesiones.
- **Tras trabajar con materiales que contengan yeso: Limpie los orificios de ventilación de la herramienta eléctrica y del interruptor de conexión y desconexión con aire comprimido seco y sin aceite.** De lo contrario podría sedimentarse polvo con yeso en la carcasa de la herramienta eléctrica y el interruptor de conexión y desconexión, y endurecerse tras entrar en contacto con la humedad ambiental. Esto podría conllevar problemas en el mecanismo de conmutación
- **Esperar a que la herramienta eléctrica esté completamente parada antes de guardarla.** La herramienta podría engancharse, lo que podría causar la pérdida de control de la herramienta eléctrica.
- **Utilizar únicamente las baterías indicadas y nunca una fuente de alimentación con la herramienta eléctrica a batería. No utilizar cargadores de otro fabricante para cargar la batería.** El uso de accesorios no previstos por el fabricante puede provocar una descarga eléctrica o accidentes graves.
- **No utilice la herramienta bajo la lluvia o en entornos húmedos.** La humedad puede provocar un cortocircuito en la herramienta y hacer que se incendie.

2.3 Tratamiento de metales

Al trabajar con metal se deberán tener presentes las siguientes medidas por motivos de seguridad:

- Conectar la máquina a un aparato de aspiración apropiado.
- Limpiar regularmente el polvo que se acumula en la carcasa del motor de la máquina.

Utilizar gafas de protección

2.4 Emisiones

Los valores típicos obtenidos de acuerdo con la norma EN 62841 son:

Nivel de intensidad sonora	L_{PA} = 84 dB(A)
Nivel de potencia sonora	L_{WA} = 92 dB(A)
Pico de potencia sonora	L_pC_{peak} = 95 dB(C)
Incertidumbre	K = 3 dB

ATENCIÓN

Las emisiones de ruido al trabajar con la herramienta eléctrica pueden causar lesiones auditivas.

► Utilizar protección de oídos.

Valor de emisión de vibraciones en a_h (suma vectorial de tres direcciones) e incertidumbre K determinada según EN 62841:

Clasificación de la herramienta Festool según clases de vibración. La clase de vibración (VK) asignada a la herramienta correspondiente puede consultarla en la tabla de la figura [13]

Las emisiones especificadas (vibración, ruido)

- sirven para comparar máquinas,
- son adecuadas para una evaluación provisional de los valores de vibración y ruido en funcionamiento
- y representan las aplicaciones principales de la herramienta eléctrica.

ATENCIÓN

Los valores de emisión pueden diferir de los valores indicados. Esto depende del uso que se le dé a la herramienta y del tipo de pieza de trabajo procesado.

► Debe valorarse el nivel de carga real a lo largo de todo el ciclo de funcionamiento.

► Determine las medidas de seguridad adecuadas en función de la carga real.

3 Uso previsto

Oscilante de batería guiado a mano concebido para

- Serrado de madera, plástico, plástico reforzado por fibra de vidrio, cartón yeso y para el serrado de chapas (máx. 1 mm),
- Eliminación de juntas de azulejos y masilla para ventanas,
- para el rascado de restos de moquetas, así como el corte de selladores elásticos;
- para entornos protegidos de la intemperie;
- con herramientas y accesorios de Festool.
- para utilizar con las baterías Festool de la serie BP de la misma clase de tensión.

No es adecuado para retirar cristales de automóviles, camiones y autobuses ni para el saneamiento de juntas de hormigón.

El usuario responde de cualquier uso indebido.

4 Datos técnicos

Oscilante a batería	OSC 18
Tensión del motor	18 V ⎓
Número de revoluciones	10000-19500 rpm
Ángulo de oscilación	2 x 2,0°
Alojamiento de herramienta	StarlockMax
Compatible con	StarlockMax/ StarlockPlus/ Starlock
Compatible con baterías de la serie	BP 18
Peso sin batería	1,1 kg

5 Componentes de la herramienta

[1-1] Palanca de sujeción para el cambio de herramienta
[1-2] Interruptor de conexión y desconexión
[1-3] Superficie de agarre
[1-4] Aberturas para el aire de refrigeración
[1-5] Indicación de la capacidad
[1-6] Tecla de indicación de la capacidad en la batería
[1-7] Tecla para aflojar la batería
[1-8] Batería
[1-9] Regulación del número de revoluciones
[1-10] Herramienta
[1-11] Adaptador*
[1-12] Tope de profundidad con zapata de deslizamiento*
[1-13] Tope de profundidad giratorio*
[1-14] Dispositivo de aspiración*
[1-15] Ayuda de posicionamiento*

*Los accesorios representados o descritos no forman parte íntegra de la dotación de suministro.

Las figuras indicadas se encuentran al principio del manual de instrucciones.

6 Puesta en servicio

6.1 Conexión y desconexión

El interruptor **[1-2]** sirve como interruptor de conexión y desconexión (I = CONECTADO, 0 = DESCONECTADO).

ⓘ Si la batería está vacía, en caso de corte de corriente o al retirar el enchufe, mover el interruptor de conexión de inmediato a la posición de desconexión. Esto impide que la máquina se pueda poner de nuevo en marcha de manera descontrolada.

7 Batería

Antes de colocar la batería, comprobar que la conexión de la batería esté limpia. La suciedad en la conexión de la batería puede impedir el contacto correcto y dañar los contactos.

El contacto defectuoso puede ocasionar el sobrecalentamiento y daños en la herramienta.

[2b] Extraiga la batería.

[2a] click Colocar la batería hasta que encaje.

ⓘ Consulte más información sobre la batería y el cargador en el manual de instrucciones del cargador y de la batería.

8 Ajustes

ADVERTENCIA

Peligro de lesiones

► Antes de llevar a cabo cualquier trabajo en la herramienta eléctrica, retirar de esta la batería.

8.1 Regulación del número de revoluciones

El número de revoluciones puede ajustarse con la rueda de ajuste de modo continuo dentro del rango de revoluciones (véase el capítulo Datos técnicos). De este modo, la velocidad puede adaptarse perfectamente a cada material. Para ello, tenga en cuenta también la información que contiene la herramienta.

Cuando una herramienta sea apta para utilizarse hasta un número de revoluciones máximo, el n.º de revoluciones máximo **[14-1]** figura en la herramienta (véase la figura **[14]**).

8.2 Cambio de herramienta

ATENCIÓN

Herramienta caliente y afilada

Peligro de lesiones

- ► No utilizar herramientas romas o defectuosas.
- ► Utilizar guantes de protección.
- ► Retirar con cuidado la resina protectora del borde cortante de las herramientas nuevas.

ATENCIÓN

Peligro de lesiones y efectos negativos para la salud por el uso de herramientas no previstas ni recomendadas por Festool.

Daños en la máquina debidos a una carga de vibraciones adicional

- ► Utilice únicamente herramientas Festool originales.

ATENCIÓN

Peligro de aplastamiento de dedos y manos

Si se enciende la herramienta eléctrica con la palanca de sujeción abierta, la palanca de sujeción se cierra por efecto de la fuerza de resorte. Cuando están abiertas, las mordazas de sujeción están sometidas a tensión de resorte.

- ► No encender nunca la herramienta eléctrica cuando la palanca de sujeción esté abierta.
- ► No introducir nunca las manos en la zona de las mordazas de sujeción.

Desmontar la herramienta [3a]

- ► Abrir la palanca de sujeción **[3-1]**.
- ☑ La herramienta cae hacia abajo.
- ► Cerrar la palanca de sujeción hasta que se enclave.

ⓘ Si la herramienta eléctrica se enciende sin herramienta, puede que las mordazas de sujeción **[3-2]** se abran. Esto provocará un estruendo.

Usar la herramienta [3b]

En caso de que las mordazas de sujeción **[3-2]** estén abiertas, abrir una vez la palanca de sujeción **[3-1]** y volver a cerrarla.

- ► Cerrar la palanca de sujeción hasta que se enclave.
- ► Presionar el dispositivo hasta que se enclave en la herramienta.

ⓘ La herramienta puede ajustarse en pasos de 30° y sujetarse en la posición de trabajo más cómoda.

ⓘ La protección contra contacto de la hoja de serrar puede voltearse cuando se haya desgastado, véase la fig. **[4]**

9 Trabajo con la máquina

Tener en cuenta las siguientes advertencias:

- Dirija la herramienta eléctrica hacia la pieza de trabajo solo cuando esté conectada.
- Una muestra de que las cuchillas están desgastadas es un aumento significativo en la fuerza necesaria para hacer avanzar la máquina unido a un escaso avance del trabajo.
- **Sujete la herramienta eléctrica con ambas manos por la superficie de agarre para garantizar un guiado seguro [1-3]. No tape con la mano las aberturas para el aire de refrigeración [1-4].** De lo contrario, la máquina podría calentarse en exceso.
- No sujete la herramienta eléctrica por la batería.
- Fije la pieza de trabajo siempre de forma que no se pueda mover cuando se trabaje con ella.

10 Señales acústicas de advertencia

Si la herramienta se desconecta a causa los siguientes estados de funcionamiento, al encenderla emite una señal acústica de advertencia y la herramienta eléctrica vuelve a desconectarse.

Batería incompatible

- Colocar el modelo a batería correcto.

Batería vacía

- Cambiar la batería.
- Cargar la batería.

Batería defectuosa

- Cambiar la batería.
- Una vez enfriada, comprobar el funcionamiento de la batería con el cargador.

Batería sobrecalentada

- Dejar que la batería se enfríe.

La herramienta eléctrica está sobrecalentada

- Una vez fría, la herramienta eléctrica se puede volver a utilizar.

Herramienta eléctrica defectuosa

- Ponerse en contacto con un taller autorizado de Festool o un distribuidor especializado.

Herramienta eléctrica bloqueada

- Eliminar el bloqueo.

ⓘ Si la herramienta se desconecta a causa de un bloqueo, no emite ninguna señal de aviso acústica.

11 Accesorios

ADVERTENCIA

Peligro de lesiones

- ► Antes de llevar a cabo cualquier trabajo en la herramienta eléctrica, retirar de esta la batería.

Utilice exclusivamente herramientas y accesorios originales de Festool. El uso de herramientas de

poca calidad y de accesorios de otros fabricantes puede aumentar el riesgo de sufrir lesiones y causar desequilibrios considerables que reducen la calidad de los resultados del trabajo y aumentan el desgaste de la herramienta eléctrica.

Encontrará los números de pedido relativos a los accesorios y las herramientas en **www.festool.es**.

11.1 Montaje del adaptador [5]

En el adaptador pueden montarse un tope de profundidad, un dispositivo de aspiración y un soporte de posicionamiento que, en función de la herramienta, se pueden desplazar en pasos de 30° con el botón de retención **[5-1]**.

11.2 Dispositivo de aspiración [6]

- ► Montar el adaptador **[5]**.
- ► Colocar el dispositivo de aspiración.
- ► Conectar el tubo flexible de aspiración.

11.3 Tope de profundidad [7+8]

- ► Montar el adaptador **[5]**.
- ► Colocar el tope de profundidad: **[7a]** o **[7b]**.
- ► Encajar la profundidad de corte con la palanca de ajuste **[8-1]**.

ⓘ Seleccionar el tope de profundidad correcto en función de la herramienta y, si es necesario, sustituirlo:

	Herramienta redonda	Zapata de deslizamiento **[8-2]**
	Cuchillas	Tope de profundidad giratorio **[8-3]**

11.4 Soporte de posicionamiento [9+10+11+12]

ADVERTENCIA

Herramientas afiladas

Lesiones por aplastamientos y cortes

- ► Colocar los dedos únicamente en las superficies de agarre definidas **[11-3]**.
- ► Utilizar exclusivamente las hojas de sierra indicadas en la fig. **[11]**. No utilizar hojas de sierra cortas.

ADVERTENCIA

Peligro de accidentes y electrocución

Si la herramienta se topa con cables conductores, las piezas metálicas de la máquina podrían pasar a estar bajo tensión y provocar una descarga eléctrica.

- ► La herramienta eléctrica debe sujetarse por las superficies de agarre aisladas cuando se lleven a cabo trabajos en los que la herramienta de corte pudiera entrar en contacto con cables eléctricos ocultos.

Utilizar el soporte de posicionamiento

- ► Montar el adaptador **[5]**.
- ► Colocar la ayuda de posicionamiento: **[9a]** o **[9b]**.
- ► Primero, colocar la herramienta en la guía para la hoja de sierra **[10-1]** y, después, presionarla en la fijación **[10-2]** hasta que se enclave. Esto es necesario para que la herramienta quede correctamente colocada en la guía para la hoja de sierra.
- ► Ajustar la profundidad de corte **[11-1]**.

Apretar siempre el ajuste de la profundidad de corte **[11-1]**.

Ajuste posterior de la guía para la hoja de sierra

Primero, comprobar si la herramienta se ha colocado en el orden correcto (ver la imagen **[10]**). Si la hoja de sierra no queda apoyada en la guía para la hoja de sierra:

- ► Ajustar la profundidad de corte **[11-1]** a la profundidad máxima. Apretar el ajuste de la profundidad de corte **[11-1]**.
- ► Aflojar el tornillo **[12-1]** de la guía para la hoja de sierra **[12-2]**.
- ► Mover la guía para la hoja de sierra hasta la hoja de sierra.
- ► Apretar el tornillo **[12-1]** de la guía para la hoja de sierra.

12 Mantenimiento y cuidado

ADVERTENCIA

Riesgo de lesiones y electrocución

- ► Antes de llevar a cabo cualquier trabajo de cuidado o mantenimiento, retire siempre la batería de la herramienta eléctrica.
- ► Encargue la realización de todos los trabajos de mantenimiento y reparación que exijan abrir la carcasa del motor exclusivamente a un taller autorizado.

El Servicio de Atención al Cliente y de reparaciones solo está disponible a través del fabricante o de los talleres de reparación. Utilice exclusivamente **piezas de repuesto originales de Festool**.

Más información: **www.festool.es/servicio**

A fin de garantizar una correcta circulación del aire, las aberturas para el aire de refrigeración dispuestas en la carcasa del motor deben mantenerse libres y limpias.

Mantenga siempre limpios los puntos de conexión de la herramienta eléctrica, el cargador y la batería.

Al trabajar con materiales que contienen yeso puede sedimentarse polvo en el interior de la herramienta eléctrica y en el interruptor de conexión y desconexión, y endurecerse tras entrar en contacto con la humedad ambiental. Esto podría conllevar problemas en el mecanismo de conmutación. Después de cada mecanizado, limpie el interior de la herramienta eléctrica y del interruptor de conexión y desconexión introduciendo aire comprimido seco y sin aceite por los orificios de ventilación.

12.1 Indicaciones para la ayuda de posicionamiento

¡Limpiar las acumulaciones de polvo de las guías **[11-2]** y de la superficie de apoyo! De forma periódica, engrasar ligeramente las guías con aceite sin resinas (p. ej. aceite para máquinas de coser).

13 Medio ambiente

No deseches los aparatos eléctricos, las pilas gastadas y las baterías en la basura doméstica. Recicla las herramientas, los accesorios y los embalajes de forma respetuosa con el medio ambiente. Respeta las disposiciones nacionales vigentes.

Antes de la eliminación de residuos de pilas, baterías y lámparas gastadas, es necesario separarlos del aparato eléctrico sin destruirlos. Las baterías y acumuladores usados o defectuosos solo deben devolverse descargados y protegidos contra cortocircuitos (por ejemplo, aislando los polos con cinta adhesiva). Esto permite reciclarlos de forma eficaz.

De acuerdo con la Directiva europea sobre residuos de aparatos eléctricos y electrónicos y su transposición a la legislación nacional, los aparatos eléctricos usados deben recogerse por separado y reciclarse de forma respetuosa con el medio ambiente.

Encontrará información sobre los centros de recogida en **www.festool.es/recycling**.

Información sobre sustancias críticas: www.festool.es/reach

14 Observaciones generales

14.1 Bluetooth®

La marca denominativa Bluetooth® y los logotipos son marcas registradas de Bluetooth SIG, Inc. Por lo tanto, todo uso que TTS Tooltechnic Systems AG & Co. KG y, por consiguiente, también Festool, hagan de dicha marca está sujeto a un contrato de licencia.

Български

Съдържание

1 Символи 28
2 Правила за техниката на безопасност 28
3 Употреба по предназначение 29
4 Технически данни 30
5 Елементи на уреда 30
6 Пускане в действие 30
7 Акумулаторна батерия 30
8 Настройки 30
9 Работа с машината 31
10 Акустични предупредителни сигнали 31
11 Принадлежности 31
12 Техническо обслужване и поддържане 32
13 Околна среда 32
14 Общи указания 33

1 Символи

Предупреждение за обща опасност

Опасност от токов удар

Прочетете инструкцията за експлоатация, указанията за безопасност.

Носете защитни очила.

Носете защитни слушалки.

Носете дихателна защита.

Носете защитни ръкавици.

Опасност от прищипване на ръце и пръсти.

Опасна зона! Дръжте ръцете си настрани!

Поставяне на батерията

Разхлабване на акумулаторната батерия

Да не се изхвърля като битов отпадък.

Етикетиране за съответствие CE

Съвет, указание

2 Правила за техниката на безопасност

2.1 Общи указания за безопасност за електрически машини

ВНИМАНИЕ! Прочетете всички инструкции и указания за безопасност. Пропуски при спазването на инструкциите за безопасност и указанията могат до доведат до токов удар, пожар и/или тежки наранявания.

Съхранявайте всички указания и инструкции за безопасна работа, за да може в бъдеща при нужда да се консултирате с тях.

Спазвайте инструкцията за експлоатация на зарядното устройство и на акумулаторната батерия.

2.2 Специфични за машината указания за безопасност

- **Хващайте електрическия инструмент за изолираните ръкохватки, когато извършвате работа, при която режещата приставка може да срещне скрита ел. инсталация.** Контактът с проводници на високо напрежение може да пренесе напрежението върху металните части на инструмента и да доведе до токов удар.
- **Закрепете и подсигурете детайла посредством стяги или по друг начин върху стабилна основа.** Ако държите работния детайл само с ръка или го подпирате на тялото си, той остава нестабилен, което може да доведе до загуба на контрол.
- **Използвайте подходящи уреди, с които да откриете скритата ел. инсталация или се обърнете към местния доставчик на електричество.** Контактът на приставката с ел. инсталация под напрежение може да доведе до

пожар или токов удар. Повреждане на газопровод може да доведе до експлозия. Проникване във водопровод ще доведе до материални щети.

– **При работа могат да се образуват вредни/ отровни прахове (например съдържащи олово боядисани повърхности, някои видове дървесина и метал). Материали съдържащи азбест трябва да бъдат обработвани само от специалисти.** Докосването или вдишването на тези прахове може да представлява опасност за работещия с инструмента и за намиращите се в близост хора. Съблюдавайте валидните във Вашата страна инструкции за безопасност.

За защита на Вашето здраве носете защитна маска P2.

–

-Носете подходящи лични защитни оборудвания: Защита за слуха, защитни очила, маска за прах при генериращи прах дейности и защитни ръкавици при смяна на инструмента.

– **Хванете сигурно електрическият инструмент, така че при работа тялото ви никога да не се докосва до приставки като режещи дискове и ножове насочени към областта за хващане на инструмента.** Допир до остри остриета или кантове може да доведе до наранявания.

– **След обработка на съдържащи гипс материали: Почиствайте вентилационните отвори на електрическата машина и пусковия прекъсвач със сух и обезмаслен сгъстен въздух.** В противен случай съдържащ гипс прах може да се събере в корпуса на електрическата машина и по пусковия прекъсвач и да се втвърди при контакт с влагата във въздуха. Това може да доведе до повреждания по превключвателния механизъм

– **Изчакайте докато електрическата машина спре, преди да я оставите.** Работната приставка може да се заклини и да доведе до загуба на контрол върху електрическата машина.

– **Използвайте само предвидените за това акумулаторниа батерии, а не адаптери за работа с акумулаторната електрическа машина. Не използвайте чужди зарядни устройства за зареждане на акумулаторните батерии.** Използването на принадлежности, които не са предвидени от производителя, може да доведе до токов удар и/или тежки злополуки.

– **Не използвайте електрическия инструмент на дъжд или във влажна среда.** Влага в електрическия инструмент може да доведе до късо съединение и пожар.

2.3 Металообработка

По съображения за безопасност при обработка на метал трябва да се спазват следните правила:

– Присъединете машината към подходяща прахосмукачка.

– Почиствайте редовно корпуса на мотора на машината от прахови натрупвания чрез обдухване.

Носете защитни очила!

2.4 Стойности на емисии

Установените съгласно EN 62841 стойности възлизат обикновено на:

Ниво на звука	L_{PA} = 84 dB(A)
Върхова мощност на шума	L_{WA} = 92 dB(A)
Пиково ниво на звуково налягане	L_pC_{peak} = 95 dB(C)
Коефициент на несигурност	K = 3 dB

ВНИМАНИЕ

Шумовите емисии по време на работа с електроинструмента могат да доведат до увреждане на слуха.

► Използвайте защитни слушалки.

Емисия на вибрации a_h (векторна сума от трите посоки) и коефициента на несигурност K са установени съгласно EN 62841:

Категоризиране на работните приставки на Festool по класове на вибрации. Зададения към съответната работна приставка клас на вибрации VK ще откриете в таблицата при изображение [13]

Посочените стойности на емисии (вибрации, шум)

– служат за сравняване на машини,

– са подходящи за предварителна оценка на вибрационното и шумовото натоварване при употреба,

– представляват основните приложения на електрическата машина.

ВНИМАНИЕ

Стойностите на емисии могат да се различават от посочените стойности. Това зависи от използването на машината и от вида на обработваемия детайл.

► Оценете действителното натоварване по време на общия работен цикъл.

► Определете подходящи мерки за безопасност в зависимост от действителния товар.

3 Употреба по предназначение

Ръчно воден акумулаторен мултифункционален осцилиращ инструмент предназначен за

– Рязане на дърво, пластмаса, подсилена със стъклени влакна пластмаса (GFK), гипскартон и рязане на ламарини (макс. 1 мм),

– Рязане на фуги на плочки и кит за прозорци,

– стържене на остатъци от мокет както и рязане на еластични уплътнителни материали,

– на закрито пространство,

– с предлаганите от Festool приставки и принадлежности.

– за използване с акумулаторна батерия на Festool от серия BP с еднакъв клас напрежение.

Не подходящ:за сваляне на стъкла от коли, камиони и автобуси както и за саниране на бетонни фуги.

Потребителят носи отговорност при неправилна употреба.

4 Технически данни

Акумулаторен мултифункционален осцилиращ инструмент	OSC 18
Напрежение на мотора	18 V ⎓
Обороти	10 000 - 19 500 об/мин
Ъгъл на трептене	2 x 2,0°
Присъединяване на инструмент	StarlockMax
Съвместимо с	StarlockMax/ StarlockPlus/ Starlock
Съвместимо с акумулаторни батерии от серия	BP 18
Тегло без акумулаторна батерия	1,1 kg

5 Елементи на уреда

[1-1] Застопоряващо лостче за смяна на приставка
[1-2] Пусков прекъсвач
[1-3] Повърхност за хващане
[1-4] Отвори за охлаждане
[1-5] Индикация за капацитет
[1-6] Бутон за индикация за капацитет върху акумулаторната батерия
[1-7] Бутон за разхлабване на акумулаторната батерия
[1-8] Акумулаторна батерия
[1-9] Бутон за регулация на оборотите
[1-10] Приставка
[1-11] Адаптер*
[1-12] Дълбочинен ограничител с подложка*
[1-13] Въртящ се дълбочинен ограничител*
[1-14] Аксесоар за изсмукване на прах*
[1-15] Приспособление за поставяне*

* Показаните или описани принадлежности отчасти не спадат към обема на доставката.

Позованите изображения се намират в началото на указанието за употреба.

6 Пускане в действие

6.1 Включване/изключване

Превключвателят **[1-2]** служи като превключвател за включване/изключване (I = ВКЛ., 0 = ИЗКЛ.).

ⓘ Ако акумулаторната батерия е изтощена, при спиране на тока или при изтегляне на щепсела веднага поставяйте превключвателя за включване/изключване в положение изкл. Това предотвратява неконтролирано повторно пускане.

7 Акумулаторна батерия

Преди поставяне на акумулаторната батерия проверете чистотата на интерфейса на батерията. Замърсяването на интерфейса на батерията може да попречи на правилния контакт и да доведе до повреда на контактите.

Нарушен контакт може да доведе до прегряване и повреда на уреда.

[2b] Извадете акумулаторната батерия.

[2a]

Поставете акумулаторната батерия до щракване.

ⓘ Допълнителна информация за зарядното устройство и акумулаторната батерия ще откриете в инструкциите за експлоатация на зарядното устройство и акумулаторната батерия.

8 Настройки

ПРЕДУПРЕЖДЕНИЕ

Опасност от нараняване

► Преди всякакви дейности по електрическата машина сваляйте акумулаторната батерия от машината.

8.1 Бутон за регулиране на оборотите

Оборотите могат да бъдат настройвани безстепенно с колелцето във възможния диапазон (вж. Технически данни). По този начин можете да напасвате оптимално скоростта според дадения материал. Също съблюдавайте указанията върху приставките.

Ако работната приставка е подходяща само до максимални обороти, то максималните обороти **[14-1]** са посочени върху работната приставка (вж. фиг. **[14]**).

8.2 Смяна на работната приставка

ВНИМАНИЕ

Гореща и остра приставка

Има опасност от нараняване

► Не използвайте тъпи и дефектни инструменти.
► Носете защитни ръкавици.
► Внимателно отстранявайте защитната смола от острието на нови приставки!

ВНИМАНИЕ

Опасност от нараняване и негативно влияние върху здравето поради използване на работни приставки, които не са предвидени и препоръчани от Festool.

Повреждане на инструмента поради допълнителни вибрации

► Използвайте само оригинални приставки от Festool.

ВНИМАНИЕ

Опасност от прищипване на ръце и пръсти

Ако включите електрическата машина при отворен затегателен лост, затегателният лост се затваря с пружинна сила. Отворените цанги са под пружинно обтягане.

► Електрическата машина да не се включва с отворени цанги.
► Никога не бъркайте в зоната на цангите.

Сваляне на работната приставка [3a]

► Отваряне на затегателния лост **[3-1]**.

☑ Работната приставка пада надолу.

► Затворете затегателния лост до застопоряване.

ⓘ Ако електрическата машина се включи без работна приставка, може да се стигне до отваряне на цангата **[3-2]**. Това ще доведе до щракащ звук.

Използване на работната приставка [3b]

Ако цангите **[3-2]** са отворени, то отворете затегателния лост **[3-1]** веднъж и след това го затворете отново.

► Затворете затегателния лост до застопоряване.

► Притиснете машината до прищракване върху работната приставка.

ⓘ Приставката може да бъде премествана на 30°-стъпки и може да бъде застопорена в удобна работна позиция.

ⓘ Защитата от докосване на режещия нож може да бъде завъртяна след износване, виж изобр. **[4]**

9 Работа с машината

Спазвайте следните указания:

- Водете електрическата машина само във включен режим към обработваемия детайл.
- Знак за изхабен нож е осезаемо нарастване на необходимата сила за придвижване при малък работен прогрес.
- **Дръжте електрическата машина с две ръце за повърхностите за хващане за сигурно водене [1-3]. Не покривайте с ръка отворите за охлаждане [1-4].** В противен случай съществува опасност инструментът да прегрее.
- Не носете електрическия инструмент за акумулаторната батерия.
- Закрепвайте обработваемия детайл винаги така, че при обработка да не може да се движи.

10 Акустични предупредителни сигнали

Ако електрическата машина поради последващи работни състояния изключи, при включване прозвучава предупредителен сигнал и електрическата машина отново се изключва.

Акумулаторната батерия не е приета

- Поставете правилен модел акумулаторна батерия.

Акумулаторната батерия е изтощена

- Сменете акумулаторната батерия.
- Заредете акумулаторната батерия.

Акумулаторната батерия е дефектна

- Сменете акумулаторната батерия.
- Проверявайте функционалността при охладена акумулаторна батерия със зарядно устройство.

Акумулаторната батерия е прегряла

- Оставете акумулаторната батерия да се охлади.

Електрическата машина е прегряла

- След охлаждане електрическата машина може да се въведе отново в експлоатация.

Електрическата машина е дефектна

- Свържете се с клиентската служба на Festool или със специализиран търговец.

Електрическата машина е блокирала

- Отстранете блокирането.

ⓘ Ако електрическата машина при блокиране се изключи, не прозвучава предупредителен сигнал.

11 Принадлежности

ПРЕДУПРЕЖДЕНИЕ

Опасност от нараняване

► Преди всякакви дейности по електрическата машина сваляйте акумулаторната батерия от машината.

Използвайте само оригинални инструменти за вграждане и оригинални аксесоари на Festool.
При употреба на нискокачествени приставки и принадлежности на други производители може да се стигне до повишена опасност от нараняване и неправилна ротация, която да влоши качеството на работните резултати и да повиши износването на електроинструмента.

Каталожните номера на принадлежностите и инструментите ще намерите на **www.festool.bg**.

11.1 Монтиране на адаптера [5]

Към адаптера могат да бъдат монтирани дълбочинен ограничител, аксесоар за изсмукване на прах и приспособление за поставяне. Те могат да бъдат премествани на 30°-стъпки и да бъдат застопорени чрез загнездващия се бутон **[5-1]**.

11.2 Аксесоар за изсмукване на прах [6]

► Монтиране на адаптера **[5]**.

► Поставете изсмуквателно приспособление.

► Закачете смукателния маркуч.

11.3 Ограничител на дълбочината на пробиване [7+8]

► Монтиране на адаптера **[5]**.

► Поставете дълбочинния ограничител - **[7a]** или **[7b]**.

► Застопорете дълбочината на рязане с лостчето за регулиране **[8-1]**.

ⓘ Изберете подходящия дълбочинен ограничител в зависимост от приставката и при нужда го сменете:

	кръгли приставки	подложка **[8-2]**
	режещи ножове	въртящ се дълбочинен ограничител **[8-3]**

11.4 Приспособление за поставяне [9+10+11+12]

ПРЕДУПРЕЖДЕНИЕ

Остри приставки

Прищипвания и порязвания

- Поставяйте пръстите си само на определените за хващане повърхности **[11-3]**.
- Използвайте само режещите ножове показани на изобр. **[11]**! Не използвайте къси режещи ножове!

ПРЕДУПРЕЖДЕНИЕ

Опаност от злополука, токов удар

Ако електрическата машина попадне върху електропроводящи проводници, металните части на уреда могат да се окажат под напрежение и да доведат до електрически удар.

- Хващайте електрическия инструмент за изолираните ръкохватки, когато извършвате работа, при която режещата приставка може да срещне скрита ел. инсталация.

Използвайте приспособление за поставяне

- Монтиране на адаптера **[5]**.
- Поставете приспособлението за поставяне - **[9a]** или **[9b]**.
- Работната приставка първо се поставя върху водача на циркулярния диск **[10-1]**, а след това се притиска до фиксиране в поставката за инструмент **[10-2]**. Това е нужно, за да легне правилно работната приставка върху водача на циркулярния диск.
- Настройка на дълбочина на рязане **[11-1]**.

Винаги затягайте настройката на дълбочина на рязане **[11-1]**.

Дорегулиране на водача на циркулярния диск

Първо проверете дали работната приставка е използвана в правилна последователност (вж. фиг. **[10]**). Ако режещият нож обаче не е върху водача на циркулярния диск, то:

- Настройка на дълбочината на рязане **[11-1]** до максимална дълбочина. Затегнете настройката на дълбочината на рязане **[11-1]**.
- Развийте винта **[12-1]** върху воденето на циркулярния диск **[12-2]**.
- Прекарайте воденето на циркулярния диск до циркулярния диск.
- Затегнете винта **[12-1]** върху воденето на циркулярния диск.

12 Техническо обслужване и поддържане

ПРЕДУПРЕЖДЕНИЕ

Опасност от нараняване, токов удар

- Преди всички работи по поддръжката и грижата винаги сваляйте акумулаторната батерия от електрическия инструмент.
- Всички работи по поддръжката и ремонта, които изискват отваряне на корпуса на двигателя, трябва да се извършват само от оторизиран сервиз.

Клиентска служба и ремонти могат да се извършват само от производителя или от сервизни работилници. Използвайте само **оригинални резервни части на Festool**.

Още информация: **www.festool.bg/сервиз**

За осигуряване на циркулацията на въздуха винаги поддържайте отворите за въздух за охлаждане в корпуса на двигателя свободни и чисти.

Поддържайте чисти контактните места на инструмента, акумулаторната батерия и зареждащото устройство.

При обработка на съдържащи гипс материали може да се събере прах вътре в електрическата машина и по пусковия прекъсвач и да се втвърди при контакт с влагата във въздуха. Това може да доведе до повреждания по превключвателния механизъм. След всяка обработка обдухвайте вътрешността на електрическата машина през отворите за проветрение и пусковия прекъсвач със сух и обезмаслен сгъстен въздух.

12.1 Указания за приспособление за поставяне

Почиствайте водачите **[11-2]** и опорната повърхност от прахови натрупвания! Редовно смазвайте водачите с малко масло без смоли (например масло за шевна машина).

13 Околна среда

Не изхвърляйте електроуреди, използвани батерии и акумулатори при битовите отпадъци. Уредите, принадлежностите и опаковките трябва да бъдат разделно изхвърляни с мисъл за околната среда. Спазвайте валидните национални разпоредби.

Преди да изхвърлите стари батерии, акумулатори и лампи, отстранете ги от електрическия уред, без да ги унищожавате. Предавайте използваните или дефектни акумулаторни батерии или пакети акумулаторни батерии само в разредено състояние и осигурени срещу късо съединение (напр. чрез изолиране на полюсите със самозалепваща лента). Това позволява тяхното ефективно рециклиране.

Според европейската наредба използваните електроуреди трябва да се събират разделно и да бъдат предавани за рециклиране с мисъл за околната среда.

Информация за пунктовете за събиране можете да намерите на адрес **www.festool.bg/recycling**.

Информация за критични материали: www.festool.bg/reach

14 Общи указания

14.1 Bluetooth®

Словесната марка Bluetooth® и логотата са регистрирани марки на Bluetooth SIG, Inc. и се използват от TTS Tooltechnic Systems AG & Co. KG и съответно от Festool по лиценз.

Český

Obsah

1 Symboly 33
2 Bezpečnostní pokyny 33
3 Použití v souladu s určením 34
4 Technické údaje 34
5 Jednotlivé součásti 34
6 Uvedení do provozu 35
7 Akumulátor 35
8 Nastavení 35
9 Práce s nářadím 35
10 Akustické výstražné signály 35
11 Příslušenství 36
12 Údržba a ošetřování 36
13 Životní prostředí 37
14 Všeobecné pokyny 37

1 Symboly

Varování před všeobecným nebezpečím

Varování před úrazem elektrickým proudem

Přečtěte si návod k obsluze, bezpečnostní pokyny.

Noste ochranné brýle.

Noste chrániče sluchu.

Používejte respirátor.

Noste ochranné rukavice.

Nebezpečí uskřípnutí prstů a rukou.

Nebezpečný prostor! Nesahejte do něj!

Nasazení akumulátoru

Vyjmutí akumulátoru

Nevyhazujte do domovního odpadu.

CE označení shody CE

Rada, upozornění

2 Bezpečnostní pokyny

2.1 Všeobecné bezpečnostní pokyny pro elektrické nářadí

VÝSTRAHA! Přečtěte si všechny bezpečnostní pokyny a instrukce. Nedodržování bezpečnostních pokynů a instrukcí může způsobit úraz elektrickým proudem, požár a/nebo těžká poranění.

Všechny bezpečnostní pokyny a instrukce uschovejte, abyste je mohli použít i v budoucnosti.

Dodržujte návod k obsluze nabíječky a akumulátoru.

2.2 Bezpečnostní pokyny specifické pro dané nářadí

- **Když provádíte práce, při nichž může nástroj narazit na skrytá elektrická vedení, držte elektrické nářadí za izolované rukojeti.** Kontaktem s vedením pod napětím se mohou pod napětí dostat i kovové části nářadí, což může způsobit úraz elektrickým proudem.
- **Obrobek upevněte a zajistěte pomocí svěrek nebo jiným způsobem ke stabilnímu podkladu.** Když budete obrobek držet pouze rukou nebo proti tělu, bude nestabilní, což může vést ke ztrátě kontroly.
- **Používejte vhodné detekční přístroje k vyhledání skrytých napájecích vedení nebo k práci přizvěte zástupce místní rozvodné společnosti.** Kontakt nástroje s vedením, jež vede elektrické napětí, může vést k vzniku požáru a úrazu elektrickým proudem. Poškození plynového vedení může vést k výbuchu. Narušení vodovodní trubky způsobí věcné škody.
- **Při práci může vznikat škodlivý či jedovatý prach (např. nátěry s obsahem olova, některé druhy dřeva a kovy). Materiály obsahující azbest smí zpracovávat pouze osoby s odbornými znalostmi.** Kontakt s tímto prachem nebo jeho vdechování může pro obsluhu nebo osoby nacházející se v blízkosti představovat ohrožení. Dodržujte bezpečnostní předpisy platné ve vaší zemi.

  K ochraně svého zdraví používejte respirátor P2.

- **Používejte vhodné osobní ochranné pomůcky:** chrániče sluchu, ochranné brýle, při prašných pracích respirátor, při výměně nástroje ochranné rukavice.
- **Uchopte elektrické nářadí bezpečně tak, aby se vaše tělo nikdy nemohlo dostat do kontaktu s nástrojem, zejména při práci s nástroji, které směřují k oblasti uchopení, jako jsou pilové kotouče nebo řezné nástroje.** Kontakt s ostrými břity či hranami může způsobit poranění.
- **Po práci s materiály obsahujícími sádru: Vyčistěte větrací otvory elektrického nářadí a vypínač**

suchým stlačeným vzduchem bez oleje. V opačném případě se může sádrový prach usadit uvnitř elektrického nářadí a na vypínači a ve spojení s vlhkostí ve vzduchu zatvrdnout. To může způsobit poškození spínacího mechanismu.

- **Než elektrické nářadí odložíte, počkejte, dokud se nezastaví.** Nástroj se může zaháknout a způsobit ztrátu kontroly nad elektrickým nářadím.
- **Pro napájení akumulátorového elektrického nářadí používejte pouze určené akumulátory, a nikoli síťové adaptéry. K nabíjení akumulátorů nepoužívejte nabíječky od jiných výrobců.** Používání příslušenství neschváleného výrobcem může vést k úrazu elektrickým proudem a/nebo těžkému poranění.
- **Elektrické nářadí nepoužívejte v dešti nebo ve vlhkém prostředí.** Vlhkost v elektrickém nářadí může způsobit zkrat a požár.

2.3 Obrábění kovu

Při obrábění kovu je z bezpečnostních důvodů nutné dodržovat následující opatření:

- K nářadí připojte vhodný vysavač.
- Profukováním pravidelně čistěte prach usazený v krytu motoru.

Noste ochranné brýle!

2.4 Hodnoty emisí

Hodnoty zjištěné podle EN 62841 představují typicky:

Hladina akustického tlaku	L_{PA} = 84 dB(A)
Hladina akustického výkonu	L_{WA} = 92 dB(A)
Hladina špičkového akustického tlaku	L_pC_{peak} = 95 dB(C)
Nejistota	K = 3 dB

UPOZORNĚNÍ

Hluk vznikající při práci s elektrickým nářadím může poškodit sluch.

► Používejte chrániče sluchu.

Hodnota vibrací a_h (součet vektorů ve třech směrech) a nejistota K zjištěné podle EN 62841:

Klasifikace nástrojů Festool podle tříd vibrací. Třídu vibrací TV, která je přiřazená k příslušnému nástroji, najdete v tabulce na obrázku [13]

Uvedené emitované hodnoty (vibrace, hlučnost)

- slouží k porovnání nářadí,
- jsou vhodné také pro předběžné posouzení zatížení vibracemi a hlukem při použití nářadí,
- vztahují se k hlavním druhům použití elektrického nářadí.

UPOZORNĚNÍ

Hodnoty emisí se mohou od uvedených hodnot lišit. Závisí to na použití nářadí a druhu obrobku.

► Posuďte skutečné zatížení během celého provozního cyklu.

► Nezávisle na skutečném zatížení stanovte vhodná bezpečnostní opatření.

3 Použití v souladu s určením

Ručně vedené akumulátorové oscilační nářadí určené k

- Řezání dřeva, plastu, sklolaminátu (GFK), sádrokartonu a pro řezání plechů (max. 1 mm),
- Vyřezávání spár dlaždic a sklenářského kytu,
- škrábání zbytků koberců a řezání elastických těsnicích materiálů,
- v prostředí chráněném před povětrnostními vlivy,
- s nástroji a příslušenstvím, které nabízí Festool.
- pro použití s akumulátory Festool konstrukční řady BP stejné napěťové třídy.

Není určené k vysklívání skel osobních automobilů, nákladních automobilů a autobusů a pro sanaci betonových spár.

Při použití v rozporu s určeným účelem nese odpovědnost uživatel.

4 Technické údaje

Akumulátorové oscilační nářadí	OSC 18
Napětí motoru	18 V ⎓
Otáčky	10 000–19 500 min^{-1}
Úhel kmitu	2 × 2,0°
Upínání nástrojů	StarlockMax
Kompatibilní s	StarlockMax/ StarlockPlus/ Starlock
Kompatibilní s akumulátory série	BP 18
Hmotnost bez akumulátoru	1,1 kg

5 Jednotlivé součásti

[1-1] Upínací páčka pro výměnu nástroje
[1-2] Vypínač
[1-3] Plocha pro uchopení
[1-4] Větrací otvory
[1-5] Ukazatel kapacity
[1-6] Tlačítko ukazatele kapacity na akumulátoru
[1-7] Tlačítko pro uvolnění akumulátoru
[1-8] Akumulátor
[1-9] Regulace otáček
[1-10] Nástroj
[1-11] Adaptér*
[1-12] Hloubkový doraz s kluznou patkou*
[1-13] Otočný hloubkový doraz*
[1-14] Odsávací zařízení*
[1-15] Vodicí stojánek*

* Vyobrazené nebo popsané příslušenství zčásti není součástí dodávky.

Uvedené obrázky se nacházejí na začátku návodu k použití.

6 Uvedení do provozu

6.1 Zapnutí/vypnutí

Spínač **[1-2]** slouží k zapínání a vypínání (I = zapnuto, 0 = vypnuto).

ⓘ Pokud je akumulátor vybitý, při výpadku proudu nebo vytáhnutí síťové zástrčky ze zásuvky ihned nastavte vypínač do vypnuté polohy. Zabráníte tak nekontrolovanému opětovnému spuštění.

7 Akumulátor

Před nasazením akumulátoru zkontrolujte, zda je rozhraní akumulátoru čisté. Znečištěné rozhraní akumulátoru může zabránit správnému kontaktu a způsobit poškození kontaktů.

Nesprávný kontakt může způsobit přehřátí a poškození nářadí.

[2b] Vyjměte akumulátor.

[2a] click Nasaďte akumulátor tak, aby zaskočil.

ⓘ Další informace k nabíječce a akumulátoru najdete v návodech k obsluze nabíječky a akumulátoru.

8 Nastavení

VAROVÁNÍ

Nebezpečí poranění

► Před veškerými pracemi na elektrickém nářadí z něj vyjměte akumulátor.

8.1 Regulace otáček

Otáčky lze pomocí ovládacího kolečka plynule nastavovat v rozsahu otáček (viz kapitolu Technické údaje). Můžete tak rychlost optimálně přizpůsobit příslušnému materiálu. Řiďte se také údaji na nástrojích.

Pokud je nástroj vhodný pouze do určitých maximálních otáček, jsou na něm vyznačené maximální otáčky **[14-1]** (viz obrázek **[14]**).

8.2 Výměna nástroje

UPOZORNĚNÍ

Horký a ostrý nástroj

Nebezpečí poranění

► Nepoužívejte tupé a vadné nástroje.
► Noste ochranné rukavice.
► Z břitu nových nástrojů opatrně odstraňte ochrannou pryskyřici!

UPOZORNĚNÍ

Nebezpečí poranění a negativní vliv na zdraví vlivem používání nástrojů, které nejsou určené a doporučené firmou Festool.

Poškození nářadí větším zatížením vibracemi

► Používejte jen originální nástroje Festool.

UPOZORNĚNÍ

Nebezpečí přiskřípnutí rukou a prstů

Když elektrické nářadí zapnete s povolenou upínací páčkou, upínací páčka se silou pružiny utáhne. Otevřené upínací čelisti jsou pod napětím pružiny.

► Elektrické nářadí nikdy nezapínejte s povolenou upínací páčkou.
► Nikdy nesahejte do oblasti upínacích čelistí.

Vyjmutí nástroje [3a]

► Povolte upínací páčku **[3-1]**.
☑ Nástroj vypadne směrem dolů.
► Utáhněte upínací páčku, až zaskočí.

ⓘ Pokud se elektrické nářadí zapne bez nástroje, může dojít k otevření upínacích čelistí **[3-2]**. Vzniká při tom třaskavý zvuk.

Nasazení nástroje [3b]

Pokud jsou upínací čelisti **[3-2]** otevřené, upínací páčku **[3-1]** jednou povolte a znovu utáhněte.

► Utáhněte upínací páčku, až zaskočí.
► Nářadí přitlačte na nástroj tak, aby zaskočil.

ⓘ Nástroj lze otáčet v krocích po 30° a lze ho tak upevnit ve vhodné pracovní poloze.

ⓘ Ochranu proti dotyku na pilovém listu lze po opotřebení otočit, viz obr. **[4]**

9 Práce s nářadím

Dodržujte následující pokyny:

– Elektrické nářadí veďte proti obrobku, jen pokud je zapnuté.
– Známkou opotřebovaných nožů je potřeba výrazně větší posuvné síly při malém postupu práce.
– **Elektrické nářadí držte kvůli bezpečnému vedení oběma rukama za plochu pro uchopení [1-3]. Nezakrývejte rukou větrací otvory [1-4].** Jinak hrozí nebezpečí přehřátí nářadí.
– Nedržte elektrické nářadí za akumulátor.
– Obrobek upevněte vždy tak, aby se při práci nemohl pohybovat.

10 Akustické výstražné signály

Pokud se elektrické nářadí vypne z důvodu následujících provozních stavů, zazní při zapnutí výstražný signál a elektrické nářadí se znovu vypne.

Není akceptován akumulátor.

– Vložte správný model akumulátoru.

Vybitý akumulátor

– Vyměňte akumulátor.
– Nabijte akumulátor.

Vadný akumulátor

- Vyměňte akumulátor.
- Zkontrolujte funkčnost vychladlého akumulátoru pomocí nabíječky.

Přehřátý akumulátor

- Nechte akumulátor vychladnout.

Elektrické nářadí je přehřáté.

- Po vychladnutí můžete elektrické nářadí opět uvést do provozu.

Elektrické nářadí je vadné.

- Kontaktujte zákaznický servis nebo specializovaného prodejce Festool.

Elektrické nářadí je zablokované.

- Odstraňte zablokování.

ⓘ Pokud se elektrické nářadí vypne při zablokování, nezazní výstražný signál.

11 Příslušenství

VAROVÁNÍ

Nebezpečí poranění

► Před veškerými pracemi na elektrickém nářadí z něj vyjměte akumulátor.

Používejte pouze originální nástroje a originální příslušenství Festool. Používáním méně kvalitních nástrojů a příslušenství od jiných výrobců se může zvýšit nebezpečí poranění a dojít k výraznému nevyvážení, na základě kterého se zhorší kvalita pracovních výsledků a zvýší opotřebení elektrického nářadí.

Objednací čísla příslušenství a nářadí najdete na **www.festool.cz**.

11.1 Montáž adaptéru [5]

Na adaptér lze namontovat hloubkový doraz, odsávací zařízení a vodicí stojánek. Aretačním tlačítkem **[5-1]** lze otáčet podle nástroje v krocích po 30°.

11.2 Odsávací zařízení [6]

► Namontujte adaptér **[5]**.
► Nasaďte odsávací zařízení.
► Připojte sací hadici.

11.3 Hloubkový doraz [7+8]

► Namontujte adaptér **[5]**.
► Nasaďte hloubkový doraz – **[7a]** nebo **[7b]**.
► Zaskočením nastavovací páčky **[8-1]** nastavte hloubku řezu.

ⓘ V závislosti na nástroji zvolte odpovídající hloubkový doraz a v případě potřeby ho vyměňte:

	kruhové nástroje	kluzná patka **[8-2]**
	řezací nože	otočný hloubkový doraz **[8-3]**

11.4 Vodicí stojánek [9+10+11+12]

VAROVÁNÍ

Ostré nástroje

Pohmoždění a řezná poranění

► Prsty dávejte pouze na určené plochy pro uchopení **[11-3]**.
► Používejte pouze pilové listy uvedené na obr. **[11]**! Nepoužívejte krátké pilové listy!

VAROVÁNÍ

Nebezpečí úrazu elektrickým proudem

Pokud nástroj narazí na vedení pod napětím, mohou se pod napětím ocitnout kovové součásti nářadí, což může způsobit úraz elektrickým proudem.

► Když provádíte práce, při nichž může nástroj narazit na skrytá elektrická vedení, držte elektrické nářadí za izolované rukojeti.

Použití vodicího stojánku

► Namontujte adaptér **[5]**.
► Nasaďte vodicí stojánek – **[9a]** nebo **[9b]**.
► Nástroj nejprve položte na vedení pilového plátku **[10-1]**, potom ho zatlačte do upínání **[10-2]**, až zaskočí. Je to nutné, aby nástroj správně doléhal k vedení pilového plátku.
► Nastavte hloubku řezu **[11-1]**.

Vždy utáhněte nastavení hloubky řezu **[11-1]**.

Seřízení vedení pilového plátku

Nejprve zkontrolujte, zda byl nástroj nasazený ve správném pořadí (viz obrázek **[10]**). Pokud pilový plátek přesto nedoléhá k vedení pilového plátku, pak:

► Hloubku řezu **[11-1]** nastavte na maximum. Utáhněte nastavení hloubky řezu **[11-1]**.
► Povolte šroub **[12-1]** na vedení pilového plátku **[12-2]**.
► Vedení pilového plátku veďte až k pilovému plátku.
► Utáhněte šroub **[12-1]** na vedení pilového plátku.

12 Údržba a ošetřování

VAROVÁNÍ

Nebezpečí poranění elektrickým proudem

► Před prováděním údržby a ošetřování vždy vyjměte z elektrického nářadí akumulátor.
► Všechny práce údržby a opravy, které vyžadují otevření krytu motoru, nechte provádět pouze v autorizovaném servisu.

Servis a opravy smí provádět pouze výrobce nebo servisní dílny. Používejte pouze **originální náhradní díly Festool**.

Další informace: **www.festool.cz/sluzby**

Pro zajištění cirkulace vzduchu musí být chladicí otvory v krytu motoru vždy volné a čisté.

Připojovací kontakty elektrického nářadí, nabíječky a akumulátory udržujte čisté.

Při práci s materiálem, který obsahuje prach, se může prach usadit uvnitř elektrického nářadí a na vypínači a ve spojení s vlhkostí ve vzduchu zatvrdnout. To může

způsobit poškození spínacího mechanismu. Po každé práci vyfoukejte vnitřek elektrického nářadí větracími otvory a vypínač suchým stlačeným vzduchem bez oleje.

12.1 Upozornění k vodicímu stojánku

Vedení **[11-2]** a dosedací plochu vyčistěte od usazeného prachu! Vedení pravidelně lehce naolejujte bezpryskyřičným olejem (např. olejem do šicích strojů).

13 Životní prostředí

Elektrická zařízení, staré baterie a akumulátory nevyhazujte do komunálního odpadu. Zařízení, příslušenství a obaly odevzdejte k ekologické recyklaci. Dodržujte platné vnitrostátní předpisy.

Před likvidací odstraňte bez poškození z elektrického zařízení staré baterie, akumulátory a žárovky. Opotřebené nebo vadné staré baterie a akumulátory odevzdávejte pouze vybité a zajištěné proti zkratu (např. zaizolováním pólů lepicí páskou). Lze je tak efektivně recyklovat.

Podle evropské směrnice o odpadních elektrických a elektronických zařízeních a provádění v národním právu se musí stará elektrická zařízení shromažďovat odděleně a odevzdat k ekologické recyklaci.

Informace o sběrnách najdete na **www.festool.cz/recycling**.

Informace ke kritickým látkám: www.festool.cz/reach

14 Všeobecné pokyny

14.1 Bluetooth®

Značka Bluetooth® a loga jsou registrované značky společnosti Bluetooth SIG, Inc. a v rámci licence je používá společnost TTS Tooltechnic Systems AG & Co. KG a tedy Festool.

Dansk

Indholdsfortegnelse

1 Symboler ... 37
2 Sikkerhedsanvisninger ... 37
3 Bestemmelsesmæssig brug ... 38
4 Tekniske data ... 38
5 Produktets elementer ... 39
6 Ibrugtagning ... 39
7 Batteri ... 39
8 Indstillinger ... 39
9 Arbejde med maskinen ... 39
10 Akustiske advarselssignaler ... 40
11 Tilbehør ... 40
12 Vedligeholdelse og pleje ... 41
13 Miljø ... 41
14 Generelle henvisninger ... 41

1 Symboler

Advarsel om generel fare

Advarsel om elektrisk stød

Læs sikkerhedsanvisningerne i brugsanvisningen.

Brug beskyttelsesbriller.

Brug høreværn.

Brug åndedrætsværn.

Brug beskyttelseshandsker.

Klemningsfare for fingre og hænder.

Fareområde! Hold hænderne på sikker afstand!

Indsætning af batteri

Frigørelse af batteri

Må ikke bortskaffes sammen med almindeligt husholdningsaffald.

CE-overensstemmelsesmærkning

Tip, Bemærk

2 Sikkerhedsanvisninger

2.1 Generelle sikkerhedsanvisninger for el-værktøj

ADVARSEL! Læs alle sikkerhedsanvisninger og vejledninger. Overholdes sikkerhedsanvisningerne og vejledningerne ikke, er der risiko for elektrisk stød, brand og/eller alvorlige kvæstelser.

Opbevar alle sikkerhedsanvisninger og vejledninger til senere brug.

Læs brugsanvisningen til batteriladeren og batteriet.

2.2 Maskinspecifikke sikkerhedsanvisninger

- **Hold el-værktøjet i de isolerede grebsflader under udførelse af arbejde, hvor der er risiko for, at indsatsværktøjet kan ramme skjulte strømledninger.** Berøring af spændingsførende ledninger kan også sætte metaldele under spænding og medføre elektrisk stød.
- **Fastgør arbejdsemnet til et stabilt underlag ved hjælp af tvinger eller andet.** Hvis man bare holder arbejdsemnet med hånden eller ind imod kroppen, er det ustabilt, hvilket kan medføre, at man mister kontrollen over maskinen.
- **Anvend egnede detektorer for at identificere skjulte forsyningsledninger, eller spørg det lokale forsyningsselskab.** Hvis indsatsværktøjet får kontakt med en spændingsførende ledning, kan det medføre brand og elektrisk stød. Beskadigelse af en gasledning kan medføre en eksplosion.

Gennemtrængning af et vandrør medfører materielle skader.

- **Under arbejdet kan der dannes skadeligt/giftigt støv (f.eks. blyholdig maling, visse træsorter og metal). Asbestholdige materialer må kun bearbejdes af sagkyndige personer.** Berøring eller indånding af dette støv kan være til fare for brugeren eller personer, som opholder sig i nærheden. Overhold de til enhver tid gældende nationale sikkerhedsforskrifter.

Brug en P2-åndedrætsmaske for at undgå skade på helbredet.

- **Brug egnede personlige værnemidler:** Høreværn, beskyttelsesbriller, støvmaske ved støvende arbejde,beskyttelseshandsker ved værktøjsskift.
- **Tag sikkert fat i el-værktøjet, så din krop især ved opgaver med indsatsværktøjer, som peger ind imod grebsområdet, f.eks. savklinger og skærende værktøjer, aldrig kommer i berøring med indsatsværktøjet.** Berøring af skarpe skær eller kanter kan medføre personskader.
- **Efter bearbejdning af gipsholdige materialer: Rengør el-værktøjets ventilationsåbning og start-stop-kontakten med tør og oliefri trykluft.** Ellers kan det gipsholdige støv sætte sig inde i el-værktøjet og omkring start-stop-kontakten og hærde i forbindelse med luftfugtighed. Det kan påvirke skiftemekanismen
- **Vent med at lægge el-værktøjet til side, til det er standset.** Værktøjet kan sætte sig fast, og man kan miste kontrollen over el-værktøjet.
- **Akku el-værktøjet må kun benyttes med de passende batterier og ikke med en strømforsyning. Brug ikke batteriladere fra andre leverandører til at oplade batterierne.** Brug af tilbehør, der ikke er godkendt af producenten, kan medføre elektrisk stød og/eller alvorlige ulykker.
- **Brug ikke el-værktøjet i regnvejr eller i fugtige omgivelser.** Fugt i el-værktøjet kan føre til kortslutning og brand.

2.3 Metalbearbejdning

Af hensyn til sikkerheden skal følgende sikkerhedsforanstaltninger overholdes ved bearbejdning af metal:

- Slut maskinen til en egnet støvsuger.
- Blæs regelmæssigt maskinen ren for støvaflejringer i motorhuset.

Brug beskyttelsesbriller!

2.4 Emissionsværdier

Værdierne, som er beregnet i henhold til EN 62841 er typisk:

Lydtrykniveau	L_{PA} = 84 dB(A)
Lydeffekt	L_{WA} = 92 dB(A)
Spidslydtrykniveau	L_pC_{peak} = 95 dB(C)
Usikkerhed	K = 3 dB

FORSIGTIG

Støjemissioner ved arbejde med el-værktøjet kan medføre høreskader.

► Brug høreværn.

Vibrationsemissionsværdi a_h (vektorsum fra tre retninger) og usikkerhed K målt iht. EN 62841:

Inddeling af Festool indsatsværktøj i vibrationsklasser. Indsatsværktøjets vibrationsklasse VK kan du finde i tabellen på figur [13]

De angivne emissionsværdier (vibration, støj)

- bruges til sammenligning af maskiner,
- men kan også bruges til en foreløbig bedømmelse af vibrations- og støjbelastningen ved brug
- og repræsenterer de vigtigste anvendelsesformål for el-værktøjet.

FORSIGTIG

Emissionsværdierne kan afvige fra de angivne værdier. Dette afhænger af, hvordan værktøjet anvendes, og hvilken type emne der bearbejdes.

► Vurder den faktiske belastning igennem hele driftscyklussen.

► Træf egnede sikkerhedsforanstaltninger afhængigt af den faktiske belastning.

3 Bestemmelsesmæssig brug

Håndført akku multiværktøj beregnet til

- Savning af træ, kunststof, glasfiberforstærket kunststof (GFK), gipskarton og savning af blik (maks. 1 mm),
- Fjernelse af flisefuger og vindueskit,
- Afskrabning af tæpperester samt skæring af elastiske isoleringsmaterialer,
- i vejrbeskyttede omgivelser,
- med de af Festool tilbudte indsatsværktøjer og tilbehørsdele.
- til brug sammen med Festool batterier fra serien BP af samme spændingsklasse.

Ikke beregnet til fjernelse af ruder i personbiler, lastbiler og busser eller til renovering af betonfuger.

Ved ikke-bestemmelsesmæssig brug hæfter brugeren.

4 Tekniske data

Akku multiværktøj	OSC 18
Motorspænding	18 V ⎓
Omdrejningstal	10000-19500 o/min.
Svingningsvinkel	2 x 2,0°
Værktøjsholder	StarlockMax
Kompatibel med	StarlockMax/ StarlockPlus/ Starlock
Kompatibel med batterier i serien	BP 18
Vægt uden batteri	1,1 kg

5 Produktets elementer

[1-1] Spændegreb til skift af værktøj
[1-2] Start-stop-kontakt
[1-3] Grebsflade
[1-4] Køleluftåbninger
[1-5] Kapacitetsindikator
[1-6] Knap til kapacitetsindikatoren på batteriet
[1-7] Knap til frigørelse af batteriet
[1-8] Batteri
[1-9] Hastighedsregulering
[1-10] Indsatsværktøj
[1-11] Adapter*
[1-12] Dybdeanslag med glidesko*
[1-13] Drejeligt dybdeanslag*
[1-14] Udsugningsanordning*
[1-15] Stabiliseringsbord*

* Det viste eller beskrevne tilbehør er til dels ikke en del af leveringen.

De angivne illustrationer findes i tillægget til brugsanvisningen.

6 Ibrugtagning

6.1 Start/stop

Kontakten **[1-2]** fungerer som start-stop-kontakt (I = START, 0 = STOP).

ⓘ Hvis batteriet er tomt, der opstår en strømafbrydelse, eller stikket trækkes ud, skal tænd/sluk-knappen straks sættes på sluk. Det forhindrer en ukontrolleret genstart.

7 Batteri

Kontrollér, at batteriinterfacet er rent, inden batteriet sættes i. En tilsmudsning af batteriinterfacet kan hindre korrekt kontakt og føre til skader på kontakterne.

En påvirket kontakt kan resultere i overophedning og beskadigelse af maskinen.

[2b] Tag batteriet af.

[2a]

Sæt batteriet i, til det går i indgreb.

ⓘ Yderligere information om batterilader og batteri findes i brugsanvisningerne til batteriladeren og batteriet.

8 Indstillinger

ADVARSEL

Risiko for personskader

► Tag batteriet af før alt arbejde på el-værktøjet.

8.1 Hastighedsregulering

Omdrejningstallet kan indstilles trinløst med indstillingshjulet i omdrejningstalområdet (se Tekniske data). På den måde kan hastigheden indstilles optimalt i forhold til det pågældende materiale. Se i den forbindelse oplysningerne på indsatsværktøjerne.

Hvis et indsatsværktøj kun er egnet indtil et maksimalt omdrejningstal, vil det maksimale omdrejningstal **[14-1]** være angivet på indsatsværktøjet (se ill. **[14]**).

8.2 Skift af indsatsværktøj

FORSIGTIG

Varmt og skarpt værktøj

Risiko for personskader

► Brug ikke sløve eller defekte indsatsværktøjer.
► Brug beskyttelseshandsker.
► Fjern forsigtigt beskyttelsesgummien fra skæret på nyt indsatsværktøj!

FORSIGTIG

Risiko for personskader og negative helbredsmæssige konsekvenser ved brug af indsatsværktøj, der ikke er tilladt og anbefalet af Festool.

Beskadigelse af maskinen på grund af ekstra vibrationsbelastning

► Anvend kun originale Festool indsatsværktøjer.

FORSIGTIG

Klemningsfare for fingre og hænder

Hvis du tænder for el-værktøjet med åbnet spændegreb, lukkes spændegrebet med fjederkraft. Åbnede spændebakker er under fjederspænding.

► Tænd aldrig for el-værktøjet med åbnet spændegreb.
► Stik aldrig hænderne ind i området omkring spændebakkerne.

Fjernelse af indsatsværktøjet [3a]

► Løsn spændegrebet **[3-1]**.
☑ Indsatsværktøjet falder ud.
► Spænd spændegrebet, indtil det går i indgreb.

ⓘ Hvis el-værktøjet tændes uden indsatsværktøj, kan spændebakkerne **[3-2]** åbne sig. Der lyder i så fald et knald.

Isætning af indsatsværktøj [3b]

Hvis spændebakkerne **[3-2]** er åbnet, skal spændegrebet **[3-1]** løsnes en enkelt gang og lukkes igen.

► Spænd spændegrebet, indtil det går i indgreb.
► Tryk maskinen på indsatsværktøjet, indtil det går i indgreb.

ⓘ Indsatsværktøjet kan flyttes i trin på 30° og kan fastgøres i den mest gunstige arbejdsposition.

ⓘ Berøringsbeskyttelsen på savklingen kan forskydes, når den er slidt ned, se fig. **[4]**

9 Arbejde med maskinen

Følg følgende anvisninger:

– Før kun el-værktøjet mod emnet, når der er tændt for maskinen.

- En markant højere nødvendig fremføringskraft ved lille fremdrift i arbejdet er tegn på, at klingen er slidt.
- **Hold fast i el-værktøjet med begge hænder på grebsfladen for at kunne føre maskinen på sikker vis [1-3]. Undgå at tildække køleluftåbningerne [1-4] med hånden.** I modsat fald er der fare for, at maskinen bliver overophedet.
- Hold ikke el-værktøjet fast i batteriet.
- Fastgør altid emnet, så det ikke kan bevæge sig under bearbejdningen.

10 Akustiske advarselssignaler

Hvis el-værktøjet slukker på grund af følgende driftstilstande, lyder der et advarselssignal, når det tændes, og el-værktøjet slukker igen.

Batteri ikke accepteret

- Læg den rigtige batterimodel i.

Batteri tomt

- Skift batteriet.
- Oplad batteriet.

Batteri defekt

- Skift batteriet.
- Lad batteriet køle af, og kontrollér dets funktionsevne med batteriladeren.

Batteri overophedet

- Lad batteriet køle af.

El-værktøjet er overophedet

- Efter afkøling kan el-værktøjet tages i drift igen.

El-værktøj defekt

- Kontakt Festool serviceværksted eller forhandler.

El-værktøj blokeret

- Afhjælp blokaden.

ⓘ Der lyder ikke noget advarselssignal, når el-værktøjet slukker på grund af en blokade.

11 Tilbehør

ADVARSEL

Risiko for personskader

► Tag batteriet af før alt arbejde på el-værktøjet.

Brug kun originale indsatsværktøjer og originalt tilbehør fra Festool. Anvendelsen af ringere indsatsværktøjer og tilbehørsdele fra andre producenter kan medføre større fare for personskader og betydelig ubalance, så arbejdets kvalitet forringes, og elværktøjet slides mere.

Bestillingsnumrene til tilbehør og maskiner finder du på **www.festool.dk**.

11.1 Montering af adapter [5]

Det er muligt at montere dybdeanslag, udsugningsanordning og stabiliseringsbord på adapteren. Med låseknappen **[5-1]** kan disse forskydes i trin på 30° i overensstemmelse med indsatsværktøjet.

11.2 Udsugningsanordning [6]

► Monter adapteren **[5]**.
► Sæt udsugningsanordningen på.
► Tilslut støvsugerslangen .

11.3 Dybdeanslag [7+8]

► Monter adapteren **[5]**.
► Sæt dybdeanslaget på - **[7a]** eller **[7b]**.
► Fastlås skæredybden med indstillingsgrebet **[8-1]**.

ⓘ Vælg det rigtige dybdeanslag - udskift om nødvendigt - alt efter indsatsværktøjet:

	Runde indsatsværktøjer	Glidesko **[8-2]**
	Skærekniv	Drejeligt dybdeanslag **[8-3]**

11.4 Stabiliseringsbord [9+10+11+12]

ADVARSEL

Skarpe indsatsværktøjer

Klemning og snitsår

► Hold altid fingrene på de definerede grebsflader **[11-3]**.
► Anvend kun de savklinger, som fremgår af fig. **[11]**! Anvend ingen korte savklinger!

ADVARSEL

Fare for ulykke, elektrisk stød

Hvis indsatsværktøjet rammer spændingsførende ledninger, kan maskinens metaldele blive sat under spænding og medføre et elektrisk stød.

► Hold el-værktøjet i de isolerede grebsflader under udførelse af arbejde, hvor der er risiko for, at indsatsværktøjet kan ramme skjulte strømledninger.

Brug af stabiliseringsbord

► Monter adapteren **[5]**.
► Sæt stabiliseringsbordet på - **[9a]** eller **[9b]**.
► Læg først indsatsværktøjet på savklingeføringen **[10-1]**, og tryk det så ind i holderen **[10-2]**, indtil det går i indgreb. Det er nødvendigt, for at indsatsværktøjet ligger korrekt i savklingeføringen.
► Indstil skæredybden **[11-1]**.

Fastlås altid skæredybdeindstillingen **[11-1]**.

Efterjustering af savklingeføring

Kontroller først, at indsatsværktøjet er sat i i den rigtige rækkefølge (se figur **[10]**). Hvis savklingen ikke ligger ind mod savklingeføringen, skal du gøre følgende:

► Indstil skæredybden **[11-1]** til maksimal dybde. Spænd skæredybdeindstillingen **[11-1]**.
► Løsn skruen **[12-1]** på savklingeføringen **[12-2]**.
► Træk savklingeføringen hen til savklingen.
► Spænd skruen **[12-1]** på savklingeføringen.

12 Vedligeholdelse og pleje

ADVARSEL

Risiko for kvæstelser, elektrisk stød

- Tag altid batteriet ud af el-værktøjet før vedligeholdelses- og servicearbejde.
- Vedligeholdelses- og reparationsarbejde, der kræver, at motorhuset åbnes, må kun foretages af et autoriseret serviceværksted.

Kundeservice og reparation må kun udføres af producenten eller serviceværksteder. Brug kun **originale reservedele fra Festool**.

Yderligere oplysninger: **www.festool.dk/service**

For at sikre luftcirkulationen skal køleluftåbningerne i motorhuset altid holdes frie og rene.

Hold kontakterne på el-værktøjet, batteriladeren og batteriet rene.

Ved bearbejdning af gipsholdige materialer kan støv sætte sig inde i el-værktøjet og omkring start-stop-kontakten og hærde i forbindelse med luftfugtighed. Det kan påvirke skiftemekanismen.Udblæs el-værktøjet med tør og oliefri trykluft på ventilationsåbningerne og start-stop-kontakten efter hver bearbejdning.

12.1 Anvisninger for stabiliseringsbord

Rengør føringerne **[11-2]** og kontaktfladen for ophobet støv! Smør føringerne regelmæssigt med lidt harpiksfri olie (f.eks. symaskineolie).

13 Miljø

El-apparater og brugte batterier må ikke bortskaffes med almindeligt husholdningsaffald. Udstyr, tilbehør og emballage skal bortskaffes miljømæssigt korrekt på en kommunal genbrugsstation. Gældende nationale forskrifter skal overholdes.

Før du bortskaffer brugte batterier, skal batterier og pærer tages ud af el-apparatet uden at ødelægge dem. Brugte eller defekte, gamle batterier må kun returneres i afladet tilstand og sikret mod kortslutning (f.eks. ved at isolere polerne med tape). På den måde kan de genbruges effektivt.

Iht. Europa-Parlamentets og Rådets direktiv om affald af elektrisk og elektronisk udstyr (WEEE) og implementering i national lovgivning skal brugte el-apparater indsamles separat og genbruges på en miljøvenlig måde.

Du finder oplysninger om indsamlingsstederne på **www.festool.dk/recycling**.

Informationer om kritiske stoffer: www.festool.dk/reach

14 Generelle henvisninger

14.1 Bluetooth®

Ordmærket Bluetooth® og logoerne er registrerede varemærker tilhørende Bluetooth SIG, Inc. og anvendes af TTS Tooltechnic Systems AG & Co. KG og Festool under licens.

ελληνικά

Περιεχόμενα

1 Σύμβολα 41
2 Υποδείξεις ασφαλείας 42
3 Ενδεδειγμένη χρήση 43
4 Τεχνικά στοιχεία 43
5 Στοιχεία εργαλείου 43
6 Θέση σε λειτουργία 43
7 Μπαταρία 43
8 Ρυθμίσεις 43
9 Εργασία με το εργαλείο 44
10 Ακουστικά προειδοποιητικά σήματα 44
11 Εξαρτήματα 44
12 Συντήρηση και φροντίδα 45
13 Περιβάλλον 45
14 Γενικές υποδείξεις 46

1 Σύμβολα

Προειδοποίηση από γενικό κίνδυνο

Προειδοποίηση για ηλεκτροπληξία

Διαβάστε τις υποδείξεις ασφαλείας στις οδηγίες λειτουργίας.

Φοράτε προστατευτικά γυαλιά.

Φοράτε προστασία ακοής (ωτασπίδες).

Φοράτε προστασία αναπνοής (μάσκα προσώπου).

Φοράτε προστατευτικά γάντια.

Κίνδυνος σύνθλιψης για δάκτυλα και χέρια.

Περιοχή κινδύνου! Κρατήστε μακριά τα χέρια!

Τοποθέτηση μπαταρίας

Αφαίρεση της μπαταρίας

Μην πετάτε τη συσκευή στα οικιακά απορρίμματα.

Σήμανση συμμόρφωσης CE (ΕΚ)

Συμβουλή, υπόδειξη

2 Υποδείξεις ασφαλείας

2.1 Γενικές υποδείξεις ασφαλείας για ηλεκτρικά εργαλεία

Προειδοποίηση! Διαβάστε όλες τις υποδείξεις ασφαλείας και τις οδηγίες.Οι παραλείψεις κατά την τήρηση των υποδείξεων ασφαλείας και των οδηγιών, μπορούν να προκαλέσουν ηλεκτροπληξία, πυρκαγιά και/ή σοβαρούς τραυματισμούς.

Φυλάγετε όλες τις υποδείξεις ασφαλείας και οδηγίες για μελλοντική χρήση.

Προσέξτε τις οδηγίες λειτουργίας του φορτιστή και της μπαταρίας.

2.2 Υποδείξεις ασφαλείας ειδικές για το εργαλείο

- **Κρατάτε το ηλεκτρικό εργαλείο από τις μονωμένες επιφάνειες λαβής, όταν εκτελείτε εργασίες, κατά τις οποίες το εξάρτημα μπορεί να συναντήσει καλυμμένους αγωγούς ρεύματος.** Η επαφή μ΄ έναν ηλεκτροφόρο αγωγό μπορεί να θέσει επίσης τα μεταλλικά μέρη του εργαλείου υπό τάση και να οδηγήσει σε ηλεκτροπληξία.
- **Στερεώστε και ασφαλίστε το επεξεργαζόμενο κομμάτι με σφιγκτήρες ή με κάποιον άλλο τρόπο σε μια σταθερή βάση.** Όταν κρατάτε το επεξεργαζόμενο κομμάτι μόνο με το χέρι ή πάνω στο σώμα σας, παραμένει ασταθές, πράγμα που μπορεί να οδηγήσει σε στην απώλεια του ελέγχου.
- **Χρησιμοποιείτε κατάλληλα όργανα ανίχνευσης, για να ανιχνεύσετε καλυμμένους αγωγούς τροφοδοσίας ή απευθυνθείτε στην τοπική εταιρεία παροχής ενέργειας.** Η επαφή του εξαρτήματος με έναν ηλεκτροφόρο αγωγό μπορεί να οδηγήσει σε πυρκαγιά και ηλεκτροπληξία. Ο τραυματισμός ενός αγωγού παροχής αερίου μπορεί να οδηγήσει σε έκρηξη. Η εισχώρηση σε ένα σωλήνα νερού προκαλεί υλικές ζημιές.
- **Κατά την εργασία μπορεί να δημιουργηθεί επιβλαβής/δηλητηριώδης σκόνη (π.χ. από υλικά βαψίματος που περιέχουν μόλυβδο και ορισμένα είδη ξύλου και μετάλλου). Τα υλικά που εμπεριέχουν αμίαντο επιτρέπεται να επεξεργαστούν μόνο από ειδικευμένα άτομα.** Η επαφή ή η εισπνοή τέτοιου είδους σκόνες μπορεί να αποτελέσει κίνδυνο για τον χειριστή ή για τα πλησίον ευρισκόμενα άτομα. Προσέξτε τις διατάξεις ασφαλείας που ισχύουν στη χώρα σας.

  Για την προστασία της υγείας σας χρησιμοποιείτε μια μάσκα προστασίας P2.

- **Φοράτε κατάλληλο προσωπικό εξοπλισμό προστασίας:** Προστασία ακοής (ωτασπίδες), προστατευτικά γυαλιά, προσωπίδα προστασίας από τη σκόνη σε περίπτωση εργασιών που δημιουργούν σκόνη, προστατευτικά γάντια κατά την αλλαγή εξαρτήματος.
- **Πιάνετε το ηλεκτρικό εργαλείο με ασφάλεια, ώστε το σώμα σας ιδιαίτερα σε περίπτωση εργασιών με εξαρτήματα προσανατολισμένα προς την περιοχή πιασίματος, όπως πριονόλαμες ή εξαρτήματα κοπής, να μην έρθει ποτέ σε επαφή με το εξάρτημα.** Η επαφή με κοφτερές λάμες ή ακμές μπορεί να οδηγήσει σε τραυματισμούς.
- **Μετά την επεξεργασία υλικών που εμπεριέχουν γύψο: Καθαρίζετε τα ανοίγματα αερισμού του ηλεκτρικού εργαλείου και του διακόπτη ενεργοποίησης/απενεργοποίησης με στεγνό πεπιεσμένο αέρα χωρίς πρόσμειξη λαδιού.** Διαφορετικά μπορεί να εναποτεθεί στο περίβλημα του ηλεκτρικού εργαλείου και στον διακόπτη ενεργοποίησης/απενεργοποίησης σκόνη που εμπεριέχει γύψο και σε συνδυασμό με την υγρασία του αέρα να σκληρύνει. Αυτό μπορεί να οδηγήσει σε δυσλειτουργία του μηχανισμού του διακόπτη
- **Περιμένετε, μέχρι το ηλεκτρικό εργαλείο να ακινητοποιηθεί εντελώς, προτού το εναποθέσετε.** Το εξάρτημα μπορεί να μαγκώσει και να οδηγήσει στην απώλεια του ελέγχου του ηλεκτρικού εργαλείου.
- **Χρησιμοποιείτε μόνο τις μπαταρίες που προορίζονται για αυτόν το σκοπό και μη χρησιμοποιείτε τροφοδοτικά για τη λειτουργία του ηλεκτρικού εργαλείου μπαταρίας. Μη χρησιμοποιείτε ξένους φορτιστές, για τη φόρτιση των μπαταριών.** Η χρήση μη εγκεκριμένων από τον κατασκευαστή εξαρτημάτων, μπορεί να οδηγήσει σε ηλεκτροπληξία και/ή σοβαρά ατυχήματα.
- **Μη χρησιμοποιείτε το ηλεκτρικό εργαλείο σε περίπτωση βροχής ή σε υγρό περιβάλλον.** Υγρασία στο ηλεκτρικό εργαλείο μπορεί να οδηγήσει σε βραχυκύκλωμα και πυρκαγιά.

2.3 Επεξεργασία μετάλλου

Κατά την επεξεργασία μετάλλου, για λόγους ασφαλείας, πρέπει να λαμβάνονται τα ακόλουθα μέτρα:

- Συνδέστε το εργαλείο σε μία κατάλληλη συσκευή αναρρόφησης.
- Καθαρίζετε τακτικά το εργαλείο ξεφυσώντας το, από την επικάθηση σκόνης στο περίβλημα του κινητήρα.

Φοράτε προστατευτικά γυαλιά!

2.4 Τιμές εκπομπής

Οι εξακριβωμένες κατά EN 62841 τιμές ανέρχονται κανονικά:

Στάθμη ηχητικής πίεσης	L_{PA} = 84 dB(A)
Στάθμη ηχητικής ισχύος	L_{WA} = 92 dB(A)
Μέγιστη στάθμη ηχητικής πίεσης	L_pC_{peak} = 95 dB(C)
Ανασφάλεια	K = 3 dB

ΠΡΟΣΟΧΗ

Οι εκπομπές θορύβου κατά την εργασία με το ηλεκτρικό εργαλείο μπορούν να οδηγήσουν σε βλάβες της ακοής.

► Χρησιμοποιείτε μια προστασία ακοής (ωτασπίδες).

Η τιμή εκπομπής κραδασμών a_h (διανυσματικό άθροισμα τριών κατευθύνσεων) και η ανασφάλεια K προσδιορίζονται σύμφωνα με το EN 62841:

Ταξινόμηση των εξαρτημάτων Festool σύμφωνα με την κατηγορία δόνησης. Την καταμερισμένη κατηγορία δόνησης VK για το εκάστοτε εξάρτημα θα τη βρείτε στον πίνακα στην εικόνα [13]

Οι αναφερόμενες τιμές εκπομπής (κραδασμός, θόρυβος)

- χρησιμεύουν για τη σύγκριση εργαλείων,
- είναι επίσης κατάλληλες για μια προσωρινή εκτίμηση της επιβάρυνσης των κραδασμών και του θορύβου κατά τη χρήση,
- εκπροσωπούν τις κύριες εφαρμογές του ηλεκτρικού εργαλείου.

ΠΡΟΣΟΧΗ

Οι τιμές εκπομπής μπορεί να αποκλίνουν από τις αναφερόμενες τιμές. Αυτό εξαρτάται από τη χρήση του εργαλείου και το είδος του επεξεργαζόμενου κομματιού.

► Αξιολογήστε την πραγματική καταπόνηση κατά τη διάρκεια του συνολικού κύκλου λειτουργίας.
► Καθορίστε ανάλογα με την πραγματική καταπόνηση κατάλληλα μέτρα ασφαλείας.

3 Ενδεδειγμένη χρήση

Οδηγούμενος με το χέρι ταλαντωτής μπαταρίας που προορίζεται για

- Κοπή ξύλου, συνθετικού υλικού, συνθετικού υλικού ενισχυμένου με ίνες υάλου (GFK), γυψοσανίδας και λαμαρινών (μέγ. 1 mm),
- Διάνοιξη αρμών πλακιδίων και αφαίρεση στόκου τζαμιών παραθύρων,
- ξύσιμο υπολειμμάτων μοκετών καθώς και το κόψιμο ελαστικών υλικών στεγανοποίησης,
- σε ένα περιβάλλον προστατευόμενο από τις καιρικές συνθήκες,
- με τα προσφερόμενα από τη Festool εξαρτήματα.
- για τη χρήση με τις μπαταρίες Festool της σειράς BP ίδιας κατηγορίας τάσης.

Δεν προορίζεται για την αφαίρεση των τζαμιών σε επιβατικά αυτοκίνητα, φορτηγά αυτοκίνητα και λεωφορεία καθώς και για την επιδιόρθωση αρμών μπετού.

Σε περίπτωση μη ενδεδειγμένης χρήσης ευθύνεται ο χρήστης.

4 Τεχνικά στοιχεία

Ταλαντωτής μπαταρίας	OSC 18
Τάση κινητήρα	18 V ⎓
Αριθμός στροφών	10.000 - 19.500 στροφές/λεπτό
Γωνία παλινδρόμησης	2 x 2,0°
Υποδοχή εξαρτήματος	StarlockMax
Συμβατή με	StarlockMax/ StarlockPlus/Starlock
Συμβατό με μπαταρίες της σειράς	BP 18
Βάρος χωρίς μπαταρία	1,1 kg

5 Στοιχεία εργαλείου

[1-1] Μοχλός σύσφιγξης για την αλλαγή εξαρτήματος
[1-2] Διακόπτης ενεργοποίησης/απενεργοποίησης
[1-3] Επιφάνεια λαβής
[1-4] Ανοίγματα αέρα ψύξης
[1-5] Ένδειξη χωρητικότητας
[1-6] Πλήκτρο ένδειξης χωρητικότητας στην μπαταρία
[1-7] Πλήκτρο για το λύσιμο της μπαταρίας
[1-8] Μπαταρία
[1-9] Ρύθμιση του αριθμού των στροφών
[1-10] Εξάρτημα
[1-11] Προσαρμογέας*
[1-12] Οδηγός βάθους με πέδιλο ολίσθησης*
[1-13] Περιστρεφόμενος οδηγός βάθους*
[1-14] Διάταξη αναρρόφησης*
[1-15] Βοηθητική βάση*

* Μερικά εικονιζόμενα ή περιγραφόμενα εξαρτήματα δεν ανήκουν στα υλικά παράδοσης.

Οι αναφερόμενες εικόνες βρίσκονται στην αρχή των οδηγιών λειτουργίας.

6 Θέση σε λειτουργία

6.1 Ενεργοποίηση/απενεργοποίηση

Ο διακόπτης **[1-2]** χρησιμεύει ως διακόπτης ενεργοποίησης/απενεργοποίησης (I = ON, 0 = OFF).

ⓘ Όταν η μπαταρία είναι άδεια, σε περίπτωση διακοπής του ρεύματος ή όταν τραβηχτεί το φις από την πρίζα, θέστε αμέσως τον διακόπτη ενεργοποίησης/απενεργοποίησης στη θέση OFF. Αυτό εμποδίζει μια ανεξέλεγκτη επανεκκίνηση.

7 Μπαταρία

Πριν την τοποθέτηση της μπαταρίας ελέγξτε την καθαριότητα της διεπαφής της μπαταρίας. Μια ρύπανση της διεπαφής της μπαταρίας μπορεί να εμποδίζει τη σωστή επαφή και να οδηγήσει σε ζημιές στις επαφές.

Μια χαλασμένη επαφή μπορεί να οδηγήσει σε υπερθέρμανση και ζημιά του εργαλείου.

[2b] Αφαιρέστε την μπαταρία.
[2a] click Τοποθετήστε την μπαταρία μέχρι να ασφαλίσει.

ⓘ Περαιτέρω πληροφορίες για το φορτιστή και την μπαταρία θα βρείτε στις οδηγίες λειτουργίας του φορτιστή και της μπαταρίας.

8 Ρυθμίσεις

ΠΡΟΕΙΔΟΠΟΙΗΣΗ

Κίνδυνος τραυματισμού

► Πριν από κάθε εργασία στο ηλεκτρικό εργαλείο αφαιρέστε την μπαταρία από το ηλεκτρικό εργαλείο.

8.1 Ρύθμιση του αριθμού των στροφών

Ο αριθμός των στροφών μπορεί να ρυθμιστεί με τον δίσκο ρύθμισης συνεχώς στην περιοχή του αριθμού στροφών (βλέπε στο κεφάλαιο Τεχνικά στοιχεία). Έτσι μπορείτε να προσαρμόσετε την ταχύτητα ιδανικά στο εκάστοτε υλικό. Προσέξτε γι΄ αυτό επίσης τα στοιχεία πάνω στα εξαρτήματα.

Όταν ένα εξάρτημα είναι κατάλληλο μόνο μέχρι έναν μέγιστο αριθμό στροφών, τότε ο μέγιστος αριθμός στροφών **[14-1]** είναι μαρκαρισμένος πάνω στο εξάρτημα (βλέπε εικόνα **[14]**).

8.2 Αλλαγή εξαρτήματος

ΠΡΟΣΟΧΗ

Καυτό και κοφτερό εξάρτημα

Κίνδυνος τραυματισμού

- ► Μη χρησιμοποιείτε φθαρμένα και ελαττωματικά εξαρτήματα!
- ► Φοράτε προστατευτικά γάντια.
- ► Αφαιρέστε προσεκτικά την προστατευτική ρητίνη από την κόψη των νέων εξαρτημάτων!

ΠΡΟΣΟΧΗ

Κίνδυνος τραυματισμού και αρνητικές επιπτώσεις στην υγεία λόγω χρήσης εξαρτημάτων, που δεν προβλέπονται και δε συνιστώνται από τη Festool.

Ζημιά του εργαλείου λόγω πρόσθετης καταπόνησης από κραδασμούς

- ► Χρησιμοποιείτε μόνο γνήσια εξαρτήματα Festool.

ΠΡΟΣΟΧΗ

Κίνδυνος σύνθλιψης για χέρια και δάκτυλα

Όταν ενεργοποιείτε το ηλεκτρικό εργαλείο με ανοιχτό μοχλό σύσφιγξης, κλείνει ο μοχλός σύσφιγξης με τη δύναμη ελατηρίου. Οι ανοιχτοί σιαγόνες σύσφιγξης βρίσκονται υπό την τάση ελατηρίου.

- ► Μην ενεργοποιείτε το ηλεκτρικό εργαλείο ποτέ με ανοιχτό μοχλό σύσφιγξης.
- ► Μην πιάνετε ποτέ μέσα στην περιοχή των σιαγόνων σύσφιγξης.

Αφαίρεση εξαρτήματος [3a]

- ► Ανοίξτε τον μοχλό σύσφιγξης **[3-1]**.
- ☑ Το εξάρτημα πέφτει προς τα κάτω.
- ► Κλείστε τον μοχλό σύσφιγξης μέχρι να ασφαλίσει.

ⓘ Όταν το ηλεκτρικό εργαλείο ενεργοποιηθεί χωρίς εξάρτημα, μπορεί αυτό να οδηγήσει σε άνοιγμα των σιαγόνων σύσφιγξης **[3-2]**. Αυτό δημιουργεί έναν κρότο.

Τοποθέτηση εξαρτήματος [3b]

Σε περίπτωση που οι σιαγόνες σύσφιγξης **[3-2]** είναι ανοιχτοί, ανοίξτε τότε μία φορά τον μοχλό σύσφιγξης **[3-1]** και κλείστε τον ξανά.

- ► Κλείστε τον μοχλό σύσφιγξης μέχρι να ασφαλίσει.
- ► Πιέστε το εργαλείο μέχρι να ασφαλίσει πάνω στο εξάρτημα.

ⓘ Το εξάρτημα μπορεί να μετατοπιστεί σε βήματα των 30° και μπορεί να στερεωθεί στην ευνοϊκότερη θέση εργασίας.

ⓘ Ο προφυλακτήρας επαφής στη πριονόλαμα μετά από φθορά μπορεί να περιστραφεί, βλέπε εικόνα **[4]**

9 Εργασία με το εργαλείο

Προσέξτε τις ακόλουθες υποδείξεις:

- Οδηγείτε το ηλεκτρικό εργαλείο μόνο σε ενεργοποιημένη κατάσταση προς το επεξεργαζόμενο κομμάτι.
- Μια ένδειξη για φθαρμένο μαχαίρι είναι η αισθητά αυξημένη απαραίτητη δύναμη προώθησης με ταυτόχρονη μικρή πρόοδο εργασίας.
- **Κρατάτε το ηλεκτρικό εργαλείο για μια σίγουρη οδήγηση και με τα δύο χέρια από την επιφάνεια λαβής [1-3]. Μην καλύπτετε με το χέρι σας τα ανοίγματα του αέρα ψύξης [1-4].** Διαφορετικά υπάρχει κίνδυνος, να υπερθερμανθεί το εργαλείο.
- Μην κρατάτε το ηλεκτρικό εργαλείο από την μπαταρία.
- Στερεώνετε το επεξεργαζόμενο κομμάτι πάντοτε έτσι, ώστε να μην μπορεί να κινηθεί κατά την επεξεργασία.

10 Ακουστικά προειδοποιητικά σήματα

Εάν το ηλεκτρικό εργαλείο απενεργοποιηθεί λόγω των ακόλουθων καταστάσεων λειτουργίας, ηχεί κατά την ενεργοποίηση ένα σήμα προειδοποίησης και το ηλεκτρικό εργαλείο απενεργοποιείται εκ νέου.

Η μπαταρία δε γίνεται αποδεχτή

- Τοποθετήστε το σωστό μοντέλο μπαταρίας.

Η μπαταρία είναι άδεια

- Αλλάξτε την μπαταρία.
- Φορτίστε την μπαταρία.

Η μπαταρία είναι ελαττωματική

- Αλλάξτε την μπαταρία.
- Ελέγξτε τη λειτουργικότητα σε περίπτωση κρύας μπαταρίας με τον φορτιστή.

Η μπαταρία υπερθερμαίνει

- Αφήστε την μπαταρία να κρυώσει.

Το ηλεκτρικό εργαλείο είναι υπερθερμασμένο

- Μετά την ψύξη το ηλεκτρικό εργαλείο μπορεί να τεθεί ξανά σε λειτουργία.

Το ηλεκτρικό εργαλείο έχει πάθει ζημιά

- Ελάτε σε επαφή με το συνεργείο σέρβις πελατών της Festool ή την αντιπροσωπία.

Το ηλεκτρικό εργαλείο παθαίνει εμπλοκή

- Αφαιρέστε το μπλοκάρισμα.

ⓘ Εάν το ηλεκτρικό εργαλείο απενεργοποιείται σε περίπτωση μιας εμπλοκής, δεν ηχεί κανένα σήμα προειδοποίησης.

11 Εξαρτήματα

ΠΡΟΕΙΔΟΠΟΙΗΣΗ

Κίνδυνος τραυματισμού

- ► Πριν από κάθε εργασία στο ηλεκτρικό εργαλείο αφαιρέστε την μπαταρία από το ηλεκτρικό εργαλείο.

Χρησιμοποιείτε μόνο γνήσια εξαρτήματα και γνήσια ανταλλακτικά της Festool. Με τη χρήση εξαρτημάτων μειωμένης ποιότητας και ξένης προέλευσης μπορεί να προκύψει αυξημένος κίνδυνος τραυματισμού και να εμφανιστούν σημαντικοί κραδασμοί, οι οποίοι ελαττώνουν την ποιότητα του αποτελέσματος της εργασίας και αυξάνουν τη φθορά του ηλεκτρικού εργαλείου.

Τους αριθμούς παραγγελίας για τα εξαρτήματα και τα εργαλεία θα τους βρείτε κάτω από **www.festool.com**.

11.1 Συναρμολόγηση προσαρμογέα [5]

Στον προσαρμογέα μπορεί να συναρμολογηθεί ένας οδηγός βάθους, μια διάταξη αναρρόφησης και μια βοηθητική βάση. Με το κουμπί ασφάλισης **[5-1]** μπορούν αυτά να μετατοπιστούν αντίστοιχα με το εξάρτημα σε βήματα των 30°.

11.2 Διάταξη αναρρόφησης [6]

- ► Συναρμολογήστε τον προσαρμογέα **[5]**.
- ► Τοποθετήστε τη διάταξη αναρρόφησης.
- ► Συνδέστε τον εύκαμπτο σωλήνα αναρρόφησης .

11.3 Οδηγός βάθους [7+8]

- ► Συναρμολογήστε τον προσαρμογέα **[5]**.
- ► Τοποθετήστε τον οδηγό βάθους - **[7a]** ή **[7b]**.
- ► Ασφαλίστε το βάθος κοπής με το μοχλό ρύθμισης **[8-1]**.

ⓘ Ανάλογα με το εξάρτημα επιλέξτε τον αντίστοιχο οδηγό βάθους και ενδεχομένως αντικαταστήστε τον:

	Στρογγυλά εξαρτήματα	Πέδιλο ολίσθησης **[8-2]**
	Μαχαίρι κοπής	Περιστρεφόμενος οδηγός βάθους **[8-3]**

11.4 Βοηθητική βάση [9+10+11+12]

ΠΡΟΕΙΔΟΠΟΙΗΣΗ

Κοφτερά εξαρτήματα

Συνθλίψεις και κοψίματα

- ► Ακουμπάτε τα δάκτυλα μόνο πάνω στις προβλεπόμενες επιφάνειες λαβής **[11-3]**.
- ► Χρησιμοποιείτε μόνο τις αναφερόμενες στην εικόνα **[11]**πριονόλαμες! Μη χρησιμοποιείτε κοντές πριονόλαμες!

ΠΡΟΕΙΔΟΠΟΙΗΣΗ

Κίνδυνος ατυχήματος, ηλεκτροπληξία

Εάν το εξάρτημα χτυπήσει πάνω σε ηλεκτροφόρους αγωγούς, μπορεί να τεθούν μεταλλικά μέρη του εργαλείου υπό τάση και να οδηγήσουν σε ηλεκτροπληξία.

- ► Κρατάτε το ηλεκτρικό εργαλείο από τις μονωμένες επιφάνειες λαβής, όταν εκτελείτε εργασίες, κατά τις οποίες το εξάρτημα μπορεί να συναντήσει καλυμμένους αγωγούς ρεύματος.

Χρήση βοηθητικής βάσης

- ► Συναρμολογήστε τον προσαρμογέα **[5]**.
- ► Τοποθετήστε τη βοηθητική βάση - **[9a]** ή **[9b]**.
- ► Τοποθετήστε το εξάρτημα πρώτα πάνω στον οδηγού του πριονόδισκου **[10-1]**, μετά σπρώξτε το μέχρι να ασφαλίσει μέσα στην υποδοχή **[10-2]**. Αυτό είναι απαραίτητο, για να ακουμπήσει το εξάρτημα σωστά στον οδηγό του πριονόδισκου.
- ► Ρυθμίστε το βάθος κοπής **[11-1]**.

Σφίγγετε πάντοτε τη ρύθμιση του βάθους κοπής **[11-1]**.

Επαναρρύθμιση οδηγού πριονόδισκου

Ελέγξτε πρώτα, εάν το εξάρτημα τοποθετήθηκε με τη σωστή σειρά (βλέπε εικόνα **[10]**). Εάν παρόλα αυτά ο πριονόδισκος δεν ακουμπά στον οδηγού του πριονόδισκου, τότε:

- ► Ρυθμίστε το βάθος κοπής **[11-1]** στο μέγιστο βάθος. Σφίξτε τη ρύθμιση του βάθους κοπής **[11-1]**.
- ► Λύστε τη βίδα **[12-1]** στον οδηγό του πριονόδισκου **[12-2]**.
- ► Οδηγήστε τον οδηγό του πριονόδισκου μέχρι τον πριονόδισκο.
- ► Σφίξτε τη βίδα **[12-1]** στον οδηγό του πριονόδισκου.

12 Συντήρηση και φροντίδα

ΠΡΟΕΙΔΟΠΟΙΗΣΗ

Κίνδυνος τραυματισμού, ηλεκτροπληξία

- ► Πριν από κάθε εργασία συντήρησης και φροντίδας αφαιρείτε πάντοτε την μπαταρία από το ηλεκτρικό εργαλείο.
- ► Αναθέστε την εκτέλεση όλων των εργασιών συντήρησης και επισκευής, που απαιτούν ένα άνοιγμα του περιβλήματος του κινητήρα, μόνο σε ένα εξουσιοδοτημένο συνεργείο εξυπηρέτησης πελατών.

Το σέρβις πελατών και οι επισκευές επιτρέπεται να εκτελούνται μόνο από τον κατασκευαστή ή τα εξουσιοδοτημένα συνεργεία σέρβις. Χρησιμοποιείτε μόνο **γνήσια ανταλλακτικά Festool**.

Περισσότερες πληροφορίες: **www.festool.com/service**

Για την εξασφάλιση της κυκλοφορίας του αέρα διατηρείτε πάντοτε τα ανοίγματα του αέρα ψύξης στο περίβλημα του κινητήρα ελεύθερα και καθαρά.

Διατηρείτε τις επαφές σύνδεσης στο ηλεκτρικό εργαλείο, στο φορτιστή και στην μπαταρία καθαρές.

Κατά την επεξεργασία υλικών που εμπεριέχουν γύψο μπορεί να εναποτεθεί σκόνη στο εσωτερικό του ηλεκτρικού εργαλείου και στον διακόπτη ενεργοποίησης/απενεργοποίησης και σε συνδυασμό με την υγρασία του αέρα να σκληρύνει. Αυτό μπορεί να οδηγήσει σε δυσλειτουργία του μηχανισμού του διακόπτη. Καθαρίζετε μετά από κάθε επεξεργασία τον εσωτερικό χώρο του ηλεκτρικού εργαλείου μέσω των ανοιγμάτων αερισμού και τον διακόπτη ενεργοποίησης/απενεργοποίησης με ξηρό πεπιεσμένο αέρα χωρίς πρόσμειξη λαδιού.

12.1 Υποδείξεις για τη βοηθητική βάση

Καθαρίζετε τους οδηγούς **[11-2]** και την επιφάνεια έδρασης από τυχόν επικάθηση σκόνης! Λαδώνετε ελαφρά τους οδηγούς τακτικά με λάδι χωρίς ρητίνες (π.χ. λάδι ραπτομηχανής).

13 Περιβάλλον

Μην πετάτε τις ηλεκτρικές συσκευές, τις παλιές μπαταρίες και τις επαναφορτιζόμενες μπαταρίες στα οικιακά απορρίμματα. Παραδώστε τις συσκευές, τα εξαρτήματα και τις συσκευασίες σε μια φιλική προς το περιβάλλον ανακύκλωση. Προσέξτε τους ισχύοντες εθνικούς κανονισμούς.

Πριν από την απόσυρση, διαχωρίστε τις παλιές μπαταρίες, τις επαναφορτιζόμενες μπαταρίες και τις λάμπες από την ηλεκτρική συσκευή, χωρίς να καταστραφούν. Επιστρέφετε τις χρησιμοποιημένες ή ελαττωματικές μπαταρίες και

συσσωρευτές μόνο αποφορτισμένες και ασφαλισμένες από τυχόν βραχυκύκλωμα (π.χ. μονώνοντας τους πόλους με αυτοκόλλητες ταινίες). Έτσι μπορούν να ανακυκλωθούν αποτελεσματικά.

Σύμφωνα με την Ευρωπαϊκή Οδηγία περί παλιών ηλεκτρικών και ηλεκτρονικών συσκευών και την εφαρμογή της στο εθνικό δίκαιο πρέπει οι μεταχειρισμένες ηλεκτρικές συσκευές να συλλέγονται ξεχωριστά και να προωθούνται σε μια φιλική προς το περιβάλλον ανακύκλωση.

Πληροφορίες για τα σημεία συλλογής μπορείτε να δείτε κάτω από **www.festool.com/environment**.

Πληροφορίες για κρίσιμα υλικά: www.festool.com/reach

14 Γενικές υποδείξεις

14.1 Bluetooth®

Το λεκτικό σήμα Bluetooth® και τα λογότυπα είναι καταχωρημένες μάρκες της Bluetooth SIG, Inc. και χρησιμοποιούνται από την TTS Tooltechnic Systems AG & Co. KG και εκ τούτου από την Festool υπό άδεια.

Eesti

Sisukord

1 Sümbolid....46
2 Ohutusnõuded....46
3 Sihipärane kasutamine....47
4 Tehnilised andmed....47
5 Seadme komponendid....47
6 Kasutuselevõtt....48
7 Aku....48
8 Sätted....48
9 Seadmega töötamine....48
10 Hoiatavad helisignaalid....48
11 Lisatarvikud....49
12 Hooldus ja remont....49
13 Keskkond....50
14 Üldised märkused....50

1 Sümbolid

Üldohu hoiatus

Ettevaatust: elektrilöök!

Lugege kasutusjuhendit, ohutusjuhiseid.

Kandke kaitseprille.

Kandke kuulmiskaitset.

Kandke hingamisteede kaitsevahendit!

Kandke kaitsekindaid.

Käte ja sõrmede muljuda saamise oht.

Ohuala! Hoidke käed eemal!

Akupaki paigaldamine

Avage akupakk

Ärge visake olmejäätmetesse.

ELi vastavusdeklaratsioon

Juhis, nõuanne

2 Ohutusnõuded

2.1 Üldised ohutusnõuded elektritööriistade kasutamisel

HOIATUS! Lugege läbi kõik ohutusnõuded ja juhised. Ohutusnõuete ja juhiste eiramine võib põhjustada elektrilöögi, tulekahju ja/või raskeid vigastusi.

Hoidke kõik ohutusjuhised ja märkused edasiseks kasutamiseks alles.

Juhinduge akupaki laadimisseadme kasutusjuhendist.

2.2 Masinapõhised ohutusjuhised

- **Hoidke seadet üksnes isoleeritud käepidemest, kui teete töid, mille puhul võib tarvik tabada varjatud elektrijuhtmeid.** Kokkupuude pingestatud juhtmega võib tööriista metalldetaile pingestada ja põhjustada elektrilööki.
- **Kinnitage toorik pitskruviga või mõnel muul sobival viisil stabiilse aluse külge.** Kui hoiate toorikut vaid käega või surute seda vastu oma keha, jääb see liikuvaks, mistõttu võite kaotada tooriku üle kontrolli.
- **Varjatud vee-, gaasi- või elektrijuhtmete tuvastamiseks kasutage sobivaid tuvastusseadmeid või tutvuge asjaomase projektdokumentatsiooniga.** Tarviku kokkupuude pingestatud elektrijuhtmega võib põhjustada tulekahju ja elektrilöögi. Gaasijuhtme vigastamine võib viia plahvatuseni. Veejuhtme vigastamine põhjustab varalist kahju.
- **Töötamisel võib tekkida kahjulikku/mürgist tolmu (nt pliisisaldusega värvikihtide, mõningate puiduliikide ja metalli töötlemisel). Asbestisisaldusega materjale tohivad töödelda ainult vastava väljaõppega spetsialistid.** Kokkupuude tolmuga või selle sissehingamine võib olla ohtlik nii seadme kasutajale kui ka kõrvalseisjatele. Järgige riigis kehtivaid ohutuseeskirju.

  Kandke P2-respiraatorit.

- **Kandke sobivat isikukaitsevarustust:** kuulmiskaitsevahendeid, kaitseprille, tolmu tekitavatel töödel tolmumaski ja tarviku vahetamisel kaitsekindaid.
- **Hoidke elektritööriistast nii kindlalt ja tugevalt kinni, et te ei sattu kordagi kehaga vastu lõiketarvikuid, iseäranis ettevaatlik tuleb olla selliste tööde ajal, kus sellised tarvikud, nagu nt saekettad või lõiketerad, on suunatud käepideme poole.** Kokkupuude teravate lõikeketaste või servadega võib põhjustada vigastusi.
- **Pärast kipsisisaldusega materjalide kasutamist: Puhastage elektritööriista ja sisse-välja-lüliti ventilatsiooniavasid kuiva ja õlivaba suruõhuga.** Vastaval juhul võib kipsitolm elektritööriista ja sisse-välja-lüliti korpusesse ladestuda ja niiskusega segunedes tahkuda. See võib põhjustada lülitusmehhanismi tõrkeid.
- **Enne seadme käestpanekut oodake, kuni elektritööriist on lõplikult seiskunud.** Tarvik võib millegi taha takerduda ja kasutaja võib kaotada seetõttu seadme üle kontrolli.
- **Kasutage akutööriistade käitamiseks ainult selleks ettenähtud akusid, mitte aga võrguseadmeid. Ärge kasutage akukomplekti laadimiseks teiste tootjate laadijaid.** Tootja poolt mittelubatud tarvikute kasutamine võib põhjustada elektrilööki ja/või raskeid õnnetusi.
- **Ärge kasutage elektrilist tööriista vihma käes ja niisketes oludes.** Elektrilisse tööriista sattunud niiskus võib tekitada lühise ja tulekahju.

2.3 Metalli töötlemine

Metalli töötlemisel tuleb tööohutuse tagamiseks kasutada järgmisi meetmeid:

- Ühendada seade sobiva tolmuimejaga.
- Puhastada seadet regulaarselt mootori korpusesse kogunevast tolmust.

Kandke kaitseprille!

2.4 Heiteväärtus

Kooskõlas standardiga EN 62841 mõõdetud väärtused on üldjuhul:

helirõhutase	L_{PA} = 84 dB(A)
helivõimsustase	L_{WA} = 92 dB(A)
Helirõhu tipptase	L_pC_{peak} = 95 dB(C)
mõõtemääramatus	K = 3 dB

ETTEVAATUST

Elektrilise tööriistaga töötamisel tekkiv müra võib kahjustada kuulmist.

► Kasutage kuulmiskaitsevahendit.

Vibratsioonitase a_h (kolme telje vektorsumma) ja mõõtemääramatus K vastavalt EN 62841:

Festooli tarvikute jaotus vibratsiooniklasside järgi. Iga tarviku vibratsiooniklassi VK leiate joonisel toodud tabelist [13]

Toodud vibratsiooni- ja müraväärtused

- on mõeldud masinate võrdlemiseks,
- sobivad seadme kasutuse käigus tekkiva vibratsiooni ja müra esialgseks hindamiseks,
- esindavad elektrilise tööriista põhilistel rakendustel tekkivat vibratsiooni- ja müratase.

ETTEVAATUST

Vibratsiooni- ja müraväärtused võivad esitatud väärtustest erineda. See sõltub tööriista kasutusviisist ja töödeldava tooriku liigist.

► Hinnake tegelikku koormust kogu töötsükli kestel.
► Rakendage tegelikule koormusele vastavaid ohutusmeetmeid.

3 Sihipärane kasutamine

Käsijuhtimisega akuga võnguti on mõeldud

- Puidu, plasti, klaaskiudtugevdusega plasti (GFK), kipskartongi ja plekkide saagimiseks (max 1 mm),
- Plaadivuukide ja aknakiti eemaldamine
- Vaipkatte jääkide eemaldamiseks ning elastsete tihendite lõikamiseks,
- ilmastikukindlas keskkonnas,
- Festooli valikus olevaid tarvikuid ja lisaseadmeid.
- kasutamiseks koos sama pingeklassi ja seeria BP Festooli akupakkidega.

Ei ole mõeldud sõidu-, veoautode ja busside aknaklaaside eemaldamiseks ega betoonvuukide puhastamiseks.

Mittesihipärase kasutamise eest vastutab kasutaja.

4 Tehnilised andmed

Akutoitega ostsilleeriv multitööriist	OSC 18
mootoripinge	18 V ⎓
pöörete arv	10 000–19 500 min^{-1}
võnkenurk	2 x 2,0°
tarvikukinnitus	StarlockMax-ga
ühildub	StarlockMax/ StarlockPlus/ Starlock-ga
ühildub alltoodud tootmisseeria akupakkidega	BP 18
Kaal ilma akuta	1,1 kg

5 Seadme komponendid

[1-1] tarvikuvahetuse kinnitushoob
[1-2] sisse-välja-lüliti
[1-3] käepide
[1-4] ventilatsiooniavad
[1-5] mahtuvusnäidik
[1-6] mahtuvusnäidiku nupp akupakil
[1-7] akupaki avamisnupp
[1-8] akupakk

[1-9]	pöörete arvu reguleerimine
[1-10]	tarvik
[1-11]	adapter*
[1-12]	liugtallaga sügavuspiirik*
[1-13]	pööratav sügavuspiirik*
[1-14]	imiseade*
[1-15]	kinnitusabi*

* Kõik joonisel kujutatud või kirjeldatud tarvikud ei kuulu tarnekomplekti.

Esitatud joonised leiate kasutusjuhendi algusest.

6 Kasutuselevõtt

6.1 Sisse-/väljalülitamine

Lüliti **[1-2]** on sisse--välja-lüliti (I = SISSE, 0 = VÄLJA).

ⓘ Kui akupakk on tühi, kui esineb elektrikatkestus või toitepistik on välja tõmmatud, tuleb sisse-välja-lüliti viia kohe välja-asendisse. See välistab seadme tahtmatut taaskäivitumist.

7 Aku

Kontrollige enne aku paigaldamist akuklemmide puhtust. Määrdunud akuklemmid võivad ühendust takistada ja kontaktid võivad kahjustuda.

Defektse ühenduse tõttu võib seade üle kuumeneda ja kahjustuda.

[2b]		Eemaldage aku.
[2a]	click	Pange aku sisse tagasi ja fikseerige.

ⓘ Lisateavet aku ja laadija kohta leiate aku ja laadija kasutusjuhenditest.

8 Sätted

HOIATUS

Vigastusoht

► Eemaldage elektritööriistalt akukomplekt enne, kui asute masinal mistahes töid tegema.

8.1 Pöörete arvu reguleerimine

Pöörete arvu saab reguleerida seaderattast pöörete vahemikus (vt ptk "Tehnilised andmed") astmeteta. See võimaldab lõikekiirust ja töödeldavat materjali omavahel optimaalselt sobitada. Lähtuge tarvikul toodud andmetest.

Kui tarvik on ettenähtud kasutamiseks ainult teatud kindla max pöörete arvuga, siis on max pöörete arv **[14-1]** märgitud tarviku peale (vt joonist **[14]**).

8.2 Tarviku vahetamine

ETTEVAATUST

Kuum ja terav tarvik

Vigastustoht

► Ärge kasutage nürisid või katkiseid tarvikuid.
► Kandke kaitsekindaid.
► Eemaldage kaitsevaha uute tarvikute teralt ettevaatlikult!

ETTEVAATUST

Kui kasutate tarvikuid, mida Festool pole heaks kiitnud ega soovitanud, püsib vigastus- ja tervisekahjustusoht.

Täiendav vibratsioon kahjustab seadet

► Kasutage üksnes Festooli originaaltarvikuid.

ETTEVAATUST

Käte ja sõrmede muljumisoht

Kui lülitate tööriista sisse avatud kinnitushoovaga, siis kinnitushoob sulgub vedrujõu toimel. Avatud kinnitustõmmitsad on vedrupinge all.

► Elektritööriista ei tohi kunagi sisse lülitada, kui kinnitushoob on avatud.
► Ärge viige käsi kunagi kinnitustõmmitsate alasse.

Eemaldage tarvikud [3a]

► Avage kinnitushoob **[3-1]**.
☑ Tarvik kukub alla.
► Sulgege kinnitushoob, kuni see lukustub.

ⓘ Kui tööriist ilma tarvikuta sisse lülitada, võib see põhjustada kinnitustõmmitsate **[3-2]** avanemist. Viimane tekitab plaksuvat heli.

Kinnitustarvikute paigaldamine [3b]

Kui kinnitustõmmitsad **[3-2]** on avatud, siis tuleb kinnitushoob **[3-1]** korraks avada ja uuesti sulgeda.

► Veenduge kinnitushoova sulgemisel, et see riivistub.
► Suruge tarvikule, kuni see lukustub.

ⓘ Tarvikut saab 30°-sammuga reguleerida ja kõige soodsamasse tööasendisse viia.

ⓘ Saelehe puutekaitset saab kulumise korral pöörata, vt joonist **[4]**

9 Seadmega töötamine

Pidage kinni järgmistest juhistest:

– Viige tööriist tooriku vastu üksnes siis, kui seade on sisse lülitatud.
– Kulunud ketastest annab märku madal tööjõudlus ja vajadus rakendada etteandel tunduvalt suuremat jõudu.
– **Elektritööriista ohutuks juhtimiseks hoidke mõlema käega haardepindadest [1-3]. Ärge katke ventilatsiooniavasid käega kinni [1-4].** See võib tingida seadme ülekuumenemist.
– Ärge hoidke elektritööriistu akupaki juures.
– Kinnitage toorik alati nii, et see töötamise ajal paigast ei nihkuks.

10 Hoiatavad helisignaalid

Kui seade lülitub alltoodud režiimiolekute tõttu välja, kõlab sisselülitusel hoiatussignaal ja elektritööriist lülitub uuesti välja.

Ebasobiv akupakk

– Sisestage õige akupakk.

Akupakk on tühi

– Vahetage akupakk.

– Laadige akupakk täis.

Akupakk on vigane

– Vahetage akupakk.
– Kontrollige jahtunud akupaki töökorda laadijaga.

Akupakk on ülekuumenenud

– Laske akupakil jahtuda.

Elektritööriist on ülekuumenenud

– Pärast jahtumist saab tööriista uuesti kasutama hakata.

Elektritööriist on vigane

– Võtke ühendust Festooli klienditeenindustöökoja või edasimüüjaga.

Elektritööriist on blokeerunud

– Eemaldage blokeering.

ⓘ Kui elektritööriist lülitub blokeeringu tõttu välja, siis hoiatussignaali ei järgne.

11 Lisatarvikud

HOIATUS

Vigastusoht

► Eemaldage elektritööriistalt akukomplekt enne, kui asute masinal mistahes töid tegema.

Kasutage üksnes Festooli originaaltööriistu ja -tarvikuid. Madala kvaliteediga või võõrtarvikute kasutamisega suureneb vigastusoht ja kaasneb suur viskumine, mis omakorda vähendab töö kvaliteeti ja suurendab tööriista kulumist.

Tarvikute ja tööriistade tellimisnumbrid leiate **www.festool.ee**.

11.1 Adapteri paigaldamine [5]

Adapteri külge on võimalik monteerida sügavuspiirikut, imiseadet ja kinnitusabi. Neid saab reguleerida lukustusnupust **[5-1]** vastavalt tarvikule 30°-sammuga.

11.2 Imiseade [6]

► Paigaldage adapter **[5]**.
► Kinnitage imiseade peale.
► Ühendage imivoolik.

11.3 Sügavuspiirik [7+8]

► Paigaldage adapter **[5]**.
► Sügavuspiiriku paigaldamine - **[7a]** või **[7b]**.
► Fikseerige lõikesügavus seadehoovaga **[8-1]**.

ⓘ Valige tarvikule vastav sügavuspiirik ja vahetage see vajadusel välja:

	ümarad tarvikud	liugtald **[8-2]**
	lõiketera	keeratav sügavuspiirik **[8-3]**

11.4 Abidetail [9+10+11+12]

HOIATUS

Teravad tarvikud

Muljumised ja lõikehaavad

► Asetage sõrmed ainult selleks ettenähtud haardepindadele **[11-3]**.
► Kasutage ainult joonisel **[11]**toodud saekettaid! Ärge kasutage lühikesi saekettaid!

HOIATUS

Õnnetusoht, elektrilöögioht

Kui tarvik sattub kokkupuutesse pingestatud juhtmetega, võivad metallist seadmeosad samuti pingestuda ja põhjustada elektrilööki.

► Hoidke seadet üksnes isoleeritud käepidemest, kui teete töid, mille puhul võib tarvik tabada varjatud elektrijuhtmeid.

Abidetaili kasutamine

► Paigaldage adapter **[5]**.
► Paigaldage abidetail - **[9a]** või **[9b]**.
► Asetage tarvik esmalt saeketta juhikule **[10-1]**, seejärel avaldage sellele survet seni, kuni see fikseerub kinnitusse **[10-2]**. See on vajalik, et tarvik oleks korrektselt vastu saeketta juhikut.
► Seadistage lõikesügavus **[11-1]**.

Keerake lõikesügavuse seadistushoob **[11-1]** alati kinni.

Saeketta juhiku järelseadistus

Esmalt kontrollige, kas tarvik on paigaldatud õiges järjekorras (vt joonis **[10]**). Kui saeketas ei ole ikkagi vastu saeketta juhikut, siis:

► Seadistage lõikesügavus **[11-1]** maksimaalsele sügavusele. Fikseerige lõikesügavuse seadistus **[11-1]**.
► Keerake kruvi **[12-1]** saeketta juhiku **[12-2]** küljest lahti.
► Viige saeketta juhik saekettani.
► Keerake kruvi **[12-1]** saeketta juhikul kinni.

12 Hooldus ja remont

HOIATUS

Vigastus- ja elektrilöögioht

► Enne hooldus- ja korrashoiutöid tuleb aku elektritööriistast alati välja võtta.
► Laske kõik hooldus- ja remonditööd, mille tarvis tuleb mootorikorpus avada, teha volitatud hooldustöökojas.

Hooldust ja remonti tohib teostada üksnes tootja või volitatud teenidustöökoda. Kasutage ainult **Festooli originaalvaruosi**.

Lisateave: **www.festool.ee/teenindus**

Õhuringluse tagamiseks hoidke mootorikorpuse ventilatsiooniavad alati vabad ja puhtad.

Hoidke elektriline tööriist, laadimisseade ja akupakk puhtad.

Kipsisisaldusega materalide töötlemisel võib tolm ladestuda elektritööriista sisemusse ja sisse-/välja-

lüliti ümber ning niiskudes kõveneda. Viimane võib põhjustada lülitusmehhanismi tõrkeid. Puhuge alati pärast iga tööd elektritööriista siseruum ja sisse-välja-lüliti ventilatsiooniavade kaudu kuiva ja õlivaba suruõhuga läbi.

12.1 Märkused kinnitusabi kohta

Juhikud **[11-2]** ja tugipind tuleb puhastada ladestunud tolmust! Puhastage juhikuid regulaarselt vaiguvaba õliga (nt õmblusmasinaõliga).

13 Keskkond

Ärge visake elektrilisi tööriistu, vanu patareisid ja akusid olmejäätmete hulka. Seadmed, lisavarustus ja pakendid tuleb keskkonnasäästlikult ringlusse võtta. Järgige kehtivaid riiklikke eeskirju.

Enne utiliseerimist võtke vanad patareid, akud ja lambid nii, et need ei läheks katki, tööriistast välja. Laadige vanad või defektsed patareid ja akud tühjaks ning andke lühise eest kaitstuna tagasi (isoleerige näiteks poolused teibiga). Nii saab need tõhusalt ringlusse võtta.

Vastavalt Euroopa Liidu direktiivile elektri- ja elektroonikaseadmete jäätmete kohta tuleb kasutusressursi ammendanud elektrilised tööriistad eraldi kokku koguda ja keskkonnasäästlikult ringlusse võtta.

Teave tagastamiskohtade kohta on leitav **www.festool.ee/recycling**.

Teave ohtlike ainete kohta: www.festool.ee/reach

14 Üldised märkused

14.1 Bluetooth®

Sõnamärk Bluetooth® ja logod on Bluetooth SIG, Inc. registreeritud kaubamärgid, mida TTS Tooltechnic Systems AG & Co. KG ja seega Festool kasutavad litsentsi alusel.

Suomi

Sisällys

1 Tunnukset....50
2 Turvallisuusohjeet....50
3 Määräystenmukainen käyttö....51
4 Tekniset tiedot....51
5 Laitteen osat....52
6 Käyttöönotto....52
7 Akku....52
8 Asetukset....52
9 Työskentely koneella....53
10 Varoitusäänimerkit....53
11 Lisävarusteet ja tarvikkeet....53
12 Huolto ja hoito....54
13 Ympäristö....54
14 Yleisiä ohjeita....54

1 Tunnukset

Varoitus yleisestä vaarasta

Sähköiskuvaara

Lue käyttöohjeet ja turvallisuusohjeet.

Käytä suojalaseja.

Käytä kuulosuojaimia.

Käytä hengityssuojainta.

Käytä työkäsineitä.

Sormien ja käsien puristumisvaara.

Vaarallinen alue! Pidä kädet etäällä!

Akun asennus

Akun irrotus

Älä hävitä kotitalousjätteiden mukana.

CE-vaatimustenmukaisuusmerkintä

Ohje, vihje

2 Turvallisuusohjeet

2.1 Sähkötyökaluja koskevat yleiset turvallisuusohjeet

VAROITUS! Lue kaikki turvallisuus- ja käyttöohjeet. Turvallisuusohjeiden ja käyttöohjeiden noudattamisen laiminlyönti voi aiheuttaa sähköiskun, tulipalon ja/tai vakavia vammoja.

Säilytä kaikki turvallisuusohjeet ja käyttöohjeet myöhempää tarvetta varten.

Noudata laturin ja akun käyttöohjetta.

2.2 Konekohtaiset turvallisuusohjeet

- **Pidä sähkötyökalusta kiinni vain sen eristetyistä kahvapinnoista, kun teet töitä, joissa käyttötarvike saattaa koskettaa piilossa olevia sähköjohtoja.** Kosketus jännitettä johtavaan johtoon voi tehdä myös metalliset koneenosat jännitteen alaisiksi ja aiheuttaa sähköiskun.
- **Kiinnitä työkappale puristimilla tai muilla apuvälineillä tukevalle alustalle.** Jos pidät työkappaleesta kiinni vain kädellä tai tuet sitä omaa kehoasi vasten, se ei pysy vakaasti paikallaan, jolloin on vaara menettää koneen hallinta.
- **Käytä soveltuvia rakenneilmaisimia piilossa olevien johtojen etsimiseen, tai kysy neuvoa paikalliselta energia-/vesijohtolaitokselta.** Sähkötyökalun kosketus jännitettä johtavaan johtoon voi aiheuttaa tulipalon ja sähköiskun. Kaasujohdon

vaurioituminen voi aiheuttaa räjähdyksen. Vesijohdon rikkoutuminen aiheuttaa esinevahinkoja.

- **Työstön yhteydessä saattaa syntyä terveydelle haitallista / myrkyllistä pölyä (esim. lyijypitoisten maalien, tiettyjen puulaatujen ja metallien yhteydessä). Asbestipitoisia materiaalilajeja saavat työstää vain asiantuntevat henkilöt.** Näiden pölylaatujen koskettaminen tai hengittäminen voi aiheuttaa vaaraa laitteen käyttäjälle tai lähellä oleville ihmisille. Noudata oman maasi voimassaolevia turvallisuusmääräyksiä.

Käytä terveytesi suojelemiseksi P2-hengityssuojainta.

-

  Käytä soveltuvia henkilönsuojaimia: kuulosuojaimia, suojalaseja, hengityssuojainta pölyisissä töissä sekä työkäsineitä teränvaihdossa.
- **Pidä sähkötyökalua niin tukevassa otteessa, ettei kehosi voi missään tapauksessa koskettaa käyttötarviketta, varsinkin kun työskentelet kädensijan suunnassa olevilla käyttötarvikkeilla, kuten sahanterillä tai leikkuuterillä.** Terävien terien tai reunojen koskettaminen voi aiheuttaa vammoja.
- **Kipsipitoisten materiaalien työstön jälkeen: Puhdista sähkötyökalun ja käynnistys-/ sammutuskytkimen tuuletusaukot kuivalla ja öljyttömällä paineilmalla.** Muuten sähkötyökalun rungon sisään ja käynnistys-/sammutuskytkimeen voi kertyä kipsipitoista pölyä, joka kovettuu ilmankosteuden vaikutuksesta. Tämä saattaa johtaa kytkentämekanismin häiriöihin
- **Odota, kunnes sähkötyökalu on pysähtynyt kokonaan, ennen kuin laitat koneen syrjään.** Muuten käyttötarvike voi pureutua alustan pintaan ja aiheuttaa sähkötyökalun hallinnan menettämisen.
- **Käytä akkukäyttöistä sähkötyökalua vain asiaankuuluvien akkujen kanssa, ei verkkolaitteiden kanssa. Älä käytä muiden valmistajien latureita akkujen lataukseen.** Jos käytät muita kuin valmistajan suosittelemia lisätarvikkeita, tämä voi johtaa sähköiskuun ja/tai vakaviin tapaturmiin.
- **Älä käytä sähkötyökalua sateessa tai kosteassa ympäristössä.** Kosteus voi aiheuttaa sähkötyökalussa oikosulun tai tulipalon.

2.3 Metallintyöstö

Metallia työstettäessä on noudatettava turvallisuussyistä seuraavia varotoimenpiteitä:

- Kytke kone sopivaan imuriin.
- Poista moottorin rungon pölykertymät paineilmalla säännöllisin väliajoin.

Käytä suojalaseja!

2.4 Päästöarvot

EN 62841 mukaan määritetyt arvot ovat tyypillisesti:

Äänenpainetaso	L_{PA} = 84 dB(A)
Äänentehotaso	L_{WA} = 92 dB(A)
Äänenpaineen huipputaso	L_pC_{peak} = 95 dB(C)
Epävarmuus	K = 3 dB

HUOMIO

Sähkötyökalua käytettäessä syntyvä melu voi aiheuttaa kuulovaurioita.

► Käytä kuulosuojaimia.

Tärinäarvo a_h (kolmen suunnan vektorisumma) ja epävarmuus K standardin mukaan määritettynä EN 62841:

Festool-käyttötarvikkeiden luokitus tärinäluokkien mukaan. Katso kyseiselle käyttötarvikkeelle kohdennettu tärinäluokka (VK) taulukosta, joka on kuvassa [13]

Ilmoitetut päästöarvot (tärinä, melu)

- ovat koneiden keskinäiseen vertailuun,
- soveltuvat myös käytön yhteydessä syntyvän tärinä- ja melukuormituksen alustavaan arviointiin,
- edustavat sähkötyökalun pääasiallisia käyttösovelluksia.

HUOMIO

Päästöarvot saattavat poiketa ilmoitetuista arvoista. Ne riippuvat työkalun käyttötavasta ja työkappaleen laadusta.

► Arvioi todellinen rasitus koko käyttöjakson aikana.
► Määritä asianmukaiset turvatoimenpiteet todellisen rasituksen mukaan.

3 Määräystenmukainen käyttö

Manuaalisesti ohjattava akkumonitoimityökalu on tarkoitettu

- Puun, muovin, lasikuitumuovin, kipsikartongin ja peltilevyjen (maks. 1 mm) sahaus,
- Laattasaumojen ja ikkunakitin poistaminen,
- kokolattiajäänteiden kaavintaan sekä elastisten tiivisteiden leikkaamiseen,
- säältä suojatuissa tiloissa,
- Festoolin toimittamilla käyttötarvikkeilla ja lisävarusteilla.
- Festoolin saman jänniteluokan BP-mallisarjan akkujen kanssa käyttöön.

Ei tarkoitettu henkilöautojen, kuorma-autojen ja linja-autojen ikkunoiden irrotukseen eikä betonisaumojen saneeraukseen.

Laitteen käyttäjä vastaa määräystenvastaisesta käytöstä aiheutuneista vahingoista.

4 Tekniset tiedot

Akkumonitoimityökalu	OSC 18
Moottorin jännite	18 V ⎓
Kierrosluku	10000 - 19500 min^{-1}
Värähtelykulma	2 x 2,0°

Akkumonitoimityökalu	OSC 18
Istukka	StarlockMax
Yhteensopiva järjestelmä	StarlockMax/ StarlockPlus/ Starlock
Yhteensopiva akkujen kanssa, jotka kuuluvat sarjaan	BP 18
Paino ilman akkua	1,1 kg

5 Laitteen osat

[1-1] Kiristysvipu käyttötarvikkeen vaihtoon
[1-2] Käynnistys-/sammutuskytkin
[1-3] Kädensija
[1-4] Jäähdytysilma-aukot
[1-5] Kapasiteettinäyttö
[1-6] Kapasiteettinäytön painike akussa
[1-7] Akun vapautuspainike
[1-8] Akku
[1-9] Kierrosluvun säätö
[1-10] Käyttötarvike
[1-11] Adapteri*
[1-12] Syvyysvaste ja liukukenkä*
[1-13] Käännettävä syvyysvaste*
[1-14] Imulaite*
[1-15] Pöytäteline*

* Kuvassa oleva tai tekstissä mainittu tarvike ei kuulu kaikilta osiltaan vakiovarustukseen.

Mainitut kuvat ovat käyttöoppaan alussa.

6 Käyttöönotto

6.1 Kytkeminen päälle / pois päältä

Kytkin **[1-2]** toimii työkalun käynnistyskytkimenä (I = PÄÄLLE, 0 = POIS PÄÄLTÄ).

ⓘ Siirrä käynnistys-/sammutuskytkin välittömästi pois päältä -asentoon, jos akku on tyhjä, virtakatkoksen yhteydessä tai jos sähköpistoke on vedetty irti pistorasiasta. Tämä estää moottorin tahattoman uudelleen käynnistymisen.

7 Akku

Tarkasta akkuliitännän puhtaus ennen akun asennusta. Likainen akkuliitäntä voi estää kunnollisen kosketuksen ja vioittaa koskettimia.

Viallinen kosketin voi johtaa laitteen ylikuumenemiseen ja vaurioitumiseen.

[2b] Irrota akku.

[2a] click Asenna akku niin, että se lukittuu paikalleen.

ⓘ Laturiin ja akkuun ja liittyviä lisätietoja löytyy laturin ja akun käyttöohjeista.

8 Asetukset

VAROITUS

Loukkaantumisvaara

► Irrota akku sähkötyökalusta ennen kaikkia sähkötyökaluun kohdistuvia töitä.

8.1 Kierrosluvun säätö

Kierroslukua voi säätää portaattomasti säätöpyörällä kierroslukualueen rajoissa (katso luku Tekniset tiedot). Siten voit säätää nopeuden optimaalisesti kullekin materiaalille sopivaksi. Noudata tässä yhteydessä myös käyttötarvikkeissa annettuja tietoja.

Jos käyttötarvike soveltuu käytettäväksi vain tiettyyn enimmäiskierroslukuun saakka, suurin salllittu kierrosluku **[14-1]** on merkitty käyttötarvikkeeseen (katso kuva **[14]**).

8.2 Käyttötarvikkeen vaihto

HUOMIO

Kuumentunut ja terävä terä

Loukkaantumisvaara

► Älä käytä tylsiä tai viallisia käyttötarvikkeita.
► Käytä työkäsineitä.
► Poista uusien sähkötyökalujen terissä oleva suojahartsi varovasti!

HUOMIO

Tapaturmien ja terveyshaittojen vaara, jos käytät sellaisia käyttötarvikkeita, joita Festool ei ole tarkoittanut tai suositellut kyseiseen tehtävään.

Koneen vaurioituminen normaalia suuremman tärinäkuormituksen takia

► Käytä vain alkuperäisiä Festool-käyttötarvikkeita.

HUOMIO

Käsien ja sormien puristumisvaara

Jos käynnistät sähkötyökalun kiristysvivun ollessa auki, kiristysvipu sulkeutuu jousivoimalla. Avattua kiinnitysistukkaa kuormittaa jousivoima.

► Älä missään tapauksessa käynnistä sähkötyökalua, kun kiristysvipu on auki.
► Älä missään tapauksessa kosketa kiinnitysistukan aluetta.

Käyttötarvikkeen irrotus [3a]

► Avaa kiristysvipu **[3-1]**.
☑ Käyttötarvike putoaa irti alasuuntaan.
► Sulje kiristysvipu, niin että se lukittuu paikalleen.

ⓘ Jos sähkötyökalu käynnistetään ilman käyttötarviketta, kiinnitysistukka **[3-2]** voi avautua. Tämä aiheuttaa pamahtavan äänen.

Käyttötarvikkeen asentaminen [3b]

Jos kiinnitysistukka **[3-2]** on auki, avaa siinä tapauksessa kiristysvipu **[3-1]** kerran ja sulje se tämän jälkeen.

► Sulje kiristysvipu, niin että se lukittuu paikalleen.

► Paina laite käyttötarvikkeeseen niin, että se lukittuu.

ⓘ Käyttötarvike on siirrettävissä 30° askelin ja voidaan kiinnittää sopivimpaan työskentelyasentoon.

ⓘ Kun terä on kulunut, sahanterän kosketussuoja on mahdollista kääntää, katso kuva **[4]**

9 Työskentely koneella

Noudata seuraavia ohjeita:

- Ohjaa sähkötyökalu työkappaletta vasten vain, kun moottori on käynnissä.
- Terä alkaa olla loppuunkulunut, kun koneen käyttö muuttuu huomattavasti raskaammaksi ja työstönopeus hidastuu voimakkaasti.
- **Pidä molemmilla käsillä kiinni sähkötyökalun kädensijasta [1-3], jotta voit ohjata konetta turvallisesti. Älä peitä kädelläsi jäähdytysilma-aukkoja [1-4].** Muuten kone voi ylikuumentua.
- Älä pidä sähkötyökalusta kiinni sen akun kohdalta.
- Kiinnitä työkappale aina niin, ettei se pääse liikkumaan työstön aikana.

10 Varoitusäänimerkit

Jos sähkötyökalu sammuu seuraavien käyttötilojen takia, käynnistyksen yhteydessä kuuluu varoitusääni ja sähkötyökalu kytkeytyy uudelleen pois toiminnasta.

Akkua ei hyväksytä

- Asenna oikea akkumalli.

Akku tyhjä

- Vaihda akku.
- Lataa akku.

Akku on viallinen

- Vaihda akku.
- Tarkasta akun jäähdyttyä sen toimintakyky latauslaitteella.

Akku on ylikuumentunut

- Anna akun jäähtyä.

Sähkötyökalu on ylikuumentunut

- Sähkötyökalun jäähdyttyä sen voi ottaa uudelleen käyttöön.

Sähkötyökalu on viallinen

- Ota yhteys Festool-huoltoon tai jälleenmyyjään.

Sähkötyökalu on jumittunut

- Poista jumittuma.

ⓘ Jos sähkötyökalu sammuu jumittuman takia, siitä ei ilmoiteta varoitusäänellä.

11 Lisävarusteet ja tarvikkeet

VAROITUS

Loukkaantumisvaara

► Irrota akku sähkötyökalusta ennen kaikkia sähkötyökaluun kohdistuvia töitä.

Käytä vain alkuperäisiä Festool-käyttötarvikkeita ja -lisävarusteita. Heikkolaatuisten käyttötarvikkeiden ja muiden valmistamien tarvikkeiden käyttö saattaa lisätä loukkaantumisvaaraa ja aiheuttaa voimakasta epätasapainoa, mikä huonontaa työtuloksen laatua ja lisää sähkötyökalun kulumista.

Lisätarvikkeiden ja työkalujen tilausnumerot löydät nettiosoitteesta **www.festool.fi**.

11.1 Adapterin asennus [5]

Adapteriin voi asentaa syvyysvasteen, imulaitteen ja pöytätelineen. Niitä voidaan siirtää lukitusnupilla **[5-1]** käyttötarviketta vastaavasti 30° askelin.

11.2 Imulaite [6]

► Asenna adapteri **[5]**.
► Asenna imulaite.
► Kytke imuletku paikalleen .

11.3 syvyysvaste [7+8]

► Asenna adapteri **[5]**.
► Aseta syvyysvaste paikalleen - **[7a]** tai **[7b]**.
► Lukitse leikkaussyvyys säätövivun **[8-1]** avulla.

ⓘ Valitse tai tarv. vaihda vastaava syvyysvaste kulloisenkin käyttötarvikkeen mukaan:

	Pyöreät käyttötarvikkeet	Liukukenkä **[8-2]**
	Leikkuuveitsi	Käännettävä syvyysvaste **[8-3]**

11.4 Pöytäteline [9+10+11+12]

VAROITUS

Terävät käyttötarvikkeet

Puristumisen ja leikkautumisen vaara

► Pidä sormia vain määritetyillä kädensijoilla **[11-3]**.
► Käytä vain kuvassa **[11]**ilmoitettuja sahanteriä! Älä käytä lyhyitä sahanteriä!

VAROITUS

Onnettomuusvaara, sähköisku

Jos käyttötarvike osuu jännitteiseen johtoon, laitteen metalliosat saattavat tulla jännitteisiksi ja johtaa sähköiskuun.

► Pidä sähkötyökalusta kiinni vain sen eristetyistä kahvapinnoista, kun teet töitä, joissa käyttötarvike saattaa koskettaa piilossa olevia sähköjohtoja.

Pöytätelineen käyttäminen

► Asenna adapteri **[5]**.
► Asenna pöytäteline paikalleen - **[9a]** tai **[9b]**.
► Aseta ensin käyttötarvike sahanterän ohjainta **[10-1]** vasten ja paina käyttötarvike pitimeensä **[10-2]**, kunnes se lukittuu paikalleen. Tämä on välttämätöntä, jotta saat käyttötarvikkeen oikein paikalleen sahanterän ohjainta vasten.
► Säädä sahaussyvyys **[11-1]**.

Kiristä aina sahaussyvyyden säädin **[11-1]**.

Sahanterän ohjauksen säätäminen

Tarkasta ensin, että käyttötarvike on asennettu oikeassa järjestyksessä (katso kuva **[10]**). Jos tästä huolimatta sahanterä ei ole sahanterän ohjainta vasten, menettele seuraavasti:

- ► Säädä sahaussyvyys **[11-1]** maksimisyvyydelle. Kiristä sahaussyvyyden säädin **[11-1]**.
- ► Avaa ruuvi **[12-1]** sahanterän ohjauksen **[12-2]** kohdalta.
- ► Ohjaa sahanterän ohjain sahanterään.
- ► Kiristä sahanterän ohjauksen ruuvi **[12-1]**.

12 Huolto ja hoito

VAROITUS

Loukkaantumisvaara, sähköiskuvaara

- ► Irrota aina akku sähkötyökalusta ennen kaikkia huolto- ja kunnossapitotöitä.
- ► Anna kaikki moottorin rungon avaamista edellyttävät huolto- ja korjaustyöt vain valtuutetun huoltokorjaamon tehtäväksi.

Huolto- ja korjaustyöt saa tehdä vain valmistaja tai valtuutetut huoltokorjaamot. Käytä vain **alkuperäisiä Festool-varaosia**.

Lisätietoja: **www.festool.fi/huolto**

Pidä tehokkaan ilmankierron varmistamiseksi moottorin rungon jäähdytysilmaraot aina esteettöminä ja puhtaina.

Pidä sähkötyökalun, latauslaitteen ja akun liitäntäkoskettimet puhtaina.

Kipsipitoisia materiaaleja työstettäessä sähkötyökalun sisään ja käynnistys-/sammutuskytkimeen voi kertyä pölykerros, joka kovettuu ilmankosteuden vaikutuksesta. Tämä saattaa haitata kytkentämekanismin toimintaa. Kun työ on saatu valmiiksi, puhalla kuivalla ja öljyttömällä paineilmalla sähkötyökalun sisäosa tuuletusaukkojen kautta ja käynnistys-/sammutuskytkin puhtaiksi.

12.1 Pöytätelineeseen liittyviä ohjeita

Puhdista ohjaimet **[11-2]** ja alustan pinta pölystä! Voitele ohjaimet ohuelti säännöllisin välein hartsittomalla öljyllä (esim. ompelukoneöljyllä).

13 Ympäristö

Älä heitä käytöstä poistettuja sähkölaitteita, paristoja tai akkuja kotitalousjätteiden joukkoon. Toimita käytöstä poistetut laitteet, tarvikkeet ja pakkaukset ympäristöystävälliseen kierrätykseen. Noudata voimassaolevia kansallisia määräyksiä.

Ennen sähkölaitteen hävittämistä irrota sen paristot, akut ja lamput mitään rikkomatta. Palauta loppuun käytetyt tai vialliset paristot ja akut keräyspisteeseen vain varaus purettuna ja oikosululta suojattuna (esimerkiksi eristämällä navat teipillä). Tämän ansiosta jätteet voidaan kierrättää tehokkaasti.

Käytöstä poistettuja sähkö- ja elektroniikkalaitteita koskevan eurooppalaisen direktiivin ja sitä vastaavan kansallisen lainsäädännön mukaan loppuun käytetyt sähkölaitteet täytyy kerätä erikseen talteen ja toimittaa ympäristöä säästävään kierrätykseen.

Keräyspisteitä koskevat tiedot voit katsoa nettiosoitteesta **www.festool.fi/recycling**.

Kriittisiä aineita koskevat tiedot: www.festool.fi/reach

14 Yleisiä ohjeita

14.1 Bluetooth®

Tavaramerkki Bluetooth® ja logot ovat rekisteröityjä tavaramerkkejä, jotka omistaa Bluetooth SIG, Inc. ja joita TTS Tooltechnic Systems AG & Co. KG ja Festool käyttävät lisenssillä.

Hrvatski

Kazalo

1 Simboli....54
2 Sigurnosne napomene....55
3 Namjenska uporaba....56
4 Tehnički podaci....56
5 Elementi stroja....56
6 Stavljanje u pogon....56
7 Akumulatorska baterija....56
8 Namještanje....56
9 Rad sa strojem....57
10 Zvučni signali upozorenja....57
11 Pribor....57
12 Održavanje i čišćenje....58
13 Okoliš....58
14 Opće napomene....58

1 Simboli

Opća opasnost

Opasnost od strujnog udara

Pročitajte upute za uporabu, sigurnosne napomene.

Nosite zaštitne naočale.

Nosite zaštitne slušalice.

Nosite zaštitu za dišne organe.

Nosite zaštitne rukavice.

Opasnost od prignječenja za prste i ruke.

Područje opasnosti! Ruke držati podalje!

Umetanje akumulatorske baterije

Odvajanje akumulatorske baterije

Ne bacati u kućni otpad.

CE oznaka sukladnosti

Savjet, napomena

2 Sigurnosne napomene

2.1 Opće sigurnosne napomene za električne alate

UPOZORENJE! Pročitajte sve sigurnosne napomene i upute. Propusti do kojih može doći uslijed nepridržavanja sigurnosnih napomena i uputa mogu uzrokovati električni udar, požar i/ili teške ozljede.

Čuvajte sve sigurnosne napomene i upute za buduće korištenje.

Pridržavajte se uputa za uporabu punjača i akumulatorske baterije.

2.2 Sigurnosne napomene specifične za stroj

- **Električni alat uhvatite za izolirane ručke kada izvodite radove kod kojih nastavak može pogoditi skrivene strujne vodove.** Kontakt s vodom pod naponom može staviti i metalne dijelove alata pod napon te dovesti do električnog udara.
- **Izradak pričvrstite na stabilnu podlogu i osigurajte stegama ili na neki drugi način.** Ako izradak držite samo rukom i tijelom, ostaje labilan što može dovesti do gubitka kontrole.
- **Upotrebljavajte prikladne detektore za otkrivanje skrivenih opskrbnih vodova ili konzultirajte lokalnog distributera električne energije.** Kontakt nastavka s vodom pod naponom može dovesti do požara i električnog udara. Oštećenje plinske cijevi može dovesti do eksplozije. Probijanje vodovodne cijevi uzrokuje materijalne štete.
- **Prilikom rada mogu nastati štetne/otrovne prašine (npr. premazi koji sadrže olovo, neke vrste drva i metala). Materijale, koji sadrži azbest, smiju obrađivati samo stručne osobe.** Dodirivanje ili udisanje ove prašine može predstavljati opasnost za korisnika ili za osobe koje se zadržavaju u blizini. Poštujte sigurnosne propise koji su na snazi u vašoj državi.

  Radi zaštite vašeg zdravlja nosite masku za zaštitu dišnih puteva kategorije P2.

-

  Nosite prikladnu osobnu zaštitnu opremu: zaštitne slušalice, zaštitne naočale, masku za zaštitu od prašine za radove kod kojih nastaje prašina, zaštitne rukavice kod zamjene alata.
- **Električni alat držite čvrsto tako da vaše tijelo nikada ne dođe u doticaj s nastavkom, posebno kod radova prilikom kojih su nastavci kao što su listovi pile ili rezni alati usmjereni prema području prihvata alata.** Dodirivanje oštrica ili oštrih rubova može uzrokovati ozljede.
- **Nakon obrade materijala koji sadrže gips: Očistite otvore za prozračivanje električnog alata i prekidača za uključivanje/isključivanjem suhim komprimiranim zrakom bez ulja.** U suprotnom se prašina, koja sadrži gips, može sakupljati u kućištu električnog alata i na prekidaču za uključivanje/ isključivanje te stvrdnuti u kombinaciji s vlagom u zrakom. To može štetiti uklopnom mehanizmu
- **Pričekajte da se električni alat zaustavi prije odlaganja.** Nastavak se može zaglaviti i dovesti do gubitka kontrole nad električnim alatom.
- **Koristite samo za to predviđene akumulatorske baterije, ali ne mrežne dijelove za rad akumulatorskog električnog alata. Ne koristite punjače drugih proizvođača za punjenje akumulatorskih baterija.** Korištenje pribora koji nije predvidio proizvođač može uzrokovati električni udar i/ili teške nezgode.
- **Električni alat ne upotrebljavajte na kiši ili u vlažnom području.** Vlaga u električnom alatu može uzrokovati kratki spoj i požar.

2.3 Obrada metala

Kod obrade metala radi sigurnosti se valja pridržavati sljedećih mjera:

- Stroj priključite na prikladan usisavač.
- Stroj redovito ispuhivanjem očistite od naslaga prašine u kućištu motora.

Nositi zaštitne naočale!

2.4 Vrijednosti emisije

Karakteristične vrijednosti, koje se utvrđuju sukladno EN 62841, iznose:

Razina zvučnog tlaka	L_{PA} = 84 dB(A)
Razina zvučne snage	L_{WA} = 92 dB(A)
Vršna razina zvučnog tlaka	L_pC_{peak} = 95 dB(C)
Nesigurnost	K = 3 dB

OPREZ

Emisije zvuka pri radu s električnim alatom mogu uzrokovati oštećenje sluha.

► Nosite zaštitne slušalice.

Vrijednost emisije vibracija a_h (vektorski zbroj tri pravca) i nesigurnost K utvrđena sukladno normi EN 62841:

Klasifikacija Festool nastavaka prema razredu vibracija. Pripadajući razred vibracija nastavka naći ćete u tablici na slici [13]

Navedene vrijednosti emisije (vibracije, buke)

- služe za usporedbu stroja,
- primjerene su i za privremenu procjenu opterećenja vibracijama i bukom pri uporabi,
- predstavljaju glavne primjene električnog alata.

OPREZ

Vrijednosti emisije mogu odstupati od navedenih vrijednosti. To ovisi o uporabi alata i vrsti obrađivanog izratka.

- ► Procijenite stvarno opterećenje tijekom čitavog radnog ciklusa.
- ► Ovisno o stvarnom opterećenju treba odrediti prikladne sigurnosne mjere.

3 Namjenska uporaba

Ručni vođeni akumulatorski višenamjenski alat je namijenjen za

- rezanje drva, plastike, plastike ojačane staklenim nitima (GFK), gipskartona i za rezanje limova (maks. 1 mm),
- odvajanje fuga pločica i kita za prozore,
- struganje ostataka tapisona te rezanje elastičnih brtvenih materijala,
- u okolini zaštićenoj od vremenskih utjecaja,
- samo s Festool nastavcima i priborom.
- za korištenje s Festool akumulatorskom baterijom serije BP istog razreda napona.

Nije namijenjen za uklanjanje prozorskih stakala osobnih motornih vozila, teretnih motornih vozila i autobusa te za sanaciju fuga u betonu.

U slučaju nenamjenske uporabe odgovornost snosi korisnik.

4 Tehnički podaci

Akumulatorski višenamjenski alat	OSC 18
Napon motora	18 V ⎓
Broj okretaja	10000 - 19500 min^{-1}
Oscilacijski kut	2 x 2,0°
Prihvat alata	StarlockMax
Kompatibilan sa	StarlockMax/ StarlockPlus/ Starlock
Kompatibilan s akumulatorskim baterijama serije	BP 18
Težina bez akumulatorske baterije	1,1 kg

5 Elementi stroja

[1-1] Stezna poluga za zamjenu alata
[1-2] Prekidač za uključivanje/isključivanje
[1-3] Ručka
[1-4] Otvori za hlađenje
[1-5] Indikator kapaciteta
[1-6] Tipka za prikaz kapaciteta na akumulatorskoj bateriji
[1-7] Tipka za odvajanje akumulatorske baterije
[1-8] Akumulatorska baterija
[1-9] Regulacija broja okretaja
[1-10] Nastavak
[1-11] Adapter*
[1-12] Graničnik dubine s kliznom papučom*
[1-13] Okretni graničnik dubine*
[1-14] Naprava za usisavanje*
[1-15] Pomagalo za centriranje*

* Prikazan ili opisan pribor djelomice ne pripada opsegu isporuke.

Navedene slike nalaze se u uputama za uporabu na njemačkom jeziku.

6 Stavljanje u pogon

6.1 Uključivanje/isključivanje

Prekidač **[1-2]** služi kao prekidač za uključivanje/ isključivanje (I = UKLJ, 0 = ISKLJ).

ⓘ Ako je akumulatorska baterija prazna, u slučaju nestanka struje ili ako se izvuče mrežni utikač, sklopku za uključivanje/isključivanje odmah stavite u položaj ISKLJ. Time se sprječava nekontrolirano ponovno pokretanje.

7 Akumulatorska baterija

Prije umetanja akumulatorske baterije provjerite je li čisto sučelje akumulatorske baterije. Onečišćenje sučelja akumulatorske baterije može onemogućiti pravilan kontakt i uzrokovati oštećenja na kontaktima.

Oštećeni kontakt može uzrokovati pregrijavanje i oštećenje alata.

[2b] Izvadite akumulatorsku bateriju.
[2a] click Umetnite akumulatorsku bateriju da se uglavi.

ⓘ Dodatne informacije o punjaču i akumulatorskoj bateriji možete pronaći u uputama za uporabu punjača i akumulatorske baterije.

8 Namještanje

UPOZORENJE

Opasnost od ozljede

- ► Prije svih radova na električnom alatu izvadite akumulatorsku bateriju iz električnog alata.

8.1 Regulacija broja okretaja

Broja okretaja može se kotačićem za namještanje kontinuirano namjestiti u području broja okretaja (vidi poglavlje Tehnički podaci). Time brzinu možete optimalno prilagoditi obrađivanom materijalu. Pritom vodite računa o podacima na nastavcima.

Ako je nastavak prikladan samo za maksimalni broj okretaja, onda je maksimalni broj okretaja **[14-1]** označen na nastavku (vidi sliku **[14]**).

8.2 Zamjena nastavka

OPREZ

Vruć i oštar alat

Opasnost od ozljede

- ► Ne koristite tupe i neispravne nastavke.
- ► Nosite zaštitne rukavice.
- ► Oprezno uklonite zaštitnu smolu s oštrice novog nastavka!

OPREZ

Opasnost od ozljeda i štetne posljedice po zdravlje zbog uporabe nastavaka koje nije predvidjela i preporučila tvrtka Festool.

Oštećenje stroja zbog dodatnog opterećenja vibracijama

► Upotrebljavajte samo originalne Festool nastavke.

OPREZ

Opasnost od prignječenja za ruke i prste

Ako električni alat uključite kada je stezna poluga otvorena, ona će se zatvoriti pod djelovanjem sile opruge. Otvorene stezne čeljusti su pod naprezanjem opruge.

► Nikada nemojte uključiti električni alat kada je stezna poluga otvorena.
► Nikada ne posežite u područje steznih čeljusti.

Skidanje nastavka [3a]

► Otvorite steznu polugu **[3-1]**.
☑ Nastavak će pasti prema dolje.
► Zatvorite steznu polugu dok se ne uglavi.

ⓘ Ako uključite električni alat bez nastavka, može doći do otvaranja steznih čeljusti **[3-2]**. To stvara zvuk pucketanja.

Umetanje nastavka [3b]

Ako su stezne čeljusti **[3-2]** otvorene, onda jednom otvorite steznu polugu **[3-1]** i ponovno zatvorite.

► Zatvorite steznu polugu dok se ne uglavi.
► Pritisnite alat na nastavak dok se ne uglavi.

ⓘ Nastavak se može pomicati u koracima od 30° i može se pričvrstiti u najpovoljnijem radnom položaju.

ⓘ Zaštita od dodira na listu pile može se zakrenuti nakon trošenja, vidi sl. **[4]**

9 Rad sa strojem

Pridržavajte se sljedećih napomena:

– Vodite električni alat samo u uključenom stanju prema izratku.
– Znak istrošenog noža je znatno povećana potrebna sila pomaka uz manje napredovanje radova.
– **Radi sigurnog vođenja električni alat čvrsto držite objema rukama za ručke [1-3]. Rukom ne zaklanjajte otvore za hlađenje [1-4].** U suprotnom postoji opasnost od pregrijavanja stroja.
– Električni alat ne držite na akumulatorskoj bateriji.
– Uvijek pričvrstite izradak tako da se ne može pomicati prilikom obrade.

10 Zvučni signali upozorenja

Ako se električni alat isključi zbog sljedećih radnih stanja, pri uključivanju se javlja zvučni signal upozorenja i električni alat se ponovno isključi.

Akumulatorska baterija nije prihvaćena

– Umetnite ispravni model akumulatorske baterije.

Akumulatorska baterija je prazna

– Zamijenite akumulatorsku bateriju.
– Napunite akumulatorsku bateriju.

Akumulatorska baterija je neispravna

– Zamijenite akumulatorsku bateriju.
– Provjerite funkciju akumulatorske baterije u ohlađenom stanju.

Akumulatorska baterija je pregrijana

– Ostavite akumulatorsku bateriju da se ohladi.

Električni alat je pregrijan

– Nakon hlađenja možete ponovno pokrenuti električni alat.

Električni alat je neispravan

– Kontaktirajte Festool servisnu radionicu ili trgovca.

Električni alat je blokiran

– Uklonite blokadu.

ⓘ Ako se električni alat isključi u slučaju blokade, ne javlja se zvučni signal upozorenja.

11 Pribor

UPOZORENJE

Opasnost od ozljede

► Prije svih radova na električnom alatu izvadite akumulatorsku bateriju iz električnog alata.

Koristite samo Festool originalne nastavke i originalni pribor. Uporabom nekvalitetnih nastavaka i pribora neke druge tvrtke može se povećati opasnost od zadobivanja ozljeda i do osjetnog poremećaja ravnoteže koja pogoršava kvalitetu radnih rezultata i povećava habanje električnog alata.

Kataloške brojeve za pribor i alate možete pronaći na **www.festool.com**.

11.1 Montaža adaptera [5]

Na adapter može montirati graničnik dubine, napravu za usisavanje i pomagalo za centriranje. Blokirnim gumbom **[5-1]** možete ih sukladno nastavku pomicati u koracima od 30°.

11.2 Naprava za usisavanje [6]

► Montirajte adapter **[5]**.
► Stavite napravu za usisavanje.
► Priključite usisno crijevo .

11.3 Graničnik dubine [7+8]

► Montirajte adapter **[5]**.
► Postavite graničnik dubine - **[7a]** ili **[7b]**.
► Dubinu rezanja uglavite polugom za namještanje **[8-1]**.

ⓘ Ovisno o nastavku odaberite i po potrebi zamijenite odgovarajući graničnik dubine:

okrugli nastavci klizna papuča **[8-2]**

rezač okretni graničnik dubine **[8-3]**

11.4 Pomagalo za centriranje [9+10+11+12]

UPOZORENJE

Oštri nastavci

Prignječenja i posjekotine

- Prste stavite samo na za to predviđene ručke **[11-3]** .
- Koristite samo one listove pile koji su navedeni na sl. **[11]**! Ne smiju se koristiti kratki listovi pile!

UPOZORENJE

Opasnost od nesreće, električni udar

Ako nastavak pogodi vodove pod naponom, kontakt može staviti metalne dijelove alata pod napon te dovesti do električnog udara.

- Električni alat uhvatite za izolirane ručke kada izvodite radove kod kojih nastavak može pogoditi skrivene strujne vodove.

Uporaba pomagala za centriranje

- Montirajte adapter **[5]**.
- Postavite pomagalo za centriranje - **[9a]** ili **[9b]**.
- Najprije postavite nastavak na vodilicu lista pile **[10-1]**, zatim pritisnite u prihvat **[10-2]** dok se ne uglavi. To je nužno kako bi nastavak ispravno mogao naleći na vodilicu lista pile.
- Namjestite dubinu rezanja **[11-1]**.

Uvijek pritegnite ručicu za namještanje dubine rezanja **[11-1]**.

Naknadno namještanje vodilice lista pile

Najprije provjerite je li nastavak umetnut ispravnim redoslijedom (vidi sliku **[10]**). Ako list pile ne naliježe na vodilicu lista pile, onda učinite sljedeće:

- Dubinu rezanja **[11-1]** namjestite na maksimalnu dubinu. Pritegnite ručicu za namještanje dubine rezanja **[11-1]**.
- Otpustite vijak **[12-1]** na vodilici lista pile **[12-2]**.
- Vodilicu lista pile vodite do lista pile.
- Pritegnite vijak **[12-1]** na vodilici lista pile.

12 Održavanje i čišćenje

UPOZORENJE

Opasnost od ozljeda, električni udar

- Prije svih radova servisiranja i održavanja uvijek izvadite akumulatorsku bateriju iz električnog alata.
- Sve radove servisiranja i popravljanja zbog kojih je potrebno otvoriti kućište motora smije obavljati samo ovlaštena servisna radionica.

Servis i popravak dopušten je samo kod proizvođača ili servisnih radionica. Koristite samo **Festool originalne rezervne dijelove**.

Više informacija: **www.festool.com/service**

Zbog osiguravanja protoka zraka potrebno je održavati prolaznost i čistoću ventilacijskih otvora na kućištu motora.

Održavajte čistoću priključnih kontakata na električnom alatu, punjaču i akumulatorskoj bateriji.

Pri obradi materijala, koji sadrže gips, može se sakupljati prašina u unutrašnjosti električnog alata i na prekidaču za uključivanje/isključivanje te stvrdnuti u kombinaciji s vlagom u zrakom. To može štetiti uklopnom mehanizmu. Nakon svake obrade ispušite unutrašnjost električnog alata kroz otvore za prozračivanje i prekidač za uključivanje/isključivanjem suhim komprimiranim zrakom bez ulja.

12.1 Napomene za pomagalo za centriranje

Vodilice **[11-2]** i površinu nalijeganja očistite od naslaga prašine! Redovito lagano nauljite vodilice uljem koje ne sadrži smolu (npr. ulje za šivaće strojeve).

13 Okoliš

Ne bacajte električne alate, rabljene baterije i akumulatorske baterije u kućni otpad. Alate, pribor i ambalažu treba reciklirati na ekološki prihvatljiv način. Poštujte važeće nacionalne propise.

Prije zbrinjavanja odvojite rabljene baterije, akumulatorske baterije i svjetiljke od električnog uređaja bez uništenja. Neupotrebljive ili neispravne rabljene baterije i akumulatorske baterije vratite samo u praznom stanju i zaštićene od kratkog spoja (npr. izoliranjem polova ljepljivim trakama). Na taj se način mogu učinkovito reciklirati.

Sukladno Europskoj Direktivi o starim električnim i elektroničkim uređajima i preuzimanju u nacionalno pravo moraju se istrošeni električni alati skupljati odvojeno i reciklirati na ekološki prihvatljiv način.

Informacije o sabirnim centrima možete pronaći na **www.festool.com/recycling**.

Informacije o kritičnim tvarima: www.festool.com/reach

14 Opće napomene

14.1 Bluetooth®

Bluetooth® slovni znak i logotipovi su registrirane trgovačke marke i vlasništvo Bluetooth SIG, Inc. Tvrtka TTS Tooltechnic Systems AG & Co. KG, a time i tvrtka Festool ima licenciju za svako korištenje ovog slovnog znaka.

Magyar

Tartalomjegyzék

1 Szimbólumok....59
2 Biztonsági előírások....59
3 Rendeltetésszerű használat....60
4 Műszaki adatok....60
5 A készülék részei....60
6 Üzembe helyezés....60
7 Akkuegység....61
8 Beállítások....61
9 Munkavégzés a géppel....61
10 Figyelmeztető hangjelzések....61
11 Tartozékok....62
12 Karbantartás és ápolás....62
13 Környezetvédelem....63
14 Általános tudnivalók....63

1 Szimbólumok

Általános veszélyekre vonatkozó figyelmeztetés

Figyelmeztetés az áramütés veszélyére

Olvassa el a használati utasítást, valamint a biztonsági előírásokat.

Viseljen védőszemüveget!

Viseljen fülvédőt!

Viseljen légzőmaszkot!

Viseljen védőkesztyűt!

Az ujjak és kezek becsípődésének veszélye.

Veszélyes terület! Ne nyúljon be kézzel!

Az akkuegység behelyezése

Az akku kioldása

Ne dobja ki háztartási szemétbe.

CE megfelelőségi jelölés

Megjegyzések, ötletek

2 Biztonsági előírások

2.1 Elektromos kéziszerszámokra vonatkozó általános biztonsági tudnivalók

VIGYÁZAT! Olvassa el az összes biztonsági előírást és utasítást.A biztonsági előírások és utasítások betartásának elmulasztása áramütéshez, tűzhöz és/vagy súlyos testi sérülésekhez vezethet.

Őrizze meg az összes biztonsági előírást és utasítást a későbbi felhasználhatóság érdekében.

Vegye figyelembe a töltőberendezés és az akkuegység üzemeltetési útmutatóját.

2.2 Gépre vonatkozó különleges biztonsági tudnivalók

- **Csak a szigetelt markolatnál fogva tartsa az elektromos szerszámot, ha olyan munkát végez, ahol a betétszerszám rejtett elektromos vezetékekbe ütközhet.** Ha a csavar feszültség alatt lévő vezetékkel érintkezik, akkor a készülék fém részei is feszültség alá kerülhetnek, ami elektromos áramütést okozhat.
- **Rögzítse és biztosítsa stabil aljzaton a munkadarabot szorítással, vagy más módon.** Ha a munkadarabot csak kézzel, vagy a testéhez szorítva tartja, az labilis marad, ezáltal elveszítheti fölötte az ellenőrzést.
- **A rejtett vezetékek megkereséséhez használjon megfelelő keresőeszközt, vagy lépjen kapcsolatba a helyi közüzemi hálózat üzemeltetőjével.** Ha a betétszerszám feszültséget vezető vezetékkel érintkezik, tűz keletkezhet, vagy áramütés történhet. A gázvezetékek megsértése robbanást okozhat. A vízvezetékek megsértése anyagi károkat okozhat.
- **Munka közben káros/mérgező por keletkezhet (pl. ólomtartalmú festék, néhány fafajta és fém megmunkálásakor). Azbeszttartalmú anyagokat csak hozzáértő személyeknek szabad megmunkálni.** Ezeknek a poroknak az érintése vagy belégzése veszélyeztetheti a kezelőt és a közelben tartózkodó személyeket. Vegye figyelembe az Ön országában érvényes biztonsági előírásokat.

  Egészsége érdekében viseljen P2-es légzőmaszkot.

-

  Viseljen megfelelő személyi védőfelszerelést: hallásvédőt, védőszemüveget, porképződéssel járó munkáknál porvédő maszkot és a szerszámcserénél védőkesztyűt.
- **Az elektromos szerszámot mindig fogja kellően szorosan ahhoz, hogy munkavégzés közben a testével soha ne érhessen hozzá az elérhető távolságban lévő betétszerszámokhoz (pl. fűrészlapokhoz vagy vágószerszámokhoz).** Az éles vágóélek vagy peremek megérintése sérülésekhez vezethet.
- **Gipsztartalmú anyagok megmunkálását követően: Tisztítsa ki az elektromos szerszám és a be-/kikapcsoló szellőzőnyílásait száraz és olajmentes sűrített levegővel.** Ellenkező esetben a gipsztartalmú por az elektromos szerszám házában és a be-/kikapcsoló gombban lerakódhat és a levegő nedvességtartalmával kikeményedhet. Ez a kapcsolómechanizmust hátrányosan befolyásolhatja
- **Várja meg, hogy az elektromos kéziszerszám teljesen megálljon, mielőtt letenné.** A betétszerszám beszorulhat, és emiatt elveszítheti az ellenőrzést az elektromos kéziszerszám felett.
- **Csak az erre rendeltetett akkuegységeket használja és ne használjon tápegységeket az akkumulátoros elektromos kéziszerszám üzemeltetéséhez. Az akkuegység töltéséhez ne használjon más gyártótól származó töltőberendezést.** A nem a gyártó által biztosított tartozékok használata esetén áramütés következhet be és/vagy súlyos baleset történhet.
- **Az elektromos szerszámot esőben és nedves környezetben ne használja.** A nedvesség az elektromos szerszámban rövidzárlatot okozhat, és a szerszám kigyulladhat.

2.3 Fémek megmunkálása

Fémek megmunkálásakor biztonsági okokból a következő előírásokat kell betartani:

- A gépet megfelelő elszívóberendezéshez kell csatlakoztatni.
- A gépet átfúvatással rendszeresen meg kell tisztítani a motorházban lerakódott portól.

Viseljen védőszemüveget!

2.4 Károsanyag-kibocsátási értékek

A(z) EN 62841 szerinti értékek általában a következők:

Hangnyomásszint	L_{PA} = 84 dB(A)
Hangteljesítményszint	L_{WA} = 92 dB(A)
Csúcshangnyomásszint	L_pC_{peak} = 95 dB(C)
Bizonytalanság	K = 3 dB

FIGYELMEZTETÉS!

Az elektromos kéziszerszámmal végzett munka során keletkező zajkibocsátás halláskárosodást okozhat.

► Használjon hallásvédőt!

Az a_h rezgéskibocsátási érték (három irány vektoriális összege) és a K bizonytalanság meghatározása az EN 62841 előírásainak megfelelően:

A Festool betétszerszámok besorolása rezgésosztályok szerint. Az adott betétszerszámhoz rendelt VK rezgésosztályt a(z) [13]. ábrán látható táblázatból tudhatja meg

A megadott kibocsátási értékek (rezgés, zaj)

- a gépek összehasonlítására szolgálnak,
- segítenek előzetesen megbecsülni, hogy mekkora lehet munkavégzés közben a vibráció- és zajterhelés,
- az elektromos szerszám elsődleges felhasználási területére jellemzőek.

FIGYELMEZTETÉS!

A gép kibocsátási értékei eltérhetnek a megadott értékektől. Ez a szerszám használatától és a megmunkált munkadarab típusától függ.

► Értékelje a teljes üzemi ciklus alatti tényleges terhelést.

► Határozza meg a megfelelő biztonsági intézkedéseket a tényleges terheléstől függően.

3 Rendeltetésszerű használat

Kézi vezetésű akkus oszcilláló kéziszerszám rendeltetésszerűen

- Fa, műanyag, üvegszál-erősítésű műanyag (GFK), gipszkarton fűrészeléséhez, ill. lemezek (max. 1 mm) fűrészeléséhez,
- Csempefugák és ablakgitt eltávolítása,
- szőnyegpadló-ragasztó maradványainak lekaparására, valamint rugalmas tömítőanyagok vágására
- használható időjárási behatásoknak ki nem tett területeken,
- a Festool által biztosított betétszerszámok és tartozékok alkalmazásával.
- az azonos feszültségosztályba tartozó BP gyártási sorozatba tartozó Festool akkumulátorok használatához.

Rendeltetésszerűen nem használható személy- és tehergépkocsik, valamint buszok szélvédőinek a kibontására, illetve betonfuga felújítására.

Nem rendeltetésszerű használat esetén a felelősséget a felhasználó viseli.

4 Műszaki adatok

Akkus oszcilláló kéziszerszám	OSC 18
Motorfeszültség	18 V ⎓
Fordulatszám	10000-19500 ford./perc
Lengési szög	2 x 2,0°
Szerszámbefogó	StarlockMax
kompatibilis a következőkkel	StarlockMax/ StarlockPlus/ Starlock
Kompatibilisek a sorozat akkuegységeivel	BP 18
Súly akkuegység nélkül	1,1 kg

5 A készülék részei

[1-1]	Rögzítőkar a szerszám rögzítésére
[1-2]	Be-/kikapcsoló gomb
[1-3]	Markolat
[1-4]	Hűtőnyílások
[1-5]	Töltéskijelző
[1-6]	Kapacitásjelző gomb az akkuegységen
[1-7]	Gomb az akkuegység kioldásához
[1-8]	Akkuegység
[1-9]	Fordulatszám-szabályozás
[1-10]	Betétszerszám
[1-11]	Adapter*
[1-12]	Mélységütköző vezetősaruval*
[1-13]	Elforgatható mélységütköző*
[1-14]	Elszívószerkezet*
[1-15]	Vezetőidom*

* Az ábrázolt és ismertetett tartozékok nem mindegyike található meg a szállítási csomagban.

A hivatkozott ábrákat a használati utasítás elején találja meg.

6 Üzembe helyezés

6.1 Be- és kikapcsolás

A kapcsoló **[1-2]** a készülék ki-/bekapcsolására szolgál (I = BE, 0 = KI).

ⓘ Ha az akkuegység lemerült, áramkimaradás esetén vagy ha a hálózati csatlakozót kihúzza, a be-/kikapcsolóval azonnal kapcsolja ki a szerszámot. Ezzel megakadályozhatja a véletlenszerű újraindítást.

7 Akkuegység

Az akkuegység behelyezése előtt ellenőrizze az akkumulátor csatlakozófelületének tisztaságát. Az akkumulátor csatlakozófelületének szennyezettsége megakadályozhatja a megfelelő érintkezést és az érintkezők károsodásához vezethet.

Az érintkezési hibák a készülék túlmelegedéséhez és károsodásához vezethetnek.

[2b] Vegye le az akkuegységet.

[2a] click Helyezze be az akkuegységet úgy, hogy az bereteszeljen.

ⓘ Az akkuegységről és a töltőkészülékről további információkat az akkuegység és a töltőkészülék használati utasításában talál.

8 Beállítások

VIGYÁZAT!

Sérülésveszély

► Vegye ki az akkuegységet az elektromos kéziszerszámon végzett összes munkálat előtt.

8.1 Fordulatszám-szabályozás

A fordulatszám fokozatmentesen beállítható az állítókerékkel a fordulatszám-tartományban (lásd a műszaki adatok fejezetét). Ezáltal kiválasztható a mindenkori anyagnak megfelelő optimális sebesség. Ügyeljen a betétszerszám használati útmutatójában foglaltakra.

Ha egy betétszerszám csak adott maximális fordulatszámig használható, akkor a **[14-1]** maximális fordulatszám fel van tüntetve a betétszerszámon (lásd a **[14]** jelű ábrát).

8.2 Betétszerszám cseréje

FIGYELMEZTETÉS!

Forró és éles szerszám

Sérülésveszély

► Ne használjon tompa vagy meghibásodott szerszámokat.
► Viseljen védőkesztyűt.
► Az új betétszerszámok vágóéléről óvatosan távolítsa el a védőgyantát!

FIGYELMEZTETÉS!

Sérülésveszély és az egészség károsodásának veszélye áll fenn, ha nem a Festool által tervezett és javasolt betétszerszámot használja.

A gép fokozott rázkódási terhelés miatti károsodása

► Kizárólag eredeti Festool betétszerszámokat használjon.

FIGYELMEZTETÉS!

Az ujjak és kezek becsípődésének veszélye

Ha az elektromos kéziszerszámot nyitott szorítókarral kapcsolja be, akkor a feszítőkar rugó hatására bezár. A nyitott szorítópofák rugófeszültség alatt állnak.

► Az elektromos kéziszerszámot soha ne kapcsolja be nyitott szorítókarral.
► Soha ne nyúljon a szorítópofák területére.

Vegye le a betétszerszámot [3a]

► Nyissa ki a szorítókart **[3-1]**.
☑ A betétszerszám lefelé leesik.
► A szorítókart bereteszelésig zárja be.

ⓘ Ha az elektromos kéziszerszámot betétszerszám nélkül kapcsolja be, akkor a szorítópofák **[3-2]** kinyílhatnak. Ez csattanó hanggal jár.

Betétszerszám behelyezése [3b]

Ha a befogópofák **[3-2]** nyitva vannak, akkor a szorítókart **[3-1]** egyszer nyissa ki, majd zárja be.

► A szorítókart bereteszelésig zárja be.
► A készüléket nyomja bereteszelésig a betétszerszámra.

ⓘ A betétszerszám helyzete 30°-os lépésekben állítható, és a munkavégzéshez leginkább kedvező pozícióban rögzíthető.

ⓘ A fűrészlapon található érintésvédelem az elhasználódás után elforgatható, lásd az ábrán. **[4]**

9 Munkavégzés a géppel

Ügyeljen az alábbiak betartására:

– Az elektromos kéziszerszámot csak bekapcsolt állapotban nyomja neki a munkadarabnak!
– A kés elhasználódására utaló jel, ha csekély előrehaladás mellett jelentősen nagyobb tolóerőre van szükség.
– **A biztonságos vezetés érdekében mindig két kézzel fogja az elektromos kéziszerszám markolatát [1-3]. Ne fedje le kezével a szellőzőnyílásokat [1-4].** Ellenkező esetben fennáll a gép túlmelegedésének a veszélye.
– Az elektromos kéziszerszámot ne tartsa az akkuegységnél fogva.
– Mindig úgy rögzítse a munkadarabot, hogy az megmunkálás közben ne tudjon elmozdulni.

10 Figyelmeztető hangjelzések

Ha az elektromos kéziszerszám a következő üzemállapotok következtében kapcsol ki, akkor a bekapcsoláskor figyelmeztető jelzés hallható, és az elektromos kéziszerszám ismételten kikapcsol.

Az akkuegységet nem fogadta el

– Helyezze be a megfelelő akkuegység-modellt.

Az akkuegység lemerült

– Cserélje ki az akkuegységet.
– Töltse fel az akkuegységet.

Az akkuegység meghibásodott

- Cserélje ki az akkuegységet.
- Ellenőrizze a töltőkészülékkel a lehűlt akkuegység működőképességét.

Az akkuegység túlmelegedett

- Hagyja az akkuegységet lehűlni.

Az elektromos kéziszerszám túlmelegedett

- A lehűlést követően az elektromos kéziszerszám újra üzembe helyezhető.

Az elektromos kéziszerszám meghibásodott

- Lépjen kapcsolatba a Festool javítóműhely ügyfélszolgálatával, vagy a szakkereskedővel.

Az elektromos kéziszerszámot valami blokkolja

- Távolítsa el a blokkolás okát.

ⓘ Ha az elektromos kéziszerszám blokkolás miatt kapcsol ki, akkor figyelmeztető hangjelzés hallható.

11 Tartozékok

VIGYÁZAT!

Sérülésveszély

► Vegye ki az akkuegységet az elektromos kéziszerszámon végzett összes munkálat előtt.

Csak eredeti Festool szerszámokat és tartozékokat használjon. Gyengébb minőségű betétszerszámok és más gyártóktól származó tartozékok használata megnöveli a sérülések veszélyét, emellett jelentős tömegkiegyensúlyozatlansághoz vezethet, ami rontja az elvégzett munka minőségét és fokozza az elektromos kéziszerszám kopását.

A tartozékok és szerszámok rendelési számait a következő weboldalon találja: **www.festool.hu**.

11.1 Az adapter rögzítése [5]

Az adapterre felszerelhető a mélységütköző, az elszívószerkezet és a vezetőidom. Az adaptert a rögzítőgombbal **[5-1]** a betétszerszámnak megfelelően 30°-os lépésekben a megfelelő helyzetbe állíthatja.

11.2 Elszívóberendezés [6]

► Az adapter rögzítése **[5]**.
► Helyezze fel az elszívószerkezetet.
► Csatlakoztassa az elszívótömlőt.

11.3 Mélységütköző [7+8]

► Az adapter rögzítése **[5]**.
► A mélységütköző felszerelése - **[7a]** vagy **[7b]**.
► A vágási mélység beállítása a beállítókarral **[8-1]**.

ⓘ A mélységütközőt a betétszerszámtól függően válassza ki, és szükség esetén cserélje ki:

Kerek betétszerszámok	Vezetősaru **[8-2]**
Vágókések	Elforgatható mélységütköző **[8-3]**

11.4 Pozicionáló [9+10+11+12]

VIGYÁZAT!

Éles betétszerszámok

Becsípődéses és vágási sérülések

► Az ujjait csak az erre szolgáló markolatra **[11-3]** helyezze rá.
► Csak a **[11]** ábrán megadott fűrészlapokat használja! Ne használjon rövid fűrészlapokat!

VIGYÁZAT!

Balesetveszély, áramütés veszélye

Ha a betétszerszám feszültséget vezető vezetéket talál el, akkor a fém készülékrészek feszültség alá kerülhetnek, és elektromos áramütést okozhatnak.

► Csak a szigetelt markolatnál fogva tartsa az elektromos szerszámot, ha olyan munkát végez, ahol a betétszerszám rejtett elektromos vezetékekbe ütközhet.

Vezetőidom használata

► Az adapter rögzítése **[5]**.
► A vezetőidom felszerelése - **[9a]** vagy **[9b]**.
► A betétszerszámot helyezze először a fűrészlap-megvezetésre **[10-1]**, majd nyomja be reteszelésig a csatlakozóba **[10-2]**. Ez azért szükséges, hogy a betétszerszám megfelelően feküdjön fel a fűrészlap-megvezetésre.
► A vágásmélység beállítása **[11-1]**.

A vágásmélység beállítását **[11-1]** mindig húzza meg erősen.

Állítsa után a fűrészlap-megvezetést

Először ellenőrizze, hogy a betétszerszámot a helyes sorrendben helyezte-e be (lásd az ábrát: **[10]**). Ha ennek ellenére a fűrészlap nem fekszik fel a fűrészlap-megvezetésnél:

► A vágásmélységet **[11-1]** állítsa a maximális mélységre. Húzza meg a vágásmélység-beállítást **[11-1]**.
► Lazítsa meg a csavart **[12-1]** a fűrészlap-megvezetésen **[12-2]**.
► A fűrészlap-megvezetést vezesse a fűrészlaphoz.
► Húzza meg a csavart **[12-1]** a fűrészlap-megvezetésen.

12 Karbantartás és ápolás

VIGYÁZAT!

Sérülésveszély, áramütés veszélye

► Minden karbantartás és tisztítás előtt vegye le az akkuegységet az elektromos kéziszerszámról.
► Minden olyan karbantartási és javítási munkát, amely a motorház felnyitását igényli, kizárólag hivatalos szervizben végeztessen el.

Ügyfélszolgálat igénybevétele és javítás csak a gyártónál vagy szakszervizekben lehetséges. Csak **eredeti Festool pótalkatrészeket** használjon.

További információk: **www.festool.hu/szerviz**

A légáramlás biztosításához a készülékházon lévő hűtőnyílásokat mindig szabadon és tisztán kell tartani.

Tartsa tisztán az elektromos szerszám, a töltőkészülék és az akkuegység csatlakozó érintkezőit.

Gipsztartalmú anyagok megmunkálásakor a por az elektromos szerszám belsejében, és a be-/kikapcsoló gombban lerakódhat és a levegő nedvességtartalmával kikeményedhet. Ez a kapcsolómechanizmust hátrányosan befolyásolhatja. Minden megmunkálást követően fúvassa ki az elektromos kéziszerszám belsejét a szellőzőnyílásokon keresztül, illetve a be-/kikapcsoló gombot száraz és olajmentes sűrített levegővel.

12.1 A vezetőidommal kapcsolatos tudnivalók

A vezetőket **[11-2]** és a felfekvőfelületet tartsa mindig pormentesen! A vezetőket rendszeresen olajozza meg enyhén gyantamentes olajjal (pl. varrógépolajjal).

13 Környezetvédelem

Ne dobjon elektromos készülékeket, használt elemeket és akkuegységeket a háztartási hulladékba. Adja le a készülékeket, a tartozékokat és a csomagolást a környezetvédelmi előírásoknak megfelelő újrahasznosítás céljából. Ügyeljen az érvényes helyi előírások betartására.

Az ártalmatlanítás előtt a régi elemeket, akkuegységeket és lámpákat roncsolásmentesen vegye le az elektromos készülékről. Használt vagy hibás akkumulátorokat és akkuegységeket csak lemerítve szabad és rövidzárlat ellen védve szabad ártalmatlanítani (pl. a pólusok ragasztószalaggal történő szigetelésével). Ezáltal hatékonyan újrahasznosíthatók.

Az elektromos és elektronikus berendezések hulladékairól szóló európai irányelv és annak nemzeti jogi átvétele értelmében a használt elektromos készülékeket szelektíven kell gyűjteni, és lehetővé kell tenni azok környezetkímélő újrahasznosítását.

A gyűjtőhelyekkel kapcsolatos információk a következő helyen **www.festool.hu/recycling** tekinthetők meg.

Kritikus anyagokkal kapcsolatos információk: www.festool.hu/reach

14 Általános tudnivalók

14.1 Bluetooth®

A Bluetooth® márkanév és az emblémák a Bluetooth SIG, Inc. bejegyzett védjegyei, és a TTS Tooltechnic Systems AG & Co. KG és így a Festool licenc alapján használja ezeket.

Italiano

Sommario

1 Simboli....63
2 Avvertenze per la sicurezza....63
3 Uso conforme....64
4 Dati tecnici....65
5 Elementi dell'utensile....65
6 Messa in funzione....65
7 Batteria....65
8 Impostazioni....65
9 Lavorazione con la macchina....66
10 Segnali di avviso acustici....66
11 Accessori....66
12 Cura e manutenzione....67
13 Ambiente....67
14 Indicazioni generali....67

1 Simboli

Avvertenza di pericolo generico

Avvertenza sulle scariche elettriche

Leggere le istruzioni per l'uso e le avvertenze di sicurezza.

Indossare occhiali protettivi.

Indossare dispositivi di protezione dell'udito.

Indossare dispositivi di protezione delle vie respiratorie.

Indossare guanti protettivi.

Rischio di schiacciamento delle dita e delle mani.

Area esposta a pericolo. Non avvicinare le mani.

Innestare la batteria

Sbloccare la batteria

Non smaltire tra i rifiuti domestici.

Marcatura CE di conformità

Consiglio, avvertenza

2 Avvertenze per la sicurezza

2.1 Avvertenze di sicurezza generali per elettroutensili

AVVERTENZA! Leggere tutte le avvertenze per la sicurezza e le indicazioni. Eventuali errori nell'osservanza delle avvertenze di sicurezza e delle istruzioni d'uso possono provocare scosse elettriche, incendi e/o gravi lesioni.

Conservare tutte le avvertenze di sicurezza e le istruzioni d'uso per riferimenti futuri.

Osservare il manuale di istruzioni del caricabatterie e della batteria.

2.2 Avvertenze di sicurezza specifiche della macchina

- **Quando si eseguono lavori durante i quali è possibile che l'utensile entri in contatto con linee elettriche nascoste, tenere l'elettroutensile soltanto dalle impugnature isolate.** Il contatto con un cavo sotto tensione può mettere in tensione anche le parti metalliche dell'attrezzo con conseguente pericolo di scossa elettrica.
- **Fissare e assicurare il pezzo da trattare in una posizione stabile con morsetti o altro.** Se il pezzo è tenuto fermo solo con la mano o contro il proprio corpo, il suo posizionamento labile può determinare la perdita di controllo dell'attrezzo.
- **Utilizzare strumenti opportuni per localizzare tubi o cavi nascosti o consultare la società di approvvigionamento della zona.** Il contatto dell'attrezzo con un cavo conduttore di tensione può causare scariche elettriche e incendi. Il danneggiamento di un tubo del gas può causare esplosioni. La penetrazione in un tubo dell'acqua è causa di danni materiali.
- **In fase di lavorazione possono generarsi polveri dannose/tossiche (ad es. pitture contenenti piombo, alcuni tipi di legno e metallo). I materiali contenenti amianto devono essere sottoposti a lavorazione esclusivamente da personale qualificato.** Il contatto o l'inalazione di tali polveri possono costituire un pericolo per l'operatore o per le persone nelle vicinanze. Osservare le disposizioni di sicurezza in vigore nel proprio paese.

  Indossare una maschera di protezione delle vie respiratorie di livello P2.

- **Indossare adeguati equipaggiamenti di protezione individuale:** protezione per l'udito, occhiali di protezione, maschera antipolvere nei lavori che generano polvere, guanti di protezione durante il cambio utensile.
- **Afferrare l'elettroutensile in modo sicuro e tale per cui l'utensile applicato non possa entrare in contatto con il corpo macchina, specialmente quando si usano utensili orientati verso il settore di presa dell'attrezzo come ad es. lame di seghe o altri utensili di taglio.** Il contatto con lame o bordi taglienti può causare lesioni.
- **Dopo la lavorazione di materiali contenenti gesso: Pulire le aperture per l'aria dell'elettroutensile e dell'interruttore ON/OFF con aria compressa secca e priva di olio.** Diversamente, nella scatola dell'elettroutensile e sull'interruttore ON/OFF può depositarsi della polvere contenente gesso che indurisce a contatto con l'umidità dell'aria. Ciò può compromettere il funzionamento del meccanismo di commutazione
- **Prima di smontarlo, aspettare che l'elettroutensile si sia arrestato.** L'innesto dell'utensile può essere trascinato, causando la perdita di controllo dell'elettroutensile.
- **Per il funzionamento dell'utensile elettrico a batteria utilizzare solo le apposite batterie e nessun alimentatore. Non utilizzare caricabatterie di fornitori terzi per caricare le batterie.** L'uso di accessori non previsti dal costruttore può provocare scosse elettriche e/o gravi incidenti.
- **Non utilizzare l'elettroutensile sotto la pioggia o in ambienti umidi.** L'umidità nell'elettroutensile può provocare cortocircuito e incendio.

2.3 Lavorazione di metalli

Quando si lavorano i metalli, è indispensabile attenersi alle seguenti misure di sicurezza:

- Collegare la macchina ad un aspiratore adeguato.
- Pulire periodicamente la macchina mediante soffiaggio, per rimuovere la polvere depositatasi all'interno della cassa del motore.

Indossare gli occhiali protettivi.

2.4 Valori di emissione

I valori determinati in base a EN 62841 sono tipicamente:

Livello di pressione acustica	L_{PA} = 84 dB(A)
Livello di potenza acustica	L_{WA} = 92 dB(A)
Livello della pressione acustica di picco	L_pC_{peak} = 95 dB(C)
Tolleranza	K = 3 dB

PRUDENZA

Le emissioni sonore durante il lavoro con l'elettroutensile possono causare danni all'udito.

► Utilizzare un dispositivo di protezione dell'udito.

Valore dell'emissione di vibrazioni a_h (somma vettoriale di tre direzioni) e tolleranza K rilevati secondo la norma EN 62841:

Classificazione degli utensili Festool in base alle classi di vibrazione. Rilevare la classe di vibrazione abbinata al rispettivo utensile dalla tabella sulla figura [13]

I valori di emissione indicati (vibrazioni, rumorosità)

- hanno valore di confronto tra le macchine,
- permettono una valutazione provvisoria del carico di rumore e di vibrazioni durante l'uso,
- rappresentano l'attrezzo elettrico nelle sue applicazioni principali.

PRUDENZA

I valori di emissione possono differire dai valori specificati. Questa differenza dipende dall'uso dell'utensile e dal tipo di pezzo da lavorare.

► Valutare il carico effettivo durante tutto il ciclo operativo.

► Stabilire misure di sicurezza adeguate in base al carico effettivo.

3 Uso conforme

Utensile multifunzione a batteria guidato a mano idoneo per

- Taglio di legno, plastica, plastica rinforzata in fibra di vetro (GFK), cartongesso e per il taglio di lamiere (max 1 mm),
- Taglio di piastrelle e stucchi per finestre,
- Asportare resti di moquette e tagliare materiali isolanti elastici
- Uso in ambiente protetto dalle intemperie
- con gli utensili e gli accessori offerti da Festool.
- per l'utilizzo con le batterie Festool della serie BP con la stessa classe di tensione.

Non adatto per tagliare cristalli di finestre di auto, camion e autobus, né per il risanamento di fughe in calcestruzzo.

In caso di utilizzo improprio, la responsabilità ricadrà sull'utente.

4 Dati tecnici

Utensile multifunzione a batteria	OSC 18
Tensione del motore	18 V ⎓
Nr giri	10000 - 19500 min^{-1}
Angolo di oscillazione	2 x 2,0°
Attacco utensile	StarlockMax
Compatibile con	StarlockMax/ StarlockPlus/ Starlock
Compatibile con le batterie della serie	BP 18
Peso senza batteria	1,1 kg

5 Elementi dell'utensile

[1-1] Leva di serraggio per cambio utensile
[1-2] Interruttore ON/OFF
[1-3] Superficie di presa
[1-4] Aperture di raffreddamento
[1-5] Indicatore di capacità
[1-6] Pulsante indicatore di capacità sulla batteria
[1-7] Tasto per rimuovere la batteria
[1-8] Batteria
[1-9] Regolazione del numero di giri
[1-10] Utensile
[1-11] Adattatore*
[1-12] Riscontro di profondità con pattino*
[1-13] Riscontro di profondità girevole*
[1-14] Dispositivo di aspirazione*
[1-15] Sistema di guida*

* L'accessorio raffigurato o descritto può non comparire nella fornitura standard.

Le figure indicate nel testo si trovano all'inizio delle istruzioni per l'uso.

6 Messa in funzione

6.1 Accensione/spegnimento

L'interruttore **[1-2]** funge da interruttore ON/OFF (I = ON, 0 = OFF).

ⓘ Se la batteria è scarica, in caso di mancanza di corrente e se viene sfilata la spina di rete, portare subito l'interruttore ON/OFF in posizione OFF. Ciò per evitare una riaccensione incontrollata.

7 Batteria

Prima d'introdurre la batteria, verificare che la relativa interfaccia sia pulita. La presenza di contaminazioni sull'interfaccia della batteria può impedire un corretto contatto e causare danni ai contatti stessi.

Un contatto difettoso può, a sua volta, causare un surriscaldamento e danni all'utensile.

[2b] Rimuovere la batteria.

[2a] click Introdurre la batteria sino a farla scattare in posizione.

ⓘ Per maggiori informazioni sulla batteria e sul caricabatterie, consultare i manuali di istruzioni di entrambi.

8 Impostazioni

AVVERTENZA

Pericolo di lesioni

► Prima di lavorare con l'utensile elettrico rimuovere la batteria.

8.1 Regolazione del numero di giri

Il numero di giri può essere variato in modo continuo mediante l'apposita rotella (vedi capitolo Dati tecnici). Ciò consente di adattare al meglio il numero di giri in base al materiale. Prestare attenzione anche alle indicazioni specifiche per il tipo di utensile impiegato.

È un utensile adatto solo fino a un numero di giri massimo, perciò il numero di giri massimo **[14-1]** è riportato sull'utensile (vedere figura **[14]**).

8.2 Sostituzione dell'utensile

PRUDENZA

Utensile caldo e tagliente

Pericolo di lesioni

► Non utilizzare utensili con denti smussati o difettosi.
► Indossare guanti protettivi.
► Togliere con cautela la resina protettiva dalla lama dei nuovi utensili.

PRUDENZA

Pericolo di lesioni ed effetti negativi per la salute dovuti all'impiego di utensili non previsti né raccomandati da Festool.

Danneggiamento alla macchina dovuto a vibrazioni aggiuntive

► Utilizzare soltanto utensili originali Festool.

PRUDENZA

Pericolo di schiacciamento per mani e dita

Se si inserisce l'elettroutensile con leva di serraggio aperta, la leva di serraggio viene chiusa con forza elastica. Le ganasce di serraggio aperte si trovano sotto tensione elastica.

► Non inserire mai l'elettroutensile con leva di serraggio aperta.
► Non fare mai presa nella zona delle ganasce di serraggio.

Rimozione dell'utensile [3a]

► Aprire la leva di serraggio **[3-1]**.
☑ L'utensile cade verso il basso.
► Chiudere la leva di serraggio fino all'innesto in sede.

ⓘ Se l'elettroutensile si inserisce senza utensile, la ganascia di serraggio **[3-2]** potrebbe aprirsi. Ciò provoca uno schiocco.

Impiego dell'utensile [3b]

Se le ganasce di serraggio **[3-2]** dovessero essere aperte, aprire una volta la leva di serraggio **[3-1]** e richiuderla.

► Chiudere la leva di serraggio fino all'innesto in sede.
► Piantare l'attrezzo fino all'innesto sull'utensile.

ⓘ La posizione dell'utensile può essere variata in passi di 30° al fine di ottenere la posizione di lavoro più conveniente.

ⓘ La protezione anti-contatto sulla lama può essere capovolta se usurata, v. fig. **[4]**

9 Lavorazione con la macchina

Rispettare le seguenti avvertenze:

- Guidare l'utensile elettrico verso il pezzo in lavorazione soltanto a motore acceso.
- La lama è da intendersi usurata quando è necessario applicare una forza sulla macchina maggiore del consueto senza ottenere un corrispondente avanzamento.
- **Per una conduzione sicura, afferrare l'elettroutensile con entrambe le mani posizionate sulla superficie di presa [1-3]. Non coprire con le mani le aperture di raffreddamento [1-4].** In caso contrario sussiste il rischio di surriscaldamento della macchina.
- Non tenere l'elettroutensile sulla batteria.
- Fissare sempre il pezzo in lavorazione in modo che non possa spostarsi durante la lavorazione.

10 Segnali di avviso acustici

Se l'elettroutensile si disinserisce a causa dei seguenti stati di esercizio, all'inserimento si attiva un segnale di avvertimento e l'elettroutensile si disinserisce nuovamente.

Batteria non accettata

- Introdurre il corretto modello di batteria.

Batteria scarica

- Sostituire la batteria.
- Ricaricare la batteria.

Batteria difettosa

- Sostituire la batteria.
- Verificare la funzionalità con il caricabatteria, a batteria raffreddata.

Batteria surriscaldata

- Lasciar raffreddare la batteria.

Elettroutensile surriscaldato

- Una volta raffreddato, l'elettroutensile si potrà rimettere in funzione.

Elettroutensile difettoso

- Contattare un'officina autorizzata dell'Assistenza Clienti Festool, oppure un rivenditore specializzato.

Elettroutensile bloccato

- Eliminare il bloccaggio.

ⓘ Se l'elettroutensile si spegne a causa di un bloccaggio, non verrà emesso alcun segnale di avviso.

11 Accessori

AVVERTENZA

Pericolo di lesioni

► Prima di lavorare con l'utensile elettrico rimuovere la batteria.

Utilizzare solo utensili e accessori originali Festool.
L'impiego di utensili accessori di inferiore qualità e di accessori di produttori terzi può aumentare il pericolo di lesioni e comportare forti sbilanciamenti, che pregiudicano la qualità del lavoro ed accelerano l'usura dell'elettroutensile.

I numeri d'ordine degli accessori e degli strumenti si trovano sotto la voce **www.festool.it**.

11.1 Montaggio dell'adattatore [5]

Sull'adattatore possono essere montati il riscontro di profondità, il dispositivo di aspirazione ed il sistema di guida. Mediante il pomello di arresto **[5-1]** è possibile variare la loro posizione in passi di 30° in funzione dell'orientamento dell'utensile.

11.2 Dispositivo di aspirazione [6]

► Montare l'adattatore **[5]**.
► Applicare il dispositivo di aspirazione.
► Collegare il tubo flessibile di aspirazione.

11.3 Limitatore di profondità [7+8]

► Montare l'adattatore **[5]**.
► Applicazione del riscontro di profondità - **[7a]** o **[7b]**.
► Innestare la profondità di taglio con la leva di regolazione **[8-1]**.

ⓘ Scegliere il riscontro di profondità più adatto all'utensile impiegato, se necessario sostituirlo:

	Utensili circolari	Pattino **[8-2]**
	Lama	Riscontro di profondità girevole **[8-3]**

11.4 Sistema di guida [9+10+11+12]

AVVERTENZA

Utensili taglienti

Pericolo di lesioni da schiacciamento e da taglio

- ► Posizionare le dita solo sulle superfici di presa **[11-3]** appositamente predisposte.
- ► Utilizzare solo le lame indicate nella fig. **[11]**. Non utilizzare lame corte.

AVVERTENZA

Pericolo di incidente, folgorazione

In caso di contatto dell'utensile con i cavi sotto tensione, le parti metalliche dell'attrezzo possono essere messe sotto tensione e provocare una scossa elettrica.

- ► Quando si eseguono lavori durante i quali è possibile che l'utensile entri in contatto con linee elettriche nascoste, tenere l'elettroutensile soltanto dalle impugnature isolate.

Impiego di un sistema di guida

- ► Montare l'adattatore **[5]**.
- ► Applicare l'ausilio di posizionamento: **[9a]** oppure **[9b]**.
- ► Applicare dapprima l'utensile accessorio sul guida-lama **[10-1]**, quindi spingerlo nell'alloggiamento **[10-2]** sino a farlo scattare in posizione. Ciò è necessario per accostare correttamente l'utensile accessorio al guida-lama.
- ► Regolare la profondità di taglio **[11-1]**.

Fissare sempre la regolazione della profondità di taglio **[11-1]**.

Regolazione del guida-lama

Verificare innanzitutto che l'utensile accessorio sia stato inserito secondo la corretta sequenza (vedere Fig. **[10]**). Se la lama non è accostata al guida-lama:

- ► Regolare la profondità di taglio **[11-1]** alla massima profondità. Fissare la regolazione della profondità di staglio **[11-1]**.
- ► Allentare la vite **[12-1]** sul guida-lama **[12-2]**.
- ► Condurre il guida-lama fino alla lama.
- ► Serrare la vite **[12-1]** sul guida-lama.

12 Cura e manutenzione

AVVERTENZA

Pericolo di lesioni e di folgorazione

- ► Prima di qualsiasi intervento di cura e manutenzione, prelevare sempre la batteria dall'elettroutensile.
- ► Far effettuare qualsiasi intervento di manutenzione e riparazione, che richieda l'apertura dell'alloggiamento motore, esclusivamente da un'officina dell'Assistenza Clienti autorizzata.

I servizi di **assistenza clienti e riparazione** possono essere forniti esclusivamente dal costruttore o da officine di assistenza. Utilizzare solo **ricambi originali di Festool**.

Ulteriori informazioni: **www.festool.it/servizio**

Per garantire la circolazione dell'aria tenere sempre sgombre e pulite le aperture per l'aria di raffreddamento nell'alloggiamento motore.

Tenere puliti i contatti di collegamento sull'elettroutensile, sul caricabatteria e sulle batterie.

In caso di lavorazione di materiali contenenti gesso, all'interno dell'elettroutensile e sull'interruttore ON/OFF può depositarsi della polvere che indurisce a contatto con l'umidità dell'aria. Ciò può compromettere il funzionamento del meccanismo di commutazione. Soffiare aria compressa secca e priva di olio dopo ogni lavorazione dell'interno dell'elettroutensile attraverso le aperture per l'aria e l'interruttore ON/OFF.

12.1 Informazioni in merito al sistema di guida

Pulire le guide **[11-2]** e la superficie di appoggio dalla polvere depositatasi. Lubrificare leggermente e periodicamente le guide con olio non resinoso (ad es. olio per macchine da cucire).

13 Ambiente

Non smaltire gli apparecchi elettrici, le batterie esauste e i pacchi batteria nei rifiuti domestici.

Utensili, accessori ed imballaggi andranno avviati ad un riciclo rispettoso dell'ambiente. Attenersi alle disposizioni di legge nazionali in vigore.

Prima di smaltire batterie esauste, pacchi batteria e lampade, separarli dall'apparecchio elettrico senza distruggerli. Restituire le batterie e i pacchi batteria usati o difettosi solo se scarichi e protetti contro i cortocircuiti (ad esempio mediante l'isolamento dei poli con nastro adesivo). In questo modo possono essere riciclati in modo efficiente.

In conformità alla direttiva europea sui rifiuti di apparecchiature elettriche ed elettroniche e alla relativa applicazione nelle legislazioni nazionali, gli apparecchi elettrici usati devono essere raccolti separatamente e riciclati nel rispetto dell'ambiente.

Le informazioni sui punti di raccolta sono disponibili su **www.festool.it/recycling**.

Informazioni sulle sostanze critiche: www.festool.it/reach

14 Indicazioni generali

14.1 Bluetooth®

Il marchio denominativo Bluetooth® e i loghi sono marchi registrati di Bluetooth SIG, Inc. e vengono utilizzati da TTS Tooltechnic Systems AG & Co. KG e quindi da Festool su licenza.

Lietuviškai

Turinys

1 Simboliai....68
2 Saugos nurodymai....68
3 Naudojimas pagal paskirtį....69

4 Techniniai duomenys 69
5 Prietaiso elementai 69
6 Eksploatavimo pradžia 69
7 Akumuliatorius 70
8 Nustatymai 70
9 Darbas su mašina 70
10 Garsiniai įspėjimo signalai 70
11 Reikmenys 71
12 Techninė priežiūra ir aptarnavimas 71
13 Aplinka 72
14 Bendrieji nurodymai 72

1 Simboliai

Įspėjimas apie bendrojo pobūdžio pavojus

Įspėjimas apie elektros smūgio pavojų

Skaityti naudojimo instrukciją, saugos nurodymus.

Dirbant užsidėti apsauginius akinius.

Dirbant užsidėti ausines.

Dirbant užsidėti respiratorių.

Dirbant mūvėti apsaugines pirštines.

Pirštų ir plaštakų prispaudimo pavojus.

Pavojinga zona! Nekišti rankų!

Akumuliatoriaus įdėjimas

Akumuliatoriaus atlaisvinimas

Nemesti į buitinius šiukšlynus.

CE atitikties ženklas

Patarimas, nurodymas

2 Saugos nurodymai

2.1 Bendrieji saugos nurodymai dirbantiems su elektriniais įrankiais

ĮSPĖJIMAS! Perskaitykite visus saugos nurodymus ir instrukcijas. Delsimas vykdyti šiuos saugos nurodymus ir instrukcijas gali tapti elektros smūgio, gaisro ir / arba sunkių sužalojimų priežastimi.

Išsaugokite visus saugos nurodymus ir instrukcijas, kad galėtumėte juos pažiūrėti ateityje.

Laikykitės kroviklio ir akumuliatoriaus naudojimo instrukcijų.

2.2 Specifiniai mašinos saugos nurodymai

- **Vykdydami darbus, kurių metu keičiamasis įrankis gali paliesti paslėptus elektros laidus, elektrinį įrankį laikykite paėmę už izoliuotų rankenų paviršių.** Palietus laidus, kuriais teka elektros srovė, ant metalinių prietaiso dalių gali atsirasti įtampa, todėl naudotojas gali nukentėti nuo elektros smūgio.
- **Ruošinį veržtuvais ar kitokiu būdu pritvirtinkite prie stabilaus pagrindo ir taip užfiksuokite.** Ruošinį laikant tik ranka ar prispaudus prie kūno, jis lieka paslankus ir todėl galite jo nesuvaldyti.
- **Paslėptoms komunalinėms (elektros, vandens, dujų ir kt.) instaliacijoms aptikti naudokite tinkamus paieškos prietaisus arba pasitelkite vietinę būsto eksploatavimo įmonę.** Keičiamojo įrankio kontaktas su laidais, kuriais teka elektros srovė, gali sukelti gaisrą arba tapti elektros smūgio priežastimi. Dėl dujų vamzdžio pažeidimo gali įvykti sprogimas. Vandentiekio vamzdžio pažeidimas gali pridaryti materialinių nuostolių.
- **Dirbant gali susidaryti kenksmingų arba nuodingų dulkių (pvz., dažų, kurių sudėtyje yra švino, kai kurių medienos rūšių ir metalų). Medžiagas, kurių sudėtyje yra asbesto, leidžiama apdirbti tik kvalifikuotiems asmenims.** Tokių dulkių lietimas ar įkvėpimas gali kelti grėsmę dirbančiojo arba netoliese esančių asmenų sveikatai. Laikykitės Jūsų šalyje galiojančių saugos instrukcijų.

  Kad apsaugotumėte savo sveikatą, dirbdami užsidėkite kvėpavimo takus saugančią kaukę P2.

- **Naudokite tinkamas asmeninės apsaugos priemones:** ausines, apsauginius akinius, nuo dulkių apsaugančią kaukę – vykdant dulkes sukeliančius darbus, apsaugines pirštines – keičiant įrankį.
- **Elektrinį įrankį laikykite saugiai, t. y. taip, kad Jūsų kūnas niekada negalėtų paliesti keičiamojo įrankio, ypač naudojant į paėmimo zoną nukreiptus keičiamuosius įrankius, kaip pjovimo diskus arba pjaustymo įrankius.** Palietus aštrius įrankių ašmenis arba briaunas, galima susižaloti.
- **Po gipso turinčių medžiagų apdirbimo: Elektrinio įrankio ir įjungimo / išjungimo mygtuko vėdinimo angas valykite sausu ir nealyvuotu suslėgtu oru.** Priešingu atveju gipso turinčios dulkės gali susikaupti elektrinio įrankio korpuse ir įjungimo / išjungimo mygtuke ir, reaguodamos su oro drėgme, sukietėti. Tai gali padaryti žalos įjungimo mechanizmui.
- **Prieš elektrinį įrankį padėdami, palaukite, kol jis visiškai sustos.** Keičiamasis įrankis gali užsikabinti, dėl to yra pavojus prarasti elektrinio įrankio valdymo kontrolę.
- **Akumuliatorinį elektrinį įrankį eksploatuokite tik su tam tikslui numatytais akumuliatoriais ir nenaudokite jokių maitinimo blokų. Akumuliatoriams įkrauti nenaudokite jokių kitų gamintojų kroviklių.** Gamintojo nenumatytų

reikmenų naudojimas gali tapti elektros smūgio ir / arba sunkių nelaimingų atsitikimų priežastimi.
- **Elektrinio įrankio nenaudokite lietuje arba drėgnoje aplinkoje.** Į elektrinį įrankį prasiskverbusi drėgmė gali sukelti trumpąjį jungimą ir gaisrą.

2.3 Metalo apdirbimas

Apdirbant metalą, saugumo sumetimais reikia imtis tokių priemonių:
- Mašiną prijungi prie tinkamo nusiurbimo įrenginio.
- Iš mašinos variklio korpuso reguliariai išpūsti dulkių sankaupas.

Dirbant užsidėti apsauginius akinius!

2.4 Emisijos reikšmės

Pagal EN 62841 surastos reikšmės paprastai yra tokios:

Garso slėgio lygis	L_{PA} = 84 dB(A)
Garso stiprumo lygis	L_{WA} = 92 dB(A)
Maksimalus garso slėgio lygis	L_pC_{peak} = 95 dB(C)
Paklaida	K = 3 dB

ATSARGIAI

Dirbant elektrinio įrankio skleidžiamas garsas gali pakenkti klausai.
- ► Dirbdami užsidėkite ausines.

Vibracijų emisijos reikšmė a_h (vektorinė suma trijose ašyse) ir paklaida K surastos pagal EN 62841:

Festool keičiamųjų įrankių klasifikavimas pagal vibracijos klasę. Atitinkamam keičiamajam įrankiui priskirtą vibracijos klasę VK pasižiūrėkite lentelėje, [13] pav.

Nurodytos emisijos (vibracijos, triukšmo) reikšmės
- naudojamos mašinoms tarpusavyje palyginti,
- taip pat tinka išankstiniam vibracinės apkrovos ir triukšmo lygio naudojimo metu įvertinimui,
- yra susietos su pagrindinėmis šio elektrinio įrankio naudojimo sąlygomis ir būdais.

ATSARGIAI

Emisijos reikšmės gali skirtis nuo nurodytųjų. Tai priklauso nuo įrankio naudojimo ir apdirbamo ruošinio tipo.
- ► Faktinę emisiją įvertinkite per visą darbo ciklą.
- ► Atsižvelgiant į faktinę emisiją, turi būti imamasi tinkamų saugos priemonių.

3 Naudojimas pagal paskirtį

Ranka valdomas akumuliatorinis osciliatorius yra skirtas
- medienai, plastikams, stiklo pluoštu armuotiems plastikams (GFK), gipso kartonui, taip pat skardai (maks. 1 mm storio) pjauti),
- plyšių tarp apdailos plytelių valymas ir langų glaisto šalinimas,
- kiliminės dangos likučiams skusti ir elastinėms sandarinimo masėms pjauti,
- dirbti nuo lietaus ir vėjo apsaugotoje aplinkoje,
- dirbti naudojant Festool siūlomus keičiamuosius įrankius ir reikmenis,
- naudojimui su Festool BP serijos tokios pat įtampos akumuliatoriais.

Prietaisas **nėra skirtas** lengvųjų automobilių, sunkvežimių ir autobusų stiklams išimti ir betono siūlėms sanuoti.

Už naudojimo ne pagal paskirtį pasekmes atsako naudotojas.

4 Techniniai duomenys

Akumuliatorinis osciliatorius	OSC 18
Variklio įtampa	18 V ⎓
Sukimosi greitis	10 000–19 500 min^{-1}
Svyravimų kampas	2 x 2,0°
Įrankio griebtuvas	StarlockMax
Suderinamas su	StarlockMax / StarlockPlus / Starlock
Suderinama su akumuliatoriais, kurių serija	BP 18
Svoris be akumuliatoriaus	1,1 kg

5 Prietaiso elementai

[1-1] Užspaudimo svirtis įrankiui keisti
[1-2] Įjungimo / išjungimo jungiklis
[1-3] Laikymo paviršius
[1-4] Aušinimo angos
[1-5] Talpos indikatorius
[1-6] Talpos indikatoriaus ant akumuliatoriaus mygtukas
[1-7] Mygtukas akumuliatoriui atlaisvinti
[1-8] Akumuliatorius
[1-9] Sukimosi greičio reguliavimas
[1-10] Keičiamasis įrankis
[1-11] Adapteris*
[1-12] Gylio ribotuvas su slydimo padu*
[1-13] Sukamas gylio ribotuvas*
[1-14] Nusiurbimo įtaisas*
[1-15] Uždėjimo įtaisas*

* Parodytų arba aprašytų reikmenų tiekiamame komplekte iš dalies nėra.

Nurodytos iliustracijos yra pateiktos naudojimo instrukcijos pradžioje.

6 Eksploatavimo pradžia

6.1 Įjungimas ir išjungimas

Jungiklis **[1-2]** yra skirtas įjungimui / išjungimui (I = ĮJUNGIMAS, 0 = IŠJUNGIMAS).

Išsekus akumuliatoriui, dingus įtampai elektros tinkle arba maitinimo kabelio kištuką ištraukus iš elektros lizdo, įjungimo / išjungimo jungiklį nedelsiant perjungti į išjungimo padėtį. Tai leis išvengti nekontroliuojamo pakartotinio paleidimo.

7 Akumuliatorius

Prieš įdedant akumuliatorių, patikrinti, ar akumuliatoriaus prijungimo vieta yra švari. Dėl akumuliatoriaus prijungimo vietos užterštumo elektrinis kontaktas gali būti netinkamas, o patys kontaktai gali būti pažeisti.

Dėl netinkamo kontakto prietaisas gali perkaisti ir sugesti.

[2b] Nuimti akumuliatorių.

[2a] click Akumuliatorių bateriją įstatyti, kol užsifiksuos.

ⓘ Daugiau informacijos apie krovikłį ir akumuliatorių bateriją rasite kroviklio ir akumuliatorių baterijos naudojimo instrukcijose.

8 Nustatymai

ĮSPĖJIMAS

Sužalojimo pavojus

► Prieš elektriniame įrankyje vykdydami bet kokius darbus, akumuliatorių nuo elektrinio įrankio nuimkite.

8.1 Sukimosi greičio reguliavimo ratukas

Sukimosi greitį reguliavimo ratuku galima sklandžiai reguliuoti sukimosi greičių diapazone (žr. skyrių „Techniniai duomenys“). Tokiu būdu greitį galite optimaliai pritaikyti konkrečiai apdirbamai medžiagai. Laikykitės ir ant keičiamųjų įrankių pateiktų nurodymų.

Jeigu yra keičiamojo įrankio maksimalus sukimosi greitis, maksimalus sukimosi greitis **[14-1]** pažymėtas ant keičiamojo įrankio (žr. **[14]** pav.).

8.2 Keičiamojo įrankio keitimas

ATSARGIAI

Karštas ir aštrus įrankis

Sužalojimo pavojus

► Atšipusių ir sugadintų keičiamųjų įrankių nenaudoti.
► Dirbant mūvėti apsaugines pirštines.
► Apsauginę dervą nuo naujų keičiamųjų įrankių ašmenų šalinti atsargiai!

ATSARGIAI

Naudojant Festool nenumatytus ir nerekomenduotus keičiamuosius įrankius, yra pavojus susižaloti ar patirti kitokį sveikatai kenkiantį poveikį.

Galimi mašinos pažeidimai dėl papildomos vibracinės apkrovos

► Naudoti tik originalius Festool keičiamuosius įrankius.

ATSARGIAI

Plaštakų ir pirštų prispaudimo pavojus

Kai įjungiate elektrinį įrankį su atidaryta užspaudimo svirtimi, užspaudimo svirtį uždaro spyruoklės jėga. Atidarytus užspaudimo kumštelius veikia spyruoklės įtempimas.

► Kai užspaudimo svirtis atidaryta, elektrinio įrankio jokiu būdu nejungti.
► Į užspaudimo kumštelių zoną niekada nekišti galūnių.

Keičiamojo įrankio nuėmimas [3a]

► Atidaryti užspaudimo svirtį **[3-1]**.
☑ Keičiamasis įrankis iškrenta žemyn.
► Užspaudimo svirtį uždaryti taip, kad užsifiksuotų.

ⓘ Kai elektrinis įrankis įjungiamas be keičiamojo įrankio, gali atsidaryti užspaudimo kumšteliai **[3-2]**. Dėl to girdisi traškėjimas.

Keičiamojo įrankio įdėjimas [3b]

Jeigu užspaudimo kumšteliai **[3-2]** yra atidaryti, tada užspaudimo svirtį **[3-1]** reikia vieną kartą atidaryti ir vėl uždaryti.

► Užspaudimo svirtį uždaryti taip, kad užsifiksuotų.
► Prietaisą spausti ant keičiamojo įrankio, kol užsifiksuos.

ⓘ Keičiamąjį įrankį galima įtvirtinti 30° žingsniu fiksuotose padėtyse, taip pasirenkant patogiausią darbinę padėtį.

ⓘ Nusidėvėjus, apsaugos nuo lietimosi prie pjovimo disko įtaisą galima apsukti, žr. pav. **[4]**

9 Darbas su mašina

Laikytis šių nurodymų:

– Ruošinio link stumkite tik jau įjungtą elektrinį įrankį.
– Peilių susidėvėjimo požymis yra žymiai padidėjusi reikiama pastūmos jėga ir mažas apdirbimo našumas.
– **Kad galėtumėte patikimai valdyti, elektrinį įrankį laikykite abiem rankomis paėmę už laikymo paviršiaus [1-3]. Kontroliuokite, kad plaštaka neuždengtumėte aušinimo angų [1-4].** Priešingu atveju kyla mašinos perkaitimo pavojus.
– Elektrinio įrankio nelaikykite paėmę už akumuliatoriaus.
– Ruošinį visada įtvirtinkite taip, kad apdirbant jis negalėtų judėti.

10 Garsiniai įspėjimo signalai

Jeigu elektrinis įrankis atsijungia dėl toliau nurodytų techninių būsenų, jį įjungiant skamba įspėjimo signalas ir elektrinis įrankis išsijungia vėl.

Nepriimtinas akumuliatorius

– Įdėkite tinkamo modelio akumuliatorių.

Akumuliatorius išsekęs

– Akumuliatorių pakeisti.
– Akumuliatorių įkrauti.

Akumuliatorius sugedęs

– Akumuliatorių pakeisti.
– Atvėsusio akumuliatoriaus veikimą patikrinti krovikliu.

Akumuliatorius perkaitęs

– Leisti akumuliatoriui atvėsti.

Elektrinis įrankis yra perkaitęs

– Elektriniam įrankiui atvėsus, juo vėl galima dirbti.

Elektrinio įrankio gedimas

– Kreiptis į „Festool“ techninės priežiūros centrą arba specializuotos prekybos įmonę.

Elektrinis įrankis blokuojamas

– Blokavimą pašalinti.

ⓘ Jeigu elektrinis įrankis išsijungia dėl blokavimo, įspėjimo signalas neskamba.

11 Reikmenys

ĮSPĖJIMAS

Sužalojimo pavojus

► Prieš elektriniame įrankyje vykdydami bet kokius darbus, akumuliatorių nuo elektrinio įrankio nuimkite.

Naudokite tik originalius Festool keičiamuosius įrankius ir originalius Festool reikmenis. Naudojant menkaverčius keičiamuosius įrankius ir kitų gamintojų reikmenis, gali padidėti susižalojimo pavojus, atsirasti didelis disbalansas, pablogėti darbo rezultatų kokybė ir padidėti elektrinio įrankio dėvėjimasis.

Įrankių ir reikmenų užsakymo numerius rasite internete adresu **www.festool.lt**.

11.1 Adapterio montavimas [5]

Ant adapterio galima montuoti gylio ribotuvą, nusiurbimo įtaisą ir uždėjimo įtaisą. Naudojant fiksavimo mygtuką **[5-1]**, juos galima sukti 30° žingsniu, prisitaikant prie keičiamojo įrankio.

11.2 Nusiurbimo įtaisas [6]

► Sumontuoti adapterį **[5]**.
► Uždėti nusiurbimo įtaisą.
► Prijungti siurbimo žarną.

11.3 Gylio ribotuvas [7+8]

► Sumontuoti adapterį **[5]**.
► Uždėti gylio ribotuvą – **[7a]** arba **[7b]**.
► Pjovimo gylį nustatyti užfiksuojant nustatymo svirtį **[8-1]**.

ⓘ Priklausomai nuo keičiamojo įrankio, pasirinkti arba, jeigu reikia, pakeisti atitinkamą gylio ribotuvą:

	apvalūs keičiamieji įrankiai	slydimo padas **[8-2]**
	pjovimo peiliai	sukamas gylio ribotuvas **[8-3]**

11.4 Uždėjimo įtaisas [9+10+11+12]

ĮSPĖJIMAS

Aštrūs keičiamieji įrankiai

Galimas suspaudimas ir pjautiniai sužalojimai

► Pirštus dėti tik ant nurodytų laikymo paviršių **[11-3]**.
► Naudoti tik **[11]** pav. nurodytus pjūklelius! Nenaudoti trumpų pjūklelių!

ĮSPĖJIMAS

Nelaimingo atsitikimo pavojus, elektros smūgio grėsmė

Keičiamajam įrankiui palietus laidus, kuriais teka elektros srovė, ant metalinių prietaiso dalių gali atsirasti įtampa, todėl naudotojas gali nukentėti nuo elektros smūgio.

► Vykdydami darbus, kurių metu keičiamasis įrankis gali paliesti paslėptus elektros laidus, elektrinį įrankį laikykite paėmę už izoliuotų rankenų paviršių.

Uždėjimo įtaiso naudojimas

► Sumontuoti adapterį **[5]**.
► Uždėti uždėjimo įtaisą – **[9a]** arba **[9b]**.
► Keičiamąjį įrankį pirma uždėti ant pjūklelio kreipiančiosios **[10-1]**, tada spausti į griebtuvą **[10-2]**, kol užsifiksuos. Tai yra būtina, kad keičiamasis įrankis tinkamai priglustų prie pjūklelio kreipiančiosios.
► Nustatyti pjovimo gylį **[11-1]**.

Pjovimo gylio nustatymo įtaisą **[11-1]** visada priveržti.

Tikslus pjūklelio kreipiančiosios nustatymas

Pirma patikrinti, ar keičiamasis įrankis buvo įstatytas tinkama eilės tvarka (žr. pav. **[10]**). Jeigu pjūklelis vis tiek nėra prigludęs prie pjūklelio kreipiančiosios, tada:

► Nustatyti maksimalų pjovimo gylį **[11-1]**. Pjovimo gylio nustatymo įtaisą **[11-1]** priveržti.
► Atlaisvinti varžtą **[12-1]** ant pjūklelio kreipiančiosios **[12-2]**.
► Pjūklelio kreipiančiąją stumti iki pjūklelio.
► Varžtą **[12-1]** ant pjūklelio kreipiančiosios priveržti.

12 Techninė priežiūra ir aptarnavimas

ĮSPĖJIMAS

Sužalojimo pavojus, elektros smūgio grėsmė

► Prieš vykdydami bet kokius techninės priežiūros ir aptarnavimo darbus, nuo elektrinio įrankio visada nuimkite akumuliatorių.
► Visus techninės priežiūros ir remonto darbus, kurių metu reikia atidaryti variklio korpusą, paveskite vykdyti tik įgalioto techninės priežiūros centro specialistams.

Techninį aptarnavimą ir remontą leidžiama vykdyti tik gamintojui arba techninės priežiūros centrams. Naudoti tik **originalias Festool atsargines dalis**.

Daugiau informacijos: **www.festool.lt/servisas**

Tam, kad būtų užtikrinta oro cirkuliacija, variklio korpuso aušinimo angos visada turi būti švarios ir neuždengtos.

Elektrinio įrankio, kroviklio ir akumuliatoriaus jungčių kontaktai visuomet turi būti švarūs.

Apdirbant gipso turinčias medžiagas, dulkės gali kauptis elektrinio įrankio viduje ir ant įjungimo / išjungimo mygtuko ir, reaguodamos su oro drėgme, sukietėti. Tai gali padaryti žalos įjungimo mechanizmui. Po kiekvieno apdirbimo elektrinio įrankio vidų (per vėdinimo angas) ir įjungimo / išjungimo mygtuką išpūskite sausu nealyvuotu suslėgtu oru.

12.1 Nurodymai dėl uždėjimo įtaiso

Nuo kreipiančiųjų **[11-2]** ir atraminio paviršiaus nuvalyti dulkes! Kreipiančiąsias reguliariai tepti nedideliu alyvos, kurioje nėra dervų (pvz., siuvimo mašinų alyva), kiekiu.

13 Aplinka

Elektrinių prietaisų, baigtų eksploatuoti maitinimo elementų ir akumuliatorių nemesti į buitinius šiukšlynus. Prietaisus, reikmenis ir pakuotę pristatyti antriniam perdirbimui pagal aplinkosaugos reikalavimus. Laikytis galiojančių nacionalinių teisės aktų.

Prieš utilizuojant senus maitinimo elementus, akumuliatorių baterijas ir lempas reikia išimti iš elektrinio prietaiso jų nesugadinant. Išsekusius arba sugedusius maitinimo elementus ir akumuliatorių baterijas reikia priduoti tik iškrautus ir apsaugotus nuo trumpojo jungimo (pvz., lipniosiomis juostomis izoliavus polius). Tai užtikrins efektyvų jų antrinį perdirbimą.

Vadovaujantis Europos direktyva dėl nebenaudojamų elektrinių ir elektroninių prietaisų ir jų perkėlimo į nacionalinę teisę, baigtus eksploatuoti elektrinius prietaisus reikia surinkti atskirai ir perduoti antriniam perdirbimui pagal aplinkosaugos reikalavimus.

Informaciją apie priėmimo vietas galima pasižiūrėti internete adresu **www.festool.lt/recycling**.

Informacija apie kritines medžiagas: www.festool.lt/reach

14 Bendrieji nurodymai

14.1 Bluetooth®

Žodinis prekės ženklas Bluetooth® ir logotipai yra įmonės „Bluetooth SIG, Inc.“ registruoti prekių ženklai, juos įmonė „TTS Tooltechnic Systems AG & Co. KG“, kartu ir įmonė „Festool“ naudoja pagal licenciją.

Latviski

Satura rādītājs

1 Simboli....72
2 Drošības noteikumi....72
3 Lietošana atbilstoši paredzētajam mērķim....73
4 Tehniskie dati....74
5 Instrumenta elementi....74
6 Lietošanas uzsākšana....74
7 Akumulators....74
8 Iestatījumi....74
9 Darbs ar instrumentu....75
10 Akustiskie brīdinājuma signāli....75
11 Piederumi....75
12 Apkalpošana un apkope....76
13 Apkārtējā vide....76
14 Vispārēji norādījumi....76

1 Simboli

Brīdinājums par vispārīgu apdraudējumu

Brīdinājums par risku saņemt elektrisko triecienu

Izlasiet lietošanas instrukciju un drošības norādījumus.

Nēsājiet aizsargbrilles.

Lietojiet dzirdes aizsarglīdzekļus.

Lietojiet respiratoru.

Lietojiet aizsargcimdus.

Plaukstu un pirkstu saspiešanas bīstamība.

Bīstamā zona! Netuviniet tai rokas!

Akumulatoru bloka ievietošana

Akumulatoru bloka izņemšana

Neizmetiet sadzīves atkritumu tvertnē.

CE atbilstības marķējums

Ieteikums, norāde

2 Drošības noteikumi

2.1 Vispārējie drošības noteikumi elektroinstrumentiem

BRĪDINĀJUMS! Izlasiet visus drošības noteikumus un norādījumus. Drošības noteikumu un norādījumu neievērošana var būt par cēloni elektriskā trieciena saņemšanai un izraisīt aizdegšanos un/vai radīt smagus savainojumus.

Saglabājiet šos drošības noteikumus turpmākai izmantošanai.

Ņemiet vērā uzlādes ierīces un akumulatoru bloka lietošanas pamācībās sniegtos norādījumus.

2.2 Īpašie drošības noteikumi instrumentam

– **Veicot darbus, kuru laikā darbinstruments var skart slēptus elektriskos vadus, turiet elektroinstrumentu aiz izolētajām noturvirsmām.**

Darbinstrumentam saskaroties ar spriegumnesošu vadu, spriegums var nonākt arī uz elektroinstrumenta metāla daļām un izraisīt elektriskā trieciena saņemšanu.

- **Iestipriniet apstrādājamo priekšmetu spīlēs vai fiksējiet to citādā veidā uz stabilas pamatnes.** Turot apstrādājamo priekšmetu ar roku vai piespiežot to ar savu ķermeni, apstrādājamais priekšmets nav stabils, kas var novest pie kontroles zaudēšanas pār elektroinstrumentu.
- **Izmantojiet piemērotas meklēšanas iekārtas, lai atrastu slēptus komunālapgādes vadus, vai arī lūdziet palīdzību vietējā komunālapgādes uzņēmumā.** Darbinstrumentam skarot spriegumnesošu vadu, var notikt aizdegšanās un lietotājs var saņemt elektrisko triecienu. Gāzes cauruļvada bojājums var izraisīt sprādzienu. Ūdensvada bojājums var radīt materiālo vērtību bojājumus.
- **Darba laikā var veidoties kaitīgi/indīgi putekļi (piemēram, apstrādājot svinu saturošu krāsu, dažus koksnes veidus un metālu). Azbestu saturošus materiālus atļauts apstrādāt tikai speciālistiem.** Pieskaršanās šiem putekļiem vai to ieelpošana var radīt apdraudējumu strādājošās personas un citu tuvumā esošo personu veselībai. Ievērojiet Jūsu valstī spēkā esošos drošības noteikumus.

Lai pasargātu savu veselību, nēsājiet P2 tipa masku elpošanas ceļu aizsardzībai.

- **Lietojiet piemērotus individuālos aizsardzības līdzekļus:** Veicot putekļainus darbus, izmantojiet dzirdes aizsarglīdzekļus, aizsargbrilles un putekļu masku. Mainot darbinstrumentu, izmantojiet aizsargcimdus.
- **Turiet elektroinstrumentu tā, lai jūsu ķermenis nesaskartos ar iestiprināmo darbinstrumentu - īpaši tad, ja darbs notiek ar uz turēšanas vietu vērstiem darbinstrumentiem, piemēram, ar zāģa asmeni vai griešanas darbinstrumentu.** Saskaršanās ar asiem asmeņiem vai griezējmalām var radīt savainojumus.
- **Pēc ģipsi saturošu materiālu apstrādes rīkojieties šādi. Iztīriet elektroinstrumenta ventilācijas atveres un ieslēdzēju ar sausa un eļļu nesaturoša saspiesta gaisa strūklu.** Pretējā gadījumā ģipsi saturošie putekļi var iekļūt elektroinstrumenta korpusā, pārklāt ieslēdzēju un gaisa mitruma dēļ to iecementēt. Tas var nelabvēlīgi ietekmēt ieslēdzēja mehānisma darbību.
- **Pirms elektroinstrumenta novietošanas nogaidiet, līdz tas apstājas.** Iestiprinātais darbinstruments var ieķerties un izraisīt kontroles zaudēšanu pār elektroinstrumentu.
- **Lai darbinātu akumulatora elektroinstrumentus, izmantojiet tikai tiem paredzētus akumulatoru blokus un neizmantojiet elektrotīkla barošanas blokus. Nelietojiet citu ražotāju uzlādes ierīces, lai uzlādētu akumulatoru bloku.** Ja izmanto piederumus, kurus ražotājs nav paredzējis izmantot, var izraisīt elektrotriecienu un/vai smagus nelaimes gadījumus.
- **Nelietojiet elektroinstrumentu lietū vai mitrumā.** Elektroinstrumentā iekļuvušais mitrums var izraisīt īssavienojumu un aizdegšanos.

2.3 Metāla apstrāde

Vadoties no drošības apsvērumiem, metāla apstrādes laikā veiciet šādus pasākumus.

- Pievienojiet instrumentu piemērotai uzsūkšanas ierīcei.
- Regulāri ar saspiesta gaisa plūsmu izpūtiet no instrumenta korpusa tur nosēdušos putekļus.

Nēsājiet aizsargbrilles!

2.4 Instrumenta radītā trokšņa un vibrācijas parametru vērtības

Atbilstoši EN 62841 noteiktās tipiskās vērtības ir šādas:

skaņas spiediena līmenis	L_{PA} = 84 dB(A)
skaņas jaudas līmenis	L_{WA} = 92 dB(A)
trokšņa pīķa vērtību līmenis	L_pC_{peak} = 95 dB(C)
mērījumu izkliede	K = 3 dB

UZMANĪBU

Veicot darbu ar elektroinstrumentu, radītā trokšņa emisija var radīt dzirdes traucējumus.

► Lietojiet dzirdes aizsarglīdzekļus.

Instrumenta radīto svārstību paātrinājuma vērtība a_h (vektoru summa trijos virzienos) un mērījumu izkliede K ir noteikta atbilstoši standartam EN 62841:

Festool darbinstrumentu iedalījums pēc vibrācijas klases. Attiecīgajam darbinstrumentam piekārtoto vibrācijas klasi VK ņemiet no tabulas, kas parādīta attēlā [13]

Instrumenta radītās vibrācijas un trokšņa vērtības

- kalpo instrumentu salīdzināšanai,
- ir izmantojamas trokšņa un vibrācijas iedarbības iepriekšējam izvērtējumam lietošanas laikā,
- raksturo elektroinstrumenta galvenos lietošanas veidus.

UZMANĪBU

Instrumenta radītā trokšņa parametru vērtības var atšķirties no šeit norādītajām vērtībām. Tās ir atkarīgas no izmantojamā darbinstrumenta, kā arī no apstrādājamā priekšmeta īpašībām.

► Novērtējiet faktisko slodzi visā darba ciklā.
► Nosakiet piemērotus, faktiskajai slodzei atbilstošus drošības pasākumus.

3 Lietošana atbilstoši paredzētajam mērķim

Ar roku vadāms akumulatora oscilatorsir paredzēts

- Plastmasas, ar stiklšķiedru pastiprinātas plastmasas (GFK), sausā apmetuma un skārda zāģēšana (maks. 1 mm),

- Flīžu salaiduma rievu un logu tepes izgriešana,
- Paklāju grīdas pārseguma materiālu apgriešanai, kā arī elastīgo blīvējumu griešanai
- no nelabvēlīgiem laika apstākļiem pasargātās vietās,
- ar Festool piedāvātajiem nomaināmajiem darbinstrumentiem un piederumiem.
- lietošanai kopā ar Festool konstruktīvās sērijas BP tās pašas sprieguma klases akumulatoru blokiem.

Nav paredzēts vieglo un smago automašīnu un autobusu logu izgriešanai un betona šuvju sanēšanai.

Ja lietojums ir neatbilstīgs, atbildību uzņemas lietotājs.

4 Tehniskie dati

Akumulatora oscilators	OSC 18
Motora spriegums	18 V ⎓
Griešanās ātrums	10 000–19 500 min^{-1}
Svārstību leņķis	2 x 2,0°
Instrumenta stiprinājums	StarlockMax
Saderīgs ar	StarlockMax/ StarlockPlus/ Starlock
Saderīgs ar akumulatoru blokiem no sērijas	BP 18
Svars bez akumulatoru bloka	1,1 kg

5 Instrumenta elementi

[1-1] Stiprināšanas svira darbinstrumentu maiņa
[1-2] Ieslēdzējs
[1-3] Noturvirsma
[1-4] Dzesēšanas atvērumi
[1-5] Uzlādes pakāpes indikators
[1-6] Uzlādes pakāpes indikators uz akumulatoru bloka
[1-7] Taustiņš akumulatoru bloka atbrīvošanai
[1-8] Akumulatoru bloks
[1-9] Griešanās ātruma regulators
[1-10] Nomaināmais darbinstruments
[1-11] Adapteris*
[1-12] Dziļuma ierobežotājs ar slīdkurpi*
[1-13] Pagriežams dziļuma ierobežotājs*
[1-14] Uzsūkšanas ierīce*
[1-15] Palīgierīce novietošanai*

* Ne visi šeit attēlotie vai aprakstītie piederumi ietilpst piegādes komplektā.

Parādītie attēli ir atrodami lietošanas pamācības sākumā.

6 Lietošanas uzsākšana

6.1 Ieslēgšana/izslēgšana

Slēdzis **[1-2]** ir paredzēts ieslēgšanai/izslēgšanai (I = IESL., 0 = IZSL.).

ⓘ Ja ir iztukšojies akumulators, pārtraukta tīkla sprieguma padeve vai atvienota elektrotīkla kontaktdakša, nekavējoties pārvietojiet ieslēdzēju izslēgtā stāvoklī. Tas ļaus izvairīties no nekontrolētas atkārtotas ieslēgšanās.

7 Akumulators

Pirms akumulatoru bloka ievietošanas pārbaudiet, vai akumulatora pievienošanas vieta ir tīra. Ja akumulatora pievienošanas vieta ir netīra, tas var negatīvi ietekmēt kontaktus un izraisīt to bojājumus.

Kontakta traucējums var izraisīt ierīces pārkaršanu un bojājumus.

[2b] Noņemiet akumulatoru bloku.

[2a]

Ielieciet akumulatoru bloku līdz tas nofiksējas.

ⓘ Sīkāku informāciju par uzlādes ierīci un akumulatoru bloku var atrast akumulatoru bloka un uzlādes ierīces lietošanas pamācībā.

8 Iestatījumi

BRĪDINĀJUMS

Savainojumu risks

► Pirms jebkādu darbu veikšanas pie elektroinstrumenta izņemiet no tā akumulatoru bloku.

8.1 Griešanās ātruma regulators

Ar pirkstratu var bezpakāpju veidā regulēt griešanās ātrumu visā regulēšanas diapazonā (skatīt sadaļu "Tehniskie dati"). Tas ļauj optimāli izvēlēties materiāla īpašībām atbilstošu griešanās ātrumu. Ņemiet vērā uz darbinstrumentiem norādītos datus.

Ja darbinstruments ir piemērots lietošanai tikai līdz noteiktam apgriezienu skaitam, tas ir norādīts **[14-1]** uz darbinstrumenta (skat. **[14]**. attēlu).

8.2 Darbinstrumenta nomaiņa

UZMANĪBU

Karsti un asi darbinstrumenti

savainošanās bīstamība

► Nelietojiet neasus un bojātus nomaināmos darbinstrumentus.
► Nēsājiet aizsargcimdus.
► Uzmanīgi noņemiet aizsargvasku no jaunu darbinstrumentu asmeņiem!

UZMANĪBU

Savainojumu bīstamība un nelabvēlīga ietekme uz lietotāja veselību, ja tiek izmantoti darbinstrumenti, ko nav paredzējusi un ieteikusi izmantošanai firma Festool.

Instrumenta bojājumi, ko rada papildu vibrāciju slodze

► Izmantojiet tikai oriģinālos Festool nomaināmos darbinstrumentus.

UZMANĪBU

Roku un pirkstu saspiešanas bīstamība

Ja elektroinstruments tiek ieslēgts ar atvērtu iespīlēšanas sviru, atsperes spēks liek svirai aizvērties. Atsperes spēks iedarbojas arī uz atvērtajiem spīļžokļiem.

► Neieslēdziet elektroinstrumentu, ja ir atvērta tā iespīlēšanas svira.
► Netuviniet rokas spīļžokļiem.

Nomaināmā darbinstrumenta izņemšana [3a]

► Atveriet iespīlēšanas sviru **[3-1]**.
☑ Pie tam nomaināmais darbinstruments izkrīt.
► Aizveriet iespīlēšanas sviru, līdz tā fiksējas.

ⓘ Ja elektroinstruments tiek ieslēgts bez nomaināmā darbinstrumenta, tas var izraisīt spīļžokļu **[3-2]** atvēršanos. Tā rezultātā kļūst dzirdami klikšķi.

Iestipriniet nomaināmo darbinstrumentu [3b]

Ja jāatver spīļžokļi **[3-2]**, iespīlēšanas sviru **[3-1]** var vienreiz atvērt un no jauna aizvērt.

► Aizveriet iespīlēšanas sviru, līdz tā fiksējas.
► Piespiediet instrumentu apstrādājamajam priekšmetam, līdz tas fiksējas.

ⓘ Nomaināmā darbInstrumenta pagrieziena leņķi iespējams iestatīt ar soli 30°, kas ļauj izvēlēties darbam vispiemērotāko stāvoklī.

ⓘ Zāģa asmens kontaktaizsargs ir nolietojies, to var noskrūvēt, kā parādīts attēlā. **[4]**

9 Darbs ar instrumentu

Ņemiet vērā šādus norādījumus.

- Pielieciet elektroinstrumentu pie apstrādājamā priekšmeta tikai tad, kad elektroinstruments ir ieslēgts.
- Nolietotu asmeņu pazīme ir ievērojami palielināts nepieciešamais piespiešanas spēks un neliela darba ražība.
- **Lai varētu droši vadīt elektroinstrumentu, turiet to ar abām rokām aiz noturvirsmām [1-3]. Neaizsedziet ar roku ventilācijas atvērumus [1-4].** Pretējā gadījumā pastāv instrumenta pārkaršanas risks.
- Neturiet elektroinstrumentu aiz akumulatoru bloka.
- Vienmēr nostipriniet apstrādājamo priekšmetu tā, lai tas apstrādes laikā nevarētu pārvietoties.

10 Akustiskie brīdinājuma signāli

Izslēdziet elektroinstrumentu, pastāvot sekojošiem apstākļiem; šādos gadījumos ieslēdzot elektroinstrumentu, skan brīdinošs tonālais signāls un elektroinstruments no jauna ieslēdzas.

Akumulatoru bloks netiek pieņemts

- Ievietojiet pareiza modeļa akumulatoru bloku.

Akumulatoru bloks ir tukšs

- Nomainiet akumulatoru bloku.
- Uzlādējiet akumulatoru bloku.

Akumulatoru bloks ir bojāts

- Nomainiet akumulatoru bloku.
- Pārbaudiet atdzisuša akumulatoru bloka funkcionēšanas spēju, izmantojot uzlādes ierīci.

Akumulatoru bloks ir pārkarsis

- Nogaidiet, līdz akumulatoru bloks ir atdzisis.

Elektroinstruments ir pārkarsis

- Pēc atdzišanas elektroinstrumentu var no jauna iedarbināt.

Elektroinstruments ir bojāts

- Sazinieties ar Festool klientu apkalpošanas uzņēmumu vai specializētu tirdzniecības vietu.

Elektroinstruments ir iestrēdzis

- Novērsiet iestrēgumu.

ⓘ Ieslēdzot iestrēgušu elektroinstrumentu, skan brīdinošs tonālais signāls.

11 Piederumi

BRĪDINĀJUMS

Savainojumu risks

► Pirms jebkādu darbu veikšanas pie elektroinstrumenta izņemiet no tā akumulatoru bloku.

Izmantojiet tikai Festool oriģinālos darbinstrumentus un oriģinālos piederumus. Izmantojot zemākas kvalitātes instrumentus un citu ražotāju piederumus, var pieaugt savainošanās risks un ievērojami pasliktināties instrumenta līdzsvarojums, kas pasliktina darba rezultātu kvalitāti un paātrina instrumenta dilšanu.

Piederumu un instrumentu pasūtījuma numurus skatiet **www.festool.lv**.

11.1 Adaptera montāža [5]

Uz adaptera var nostiprināt dziļuma ierobežotāju, uzsūkšanas ierīci un stiprinājumu. Ar fiksēšanas pogu **[5-1]** šo ierīču nolieci var iestatīt ar 30° soļiem, atbilstoši lietojamajam darbinstrumentam.

11.2 Uzsūkšanas ierīce [6]

► Adaptera montāža **[5]**.
► Uzsūkšanas ierīces pievienošana.
► Uzsūkšanas šļūtenes pievienošana.

11.3 Dziļuma ierobežotājs [7+8]

► Adaptera montāža **[5]**.
► Dziļuma ierobežotāja uzstādīšana - **[7a]** vai **[7b]**.
► Ar iestatīšanas sviru **[8-1]** fiksējiet zāģēšanas dziļumu.

ⓘ Izvēlieties dziļuma ierobežotājam atbilstošu iestiprināmo darbinstrumentu un vajadzības gadījumā to nomainiet:

	apaļi iestiprināmie darbinstrumenti	slīdkurpe **[8-2]**
	griešanas asmens	pagriežams dziļuma ierobežotājs **[8-3]**

11.4 Novietošanas palīgierīce [9+10+11+12]

BRĪDINĀJUMS

Asi nomaināmie darbinstrumenti

Saspiedumi un grieztas brūces

- Novietojiet pirkstus vienīgi uz norādītajām noturvirsmām **[11-3]**.
- Izmantojiet tikai **[11]**. attēlā norādītos zāģa asmeņus! Neizmantojiet īsus zāģa asmeņus!

BRĪDINĀJUMS

Negadījuma un elektriskā trieciena bīstamība

Iestiprinājamajam darbinstrumentam skarot spriegumnesošus vadus, spriegums nonāk arī uz instrumenta met\ala daļām un var izraisīt elektriskā trieciena saņemšanu.

- Veicot darbus, kuru laikā darbinstruments var skart slēptus elektriskos vadus, turiet elektroinstrumentu aiz izolētajām noturvirsmām.

Novietošanas palīgierīces lietošana

- Adaptera montāža **[5]**.
- Novietošanas palīgierīces uzstādīšana – **[9a]** vai **[9b]**.
- Vispirms novietojiet nomaināmo darbinstrumentu uz zāģa asmens vadotnes **[10-1]** un tad piespiediet, līdz tas fiksējas stiprinājumā **[10-2]**. Tas ir vajadzīgs, lai nomaināmais darbinstruments pareizi ievietotos zāģa asmens vadotnē.
- Zāģēšanas dziļuma iestatīšana **[11-1]**.

Vienmēr fiksējiet iestatīto zāģēšanas dziļumu **[11-1]**.

Zāģa asmens vadotnes regulēšana

Vispirms pārbaudiet, vai nomaināmais darbinstruments ir ticis ievietots pareizā secībā (attēls **[10]**). Ja zāģa asmens tomēr nenovietojas uz zāģa asmens vadotnes, rīkojieties šādi:

- Ar zāģēšanas dziļuma ierobežotāju **[11-1]** iestatiet maksimālo zāģēšanas dziļumu. Fiksējiet zāģēšanas dziļuma ierobežotāju **[11-1]**.
- Atskrūvējiet skrūvi **[12-1]** uz zāģa asmens vadotnes **[12-2]**.
- Pārvietojiet zāģa asmens vadotni līdz zāģa asmenim.
- Stingri pieskrūvējiet skrūvi **[12-1]** uz zāģa asmens vadotnes.

12 Apkalpošana un apkope

BRĪDINĀJUMS

Traumu risks, elektrotrieciena risks

- Veicot jebkurus apkopes un kopšanas darbus, vispirms vienmēr izņemiet akumulatoru bloku no elektroinstrumenta.
- Visus apkopes un remontdarbus, kuru veikšanai nepieciešams atvērt motora korpusu, lieciet veikt tikai autorizētā klientu apkalpošanas centrā.

Klientu apkalpošana un remonts ir veicams vienīgi ražotāja uzņēmumā vai servisa darbnīcās. Izmantojiet tikai **Festool oriģinālās rezerves daļas**.

Papildu informācija: **www.festool.lv/apkalposana**

Vienmēr uzturiet tīras motora korpusa dzesēšanas atveres, lai nodrošinātu gaisa cirkulāciju.

Uzturiet tīrus elektroinstrumenta, uzlādes ierīces un akumulatoru bloka savienojošos kontaktus.

Apstrādājot ģipsi saturošus materiālus, putekļi var iekļūt elektroinstrumenta korpusā, pārklāt ieslēdzēju un gaisa mitruma dēļ to iecementēt. Tas var būtiski traucēt ieslēdzēja mehānisma darbību. Ik reizi pēc šādu materiālu apstrādes caur ventilācijas atvērumiem izpūtiet elektroinstrumenta iekšpusi un ieslēdzēju ar sausa, eļļu neaturoša, saspiesta gaisa plūsmu.

12.1 Norādījumi par novietošanas palīgierīci

Attīriet vadotnes **[11-2]** un balsta virsmas no putekļiem! Regulāri ieeļļojiet vadotnes ar eļļu, kas nesatur sveķus (piemēram, ar šujmašīnu eļļu).

13 Apkārtējā vide

Neizmetiet elektroierīces, nolietotās baterijas un akumulatoru blokus sadzīves atkritumu tvertnē. Nolietotos instrumentus, to piederumus un iesaiņojuma materiālus nogādājiet atkārtotai pārstrādei apkārtējai videi nekaitīgā veidā. Ievērojiet spēkā esošos nacionālos noteikumus.

Pirms elektroiekārtas utilizācijas izņemiet no tās nolietotās baterijas, akumulatoru bloki un spuldzes tā, lai tie netiek sabojāti. Izlādējiet nolietotās vai bojātās baterijas un akumulatoru blokus un pirms nodošanas atpakaļ aizsargājiet pret īsslēgumu (piemēram, izolējot kontaktus ar līmlenti). Tādējādi šos komponentus var efektīvi pārstrādāt.

Atbilstoši Eiropas Kopienas direktīvai par nolietotajām elektriskajām un elektroniskajām iekārtām un šīs direktīvas atspoguļojumiem nacionālajos likumdošanas aktos, nolietotās elektroierīces jāsavāc atsevišķi un jāpakļauj otrreizējai pārstrādei apkārtējai videi nekaitīgā veidā.

Informāciju par savākšanas punktiem skatiet **www.festool.lv/recycling**.

Informācija par īpaši bīstamām vielām: www.festool.lv/reach

14 Vispārēji norādījumi

14.1 Bluetooth®

Vārdiskais apzīmējums Bluetooth® un to saturošie logotipi ir firmas Bluetooth SIG, Inc. reģistrētas preču zīmes, kas tiek lietotas saskaņā ar firmai TTS Tooltechnic Systems AG & Co. KG un līdz ar to arī firmai Festool izsniegto licenci.

Norsk

Innholdsfortegnelse

1 Symboler 77
2 Sikkerhetsinformasjon 77
3 Forskriftsmessig bruk 78

4 Tekniske data 78
5 Apparatets deler 78
6 Igangsetting 78
7 Batteripakke 78
8 Innstillinger 79
9 Arbeid med maskinen 79
10 Varsellyder 79
11 Tilbehør 80
12 Vedlikehold og pleie 80
13 Miljø 80
14 Generell informasjon 81

1 Symboler

Advarsel om generell fare

Advarsel om elektrisk støt

Les sikkerhetsanvisningene i brukerhåndboken.

Bruk vernebriller.

Bruk hørselvern.

Bruk åndedrettsvern.

Bruk vernehansker.

Klemfare for fingre og hender.

Fareområde! Hold hendene på avstand!

Sette inn batteri

Løsne batteri

Må ikke kastes i husholdningsavfallet.

CE-samsvarsmerking

Tips, merknad

2 Sikkerhetsinformasjon

2.1 Generell sikkerhetinformasjon for elektroverktøy

ADVARSEL! Les alle sikkerhetsregler og anvisninger. Hvis sikkerhetsinformasjonen og anvisningene ikke følges, kan det føre til elektrisk støt, brann og/eller alvorlige personskader.

Oppbevar all sikkerhetsinformasjon og alle anvisninger for fremtidig bruk.

Følg bruksanvisningen for lader og batteri.

2.2 Maskinspesifikk sikkerhetsinformasjon

- **Elektroverktøyet må bare holdes i de isolerte gripeflatene når du utfører arbeid der elektroverktøyet kan komme i berøring med skjulte strømledninger.** Kontakt med strømførende ledninger kan føre til at metalldeler på maskinen settes under spenning. Det kan medføre elektrisk støt.
- **Arbeidsemnet skal festes og sikres på et stabilt underlag med skrustikker eller på annen måte.** Arbeidsemnet er ustøtt hvis det holdes med hånden eller mot kroppen. Dette kan føre til manglende kontroll.
- **Bruk søkeutstyr for å lokalisere skjulte ledninger/rør eller henvend deg til din strøm-, vann- eller gassleverandør.** Dersom verktøyet kommer i kontakt med en strømførende ledning, kan dette føre til brann og elektrisk støt. Skader på gassledninger kan føre til eksplosjoner. Boring i vannrør kan føre til materielle skader.
- **Når du arbeider, kan det avgis skadelig/giftig støv (for eksempel fra blyholdig maling, enkelte treslag og metall). Asbestholdige materialer må kun behandles av fagpersonell.** Berøring eller innånding av dette støvet kan utgjøre en fare for operatøren eller andre personer som befinner seg i nærheten. Følg sikkerhetsforskriftene som gjelder for ditt land.

  Bruk P2-åndedrettsvern som beskyttelse.

  Bruk egnet personlig verneutstyr: Hørselsvern, vernebriller, støvmaske ved arbeid som lager støv og vernehansker ved skifte av verktøy.
- **Hold elektroverktøyet på en sikker måte slik at kroppsdelene dine aldri kommer i kontakt med innsatsverktøyet. Dette gjelder særlig ved arbeid med innsatsverktøy som er rettet mot grepsområdet, f.eks. sagblader eller skjæreverktøy.** Berøring med skarpe skjær eller kanter kan forårsake personskader.
- **Etter bearbeiding av gipsholdige materialer: Rengjør lufteåpningene på elektroverktøyet og på/av-bryteren med tørr og oljefri trykkluft.** Ellers kan det legge seg gipsholdig støv i huset til elektroverktøyet og på på/av-bryteren, og i kombinasjon med luftfuktighet kan dette støvlaget herdes. Dette kan føre til begrenset funksjon i koblingsmekanismen
- **Vent til elektroverktøyet har stanset før du legger det fra deg.** Innsatsverktøyet kan feste seg og føre til at du mister kontrollen over elektroverktøyet.
- **Bruk kun de batteripakkene som er beregnet til formålet, og ikke bruk strømadaptere til dette batteridrevne elektroverktøyet. Ikke lad batteripakken med ladere fra andre produsenter.** Bruker du tilbehør som ikke er godkjent av produsenten, kan dette føre til elektrisk støt og/eller alvorlige ulykker.

- **Ikke bruk elektroverktøyet i regn eller fuktige omgivelser.** Fuktighet i elektroverktøyet kan medføre kortslutning og brann.

2.3 Metallbearbeiding

Ved bearbeiding av metall skal følgende sikkerhetstiltak treffes:

- Koble maskinen til et egnet avsug.
- Rengjør maskinen for støv ved å blåse ut motorhuset med jevne mellomrom.

Bruk vernebriller!

2.4 Støyemisjonsverdier

De registrerte verdiene iht. EN 62841 er vanligvis på:

Lydtrykknivå	L_{PA} = 84 dB(A)
Lydeffektnivå	L_{WA} = 92 dB(A)
Øverste lydtrykknivå	L_pC_{peak} = 95 dB(C)
Usikkerhet	K = 3 dB

FORSIKTIG

Avgitt støy ved arbeid med elektroverktøyet kan føre til hørselsskader.

► Bruk hørselvern.

Svingningsemisjonsverdi a_h (vektorsum fra tre retninger) og usikkerhet K beregnet iht. EN 62841:

Kategorisering av Festool innsatsverktøy etter vibrasjonsklasse. Hvilken vibrasjonsklasse VK det respektive innsatsverktøyet hører til, finner du i tabellen på bilde [13]

De angitte emisjonsverdiene (vibrasjon, støy)

- brukes til å sammenligne maskiner,
- men kan også brukes til en foreløpig vurdering av vibrasjons- og støybelastning ved bruk,
- og representerer de viktigste bruksområdene for elektroverktøyet.

FORSIKTIG

Utslippsverdiene kan avvike fra de verdiene som er oppgitt. Dette avhenger av hvordan verktøyet brukes og hvilken type arbeidsemne som bearbeides.

► Vurder den faktiske belastningen under hele driftssyklusen.

► Iverksett passende sikkerhetstiltak avhengig av faktisk belastning.

3 Forskriftsmessig bruk

Håndført oscillerende verktøy beregnet på

- Saging av plast, glassfiberarmert plast, gips og metallplater (maks. 1 mm),
- Fjerning av flisefuger og vinduskitt
- skraping av tepperester samt skjæring av elastisk tetningsmateriale,
- under værbeskyttede forhold,
- med innsatsverktøy og tilbehør fra Festool.
- til bruk med Festool-batterier i serien BP i samme spenningsklasse.

Egner seg ikke til fjerning av ruter på personbiler, lastebiler og busser eller betongfugesanering.

Ved ikke-forskriftsmessig bruk har brukeren ansvaret.

4 Tekniske data

Batteridrevet oscillerende verktøy	OSC 18
Motorspenning	18 V ⎓
Turtall	10000 - 19500 o/min
Svingevinkel	2 x 2,0°
Verktøyfeste	StarlockMax
Kompatibelt med	StarlockMax/ StarlockPlus/ Starlock
Kompatibelt med batteripakkene i serien	BP 18
Vekt uten batteri	1,1 kg

5 Apparatets deler

[1-1] Spennhendel til bytte av verktøy
[1-2] Av/på-bryter
[1-3] Holdeflate
[1-4] Åpninger for luftkjøling
[1-5] Kapasitetsindikator
[1-6] Knapp for kapasitetsindikator på batteriet
[1-7] Knapp for å løsne batteripakken
[1-8] Batteripakke
[1-9] Turtallsregulering
[1-10] Innsatsverktøy
[1-11] Adapter*
[1-12] Dybdeanlegg med glidesko*
[1-13] dreibart dybdeanlegg*
[1-14] Avsugsinnretning*
[1-15] Posisjoneringsguide*

* Det tilbehøret som er avbildet eller beskrevet, følger ikke nødvendigvis med.

De oppgitte illustrasjonene finnes fremst i bruksanvisningen.

6 Igangsetting

6.1 Slå på og av

Bryteren **[1-2]** er en av/på-bryter (I = PÅ, 0 = AV).

Når batteriet er tomt, ved strømbrudd eller hvis støpselet trekkes ut, skal av-/på-bryteren umiddelbart settes i AV-posisjonen. Dette hindrer utilsiktet gjenstart.

7 Batteripakke

Før du setter inn batteripakken, må du kontrollere at batterikoblingen er ren. Dersom batterikoblingen er tilsmusset, kan dette hindre korrekt kontakt og føre til skader på kontaktene.

Ødelagt kontakt kan føre til overoppheting og skader på apparatet.

[2b] Ta av batteripakken.

[2a] click Sett batteripakken inn så den smekker på plass.

ⓘ Du finner mer informasjon om lader og batteripakke i bruksanvisningene til laderen og batteripakken.

8 Innstillinger

ADVARSEL

Fare for personskade

► Ta av batteriet før alle typer arbeid med elektroverktøyet.

8.1 Turtallsregulering

Turtallet kan stilles inn trinnløst med dreiebryteren i turtallsområdet (se kapittelet Tekniske data). Dermed kan du tilpasse hastigheten optimalt til ethvert materiale. Vær oppmerksom på opplysningene på innsatsverktøyene.

Dersom et innsatsverktøy bare er egnet opp til et maksimalt turtall, er dette **[14-1]** merket på innsatsverktøyet (se bilde **[14]**).

8.2 Skifte innsatsverktøy

FORSIKTIG

Varmt og skarpt verktøy

Fare for personskade

► Ikke bruk sløvt eller defekt verktøy.
► Bruk vernehansker.
► Beskyttelsesharpiksen på skjæret på nye innsatsverktøy må fjernes forsiktig!

FORSIKTIG

Det er fare for personskader og helseskader dersom det brukes innsatsverktøy som ikke er angitt og anbefalt av Festool.

Økt vibrasjonsbelastning kan føre til skader på maskinen

► Bruk bare originale Festool-innsatsverktøyer.

FORSIKTIG

Klemfare for fingre og hender

Dersom du slår på elektroverktøyet mens spennhendelen er åpen, lukkes spennhendelen med fjærkraft. Åpnede bakker står under fjærspenning.

► Ikke slå på elektroverktøyet mens spennhendelen er åpen.
► Grip aldri inn i mellom bakkene.

Ta av innsatsverktøy [3a]

► Åpne spennhendelen **[3-1]**.
☑ Innsatsverktøyet faller ned.
► Lukk spennhendelen slik at den går i lås.

ⓘ Dersom elektroverktøyet slås på uten innsatsverktøy, kan bakkene **[3-2]** åpnes. Da lyder et smell.

Sette inn innsatsverktøy [3b]

Hvis bakkene **[3-2]** er åpnet, åpner du spennhendelen **[3-1]** en gang og lukker den igjen.

► Lukk spennhendelen slik at den går i lås.
► Trykk maskinen på innsatsverktøyet til den går i lås.

ⓘ Innsatsverktøyet kan stilles inn i trinn på 30° og festes i den arbeidsstillingen som er mest gunstig.

ⓘ Berøringsbeskyttelsen på sagbladet er dreibar når den har fått mye slitasje, se figur. **[4]**

9 Arbeid med maskinen

Vær obs på følgende:

– Elektroverktøyet må alltid være slått på når du fører det mot emnet.
– Et tegn på at knivene er slitt, er når du må bruke ekstra skyvekraft samtidig som fremdriften går sakte.
– **For å føre elektroverktøyet sikkert må du holde den godt fast med begge hender på holdeflaten [1-3]. Ikke la hånden dekke til åpningene for luftkjøling [1-4].** Ellers er det fare for at maskinen blir overopphetet.
– Ikke hold elektroverktøyet i batteriet.
– Fest emnet slik at det ikke kan bevege seg under bearbeidingen.

10 Varsellyder

Dersom elektroverktøyet slår seg av på grunn av tilstandene nedenfor, kommer det et varselsignal når du slår det på igjen, og elektroverktøyet slår seg av på nytt.

Batteriet aksepteres ikke

– Legg inn riktig batterimodell.

Batteriet er tomt

– Skift ut batteriet.
– Lad batteriet.

Batteriet er defekt

– Skift ut batteriet.
– Kontroller at det fungerer med laderen mens batteriet er avkjølt.

Batteriet er overopphetet

– La batteriet avkjøles.

Elektroverktøyet er overopphetet

– Etter avkjøling kan elektroverktøyet tas i bruk igjen.

Elektroverktøyet er defekt

– Kontakt et Festool-serviceverksted eller en -forhandler.

Elektroverktøyet blokkeres

– Fjern blokkeringen.

ⓘ Dersom elektroverktøyet slår seg av på grunn av blokkering, kommer det ikke noe varselsignal.

11 Tilbehør

ADVARSEL

Fare for personskade

- Ta av batteriet før alle typer arbeid med elektroverktøyet.

Bruk kun originale innsatsverktøy og tilbehør fra Festool. Ved bruk av innsatsverktøy av lavere kvalitet og tilbehør fra andre produsenter kan det oppstå økt fare for personskader og stor ubalanse, noe som kan forringe kvaliteten på resultatet og øke slitasjen på elektroverktøyet.

Bestillingsnumrene for tilbehør og verktøy finner du på www.festool.com.

11.1 Montere adapteren [5]

Dybdeanlegg, avsugsinnretning og posisjoneringsguide kan monteres på adapteren. Ved hjelp av låseknappen **[5-1]** kan disse stilles inn i trinn på 30° for å passe til innsatsverktøyet.

11.2 Avsugsinnretning [6]

- Montere adapteren **[5]**.
- Sett på avsugsinnretningen.
- Koble til sugeslangen .

11.3 Dybdeanlegg [7+8]

- Montere adapteren **[5]**.
- Sette på dybdeanlegg – **[7a]** eller **[7b]**.
- La kuttedybden gå i inngrep ved hjelp av innstillingshendelen **[8-1]** .

Velg eller skift eventuelt ut dybdeanlegget ut fra innsatsverktøyet:

	runde innsatsverktøy		glidesko **[8-2]**
	skjærekniv		dreibart dybdeanlegg **[8-3]**

11.4 Posisjoneringsguide [9+10+11+12]

ADVARSEL

Skarpe innsatsverktøy

Klem- og kuttskader

- Fingrene må kun plasseres på de definerte holdeflatene **[11-3]** .
- Bruk kun de sagbladene som vises i fig. **[11]**! Ikke bruk korte sagblader!

ADVARSEL

Fare for uhell, elektrisk støt

Dersom innsatsverktøyet treffer spenningsførende ledninger, kan apparatdeler av metall komme under spenning og føre til elektrisk støt.

- Elektroverktøyet må bare holdes i de isolerte gripeflatene når du utfører arbeid der elektroverktøyet kan komme i berøring med skjulte strømledninger.

Bruke posisjoneringsguide

- Monter adapteren **[5]**.
- Sett på posisjoneringsguiden – **[9a]** eller **[9b]**.
- Legg først innsatsverktøyet på sagbladføringen **[10-1]**, deretter trykker du det inn i festet **[10-2]** til det går i inngrep. Dette er nødvendig for at sagbladet skal ligge ordentlig inntil sagbladføringen.
- Still inn sagedybde **[11-1]**.

Sagedybdeinnstillingen **[11-1]** må alltid strammes.

Etterjustere sagbladføring

Kontroller først om innsatsverktøyet er blitt satt inn i riktig rekkefølge (se bilde **[10]**). Hvis sagbladet likevel ikke ligger inntil sagbladføringen, gjør du følgende:

- Still inn maksimal sagedybde **[11-1]**. Stram sagedybdeinnstillingen **[11-1]**.
- Løsne skruen **[12-1]** på sagbladføringen **[12-2]**.
- Før sagbladføringen helt inn på sagbladet.
- Stram skruen **[12-1]** på sagbladføringen.

12 Vedlikehold og pleie

ADVARSEL

Skaderisiko, elektrisk støt

- Ta alltid batteripakken ut av elektroverktøyet før vedlikeholds- og servicearbeid.
- Vedlikeholds- og reparasjonsarbeider som krever at motorhuset åpnes, skal kun gjennomføres av et autorisert kundeserviceverksted.

Kundeservice og reparasjoner skal kun utføres av produsenten eller autoriserte verksteder. Bruk kun **originale reservedeler fra Festool**.

Ytterligere informasjon: www.festool.com/service

Hold alltid kjøleluftåpningene på motorhuset åpne og rene for å sikre luftsirkulasjonen.

Hold tilkoblingskontaktene på elektroverktøyet, laderen og batteriet rene.

Ved bearbeiding av gipsholdige materialer kan det legge seg støv inne i elektroverktøyet og på på/av-bryteren, og i kombinasjon med luftfuktighet kan dette støvlaget herdes. Dette kan føre til begrenset funksjon i koblingsmekanismen. Hver gang du har bearbeidet gipsholdige materialer, må du rense innsiden av elektroverktøyet (gjennom lufteåpningene) og på/av-bryteren med tørr og oljefri trykkluft..

12.1 Anvisninger for posisjoneringsguiden

Rengjør føringer **[11-2]** kontaktflater for støvavleiringer! Føringene må med jevne mellomrom oljes lett med harpiksfri olje (f.eks. symaskinolje).

13 Miljø

Ikke kast elektriske apparater, brukte batterier og batteripakker i husholdningsavfallet.

Apparater, tilbehør og emballasje skal leveres til gjenvinning. Ta hensyn til gjeldende nasjonale forskrifter.

Før kassering separeres brukte batterier, batteripakker og lamper fra den elektriske enheten på en ikke-destruktiv måte. Brukte eller defekte batterier og batteripakker må kun returneres utladet og beskyttet

mot kortslutning (f.eks. ved å isolere polene med tape). Dermed kan de resirkuleres effektivt.

I henhold til EU-direktivet om kasserte elektriske og elektroniske produkter og direktivets implementering i nasjonal rett må elektriske apparater som ikke lenger skal brukes, samles separat og leveres til miljøvennlig gjenvinning.

Informasjon om innsamlingspunktene finner du på **www.festool.com/recycling**.

Informasjon om kritiske stoffer: www.festool.com/reach

14 Generell informasjon

14.1 Bluetooth®

Merkenavnet Bluetooth® og logoene er registrerte varemerker som tilhører Bluetooth SIG, Inc., og de brukes på lisens av TTS Tooltechnic Systems AG & Co. KG og dermed av Festool.

Nederlands

Inhoudsopgave

1 Symbolen....81
2 Veiligheidsvoorschriften....81
3 Beoogd gebruik....82
4 Technische gegevens....82
5 Apparaatelementen....83
6 Ingebruikneming....83
7 Accu....83
8 Instellingen....83
9 Werken met de machine....84
10 Akoestische waarschuwingssignalen....84
11 Accessoires....84
12 Onderhoud en verzorging....85
13 Milieu....85
14 Algemene aanwijzingen....85

1 Symbolen

Waarschuwing voor algemeen gevaar

Waarschuwing voor elektrische schok

Lees de gebruiksaanwijzing en veiligheidsvoorschriften.

Veiligheidsbril dragen.

Gehoorbescherming dragen.

Zuurstofmasker dragen.

Veiligheidshandschoenen dragen.

Gevaar van beknelling voor vingers en handen.

Gevarenzone! Handen weghouden!

Accupack inbrengen

Accupack uitnemen

Niet met het huisvuil meegeven.

CE-markering van overeenstemming

Tip, aanwijzing

2 Veiligheidsvoorschriften

2.1 Algemene veiligheidsinstructies voor elektrische gereedschappen

WAARSCHUWING! Lees alle veiligheidsvoorschriften en aanwijzingen.
Worden de veiligheidsinstructies en aanwijzingen niet in acht genomen, dan kan dit een elektrische schok, brand en/of ernstig letsel tot gevolg hebben.

Bewaar alle veiligheidsinstructies en aanwijzingen om ze later te kunnen raadplegen.

Neem de bedieningshandleiding van het oplaadapparaat en het accupack in acht.

2.2 Machinespecifieke veiligheidsvoorschriften

- **Houd het elektrische gereedschap aan de geïsoleerde greepvlakken vast als u werkzaamheden uitvoert waarbij het inzetgereedschap verborgen stroomleidingen kan raken.** Het contact met een spanningvoerende leiding kan ook metalen apparaatonderdelen onder spanning zetten en tot een elektrische schok leiden.
- **Bevestig het werkstuk en zet het met schroefklemmen of op een andere manier vast op een stabiele ondergrond.** Als u het werkstuk slechts met één hand of tegen uw lichaam houdt, blijft het wankel, wat tot het verlies van controle kan leiden.
- **Gebruik geschikte zoekapparaten om verborgen toevoerleidingen op te sporen of raadpleeg het plaatselijke nutsbedrijf.** Aontact van inzetgereedschap met een spanningvoerende leiding kan brand veroorzaken of tot een elektrische schok leiden. Beschadiging van een gasleiding kan een explosie veroorzaken. Het penetreren van een waterleiding veroorzaakt materiële schade.
- **Tijdens het werken kunnen schadelijke/giftige stoffen ontstaan (bijv. bij loodhoudende verf, enkele houtsoorten en metaal). Asbesthoudend materiaal mag alleen door geschoolde personen worden bewerkt.** Voor de gebruiker van de machine of voor personen die zich in de buurt van de machine bevinden kan het aanraken of inademen van deze stoffen gevaarlijk zijn. Neem de veiligheidsvoorschriften in acht die in uw land van toepassing zijn.

  Draag ter bescherming van uw gezondheid een P2-stofmasker.

-
  Draag geschikte persoonlijke beschermingsmiddelen: Gehoorbescherming, veiligheidsbril, stofmasker bij stof producerende werkzaamheden en veiligheidshandschoenen bij het wisselen van gereedschap.
- **Pak het elektrisch gereedschap zo vast dat uw lichaam met name als wordt gewerkt met op het greepbereik gericht inzetgereedschap zoals zaagbladen of snijapparaten, nooit in contact komt met het inzetgereedschap.** Contact met scherpe scheden of randen kant tot letsel leiden.
- **Na verwerking van gipshoudende materialen: Reinig de ventilatieopeningen van het elektrische gereedschap en de aan-/uit-schakelaar met droge en olievrije perslucht.** Anders kan zich gipshoudend stof in de behuizing van het elektrische gereedschap en op de aan-/uit-schakelaar afzetten en in verbinding met luchtvochtigheid uitharden. Dat kan tot nadelige beïnvloeding van het schakelmechanisme leiden.
- **Wacht tot het elektrische gereedschap tot stilstand gekomen is voor u het neerlegt.** Het inzetgereedschap kan zich vasthaken en tot het verlies van de controle over het elektrische gereedschap leiden.
- **Gebruik alleen de daarvoor bedoelde accu's en geen netvoedingen voor het gebruik van de accumachines. Gebruik geen oplaadapparaten van andere leveranciers voor het laden van de accu's.** Het gebruik van accessoires die niet door de fabrikant worden voorgeschreven, kan tot een elektrische schok en/of ernstig letsel leiden.
- **Gebruik het elektrisch gereedschap niet in de regen of in een vochtige omgeving.** Vocht in het elektrisch gereedschap kan tot kortsluiting en brand leiden.

2.3 Metaalbewerking

 Bij de bewerking van metaal dienen de volgende veiligheidsmaatregelen te worden genomen:

- Machine aansluiten op een geschikt afzuigapparaat.
- Machine regelmatig ontdoen van stofafzettingen in het motorhuis door dit uit te blazen.

 Draag een veiligheidsbril!

2.4 Emissiewaarden

De volgens EN 62841 bepaalde waarden bedragen gewoonlijk:

Geluidsdrukniveau	L_{PA} = 84 dB(A)
Geluidsvermogensniveau	L_{WA} = 92 dB(A)
Piek geluidsdrukniveau	L_pC_{peak} = 95 dB(C)
Onzekerheid	K = 3 dB

 VOORZICHTIG

Geluidsemissies bij het werken met elektrische machines kunnen gehoorbeschadiging veroorzaken.

► Gebruik een gehoorbescherming.

Trillingsemissiewaarde a_h (vectorsom van drie richtingen) en onzekerheid K bepaald volgens EN 62841:

Indeling van de Festool-inzetgereedschappen volgens trillingsklassen. De trillingsklasse VK die aan het betreffende inzetgereedschap is toegekend, vindt u in de tabel op afbeelding [13]

De aangegeven emissiewaarden (trilling, geluid)

- zijn geschikt om machines te vergelijken,
- om tijdens het gebruik een voorlopige inschatting van de trillings- en geluidsbelasting te maken
- en gelden voor de belangrijkste toepassingen van het elektrische gereedschap.

 VOORZICHTIG

Emissiewaarden kunnen van de aangegeven waarden afwijken. Dit hangt af van het gebruik van de machine en de soort van het bewerkte werkstuk.

► Beoordeel de werkelijke belasting tijdens de gehele bedrijfscyclus.

► Leg afhankelijk van de werkelijke belasting passende veiligheidsmaatregelen vast.

3 Beoogd gebruik

Handgeleide oscillerende accumachine bestemd voor het

- Zagen van hout, kunststof, glasvezelversterkte kunststof (GFK), gipskarton en voor het zagen van dunne platen (max. 1 mm),
- Uitfrezen van tegelvoegen en vensterkit,
- schrapen van tapijtresten en snijden van elastisch afdichtingsmateriaal,
- in een weerbestendige omgeving,
- met de door Festool aangeboden inzetgereedschappen en accessoires.
- voor gebruik met Festool-accupacks van de serie BP uit dezelfde spanningsklasse.

Niet bestemd voor het verwijderen van ruiten van personenauto's, vrachtwagens en bussen of voor de sanering van betonvoegen.

De gebruiker is aansprakelijk bij gebruik dat niet volgens de voorschriften plaatsvindt.

4 Technische gegevens

Oscillerende accumachine	OSC 18
Motorspanning	18 V ⎓
Toerental	10000 - 19500 min^{-1}
Trillingshoek	2 x 2,0°
Gereedschapsopname	StarlockMax
Compatibel met	StarlockMax/ StarlockPlus/ Starlock
Compatibel met accupacks uit de serie	BP 18
Gewicht zonder accupack	1,1 kg

5 Apparaatelementen

[1-1] Spanhendel voor gereedschapwisseling
[1-2] Aan/uit-schakelaar
[1-3] Greepvlak
[1-4] Koelluchtopeningen
[1-5] Capaciteitsindicatie
[1-6] Toets capaciteitsindicatie op het accupack
[1-7] Toets voor het ontkoppelen van het accupack
[1-8] Accupack
[1-9] Toerentalregeling
[1-10] Inzetgereedschap
[1-11] Adapter*
[1-12] Diepteaanslag met glijschoen*
[1-13] Draaibare diepteaanslag*
[1-14] Afzuigvoorziening*
[1-15] Aanzethulp*

* Afgebeelde of beschreven accessoires behoren voor een deel niet tot de leveringsomvang.

De vermelde afbeeldingen staan in het begin van de gebruiksaanwijzing.

6 Ingebruikneming

6.1 In-/uitschakelen

De schakelaar **[1-2]** dient als aan-/uit-schakelaar (I = AAN, 0 = UIT).

ⓘ Als het accupack leeg is, bij stroomuitval of wanneer de stekker uit het stopcontact getrokken wordt, de aan-/uit-schakelaar direct in de uit-stand zetten. Dit voorkomt een ongecontroleerde start van de machine.

7 Accu

Vóór de plaatsing van de accu moet de accu-aansluiting op verontreiniging gecontroleerd worden. Een verontreiniging van de accu-aansluiting kan een goed contact belemmeren en tot schade aan de contacten leiden.

Een gestoord contact kan tot oververhitting en beschadiging van het apparaat leiden.

[2b] De accu verwijderen.

[2a] click De accu tot aan het vastklikken plaatsen.

ⓘ Meer informatie over oplaadapparaat en accu staat in de bedieningshandleidingen van accu en oplaadapparaat.

8 Instellingen

WAARSCHUWING

Gevaar voor letsel

► Neem vóór alle werkzaamheden aan de elektrische machine de accu uit de machine.

8.1 Toerentalregeling

Het toerental kan met de stelknop traploos in het toerentalbereik (zie hoofdstuk Technische gegevens) worden ingesteld. Hierdoor kunt u de snelheid optimaal aan het betreffende materiaal aanpassen. Neem hiervoor ook de informatie op het inzetgereedschap in acht.

Als het inzetgereedschap slechts tot een maximaal toerental geschikt is, dan is het maximale toerental **[14-1]** op het inzetgereedschap aangegeven (zie afbeelding **[14]**).

8.2 Inzetgereedschap wisselen

VOORZICHTIG

Heet en scherp gereedschap

Gevaar voor letsel

► Geen stomp of defect inzetgereedschap gebruiken.
► Veiligheidshandschoenen dragen.
► Voorzichtig de beschermhars van de snijkant van nieuw inzetgereedschap verwijderen!

VOORZICHTIG

Gevaar voor letsel en schadelijk voor de gezondheid door gebruik van inzetgereedschappen die niet door Festool bedoeld en aanbevolen worden.

Beschadiging van de machine door extra trillingsbelasting

► Alleen origineel Festool inzetgereedschap gebruiken.

VOORZICHTIG

Gevaar van beknelling voor handen en vingers!

Als u het elektrische gereedschap met geopende spanhendel inschakelt, wordt de spanhendel met veerkracht gesloten. Geopende spanklauwen staan onder veerspanning.

► Het elektrische gereedschap nooit met geopende spanhendel inschakelen.
► Nooit in het bereik van de spanklauwen grijpen.

Inzetgereedschap afnemen [3a]

► Spanhendel **[3-1]** openen.
☑ Inzetgereedschap valt naar onderen af.
► Spanhendel tot aan het vastklikken sluiten.

ⓘ Als het elektrische gereedschap zonder inzetgereedschap wordt ingeschakeld, kan de spanklauw **[3-2]** zich openen. Hierdoor is een knalgeluid te horen.

Inzetgereedschap plaatsen [3b]

Als de spanklauwen **[3-2]** geopend zijn, dan de spanhendel **[3-1]** één keer openen en weer sluiten.

► Spanhendel tot aan het vastklikken sluiten.
► Apparaat tot aan het vastklikken op het inzetgereedschap drukken.

ⓘ Het inzetgereedschap is in 30°-stappen verstelbaar en kan in de juiste werkpositie worden vastgezet.

De aanraakbeveiliging op het zaagblad is draaibaar nadat deze is versleten, zie afb. **[4]**

9 Werken met de machine

De volgende aanwijzingen in acht nemen:

- Geleid de machine alleen in ingeschakelde toestand tegen het werkstuk.
- De noodzaak van een duidelijk hogere aanzetkracht bij een geringe werkvoortgang vormt een aanwijzing voor versleten messen.
- **Houd de machine voor een veilige geleiding met beide handen vast aan het greepvlak [1-3]. Zorg dat u met uw hand niet de koelluchtopeningen bedekt [1-4].** Anders bestaat het gevaar dat de machine oververhit raakt.
- Houd het elektrische gereedschap niet tegen het accupack.
- Bevestig het werkstuk altijd zo dat het tijdens de bewerking niet kan bewegen.

10 Akoestische waarschuwingssignalen

Als het elektrische gereedschap als gevolg van de volgende bedrijfstoestanden uitschakelt, klinkt bij het inschakelen een waarschuwingssignaal en schakelt het elektrische gereedschap opnieuw uit.

Accupack niet geaccepteerd

- Juiste accupackmodel plaatsen.

Accupack leeg

- Het accupack vervangen.
- Het accupack laden.

Accupack defect

- Het accupack vervangen.
- Controleer de werking bij een afgekoeld accupack met het oplaadapparaat.

Accupack oververhit

- Laat het accupack afkoelen.

Elektrisch gereedschap is oververhit

- Na afkoeling kan het elektrische gereedschap weer in bedrijf worden genomen.

Elektrisch gereedschap defect

- Contact opnemen met de Festool-onderhoudswerkplaats of uw vakhandel.

Elektrisch gereedschap blokkeert

- Blokkering verhelpen.

Als het elektrische gereedschap bij een blokkering uitschakelt, klinkt er geen waarschuwingssignaal.

11 Accessoires

WAARSCHUWING

Gevaar voor letsel

► Neem vóór alle werkzaamheden aan de elektrische machine de accu uit de machine.

Alleen originele machines en reserveonderdelen van Festool gebruiken. Het gebruik van inferieure machines en onbekende accessoires kan tot een verhoogd letselrisico en aanzienlijke onbalans leiden, waardoor de kwaliteit van de werkresultaten afneemt en de slijtage van de elektrische machine toeneemt.

De bestelnummers voor accessoires en gereedschap vindt u op **www.festool.nl**.

11.1 Adapter monteren [5]

Aan de adapter kunnen de diepteaanslag, afzuigvoorziening en aanzethulp worden gemonteerd. Met de arrêteerknop **[5-1]** kunnen deze afhankelijk van het inzetgereedschap in stappen van 30° worden ingesteld.

11.2 Afzuigvoorziening [6]

► Adapter monteren **[5]**.
► Afzuigvoorziening plaatsen.
► Afzuigslang aansluiten.

11.3 Diepteaanslag [7+8]

► Adapter monteren **[5]**.
► Diepteaanslag plaatsen - **[7a]** of **[7b]**.
► Snijdiepte met instelhendel **[8-1]** inklikken.

Afhankelijk van het inzetgereedschap de diepteaanslag selecteren en indien nodig vervangen:

rond inzetgereedschap	glijvoet **[8-2]**
snijmes	draaibare diepteaanslag **[8-3]**

11.4 Aanzethulp [9+10+11+12]

WAARSCHUWING

Scherp inzetgereedschap

Beknellingen en snijletsel

► Vingers alleen op de vastgestelde greepvlakken **[11-3]** plaatsen.
► Alleen de in afb. **[11]**aangegeven zaagbladen gebruiken! Geen korte zaagbladen gebruiken!

WAARSCHUWING

Risico van ongevallen, elektrische schok

Wanneer u met het inzetgereedschap spanningvoerende stroomleidingen raakt, kunnen metalen delen van de machine onder spanning komen te staan en de gebruiker vervolgens een elektrische schok toebrengen.

► Houd het elektrische gereedschap aan de geïsoleerde greepvlakken vast als u werkzaamheden uitvoert waarbij het inzetgereedschap verborgen stroomleidingen kan raken.

Aanzethulp gebruiken

► Adapter monteren **[5]**.
► Aanzethulp plaatsen - **[9a]** of **[9b]**.
► Toepassingsgereedschap eerst op de zaagbladgeleiding **[10-1]** leggen, dan tot het vastklikken in de opname **[10-2]** drukken. Dit is noodzakelijk opdat het toepassingsgereedschap correct tegen de zaagbladgeleiding ligt.
► Zaagdiepte instellen **[11-1]**.

Zaagdiepte-instelling **[11-1]** steeds vastzetten.

Zaagbladgeleiding bijstellen

Eerst controleren of het toepassingsgereedschap in de juiste volgorde is geplaatst (zie afbeelding **[10]**). Ligt het zaagblad toch niet tegen de zaagbladgeleiding, dan:

- ► Zaagdiepte **[11-1]** op maximale diepte instellen. Zaagdiepte-instelling **[11-1]** vastzetten.
- ► Schroef **[12-1]** op de zaagbladgeleiding **[12-2]** losdraaien.
- ► Zaagbladgeleiding tot aan het zaagblad leiden.
- ► Schroef **[12-1]** op de zaagbladgeleiding vastdraaien.

12 Onderhoud en verzorging

WAARSCHUWING

Gevaar voor letsel, elektrische schokken

- ► Verwijder vóór alle onderhouds- en reinigingswerkzaamheden altijd de accu uit de elektrische machine.
- ► Laat alle onderhouds- en reparatiewerkzaamheden waarvoor het vereist is om de motorbehuizing te openen alleen in een geautoriseerde onderhoudswerkplaats uitvoeren.

Klantenservice en reparaties mogen alleen door de fabrikant of door servicewerkplaatsen uitgevoerd worden. Alleen **originele Festool-reserveonderdelen** gebruiken.

Meer informatie: **www.festool.nl/service**

Houd om de luchtcirculatie te waarborgen de koelluchtopeningen in de motorbehuizing altijd vrij en schoon.

De aansluitcontacten van het elektrisch gereedschap, oplaadapparaat en accupack schoon houden.

Bij verwerking van gipshoudende materialen kan zich stof in het inwendige van het elektrische gereedschap en op de aan-/uit-schakelaar afzetten en in verbinding met luchtvochtigheid uitharden. Dat kan tot nadelige beïnvloeding van het schakelmechanisme leiden. Blaas na elke bewerking de binnenruimte van het elektrische gereedschap door de ventilatieopeningen en de aan-/uit-schakelaar met droge en olievrije perslucht uit.

12.1 Aanwijzingen voor aanzethulp

Geleidingen **[11-2]** en steunvlak van stofafzettingen reinigen! Olie de geleidingen regelmatig licht in met harsvrije olie (bijv. naaimachineolie).

13 Milieu

Elektrische machine, gebruikte batterijen en accu's niet met het huisvuil weggooien.

De apparaten, accessoires en verpakkingen op milieuvriendelijke wijze afvoeren. De nationale voorschriften in acht nemen.

Gebruikte batterijen, accu's en lampen vóór verwijdering op een niet-vernielende wijze van het elektrische apparaat scheiden. Gebruikte of defecte batterijen en accu's alleen in ontladen toestand inleveren, beschermd tegen kortsluiting (bijvoorbeeld door isolatie van de polen met plakstrips). Daardoor kunnen ze efficiënt gerecycled worden.

Volgens de Europese richtlijn inzake gebruikte elektrische en elektronische apparaten en de omzetting hiervan in de nationale wetgeving dienen oude elektrische apparaten gescheiden te worden ingezameld en op milieuvriendelijke wijze te worden afgevoerd.

Informatie over de inzamelpunten vind je op **www.festool.nl/recycling**.

Informatie over kritische materialen: www.festool.nl/reach

14 Algemene aanwijzingen

14.1 Bluetooth®

Het woordmerk Bluetooth® en de logo's zijn geregistreerde merken van Bluetooth SIG, Inc. en worden door TTS Tooltechnic Systems AG & Co. KG en dus door Festool onder licentie gebruikt.

Polski

Spis treści

1 Symbole 85
2 Uwagi dotyczące bezpieczeństwa 86
3 Użytkowanie zgodne z przeznaczeniem 87
4 Dane techniczne 87
5 Elementy urządzenia 87
6 Rozruch 87
7 Akumulator 87
8 Ustawienia 88
9 Praca przy użyciu maszyny 88
10 Akustyczne sygnały ostrzegawcze 88
11 Wyposażenie 89
12 Konserwacja i utrzymanie w należytym stanie 89
13 Środowisko 90
14 Wskazówki ogólne 90

1 Symbole

Ostrzeżenie przed ogólnym zagrożeniem

Ostrzeżenie przed porażeniem prądem

Przeczytać instrukcję obsługi i wskazówki dotyczące bezpieczeństwa.

Nosić okulary ochronne.

Należy nosić ochronniki słuchu.

Należy stosować ochronę dróg oddechowych.

Nosić rękawice ochronne.

Niebezpieczeństwo zmiażdżenia palców i rąk.

Strefa zagrożenia! Nie zbliżać rąk!

Wkładanie akumulatora

Wyjmowanie akumulatora

Nie wyrzucać razem z odpadami domowymi.

Oznakowanie zgodności CE

Zalecenie, wskazówka

2 Uwagi dotyczące bezpieczeństwa

2.1 Ogólne wskazówki bezpieczeństwa dotyczące elektronarzędzi

OSTRZEŻENIE! Należy przeczytać wszystkie wskazówki i instrukcje dotyczące bezpieczeństwa. Nieprzestrzeganie wskazówek i instrukcji dotyczących bezpieczeństwa może doprowadzić do porażenia prądem, pożaru i/ lub powstania ciężkich obrażeń ciała.

Wszystkie wskazówki i instrukcje dotyczące bezpieczeństwa należy zachować do wykorzystania w przyszłości.

Przestrzegać wskazówek zawartych w instrukcji obsługi ładowarki i akumulatora.

2.2 Wskazówki dotyczące bezpieczeństwa właściwe dla urządzenia

- **W przypadku wykonywania prac, podczas których ostrze może natrafić na niewidoczne przewody zasilające, narzędzie należy trzymać wyłącznie za izolowane powierzchnie uchwytu.** Zetknięcie z przewodem przewodzącym prąd elektryczny może spowodować, że metalowe elementy urządzenia znajdują się pod napięciem, co doprowadzi do porażenia elektrycznego.
- **Element obrabiany należy mocować do stabilnego podłoża i zabezpieczać za pomocą zacisków lub w inny sposób.** Jeśli element obrabiany jest podtrzymywany jedynie ręką lub inną częścią ciała, jest on zamocowany niestabilnie, co może prowadzić do utraty kontroli nad nim.
- **Użyć odpowiednich wykrywaczy, aby namierzyć ukryte przewody zasilające lub wezwać miejscowy zakład energetyczny.** Kontakt narzędzia eksploatacyjnego z przewodem pod napięciem może spowodować pożar i zwarcie elektryczne. Uszkodzenie przewodu gazowego może spowodować wybuch. Wdzieranie się w przewód wodny powoduje szkody rzeczowe.
- **W trakcie pracy mogą powstawać szkodliwe/trujące pyły (np. zawierająca ołów powłoka malarska, niektóre rodzaje drewna i metalu). Z materiałami zawierającymi azbest mogą pracować wyłącznie odpowiednie osoby.** Stykanie się z tymi pyłami lub ich wdychanie może stanowić niebezpieczeństwo dla osoby obsługującej urządzenie lub osób znajdujących się w pobliżu. Należy przestrzegać przepisów bezpieczeństwa obowiązujących w danym kraju.

  Dla ochrony zdrowia należy nosić maskę przeciwpyłową P2.
- **Należy stosować odpowiednie środki ochrony indywidualnej:** Ochronniki słuchu, okulary ochronne, maska przeciwpyłowa do prac generujących pył, rękawice ochronne podczas wymiany narzędzi.
- **Trzymać narzędzie elektryczne na tyle pewnie, aby w szczególności podczas prac wykonywanych z użyciem narzędzi skierowanych w kierunku uchwytu, takich jak tarcze szlifierskie lub narzędzia tnące, ciało nigdy nie stykało się z narzędziem roboczym.** Dotykanie ostrych ostrzy lub krawędzi może powodować obrażenia.
- **Po obróbce materiałów zawierających gips: Oczyścić otwory wentylacyjne elektronarzędzia i przełącznik suchym, sprężonym powietrzem bez oleju.** W przeciwnym razie w obudowie elektronarzędzia i na przełączniku mogą osadzać się pyły gipsowe, które następnie utwardzą się w połączeniu z wilgocią z powietrza. Może to prowadzić do uszkodzenia mechanizmu przełączającego
- **Należy zaczekać, aż elektronarzędzie zatrzyma się, zanim zostanie odłożone.** Istnieje ryzyko zahaczenia się narzędzia, co może prowadzić do utraty kontroli nad nim.
- **Do zasilania elektronarzędzia akumulatorowego należy używać wyłącznie akumulatorów przeznaczonych do tego celu i nie stosować zasilaczy sieciowych. Do ładowania akumulatorów nie wolno używać ładowarek innych firm.** Zastosowanie wyposażenia niedopuszczonego przez producenta może doprowadzić do porażenia prądem elektrycznym lub poważnego wypadku.
- **Nie używaj elektronarzędzia w deszczu lub w wilgotnym otoczeniu.** Wilgoć w elektronarzędziu może doprowadzić do zwarcia.

2.3 Obróbka metalu

Ze względów bezpieczeństwa przy obróbce metalu należy stosować następujące środki zabezpieczające:

- Podłączyć urządzenie do odpowiedniego odkurzacza.
- Regularnie czyścić urządzenie ze złogów pyłu w obudowie silnika poprzez jej przedmuchanie.

Należy nosić okulary ochronne!

2.4 Wartości emisji

Wartości obliczone zgodnie zEN 62841 wynoszą zazwyczaj:

Poziom ciśnienia akustycznego	L_{PA} =84 dB(A)
Poziom mocy akustycznej	L_{WA} =92 dB(A)
Maksymalny poziom ciśnienia akustycznego	L_pC_{szczyt} = 95 dB(C)
Tolerancja błędu	K =3 dB

OSTROŻNIE

Hałas emitowany podczas pracy z elektronarzędziem może spowodować uszkodzenie słuchu.

► Należy korzystać z ochronników słuchu.

Wartość emisji wibracji a_h (suma wektorowa w trzech kierunkach) oraz tolerancja błędu K ustalone wg EN 62841:

Podział narzędzi Festool według klas wibracji. Klasę wibracji danego narzędzia można odczytać z tabeli na ilustracji [13]

Podane wartości emisji (wibracje, szmery)

- służą do porównania narzędzi,
- nadają się do tymczasowej oceny obciążenia wibracjami i hałasem podczas użytkowania,
- odnoszą się do głównych zastosowań elektronarzędzia.

OSTROŻNIE

Rzeczywiste wartości emisji hałasu mogą różnić się od wartości podanych. Zależy to od zastosowania narzędzia i rodzaju obrabianego elementu.

► Podczas całego cyklu pracy należy oceniać rzeczywiste obciążenie.

► W zależności od rzeczywistego obciążenia należy określić odpowiednie środki bezpieczeństwa.

3 Użytkowanie zgodne z przeznaczeniem

Akumulatorowe urządzenie wielofunkcyjne prowadzone ręcznie, przeznaczone do

- Cięcie drewna, tworzyw sztucznych, tworzyw sztucznych wzmocnionych włóknem szklanym, płyt gipsowo-kartonowych i blachy (maks. 1 mm)
- Usuwanie fug między kafelkami i kitu z okien,
- zeskrobywania resztek posadzki dywanowej oraz cięcia elastycznych materiałów uszczelniających,
- pracy w środowisku zabezpieczonym przed działaniem warunków atmosferycznych,
- do pracy z narzędziami roboczymi i wyposażeniem oferowanym przez Festool.
- do użytku z akumulatorami Festool serii BP o takiej samej klasie napięcia.

Nie jest przeznaczona do demontażu szyb w samochodach osobowych, ciężarowych i autobusach ani do renowacji spoin betonowych.

W przypadku użytkowania niezgodnego z przeznaczeniem odpowiedzialność ponosi użytkownik.

4 Dane techniczne

Akumulatorowe urządzenie wielofunkcyjne	OSC 18
Napięcie silnika	18 V ⎓
Prędkość obrotowa	10000 - 19500 min^{-1}
Kąt drgań	2 x 2,0°
Uchwyt narzędziowy	StarlockMax
Kompatybilny z	StarlockMax/ StarlockPlus/ Starlock
Akumulatorowe urządzenie wielofunkcyjne	OSC 18
Kompatybilne z akumulatorami serii produkcyjnej	BP 18
Ciężar bez akumulatora	1,1 kg

5 Elementy urządzenia

[1-1] Dźwignia mocująca do zmiany narzędzia
[1-2] Włącznik/Wyłącznik
[1-3] Powierzchnia chwytania
[1-4] Wloty powietrza chłodzącego
[1-5] Wskaźnik pojemności
[1-6] Wskaźnik pojemności akumulatora
[1-7] Przycisk zwalniania akumulatora
[1-8] Akumulator
[1-9] Regulacja prędkości obrotowej
[1-10] Narzędzie robocze
[1-11] Adapter*
[1-12] Ogranicznik głębokości ze ślizgaczem*
[1-13] Ogranicznik głębokości skręcany*
[1-14] Urządzenie do odsysania*
[1-15] Przystawka*

* Niektóre z przedstawionych lub opisanych akcesoriów nie wchodzą w zakres dostawy.

Podane rysunki znajdują się w załączniku instrukcji obsługi.

6 Rozruch

6.1 Włączanie/ wyłączanie

Przełącznik **[1-2]** jest przełącznikiem wł./ wył. (I = WŁ., 0 = WYŁ.).

ⓘ W przypadku, gdy akumulator się rozładował, nastąpiła awaria zasilania lub odłączenie wtyczki sieciowej, włącznik/wyłącznik należy natychmiast ustawić w pozycji wyłączonej. Zapobiegnie to niekontrolowanemu ponownemu włączeniu.

7 Akumulator

Przed założeniem akumulatora sprawdzić złącze akumulatora pod kątem czystości. Zanieczyszczenie złącza akumulatora może utrudniać prawidłowy kontakt i prowadzić do uszkodzenia styków.

Zaburzony kontakt może spowodować przegrzanie i uszkodzenie urządzenia.

[2b] Wyjąć akumulator.

[2a] click Włożyć akumulator w taki sposób, aby zatrzasnął się na swoim miejscu.

ⓘ Więcej informacji na temat ładowarki i akumulatora można znaleźć w odpowiednich instrukcjach obsługi.

8 Ustawienia

OSTRZEŻENIE

Niebezpieczeństwo zranienia

► Przed rozpoczęciem wszelkich prac przy elektronarzędziu, należy odłączyć od niego akumulator.

8.1 Regulacja prędkości obrotowej

Prędkość obrotową można ustawić za pomocą pokrętła nastawczego bezstopniowo w zakresie regulacji prędkości obrotowej (patrz rozdział Dane techniczne). Dzięki temu można dopasować prędkość do danego materiału. Przestrzegać w tym zakresie również danych na poszczególnych narzędziach roboczych.

Jeśli narzędzie jest przeznaczone tylko do jednej maksymalnej prędkości obrotowej **[14-1]**, to maksymalna prędkość obrotowa jest zaznaczona na narzędziu (patrz ilustracja **[14]**).

8.2 Wymiana narzędzia roboczego

OSTROŻNIE

Gorące i ostre narzędzia

Niebezpieczeństwo zranienia

► Nie stosować stępionych ani uszkodzonych narzędzi.
► Nosić rękawice ochronne.
► Ostrożnie usunąć żywicę ochronną z ostrza nowego narzędzia!

OSTROŻNIE

Niebezpieczeństwo zranienia i negatywnych skutków dla zdrowia poprzez użycie narzędzi roboczych niezatwierdzonych i niezalecanych przez Festool.

Uszkodzenie maszyny na skutek dodatkowych wibracji

► Stosować wyłącznie oryginalne narzędzia robocze firmy Festool.

OSTROŻNIE

Niebezpieczeństwo zmiażdżenia palców i rąk

Jeśli elektronarzędzie zostanie włączone przy otwartej dźwigni mocującej, dźwignia mocująca zostanie zamknięta poprzez siłę sprężynującą. Otwarte szczęki mocujące są napięte.

► Nigdy nie włączać elektronarzędzia przy otwartej dźwigni mocującej.
► Nigdy nie sięgać ręką w obszar szczęk mocujących.

Zdjąć narzędzie [3a]

► Otworzyć **[3-1]**dźwignię mocującą .
☑ Narzędzie opada.
► Zamknąć dźwignię mocującą aż do zablokowania.

ⓘ Jeśli elektronarzędzie zostanie włączone bez narzędzia roboczego, może dojść do otwarcia szczęk zaciskowych.**[3-2]** Słyszalne będzie trzaśnięcie.

Zamontować narzędzie robocze [3b]

Jeśli szczęki mocujące **[3-2]** są otwarte, otworzyć i zamknąć dźwignię mocującą **[3-1]**.

► Zamknąć dźwignię mocującą aż do zablokowania.
► Nasunąć urządzenie na narzędzie robocze aż do zablokowania.

ⓘ Narzędzie robocze można przestawiać stopniowo co 30° i można je zamocować w dogodnej pozycji.

ⓘ Zabezpieczenie przed dotykiem piły tarczowej można przekręcić po zużyciu, por. rysunek. **[4]**

9 Praca przy użyciu maszyny

Przestrzegać następujących wskazówek:

– Elektronarzędzie można przesuwać po elemencie obrabianym tylko jeśli jest włączone.
– Oznaką zużycia noża jest znaczny wzrost koniecznej siły posuwu przy nieznacznym postępie pracy.
– **Dla pewnego prowadzenia trzymać maszynę obiema rękoma na powierzchni chwytu [1-3]. Nie zasłaniać dłońmi wlotów powietrza chłodzącego [1-4].** W przeciwnym razie istnieje zagrożenie przegrzania maszyny.
– Nie trzymać elektronarzędzia za akumulator.
– Zamocować element obrabiany w taki sposób, aby nie mógł poruszyć się w czasie obróbki.

10 Akustyczne sygnały ostrzegawcze

Jeżeli elektronarzędzie wyłączy się z powodu wystąpienia poniższych warunków, po włączeniu wyemitowany zostanie sygnał ostrzegawczy i elektronarzędzie wyłączy się ponownie.

Niedozwolony akumulator

– Użyć odpowiedniego modelu akumulatora.

Akumulator rozładowany

– Wymienić akumulator.
– Naładować akumulator.

Akumulator uszkodzony

– Wymienić akumulator.
– Sprawdzić działanie przy chłodnym akumulatorze i ładowarce.

Akumulator uległ przegrzaniu

– Pozostawić akumulator do ostygnięcia.

Elektronarzędzie uległo przegrzaniu

– Po ostygnięciu można ponownie uruchomić elektronarzędzie.

Elektronarzędzie uszkodzone

– Skontaktować się z obsługą klienta Festool lub z dystrybutorem.

Elektronarzędzie zablokowane

– Usunąć blokadę.

ⓘ Jeśli elektronarzędzie wyłączy się z powodu blokady, wyemitowany zostanie sygnał ostrzegawczy.

11 Wyposażenie

OSTRZEŻENIE

Niebezpieczeństwo zranienia

- Przed rozpoczęciem wszelkich prac przy elektronarzędziu, należy odłączyć od niego akumulator.

Należy używać wyłącznie oryginalnych narzędzi roboczych i oryginalnych akcesoriów firmy Festool. Stosowanie narzędzi roboczych o niższej jakości oraz wyposażenia innych firm może prowadzić do zwiększonego ryzyka obrażeń i znacznego niewyważenia, co może pogarszać jakość wyników pracy i zwiększać zużycie elektronarzędzia.

Numery zamówieniowe dla akcesoriów i narzędzi podano na stronie **www.festool.pl**.

11.1 Montaż adaptera [5]

Na adapterze można zamontować ogranicznik głębokości, urządzenie do odsysania i przystawkę. Za pomocą przycisku **[5-1]** można je przestawiać odpowiednio do narzędzia roboczego stopniowo co 30°.

11.2 Przyrząd do odsysania [6]

- Zamontować adapter **[5]**.
- Założyć urządzenie do odsysania.
- Podłączanie węża ssącego.

11.3 Ogranicznik głębokości [7+8]

- Zamontować adapter **[5]**.
- Nałożyć ogranicznik głębokości - **[7a]** lub **[7b]**.
- Wczepić głębokość wcięcia z dźwignią nastawczą**[8-1]**.

Wybrać ogranicznik głębokości odpowiedni do narzędzia roboczego i, jeśli konieczne, wymienić:

	okrągłe narzędzia robocze	ślizgacz **[8-2]**
	nóż	skręcany ogranicznik głębokości **[8-3]**

11.4 prowadnica precyzyjna [9+10+11+12]

OSTRZEŻENIE

Ostre narzędzia robocze

Zmiażdżenia i rany cięte

- Palce układać wyłącznie na wyznaczonych powierzchniach**[11-3]**.
- Stosować wyłącznie tarcze pilarskie podane na rys. **[11]**! Nie stosować krótkich tarcz pilarskich!

OSTRZEŻENIE

Zagrożenie wypadkiem, porażeniem prądem

Jeśli narzędzie natrafi na przewody pod napięciem, na metalowych częściach urządzenia może powstać napięcie, co może prowadzić do porażenia prądem.

- W przypadku wykonywania prac, podczas których ostrze może natrafić na niewidoczne przewody zasilające, narzędzie należy trzymać wyłącznie za izolowane powierzchnie uchwytu.

Używanie prowadnicy precyzyjnej

- Zamontować adapter **[5]**.
- Nałożyć przystawkę - **[9a]** lub **[9b]**.
- Umieścić narzędzie robocze na prowadnicy **[10-1]**, a następnie wcisnąć w uchwyt **[10-2]** aż do zablokowania. Jest to konieczne dla prawidłowego przylegania narzędzia roboczego do prowadnicy.
- Ustawianie głębokości cięcia **[11-1]**.

Zawsze dokręcać pokrętło ustawiania głębokości cięcia **[11-1]**.

Regulacja prowadzenia tarczy pilarskiej

Najpierw należy sprawdzić, czy narzędzie robocze zostało zamontowane z zachowaniem prawidłowej kolejności (patrz ilustracja **[10]**). Jeśli tarcza pilarska nie przylega do prowadnicy:

- Ustawić głębokość cięcia **[11-1]** na maksimum. Dokręcić pokrętło regulacji głębokości cięcia **[11-1]**.
- Odkręcić śrubę **[12-1]** prowadnicy tarczy pilarskiej **[12-2]**.
- Dosunąć prowadnicę tarczy pilarskiej do tarczy pilarskiej.
- Dokręcić śrubę **[12-1]** prowadnicy tarczy pilarskiej.

12 Konserwacja i utrzymanie w należytym stanie

OSTRZEŻENIE

Niebezpieczeństwo zranienia, porażenia prądem

- Przed przystąpieniem do wszelkich prac związanych z konserwacją i utrzymaniem we właściwym stanie należy zawsze wyjąć akumulator z elektronarzędzia.
- Wszelkie prace konserwacyjne i naprawcze, które wymagają otwarcia obudowy silnika, mogą być wykonywane wyłącznie przez autoryzowany warsztat serwisowy.

Serwis i naprawy mogą być wykonywane wyłącznie przez producenta i w certyfikowanych warsztatach. Należy stosować wyłącznie **oryginalne części zamienne firmy Festool**.

Więcej informacji: **www.festool.pl/serwis**

W celu zapewnienia cyrkulacji powietrza, otwory wlotowe powietrza chłodzącego w obudowie silnika muszą być zawsze odsłonięte i utrzymywane w czystości.

Styki przyłączeniowe narzędzia elektrycznego, ładowarki i akumulatora należy utrzymywać w czystości.

Podczas obróbki materiałów zawierających gips wewnątrz elektronarzędzia i na przełączniku może osiadać pył, który następnie twardnieje w kontakcie z wilgocią z powietrza. Może to prowadzić do uszkodzenia mechanizmu przełączającego. Za każdym razem po zakończeniu obróbki należy odkurzyć

wnętrze elektronarzędzia przez otwory wentylacyjne oraz włącznik/ wyłącznik suchym, odtłuszczonym, sprężonym powietrzem.

12.1 Wskazówki dla przystawki

Oczyścić prowadnice**[11-2]** i powierzchnię do odkładania z osadów pyłu! Regularnie smarować prowadnice niewielką ilością oleju nie zawierającego żywicy (np. olejem do maszyn do szycia).

13 Środowisko

Urządzeń elektrycznych, zużytych baterii i akumulatorów nie wolno wyrzucać do odpadów domowych. Urządzenia, wyposażenie i opakowania przekazywać do recyklingu przyjaznego środowisku. Przestrzegać obowiązujących przepisów krajowych.

Przed wyrzuceniem starych baterii, akumulatorów i lamp należy oddzielić je od urządzenia elektrycznego, nie niszcząc ich. Zużyte lub uszkodzone baterie i akumulatory należy oddawać wyłącznie w stanie rozładowanym oraz zabezpieczone przed zwarciem (np. poprzez zaizolowanie biegunów taśmą klejącą). Dzięki temu można je skutecznie poddać recyklingowi.

Zgodnie z europejską dyrektywą dotyczącą zużytych urządzeń elektrycznych i elektronicznych i jej transpozycją do prawa krajowego, zużyte urządzenia elektryczne podlegają segregacji i recyklingowi w sposób przyjazny środowisku.

Informacje na temat punktów zbiórki można znaleźć pod adresem **www.festool.pl/recycling**.

Informacje na temat krytycznych substancji: www.festool.pl/reach

14 Wskazówki ogólne

14.1 Bluetooth®

Znak słowny i loga Bluetooth® są zastrzeżonymi znakami towarowymi firmy Bluetooth SIG, Inc. i są używane na podstawie licencji przez TTS Tooltechnic Systems AG & Co. KG a tym samym przez Festool.

Português

Índice

1 Símbolos....90
2 Indicações de segurança....90
3 Utilização de acordo com as disposições....91
4 Dados técnicos....92
5 Componentes da ferramenta....92
6 Colocação em funcionamento....92
7 Bateria....92
8 Ajustes....92
9 Trabalhos com a ferramenta....93
10 Sinais de advertência acústicos....93
11 Acessórios....93
12 Manutenção e conservação....94
13 Meio ambiente....94
14 Indicações gerais....94

1 Símbolos

Advertência de perigo geral

Advertência de choque elétrico

Ler Manual de instruções, indicações de segurança.

Usar óculos de proteção.

Usar proteção auditiva.

Usar máscara de proteção respiratória.

Usar luvas de proteção.

Perigo de esmagamento dos dedos e das mãos.

Zona de perigo! Manter as mãos afastadas!

Colocar a bateria

Soltar a bateria

Não deitar no lixo doméstico.

Marcação CE de conformidade

Conselho, indicação

2 Indicações de segurança

2.1 Indicações gerais de segurança para ferramentas elétricas

ADVERTÊNCIA! Leia todas as indicações de segurança e instruções. O incumprimento das indicações de segurança e instruções pode causar choque elétrico, incêndio e/ou ferimentos graves.

Guarde todas as indicações de segurança e instruções para futura referência.

Tenha em atenção o manual de instruções do carregador e da bateria.

2.2 Indicações de segurança específicas da ferramenta

- **Segure a ferramenta elétrica pelas pegas isoladas, caso efetue trabalhos em que a ferramenta de trabalho possa atingir linhas elétricas ocultas.** O contacto com uma linha condutora de corrente também pode colocar as peças metálicas da ferramenta sob tensão, conduzindo a um choque elétrico.
- **Fixe e segure a peça a trabalhar com sargentos ou de qualquer outra forma a uma base estável.** Se

segurar a peça a trabalhar apenas com a mão ou contra o seu corpo, esta fica instável, o que pode conduzir à perda do controlo.

- **Utilize detetores adequados para encontrar linhas de alimentação ocultas ou consulte a empresa de distribuição local.** O contacto da ferramenta de trabalho com uma linha condutora de corrente pode causar um incêndio e choque elétrico. A danificação de um tubo de gás pode originar uma explosão. A infiltração num tubo de água origina danos materiais.
- **Durante os trabalhos, podem produzir-se poeiras nocivas/tóxicas (p. ex., pintura com chumbo, alguns tipos de madeira e metal). Materiais que contêm amianto devem ser trabalhados apenas por pessoal especializado.** Tocar ou respirar estes pós pode representar perigo para o utilizador ou para as pessoas que se encontrem nas proximidades. Observe as normas de segurança válidas no seu país.

  Para proteger a sua saúde, use uma máscara de proteção respiratória P2.
-

  Use equipamento de proteção individual adequado: proteção auditiva, óculos de proteção, máscara contra pós nos trabalhos com produção de pó, luvas de proteção durante a mudança da ferramenta.
- **Pegue na ferramenta elétrica com segurança de modo que o seu corpo nunca entre em contacto com a ferramenta de trabalho, em particular quando trabalha com ferramentas de trabalho como lâminas de serra ou ferramentas de corte viradas para a área da pega.** Tocar em lâminas ou arestas afiadas pode provocar ferimentos.
- **Após o processamento de materiais com teor de gesso: Limpe as aberturas de ventilação da ferramenta elétrica e do interruptor de ativação/desativação com ar comprimido seco e sem óleo.** Aaso contrário, pode depositar-se pó com teor de gesso na caixa da ferramenta elétrica e no interruptor de ativação/desativação e, associado à humidade do ar, endurecer. Isto pode originar interferências no mecanismo de comutação
- **Antes de pousar a ferramenta elétrica, aguarde até que esta pare por completo.** A ferramenta de trabalho pode ficar presa e provocar a perda de controlo sobre a ferramenta elétrica.
- **Utilize apenas as baterias previstas para o efeito e nenhuma fonte de alimentação para operar a ferramenta elétrica de bateria. Não utilize quaisquer carregadores de outros fabricantes para carregar a bateria.** A utilização de acessórios não previstos pelo fabricante pode causar um choque elétrico e/ou acidentes graves.
- **Não utilize a ferramenta elétrica à chuva ou em ambientes húmidos.** Humidade na ferramenta elétrica poderá dar origem a um curto-circuito e incêndio.

2.3 Trabalho com metais

Por razões de segurança, é necessário respeitar as seguintes medidas ao trabalhar com metal:

- Ligar a ferramenta a um aspirador adequado.
- Limpar regularmente a ferramenta por sopro, de forma a remover acumulações de pó existentes na caixa do motor.

Usar óculos de proteção!

2.4 Valores de emissões

Os valores determinados de acordo comEN 62841 são tipicamente:

Nível de pressão acústica	L_{PA} = 84 dB(A)
Nível de potência acústica	L_{WA} = 92 dB(A)
Nível de pressão acústica máxima	L_pC_{peak} = 95 dB(C)
Insegurança	K = 3 dB

CUIDADO

As emissões de ruído durante o trabalho com a ferramenta elétrica podem causar danos auditivos.

► Use uma proteção auditiva.

Nível de emissão de vibrações a_h (soma vetorial em três direções) e insegurança K determinados segundo EN 62841:

Classificação das ferramentas de trabalho Festool de acordo com a classe de vibração. Consulte a tabela para saber qual a classe de vibração CV atribuída à respetiva ferramenta de trabalho na imagem [13]

Os valores de emissão indicados (vibração, ruído)

- servem de comparativo de ferramentas,
- são também adequados para uma avaliação provisória do coeficiente de vibrações e do nível de ruído durante a aplicação,
- representam as aplicações principais da ferramenta elétrica.

CUIDADO

Os valores de emissão podem divergir dos valores apresentados. Isto depende da utilização da ferramenta e do tipo de peça a trabalhar.

► Avalie a carga real durante todo o ciclo de trabalho.
► Dependendo da carga real, determine medidas de segurança adequadas.

3 Utilização de acordo com as disposições

Ferramenta oscilante de bateria manual para

- Serrar madeira, material plástico, plástico reforçado (GFK), placa de gesso e chapas (máx. 1 mm),
- Separação de juntas de ladrilhos e massa de vidraceiro,
- Raspar restos de alcatifa bem como cortar materiais de vedação elásticos,
- em ambiente protegido do tempo,
- com as ferramentas de trabalho e os acessórios disponibilizados pela Festool.

– para a utilização com as baterias Festool da série BP da mesma classe de tensão.

Não concebida para retirar os vidros em veículos ligeiros, pesados e autocarros e para a renovação de juntas em betão.

Em caso de utilização incorreta, a responsabilidade é do utilizador.

4 Dados técnicos

Ferramenta oscilante de bateria	OSC 18
Tensão do motor	18 V ⎓
Número de rotações	10000 - 19500 rpm
Ângulo de oscilação	2 x 2,0°
Porta-ferramentas	StarlockMax
Compatível com	StarlockMax/ StarlockPlus/Starlock
Compatível com baterias da série	BP 18
Peso sem acumulador	1,1 kg

5 Componentes da ferramenta

[1-1] Alavanca de fixação para mudança da ferramenta
[1-2] Interruptor de ativação/desativação
[1-3] Pega
[1-4] Aberturas do ar de refrigeração
[1-5] Indicação da capacidade
[1-6] Botão Indicação da capacidade na bateria
[1-7] Tecla para soltar a bateria
[1-8] Bateria
[1-9] Regulação do número de rotações
[1-10] Ferramenta de trabalho
[1-11] Adaptador*
[1-12] Batente de profundidade com sapata de deslize*
[1-13] Batente de profundidade giratório*
[1-14] Dispositivo de aspiração*
[1-15] Auxiliar de posicionamento*

* Os acessórios ilustrados ou descritos não estão, parcialmente, incluídos no âmbito de fornecimento.

As figuras indicadas encontram-se no início do manual de instruções.

6 Colocação em funcionamento

6.1 Ligar/desligar

O interruptor **[1-2]** serve de interruptor de ativação/desativação (I = LIGADO, 0 = DESLIGADO).

ⓘ Se a bateria estiver descarregada, em caso de falha de corrente ou se a ficha de rede for retirada da tomada, é necessário colocar o interruptor de ativação/desativação de imediato na posição de desligado (OFF). Isto impede um rearranque descontrolado.

7 Bateria

Antes de se inserir a bateria, verificar que a interface da bateria está limpa. Qualquer sujidade da interface da bateria pode impedir o contacto correto e levar a que os contactos fiquem danificados.

Um mau contacto pode fazer com que a ferramenta sobreaqueça e fique danificada.

[2b] Retirar a bateria.

[2a]

Inserir a bateria até engatar.

ⓘ Poderá encontrar mais informações sobre o carregador e a bateria nos respetivos manuais de instruções.

8 Ajustes

ADVERTÊNCIA

Perigo de ferimentos

► Remova o acumulador da ferramenta elétrica antes de quaisquer trabalhos na ferramenta elétrica.

8.1 Regulação do número de rotações

Através da roda de ajuste , pode ajustar-se progressivamente o número de rotações na faixa de rotações (consultar o capítulo Dados técnicos). Deste modo, pode ajustar adequadamente a velocidade ao respetivo material. Observe também as especificações nas ferramentas de trabalho.

Se uma ferramenta de trabalho só for adequada até um número máximo de rotações, então o número máximo de rotações**[14-1]** está assinalado na ferramenta de trabalho (consultar imagem**[14]**).

8.2 Mudar a ferramenta de trabalho

CUIDADO

Ferramenta quente e afiada

Perigo de ferimentos

► Não utilizar quaisquer ferramentas de trabalho embotadas e danificadas.
► Usar luvas de proteção.
► Remover cuidadosamente a resina de proteção da lâmina das ferramentas de trabalho novas!

CUIDADO

Perigo de ferimentos e efeitos prejudiciais para a saúde devido a utilização de ferramentas de trabalho não previstas nem recomendadas pela Festool.

Danificação da ferramenta devido ao aumento da carga vibratória

► Utilizar apenas ferramentas de trabalho originais Festool.

CUIDADO

Perigo de esmagamento de mãos e dedos

Se ligar a ferramenta elétrica com a alavanca de fixação aberta, a alavanca de fixação é fechada por força de mola. Mordentes de fixação abertos estão sob tensão de mola.

► Nunca ligar a ferramenta elétrica com a alavanca de fixação aberta.
► Nunca colocar as mãos na área dos mordentes de fixação.

Retirar a ferramenta de trabalho [3a]

► Abrir a alavanca de fixação **[3-1]**.
☑ Ferramenta de trabalho cai para baixo.
► Fechar a alavanca de fixação até engatar.

ⓘ Se a ferramenta elétrica for ligada sem ferramenta de trabalho, pode ocorrer a abertura dos mordentes de fixação **[3-2]**. A consequência é um ruído tipo estouro.

Utilizar ferramenta de trabalho [3b]

Se os mordentes de fixação **[3-2]** estiverem abertos, abrir uma vez a alavanca de fixação **[3-1]** e voltar a fechar.

► Fechar a alavanca de fixação até engatar.
► Pressionar a ferramenta até engatar na ferramenta de trabalho.

ⓘ A ferramenta de trabalho pode ser posicionada em incrementos de 30° e fixada na posição de trabalho mais favorável.

ⓘ A proteção na lâmina de serra pode ser rodada de acordo com o desgaste, ver figura **[4]**

9 Trabalhos com a ferramenta

Observar as seguintes indicações:

– Conduza a ferramenta elétrica contra a peça a trabalhar apenas quando estiver ligada.
– Um aumento significativo na força necessária para fazer avançar a ferramenta e um baixo progresso do trabalho são indícios de as lâminas estarem gastas.
– **Para uma condução segura da ferramenta elétrica, agarre-a com ambas as mãos na área da pega [1-3]. Não tape as aberturas do ar de refrigeração com a sua mão [1-4].** Caso contrário, existe o risco de a ferramenta sobreaquecer.
– Não segure a ferramenta elétrica pela bateria.
– Fixe a peça a trabalhar sempre, de modo a que não se possa mover, ao ser trabalhada.

10 Sinais de advertência acústicos

Se a ferramenta elétrica desligar devido aos seguintes estados de funcionamento, soa um sinal de advertência ao ligar e a ferramenta elétrica volta a desligar.

Bateria não aceite

– Inserir modelo de bateria correto.

Bateria descarregada

– Substituir a bateria.
– Carregar a bateria.

Bateria com defeito

– Substituir a bateria.
– Verificar a capacidade de funcionamento com a bateria arrefecida, utilizando o carregador.

Bateria sobreaquecida

– Deixar a bateria arrefecer.

Ferramenta elétrica sobreaqueceu

– Depois de arrefecer, a ferramenta elétrica pode voltar a ser colocada em funcionamento.

Ferramenta elétrica com defeito

– Contactar uma oficina de Serviço Após-Venda ou um agente comercial Festool.

Ferramenta elétrica bloqueada

– Eliminar bloqueio.

ⓘ Se a ferramenta elétrica desligar perante um bloqueio, não soa nenhum sinal de advertência.

11 Acessórios

ADVERTÊNCIA

Perigo de ferimentos

► Remova o acumulador da ferramenta elétrica antes de quaisquer trabalhos na ferramenta elétrica.

Utilize apenas ferramentas de trabalho e acessórios originais da Festool. A utilização de ferramentas de trabalho de qualidade inferior e acessórios de outras marcas pode aumentar o perigo de ferimentos e provocar desequilíbrios consideráveis que pioram a qualidade dos resultados de trabalho e aumentam o desgaste da ferramenta elétrica.

Encontrará os números de encomenda para acessórios e ferramentas em **www.festool.pt**.

11.1 Montar o adaptador [5]

Batente de profundidade, dispositivo de aspiração e auxiliar de posicionamento podem ser montados no adaptador. Estes podem ser deslocados em incrementos de 30° junto com a ferramenta de trabalho utilizando o botão de bloqueio **[5-1]**.

11.2 Dispositivo de aspiração [6]

► Montar o adaptador **[5]**.
► Colocar o dispositivo de aspiração.
► Conectar o tubo flexível de aspiração .

11.3 Batente de profundidade [7+8]

► Montar o adaptador **[5]**.
► Colocar o batente de profundidade - **[7a]** ou **[7b]**.
► Engate a alavanca de ajuste **[8-1]** para definir a profundidade de corte.

ⓘ Escolha o batente de profundidade adequado consoante a ferramenta de trabalho e, se necessário, substitua-o:

	Ferramentas de trabalho circulares	Sapata de deslize **[8-2]**
	Lâminas de corte	Batente de profundidade giratório **[8-3]**

11.4 Auxiliar de posicionamento [9+10+11+12]

ADVERTÊNCIA

Ferramentas de trabalho afiadas

Esmagamentos e cortes

- Colocar os dedos apenas nas áreas de pega definidas **[11-3]**.
- Utilizar apenas as lâminas de serra indicadas na fig. **[11]**! Não utilizar lâminas de serra curtas!

ADVERTÊNCIA

Perigo de acidente, choque elétrico

Se a ferramenta de trabalho atingir linhas condutoras de tensão, peças metálicas da ferramenta podem ser colocadas sob tensão e originar um choque elétrico.

- Segure a ferramenta elétrica pelas pegas isoladas, caso efetue trabalhos em que a ferramenta de trabalho possa atingir linhas elétricas ocultas.

Utilizar um auxiliar de posicionamento

- Montar o adaptador **[5]**.
- Colocar o auxiliar de posicionamento - **[9a]** ou **[9b]**.
- Primeiro, pousar a ferramenta de trabalho sobre a guia de serra **[10-1]**, depois pressionar no alojamento até engatar **[10-2]**. Isto é necessário, para que a ferramenta de trabalho assente corretamente na guia de serra.
- Ajustar a profundidade de corte **[11-1]**.

Apertar sempre o ajuste da profundidade de corte **[11-1]**.

Reajustar a guia de serra

Primeiro, verificar se a ferramenta de trabalho foi inserida na sequência correta (ver imagem **[10]**). Se, mesmo assim, a lâmina de serra não assentar na guia de serra, então:

- Ajustar a profundidade de corte **[11-1]** para a profundidade máxima. Apertar ajuste da profundidade de corte **[11-1]**.
- Soltar o parafuso **[12-1]** na guia de serra **[12-2]**.
- Conduzir a guia de serra até à lâmina de serra.
- Apertar o parafuso **[12-1]** na guia de serra .

12 Manutenção e conservação

ADVERTÊNCIA

Perigo de ferimentos, choque elétrico

- Antes de qualquer trabalho de manutenção e de conservação, retire sempre a bateria da ferramenta elétrica.
- Mande efetuar todos os trabalhos de manutenção e reparação que exijam uma abertura da carcaça do motor apenas por uma oficina de Serviço Após-Venda autorizada.

O **serviço após-venda e reparações** só podem ser realizados pelo fabricante ou por oficinas de serviço. Utilizar apenas **peças sobresselentes originais da Festool**.

Outras informações: **www.festool.pt/serviço**

Para assegurar a circulação do ar, manter as aberturas do ar de refrigeração na carcaça do motor sempre desobstruídas e limpas.

Manter limpos os contactos de ligação na ferramenta elétrica, carregador e bateria.

Durante o processamento de materiais com teor de gesso, pode depositar-se pó no interior da ferramenta elétrica e no interruptor de ativação/desativação e, associado à humidade do ar, endurecer. Isto pode originar interferências no mecanismo de comutação. No fim de todos os trabalhos, limpe o interior da ferramenta elétrica por sopro através das aberturas de ventilação e o interruptor de ativação/desativação com ar comprimido seco e sem de óleo.

12.1 Indicações sobre o auxiliar de posicionamento

Limpar as acumulações de pó que se depositem nas guias **[11-2]** e na superfície de contacto! Olear regularmente as guias com óleo sem resina (p. ex., óleo de máquina de costura).

13 Meio ambiente

Não deite equipamentos elétricos, pilhas usadas e baterias no lixo doméstico. Encaminhe os aparelhos, acessórios e embalagens para reaproveitamento ecológico. Respeite as normas nacionais em vigor.

Antes de proceder à eliminação, separe as pilhas usadas, baterias e lâmpadas do aparelho elétrico sem as destruir. Entregar as pilhas e baterias usadas ou com defeito somente descarregadas e protegidas contra curto-circuito (p. ex. isolando os polos com fita-cola). Desta forma, podem ser recicladas de forma eficiente.

De acordo com a Diretiva Europeia relativa a resíduos elétricos e eletrónicos e a sua transposição para o direito nacional, os equipamentos elétricos usados têm de ser recolhidos separadamente e reciclados de forma ecológica.

Encontra informações sobre centros de recolha em **www.festool.pt/recycling**.

Informações sobre substâncias críticas:
www.festool.pt/reach

14 Indicações gerais

14.1 Bluetooth®

A marca nominativa Bluetooth® e os logótipos são marcas registadas da Bluetooth SIG, Inc. e são utilizados sob licença pela TTS Tooltechnic Systems AG & Co. KG e, por conseguinte, pela Festool.

Română

Cuprins

1 Simboluri..... 95
2 Instrucțiuni privind siguranța..... 95
3 Utilizarea conformă cu scopul prevăzut..... 96
4 Date tehnice..... 96
5 Componentele aparatului..... 96
6 Punerea în funcțiune..... 96
7 Acumulatorul..... 97
8 Setări..... 97
9 Efectuarea de lucrări cu mașina..... 97
10 Semnale acustice de avertizare..... 97

11 Accesorii.....98
12 Întreținerea și îngrijirea.....98
13 Mediul înconjurător.....99
14 Indicații generale.....99

1 Simboluri

Avertisment privind un pericol general

Avertizare contra electrocutării

Citiți manualul de utilizare și instrucțiunile privind siguranța.

Purtați ochelari de protecție.

Purtați căști antifonice.

Purtați o mască de protecție respiratorie.

Purtați mănuși de protecție.

Pericol de strivire a degetelor și mâinilor.

Zonă periculoasă! Țineți mâinile la distanță!

Introducerea acumulatorului

Desfaceți pachetul de acumulatori

Nu eliminați aparatul împreună cu deșeurile menajere.

marcaj de conformitate CE

Recomandare, observație

2 Instrucțiuni privind siguranța

2.1 Instrucțiuni generale privind siguranța în cazul utilizării sculelor electrice

AVERTISMENT! Citiți toate instrucțiunile privind siguranța și indicațiile. Nerespectarea instrucțiunilor privind siguranța și indicațiilor se poate solda cu electrocutări, incendii și/sau răniri grave.

Păstrați toate instrucțiunile privind siguranța și instrucțiunile în vederea consultării ulterioare.

Respectați manualul de utilizare a încărcătorului și acumulatorului.

2.2 Instrucțiuni privind siguranța specifice mașinii

- **Țineți scula electrică de suprafețele izolate ale mânerelor dacă executați lucrări în cadrul cărora scula ar putea intra în contact conductori electrici ascunși.** Contactul cu un conductor aflat sub tensiune poate pune sub tensiune și piesele metalice ale aparatului și poate duce la electrocutare.
- **Fixați și asigurați piesa de lucru, de exemplu, cu menghine, pe o suprafață stabilă.** Dacă fixați piesa numai cu mâna sau o țineți apăsată spre corpul dumneavoastră, aceasta va fi instabilă, ceea ce poate duce la pierderea controlului.
- **Utilizați detectoare adecvate pentru a detecta conductele de alimentare ascunse sau trageți la răspundere societatea furnizoare locală.** Aontactul dispozitivului de lucru cu un conductor parcurs de curent poate duce la incendiu și poate provoca o electrocutare. Deteriorarea unei conducte de gaz poate provoca explozii. Pătrunderea în conducta de apă provoacă deteriorări de bunuri materiale.
- **În timpul lucrului pot rezulta pulberi nocive/toxice (de exemplu, un strat de acoperire cu conținut de plumb, câteva tipuri de lemn și metal). Materialele cu conținut de azbest pot fi prelucrate numai de persoane calificate.** Atingerea sau inhalarea acestor pulberi poate fi nocivă pentru operator sau pentru persoanele aflate în apropiere. Respectați normele de securitate de la nivel național.

Pentru protecția sănătății dumneavoastră, purtați o mască de protecție respiratorie de tip P2.

- **Purtați echipament de protecție adecvat:** căști antifonice, ochelari de protecție, mască anti-praf în timpul lucrărilor cu producție de praf, mănuși de protecție la înlocuirea accesoriilor.
- **Apucați cu atenție scula electrică astfel încât corpul dumneavoastră, în special în cazul lucrărilor cu accesoriile orientate spre zona mânerului, precum pânzele de ferăstrău sau sculele așchietoare, să nu intre niciodată în contact cu accesoriul.** Atingerea marginilor sau muchiilor ascuțite se poate solda cu răniri.
- **După prelucrarea materialelor cu conținut de ghips: Curățați orificiile de aerisire ale sculei electrice și ale comutatorului de pornire/oprire utilizând aer comprimat uscat și fără ulei.** În caz contrar, în carcasa sculei electrice și pe comutatorul de pornire/oprire se pot forma depuneri praf cu conținut de gips și care se pot întări în asociere cu umiditatea aerului. Acest lucru poate cauza defecțiuni ale mecanismului de comutare
- **Înainte de a așeza scula electrică, așteptați până când aceasta intră în stare de repaus.** Scula se poate agăța și duce la pierderea controlului asupra sculei electrice.
- **Pentru operarea sculei electrice cu acumulator, utilizați numai acumulatorii prevăzuți în acest scop, fără alimentatoare. Nu utilizați încărcătoare externe pentru încărcarea acumulatorilor.** Utilizarea de accesorii care nu sunt recomandate de producător se poate solda cu electrocutări și/sau accidente grave.
- **Nu utilizați scula electrică în ploaie sau în mediu umed.** Umiditatea din scula electrică poate provoca scurtcircuit și incendiu.

2.3 Prelucrarea metalelor

Din motive de securitate, la prelucrarea metalelor trebuie respectate următoarele măsuri:

- Conectați mașina la un aparat de aspirare adecvat.
- Eliminați cu regularitate prin suflare depunerile de praf din carcasa motorului mașinii.

Purtați ochelari de protecție!

2.4 Valori de emisie

Valorile tipice determinate conform EN 62841 sunt:

Nivelul presiunii acustice	L_{PA} = 84 dB(A)
Nivelul puterii acustice	L_{WA} = 92 dB(A)
Nivelul de vârf al presiunii acustice	L_pC_{peak} = 95 dB(C)
Factor de insecuritate	K = 3 dB

PRECAUȚIE

Emisiile de zgomot produse în timpul lucrului cu scula electrică pot duce la afectarea auzului.

► Utilizați căști antifonice.

Valoarea emisiei de vibrații a_h (suma vectorială pe trei direcții) și factorul de insecuritate K determinat corespunzător EN 62841:

Clasificarea accesoriilor Festool în funcție de clasele de vibrații. Clasa de vibrații VK aferentă fiecărui accesoriu este specificată în tabelul din figura [13]

Valorile de emisie menționate (vibrații, zgomot)

- sunt destinate comparării mașinilor,
- pot fi folosite și pentru o estimare preliminară a expunerii la vibrații și zgomot pe parcursul utilizării,
- reprezintă modalitățile principale de utilizare a sculei electrice.

PRECAUȚIE

Valorile de emisie ar putea să difere față de valorile indicate. Acest lucru depinde de modul de utilizare a sculei și de tipul piesei.

► Evaluați sarcina reală pe parcursul întregului ciclu de operare.

► În funcție de sarcina reală, stabiliți măsuri de siguranță adecvate.

3 Utilizarea conformă cu scopul prevăzut

Sculă electrică oscilatoare multifuncțională cu acumulator, dirijată manual, destinată

- Tăierea lemnului, materialelor plastice, materialelor plastice armate cu fibră de sticlă (GRP - polipropilenă armată cu fibră de sticlă), gips-cartonului și tăierea plăcilor de tablă (max. 1 mm),
- Frezarea rosturilor de plăci ceramice și chitului de fereastră,
- Răzuirea resturilor de mochetă, precum tăierea materialelor elastice de etanșare,
- într-un mediu protejat de intemperii,
- cu accesoriile oferite de Festool.
- pentru utilizarea cu pachetul de acumulatori Festool cu seria de fabricație BP, din aceeași clasă de tensiune.

Nu este stabilit pentru șlefuirea geamurilor la mașini mici, autocamioane și autobuze și pentru asanarea rosturilor din beton.

Utilizatorul este unicul răspunzător în cazul utilizării neconforme cu destinația.

4 Date tehnice

Sculă electrică oscilatoare multifuncțională cu acumulator	OSC 18
Tensiunea motorului	18 V ⎓
Turație	10000 - 19500 rot/min
Unghi de oscilație	2 x 2,0°
Sistemul de prindere a accesoriilor	StarlockMax
Compatibil cu	StarlockMax/ StarlockPlus/ Starlock
Compatibil cu acumulatorii din seria de fabricație	BP 18
Greutatea fără acumulator	1,1 kg

5 Componentele aparatului

[1-1] Pârghie de fixare pentru înlocuirea sculei
[1-2] Comutator de pornire/oprire
[1-3] Suprafața mânerului
[1-4] Orificii de ventilație
[1-5] Indicator de capacitate
[1-6] Buton indicator de capacitate la acumulator
[1-7] Tastă pentru eliberarea acumulatorului
[1-8] Acumulator
[1-9] Reglarea turației
[1-10] Accesoriu
[1-11] Adaptor*
[1-12] Limitator de reglare a adâncimii cu picior culisant*
[1-13] Limitator rotativ de reglare a adâncimii*
[1-14] Sistem de aspirare*
[1-15] Sprijin de poziționare*

* Unele accesorii ilustrate sau descrise nu sunt incluse în pachetul de livrare.

Imaginile menționate sunt prevăzute la începutul instrucțiunilor de funcționare.

6 Punerea în funcțiune

6.1 Pornirea/Oprirea

Comutatorul **[1-2]** este un comutator de pornire/oprire (I = PORNIRE, 0 = OPRIRE).

Dacă acumulatorul este descărcat, după întreruperea alimentării electrice sau la scoaterea fișei de rețea, aduceți imediat comutatorul de pornire/oprire în poziția de oprire. Această procedură împiedică repornirea necontrolată.

7 Acumulatorul

Înainte de montarea acumulatorului, verificați dacă suprafața acestuia este curată. Depunerile de murdărie de pe suprafața acumulatorului ar putea compromite contactul corect și ar putea duce la deteriorarea contactelor.

Un contact defect poate provoca supraîncălzirea și deteriorarea aparatului.

[2b] Scoateți acumulatorul.

[2a] click Introduceți acumulatorul până când se fixează.

ⓘ Mai multe informații cu privire la încărcător și acumulator găsiți în manualul de utilizare a încărcătorului și acumulatorului.

8 Setări

AVERTISMENT

Pericol de rănire

► Înainte de efectuarea de lucrări la scula electrică, scoateți acumulatorul din scula electrică.

8.1 Reglarea turației

Turația poate fi reglată progresiv cu ajutorul rotiței de reglare în domeniul de turație (consultați capitolul Date tehnice). Astfel, puteți adapta optim viteza materialului respectiv. În acest sens, respectați observațiile de pe accesorii.

Dacă un accesoriu este adecvat numai până la o turație maximă, turația maximă **[14-1]** este marcată pe accesoriu (consultați imaginea **[14]**).

8.2 Înlocuirea accesoriului

PRECAUȚIE

Sculă fierbinte și ascuțită

Pericol de rănire

► Nu utilizați scule tocite și defecte.
► Purtați mănuși de protecție.
► Îndepărtați cu atenție stratul de rășină de protecție de pe muchiile așchietoare ale accesoriilor noi!

PRECAUȚIE

În cazul utilizării de accesorii care nu sunt furnizate și recomandate de Festool, există pericolul de rănire și periclitare a sănătății.

Deteriorarea mașinii din cauza vibrațiilor suplimentare

► Utilizați numai accesorii originale Festool.

PRECAUȚIE

Pericol de strivire de mâinilor și degetelor

În cazul conectării sculei electrice cu pârghia de fixare deschisă, aceasta din urma se închide cu forță elastică. Fălcile de prindere deschise se află sub tensiune elastică.

► Nu conectați niciodată scula electrică cu pârghia de fixare deschisă.
► Nu interveniți niciodată în zona fălcilor de prindere.

Demontarea accesoriului [3a]

► Deschideți pârghia de fixare **[3-1]**.
☑ Accesoriul cade.
► Închideți pârghia de fixare până când se fixează în poziție.

ⓘ Dacă scula electrică este conectată fără accesoriu, există posibilitatea ca fălcile de prindere **[3-2]** să se deschidă. Aceasta generează o pocnitură.

Utilizarea accesoriului [3b]

Dacă fălcile de prindere **[3-2]** sunt deschise, deschideți pârghia de fixare **[3-1]** și închideți-o din nou.

► Închideți pârghia de fixare până când se fixează în poziție.
► Apăsați aparatul pe accesoriu până la fixarea în poziție.

ⓘ Accesoriul este deplasabil în pași de câte 30° și poate fi fixat în poziția de lucru dorită.

ⓘ Protecția contra atingerii de pe pânza de ferăstrău poate fi rotită în funcție de gradul de uzură, consultați fig. **[4]**

9 Efectuarea de lucrări cu mașina

Țineți cont de următoarele observații:

- Ghidați scula electrică spre piesă numai în stare conectată.
- În cazul cuțitelor uzate, forța de avans necesară este crescută semnificativ la un avans de lucru redus.
- **Pentru asigurarea unui ghidaj sigur, țineți cu ambele mâini suprafața mânerului sculei electrice [1-3]. Nu acoperiți cu mâna orificiile de ventilație [1-4].** În caz contrar, există pericolul de supraîncălzire a mașinii.
- Nu apucați scula electrică de acumulator.
- Fixați piesa de lucru, astfel încât să nu se poată mișca pe parcursul prelucrării.

10 Semnale acustice de avertizare

Dacă scula electrică se deconectează din cauza următoarelor stări de funcționare, la conectare este emis un semnal sonor de avertizare, iar scula electrică se deconectează din nou.

Acumulator neacceptat

- Introduceți modelul de acumulator corect.

Acumulator descărcat

- Înlocuiți acumulatorul.
- Încărcați acumulatorul.

Acumulator defect

- Înlocuiți acumulatorul.
- Verificați funcționarea cu acumulatorul răcit introdus în încărcător.

Acumulator supraîncălzit

- Lăsați acumulatorul să se răcească.

Scula electrică este supraîncălzită

- După răcire, scula electrică poate fi repusă în funcțiune.

Sculă electrică defectă

- Contactați atelierul autorizat al serviciului de asistență pentru clienți Festool sau reprezentantul comercial de specialitate.

Sculă electrică blocată

- Remediați blocajul.

ⓘ În cazul deconectării sculei electrice în urma unui blocaj, nu se emite niciun semnal de avertizare.

11 Accesorii

AVERTISMENT

Pericol de rănire

► Înainte de efectuarea de lucrări la scula electrică, scoateți acumulatorul din scula electrică.

Utilizați numai accesorii originale Festool. Utilizarea de accesorii de calitate inferioară și de la altă marcă poate comporta un pericol ridicat de rănire și crea excentricități considerabile care reduc calitatea rezultatelor de lucru și cresc gradul de uzură a sculei electrice.

Codurile de comandă pentru accesorii și scule sunt disponibile pe **www.festool.ro**.

11.1 Montarea adaptorului [5]

Pe adaptor pot fi montate limitatorul de reglare a adâncimii, sistemul de aspirare și sprijinul de poziționare. Cu ajutorul butonului cu clichet **[5-1]** acestea pot fi decalate în pași de câte 30° corespunzător accesoriului.

11.2 Sistem de aspirare [6]

► Montați adaptorul **[5]**.
► Așezați sistemul de aspirare.
► Racordați furtunul de aspirare.

11.3 Limitator de reglare a adâncimii [7+8]

► Montați adaptorul **[5]**.
► Așezarea opritorului de adâncime **[7a]** sau **[7b]**.
► Fixați adâncimea de tăiere cu ajutorul pârghiei de reglaj **[8-1]**.

ⓘ În funcție de accesoriu, alegeți și, după caz, înlocuiți limitatorul de reglare a adâncimii corespunzător:

	Accesorii rotunde	Picior culisant **[8-2]**
	Cuțite de tăiere	Limitator rotativ de reglare a adâncimii **[8-3]**

11.4 Sprijin de poziționare [9+10+11+12]

AVERTISMENT

Accesorii ascuțite

Striviri și răniri prin tăiere

► Așezați degetele numai pe suprafețele definite ale mânerelor **[11-3]**.
► Utilizați numai pânzele de ferăstrău indicate în fig. **[11]**! Nu utilizați pânze de ferăstrău scurte!

AVERTISMENT

Pericol de accidente și electrocutare

Dacă accesoriul intră în contact cu conductori aflați sub tensiune, componentele metalice ale aparatului pot fi puse sub tensiune și provoca electrocutarea.

► Țineți scula electrică de suprafețele izolate ale mânerelor dacă executați lucrări în cadrul cărora scula ar putea intra în contact conductori electrici ascunși.

Utilizarea sprijinului de poziționare

► Montați adaptorul **[5]**.
► Așezați sprijinul de poziționare **[9a]** sau **[9b]**.
► Mai întâi, așezați accesoriul pe ghidajul pânzei de ferăstrău **[10-1]**, apoi apăsați-l în adaptor **[10-2]** până când se fixează în poziție. Acest lucru este necesar pentru ca accesoriul să fie poziționat corect pe ghidajul pânzei de ferăstrău.
► Reglați adâncimea de tăiere **[11-1]**.

Strângeți întotdeauna ferm dispozitivul de reglare a adâncimii de tăiere **[11-1]**.

Reglarea ulterioară a ghidajului pânzei de ferăstrău

Mai întâi verificați dacă accesoriul a fost introdus în ordinea corectă (consultați imaginea **[10]**). Dacă, totuși, pânza de ferăstrău nu este poziționată pe ghidajul pânzei de ferăstrău, atunci:

► reglați adâncimea de tăiere **[11-1]** la adâncimea maximă. Strângeți ferm dispozitivul de reglare a adâncimii de tăiere **[11-1]**.
► Desfaceți șurubul **[12-1]** de la ghidajul pânzei de ferăstrău **[12-2]**.
► Apropiați ghidajul pânzei de ferăstrău de pânza de ferăstrău.
► Strângeți ferm șurubul **[12-1]** de la ghidajul pânzei de ferăstrău.

12 Întreținerea și îngrijirea

AVERTISMENT

Pericol de rănire și electrocutare

► Înainte de efectuarea lucrărilor de întreținere și îngrijire, scoateți întotdeauna acumulatorul din scula electrică.
► Toate lucrările de întreținere și reparații care necesită deschiderea carcasei motorului trebuie să fie efectuate numai într-un atelier autorizat al serviciului de asistență pentru clienți.

Serviciile de asistență pentru clienți și reparațiile pot fi asigurate numai de producător sau de atelierele

de service. Utilizați numai **piese de schimb originale Festool**.

Informații suplimentare: **www.festool.ro/service**

Pentru asigurarea circulației optime a aerului, mențineți în permanență libere și curate orificiile de ventilație ale carcasei motorului.

Mențineți curate contactele de la scula electrică, încărcător și pachetul de acumulatori.

La prelucrarea materialelor cu conținut de ghips, în interiorul sculei electrice și în zona comutatorului de pornire/oprire se pot forma depuneri de praf și, în combinație cu umiditatea aerului, se poate întări. Acest lucru poate cauza defecțiuni ale mecanismului de comutare. După fiecare prelucrare, suflați cu aer comprimat uscat și fără ulei spațiul interior al sculei electrice prin orificiile de aerisire și comutatorul de pornire/oprire.

12.1 Observații privind sprijinul de poziționare

Îndepărtați depunerile de praf de pe ghidajele **[11-2]** și suprafețele de așezare! Aplicați cu regularitate pe ghidaje o peliculă de ulei fără conținut de rășini (de exemplu, ulei pentru mașini de cusut).

13 Mediul înconjurător

Nu eliminați aparatele electrice, bateriile uzate și acumulatorii împreună cu deșeurile menajere. Aparatele, accesoriile și ambalajele trebuie să fie eliminate ecologic pentru a putea fi reciclate. Respectați dispozițiile naționale aflate în vigoare.

Înainte de eliminarea ca deșeu, bateriile uzate, acumulatorii și lămpile trebuie să fie separate fără distrugere de aparatul electric. Predarea bateriilor uzate sau defecte și acumulatorilor uzați sau defecți este permisă numai dacă acestea/aceștia sunt descărcate/descărcați și asigurate/asigurați împotriva scurtcircuitării (de exemplu, prin izolarea cu bandă adezivă a polilor). Astfel, acestea pot fi reciclate în mod eficient.

Conform directivei europene privind aparatele electrice și electronice uzate și transpunerea în legislația națională, aparatele electrice trebuie să fie colectate separat și depuse la centre de reciclare în conformitate cu normele de mediu.

Informații referitoare la centrele de colectare pot fi vizualizate pe site-ul web **www.festool.ro/recycling**.

Informații referitoare la substanțele critice: www.festool.ro/reach

14 Indicații generale

14.1 Bluetooth®

Marca verbală Bluetooth® și siglele reprezintă mărci înregistrate ale Bluetooth SIG, Inc. și sunt utilizate de către TTS Tooltechnic Systems AG & Co. KG și, în consecință, și de Festool, sub licență.

Slovenský

Obsah

1 Symboly 99
2 Bezpečnostné upozornenia 100
3 Používanie v súlade s určením 101
4 Technické parametre 101
5 Prvky náradia 101
6 Uvedenie do prevádzky 101
7 Akumulátor 101
8 Nastavenia 101
9 Práca s náradím 102
10 Akustické varovné signály 102
11 Príslušenstvo 102
12 Údržba a starostlivosť 103
13 Životné prostredie 103
14 Všeobecné upozornenia 103

1 Symboly

Varovanie pred všeobecným nebezpečenstvom

Varovanie pred zásahom elektrickým prúdom

Prečítajte si návod na používanie, bezpečnostné upozornenia.

Používajte ochranné okuliare.

Používajte chrániče sluchu.

Noste prostriedky na ochranu dýchacích ciest.

Noste ochranné rukavice.

Nebezpečenstvo pomliaždenia prstov a rúk.

Oblasť nebezpečenstva! Ruky držte v bezpečnej vzdialenosti!

Vloženie akumulátora

Uvoľnenie akumulátora

Nevyhadzujte do domového odpadu.

Označenie CE o zhode

Tip, upozornenie

2 Bezpečnostné upozornenia

2.1 Všeobecné bezpečnostné upozornenia týkajúce sa používania elektrického náradia

VAROVANIE! Prečítajte si všetky bezpečnostné upozornenia a pokyny. Nedodržanie bezpečnostných upozornení a pokynov môže zapríčiniť úraz elektrickým prúdom, požiar a/alebo ťažké zranenia.

Odložte si všetky bezpečnostné upozornenia a pokyny, aby ste ich mohli aj v budúcnosti použiť.

Dodržiavajte návod na používanie nabíjačky a akumulátora.

2.2 Bezpečnostné upozornenia špecifické pre náradie

- **Pri prácach, pri ktorých môže elektrické náradie naraziť na skryté elektrické vedenia, držte elektrické náradie za izolované úchopové plochy.** Kontaktom s vodivým vedením sa môžu pod napätie dostať aj kovové časti náradia, čo môže spôsobiť zásah elektrickým prúdom.
- **Obrobok upevnite a zaistite pomocou svoriek alebo iným spôsobom na stabilný podklad.** Keď budete obrobok pridržiavať len rukou alebo telom, bude nestabilný, čo môže spôsobiť stratu kontroly.
- **Na vyhľadanie skrytých napájacích vedení používajte len vhodné detekční prístroje alebo privolajte miestny podnik distribučných sietí.** Kontakt vkladacieho nástroja s vedením pod napätím môže spôsobiť požiar a úraz elektrickým prúdom. Poškodenie plynového vedenia môže viesť k explózii. Vniknutie do vodovodného potrubia spôsobí materiálne škody.
- **Pri práci môže vznikať škodlivý / jedovatý prach (napr. náter s obsahom olova, niektoré druhy dreva a kovy). Materiály obsahujúce azbest smú opracovávať len odborníci.** Kontakt s týmto prachom alebo jeho vdýchnutie môže predstavovať nebezpečenstvo pre obsluhu a osoby nachádzajúce sa v blízkosti. Dodržiavajte bezpečnostné predpisy platné vo vašej krajine.

  Na ochranu vášho zdravia noste ochrannú masku P2.
- **Noste vhodné osobné ochranné prostriedky:** chrániče sluchu, ochranné okuliare, ochranu dýchacích ciest pri práci, pri ktorej vzniká prach, ochranné rukavice pri výmene nástroja.
- **Uchopte elektrické náradie tak bezpečne, aby vaše telo, zvlášť pri práci s pracovnými nástrojmi nasmerovanými do oblasti uchopenia, ako sú pílové listy alebo rezacie nástroje, nikdy neprišlo do kontaktu s pracovným nástrojom.** Dotyk ostrých hrán alebo ostrí môže viesť k úrazu elektrickým prúdom alebo k poraneniam.
- **Po opracovávaní sadrových materiálov: Vyčistite vetracie otvory elektrického náradia a tlačidla zapínania/vypínania so suchým stlačený vzduchom bez obsahu oleja.** V opačnom prípade sa môže sadrový prach usadiť v kryte elektrického náradia a na tlačidle zapínania/vypínania a v spojení so vzdušnou vlhkosťou stvrdnúť. To môže ovplyvniť spínací mechanizmus náradia
- **Prv než elektrické náradie odložíte, počkajte, kým sa zastaví.** Pracovný nástroj sa môže zablokovať, čo môže viesť k strate kontroly nad elektrickým náradím.
- **Na prevádzkovanie akumulátorového elektrického náradia používajte iba na to určené akumulátory a nepoužívajte žiadne sieťové zdroje. Na nabíjanie akumulátorov nepoužívajte nabíjačky iných výrobcov.** Použitie príslušenstva, ktoré neurčil výrobca, môže viesť k úrazu elektrickým prúdom a/alebo ťažkým poraneniam.
- **Nepoužívajte elektrické náradie v daždi alebo vo vlhkom prostredí.** Vlhkosť v elektrickom náradí môže spôsobiť skrat a požiar.

2.3 Opracovávanie kovov

Pri opracovávaní kovov sa z bezpečnostných dôvodov musia dodržiavať nasledujúce opatrenia:

- Stroj pripojte k vhodnému odsávaciemu zariadeniu.
- Stroj pravidelne očistite vyfúkaním od usadením prachu v skrini motora.

Používajte ochranné okuliare!

2.4 Hodnoty emisií

Hodnoty stanovené podľa EN 62841 sú typicky:

Úroveň akustického tlaku	L_{PA} = 84 dB(A)
Úroveň akustického výkonu	L_{WA} = 92 dB(A)
Úroveň vrcholového akustického tlaku	L_pC_{peak} = 95 dB(C)
Neistota	K = 3 dB

POZOR

Emisie hluku pri práci s elektrickým náradím môžu viesť k poškodeniu sluchu.

► Používajte chrániče sluchu.

Hodnota emisií vibrácií a_h (súčet vektorov troch smerov) a neistota K zistená podľa EN 62841:

Klasifikácia elektrického náradia Festool podľa tried vibrácií. Triedu vibrácií (VK) priradenú príslušnému elektrickému náradia nájdete v tabuľke na obrázku [13]

Uvedené hodnoty emisií (vibrácie, hlučnosť)

- slúžia na porovnávanie náradia,
- sú vhodné aj na predbežný odhad zaťaženia vibráciami a hlukom pri používaní,
- reprezentujú hlavné používanie elektrického náradia.

POZOR

Hodnoty emisií sa môžu líšiť od uvedených hodnôt. Závisí to od použitého nástroja a typu opracovávaného obrobku.

- Vyhodnoťte skutočné zaťaženie počas celého prevádzkového cyklu.
- V závislosti od skutočného zaťaženia stanovte vhodné bezpečnostné opatrenia.

3 Používanie v súlade s určením

Ručne vedený akumulátorový oscilátor určený na

- Pílenie dreva, plastov, plastov zosilnených sklenými vláknami, sadrokartónu, a plechu (max. 1 mm),
- Odstraňovanie výplne škár medzi obkladačkami a okenného tmelu,
- Škrabanie zvyškov kobercov na podlahách a rezanie elastických izolačných materiálov.
- v prostredí chránenom pred vplyvmi počasia,
- s pracovnými nástrojmi a príslušenstvom ponúkaným firmou Festool.
- na používanie s akumulátormi Festool radu BP rovnakej napäťovej triedy.

Nie je určený na odstraňovanie sklenených výplní na osobných automobiloch, nákladných automobiloch, autobusoch a na sanáciu betónových škár.

Za používanie, ktoré nie je v súlade s určením, ručí používateľ.

4 Technické parametre

Akumulátorový oscilátor	OSC 18
Napätie motora	18 V ⎓
Otáčky	10 000 – 19 500 min^{-1}
Uhol kmitania	2 × 2,0°
Upínací mechanizmus	StarlockMax
Kompatibilné s	StarlockMax/ StarlockPlus/ Starlock
Kompatibilné s akumulátorovými súpravami série	BP 18
Hmotnosť bez akumulátora	1,1 kg

5 Prvky náradia

[1-1] Upínacia páka na výmenu nástrojov
[1-2] Vypínač
[1-3] Úchopová plocha
[1-4] Otvory na vzduchové chladenie
[1-5] Indikátor kapacity
[1-6] Tlačidlo indikátor kapacity na akumulátore
[1-7] Tlačidlo na uvoľnenie akumulátora
[1-8] Akumulátor
[1-9] Regulácia otáčok
[1-10] Pracovný nástroj
[1-11] Adaptér*
[1-12] Hĺbkový doraz s klznou pätkou*
[1-13] Otočný hĺbkový doraz*
[1-14] Odsávacie zariadenie*
[1-15] Vodiaci stojan*

* Vyobrazené alebo opísané príslušenstvo čiastočne nepatrí do rozsahu dodávky.

Uvedené obrázky sa nachádzajú na začiatku návodu na používanie.

6 Uvedenie do prevádzky

6.1 Zapínanie/vypínanie

Prepínač **[1-2]** slúži ako spínač/vypínač (I = ZAP, 0 = VYP).

Keď je akumulátor vybitý, pri výpadku prúdu alebo keď je vytiahnutá sieťová zástrčka, dajte vypínač okamžite do polohy vypnutia. Tým sa zabráni nekontrolovanému opätovnému spusteniu.

7 Akumulátor

Pred vložením akumulátora skontrolujte, či rozhranie pripojenia akumulátora nie je znečistené. Znečistenie rozhrania pripojenia akumulátora môže brániť správnemu kontaktu a poškodiť kontakty.

Poškodený kontakt môže viesť k prehriatiu a poškodeniu náradia.

[2b] Odoberte akumulátor.

[2a] click Založte akumulátor tak, aby sa zaskočením zaistil.

Ďalšie informácie o nabíjačke a akumulátore nájdete v návode na obsluhu nabíjačky a akumulátora.

8 Nastavenia

VAROVANIE

Nebezpečenstvo poranenia

- Pred každou prácou na elektrickom náradí vyberte z elektrického náradia akumulátor.

8.1 Regulácia otáčok

Otáčky sa dajú nastavovacím kolieskom nastaviť plynule v rozsahu otáčok (pozri kapitolu Technické údaje). Máte tak možnosť optimálne prispôsobiť reznú rýchlosť danému materiálu. Všimnite si aj údaje na pracovných nástrojoch.

Ak je pracovný nástroj vhodný len po maximálne otáčky, potom sú maximálne otáčky **[14-1]** označené na pracovnom nástroji (pozri obrázok **[14]**).

8.2 Výmena pracovného nástroja

POZOR

Horúci a ostrý nástroj

Nebezpečenstvo poranenia

- Nepoužívajte tupé a chybné pracovné nástroje.
- Noste ochranné rukavice.
- Opatrne odstráňte ochrannú živicu z ostria nových pracovných nástrojov!

POZOR

Nebezpečenstvo poranenia a negatívneho ovplyvnenia zdravia používaním pracovných nástrojov, ktoré nie sú určené a odporúčané firmou Festool.

Poškodenie prístroja prídavnými vibráciami

► Používajte iba originálne pracovné nástroje Festool.

POZOR

Nebezpečenstvo pomliaždenia rúk a prstov

Keď zapnete elektrické náradie s otvorenou upínacou páčkou, upínacia páčka sa pružinou zatvorí. Otvorené upínacie čeľuste sú pod napätím pružiny.

► Elektrické náradie nikdy nezapínajte s otvorenou upínacou páčkou.
► Nikdy nesiahajte do priestoru upínacích čeľustí.

Vyberanie pracovného nástroja [3a]

► Upínaciu páčku **[3-1]** otvorte.
☑ Pracovný nástroj vypadne nadol.
► Upínaciu páčku zatvorte tak, aby zaskočila.

ⓘ Ak sa elektrické náradie zapne bez pracovného nástroja, môže dôjsť k otvoreniu upínacích čeľustí **[3-2]**. Vydá sa tak nápadný zvuk.

Vkladanie pracovného nástroja [3b]

Ak by boli upínacie čeľuste **[3-2]** otvorené, jedenkrát otvorte upínaciu páčku **[3-1]** a znova zatvorte.

► Upínaciu páčku zatvorte tak, aby zaskočila.
► Náradie pritlačte na pracovný nástroj tak, aby zaskočil.

ⓘ Pracovný nástroj sa dá nastavovať v 30° krokoch a upevniť vo vhodnej pracovnej polohe.

ⓘ Ochrana proti dotyku na pílovom liste sa dá po opotrebovaní pretočiť, pozri obr. **[4]**

9 Práca s náradím

Dodržujte nasledujúce pokyny:

– Elektrické náradie veďte proti obrobku iba v zapnutom stave.
– Znamením opotrebovania noža je výrazne zvýšená potreba posunu pri nízkom postupe práce.
– **Elektrické náradie držte pevne obidvomi rukami za úchopové plochy, tým zaistíte jeho bezpečné vedenie [1-3]. Nezakrývajte rukou otvory na vzduchové chladenie [1-4].** Inak hrozí riziko prehriatia náradia.
– Nedržte elektrické náradie za akumulátor.
– Obrobok upevnite vždy tak, aby sa pri opracovávaní nemohol pohybovať.

10 Akustické varovné signály

Keď sa elektrické náradie na základe nasledujúcich prevádzkových stavov vypne, pri zapnutí zaznie varovný signál a elektrické náradie sa znova vypne.

Akumulátor neakceptovaný

– Vložte správny model akumulátora.

Akumulátor je vybitý

– Vymeňte akumulátor.
– Nabite akumulátor.

Akumulátor je chybný

– Vymeňte akumulátor.
– Skontrolujte vychladnutý akumulátor nabíjačkou, či je funkčný.

Akumulátor je prehriaty

– Nechajte akumulátor vychladnúť.

Elektrické náradie je prehriate

– Po vychladnutí môžete elektrické náradie znova uviesť do prevádzky.

Elektrické náradie je chybné

– Spojte sa so zákazníckym servisom alebo špecializovaným predajcom Festool.

Elektrické náradie sa zablokuje

– Odstráňte zablokovanie.

ⓘ Keď sa elektrické náradie pri zablokovaní vypne, nezaznie varovný signál.

11 Príslušenstvo

VAROVANIE

Nebezpečenstvo poranenia

► Pred každou prácou na elektrickom náradí vyberte z elektrického náradia akumulátor.

Používajte len originálne pracovné nástroje a originálne príslušenstvo Festool. Použitím neplnohodnotných pracovných nástrojov a príslušenstva iných výrobcov môže dôjsť k zvýšenému riziku poranenia a k výraznej nevyváženosti, ktorá zhorší kvalitu výsledkov práce a zvýši opotrebenie elektrického náradia.

Objednávacie číslo pre príslušenstvo a náradie nájdete na **www.festool.sk**.

11.1 Montáž adaptéra [5]

Na adaptér sa dá namontovať hĺbkový doraz, odsávacie zariadenie a vodiaci stojan. Západkovým gombíkom **[5-1]** ich môžete príslušne podľa pracovného nástroja nastaviť v 30° krokoch.

11.2 Odsávacie zariadenie [6]

► Namontujte adaptér **[5]**.
► Nasaďte odsávacie zariadenie.
► Pripojte saciu hadicu.

11.3 Hĺbkový doraz [7+8]

► Namontujte adaptér **[5]**.
► Nasaďte hĺbkový doraz – **[7a]** alebo **[7b]**.
► Zaaretujte hĺbku rezu nastavovacou pákou **[8-1]**.

ⓘ Vyberte, príp. vymeňte príslušný hĺbkový doraz podľa pracovného nástroja:

	Okrúhle pracovné nástroje	Klzná pätka **[8-2]**
	Rezací nôž	Otočný hĺbkový doraz **[8-3]**

11.4 vodiaci stojan [9+10+11+12]

VAROVANIE

Ostré pracovné nástroje

Pomliaždeniny a rezné poranenia

- Prst položte len na definovanú úchopovú plochu **[11-3]**.
- Používajte len pílové listy uvedené na obr. **[11]**! Nepoužívajte krátke pílové listy!

VAROVANIE

Nebezpečenstvo úrazu, zásah elektrickým prúdom

Ak elektrické náradie narazí na vedenia pod napätím, kovové časti náradia sa môžu dostať pod napätie, čo môže viesť k zásahu elektrickým prúdom.

- Pri prácach, pri ktorých môže elektrické náradie naraziť na skryté elektrické vedenia, držte elektrické náradie za izolované úchopové plochy.

Používanie vodiaceho stojana

- Namontujte adaptér **[5]**.
- Založenie vodiaceho stojana – **[9a]** alebo **[9b]**.
- Pracovný nástroj najprv položte na vedenie pílového kotúča **[10-1]**, potom zatlačte do upínania **[10-2]** tak, aby zapadol. Je to potrebné, aby pracovný nástroj správne priliehal na vedenie pílového kotúča.
- Nastavenie hĺbky rezu **[11-1]**.

Nastavenie hĺbky rezu **[11-1]** vždy utiahnite.

Dodatočné nastavenie vedenia pílového kotúča

Najprv skontrolujte, či bol pracovný nástroj vložený v správnom poradí (pozri obrázok **[10]**). Ak pílový kotúč aj tak nedolieha správne na vedenie pílového kotúča, potom:

- Nastavte hĺbku rezu **[11-1]** na maximum. Nastavenie hĺbky rezu **[11-1]** utiahnite.
- Povoľte skrutku **[12-1]** na vedení pílového kotúča **[12-2]**.
- Vedenie pílového kotúča priveďte k pílovému kotúču.
- Utiahnite skrutku **[12-1]** na vedení pílového kotúča.

12 Údržba a starostlivosť

VAROVANIE

Nebezpečenstvo poranenia, úraz elektrickým prúdom

- Pred každou údržbou a ošetrovaním vždy vyberte akumulátor z elektrického náradia.
- Všetky údržbové práce a opravy, ktoré si vyžadujú otvorenie krytu motora, dajte urobiť len v autorizovanom zákazníckom servise.

Zákaznícky servis a opravy smú vykonávať len výrobca alebo servisné dielne. Používajte iba **originálne náhradné diely Festool**.

Ďalšie informácie: **www.festool.sk/servis**

Na zabezpečenie cirkulácie vzduchu udržiavajte otvory na ochladzovanie vzduchom na kryte motora vždy voľné a čisté.

Pripájacie kontakty na elektrickom náradí, nabíjačke a akumulátorovej súprave udržiavajte čisté.

Pri opracovávaní sadrových materiálov sa môže prach usadiť vo vnútri elektrického náradia a na vypínači a v spojení s vlhkosťou vzduchu stvrdnúť. To môže nepriaznivo ovplyvniť spínací mechanizmus náradia. Po každom opracovávaní vyfúkajte vnútorný priestor elektrického náradia cez vetracie otvory a vypínač suchým stlačeným vzduchom bez obsahu oleja.

12.1 Upozornenia pre pomôcku na nasadenie

Vyčistite vedenia **[11-2]** a dosadacie plochy od usadenín prachu! Vedenia pravidelne zľahka naolejujte olejom bez obsahu živice (napr. olej na šijacie stroje).

13 Životné prostredie

Elektrické zariadenia, staré batérie a akumulátorové bloky nevyhadzujte do domového odpadu. Náradie, príslušenstvo a obaly sa odovzdajte na ekologickú recykláciu. Dodržiavajte platné vnútroštátne predpisy.

Pred likvidáciou starých batérií, akumulátorových blokov a svietidiel ich oddeľte od elektrického zariadenia tak, aby sa nepoškodili. Použité alebo chybné batérie a akumulátorové bloky vracajte iba vtedy, keď sú vybité a chránené pred skratom (napr. izolovaním pólov lepiacimi pásikmi). Takto sa dajú efektívne recyklovať.

V súlade s európskou smernicou o odpade z elektrických a elektronických zariadení a jej implementáciou do vnútroštátnych právnych predpisov sa použité elektrické zariadenia musia zbierať oddelene a recyklovať spôsobom šetrným k životnému prostrediu.

Informácie o zberných miestach nájdete v časti **www.festool.sk/recycling**.

Informácie o nebezpečných látkach: www.festool.sk/reach

14 Všeobecné upozornenia

14.1 Bluetooth®

Značka Bluetooth® a logá sú registrované značky spoločnosti Bluetooth SIG, Inc. a v rámci licencie ich používa spoločnosť TTS Tooltechnic Systems AG & Co. KG a teda Festool.

Slovenščina

Vsebina

1 Simboli....104
2 Varnostna opozorila....104
3 Namen uporabe....105
4 Tehnični podatki....105
5 Elementi orodja....105
6 Zagon....105
7 Akumulatorska baterija....105
8 Nastavitve....106
9 Delo z orodjem....106
10 Zvočni opozorilni signali....106
11 Pribor....106
12 Vzdrževanje in nega....107
13 Okolje....107
14 Splošna opozorila....108

1 Simboli

Opozorilo za splošno nevarnost

Opozorilo pred električnim udarom

Preberite varnostna opozorila in navodila za uporabo.

Nosite zaščitna očala.

Uporabljajte zaščito za sluh.

Uporabljajte masko za zaščito dihal.

Nosite zaščitne rokavice.

Nevarnost ukleščenja prstov in rok.

Nevarno območje! Ne zadržujte rok v neposredni bližini!

Vstavljanje akumulatorske baterije

Izvzemite akumulatorsko baterijo

Ne mečite v gospodinjske odpadke.

Oznaka skladnosti CE

Napotek, nasvet

2 Varnostna opozorila

2.1 Splošna varnostna opozorila za električna orodja

OPOZORILO! Preberite vse varnostna opozorila in navodila.Če varnostnih opozoril in navodil ne upoštevate, lahko pride do električnega udara, požara in/ali težkih telesnih poškodb.

Vsa varnostna opozorila in navodila shranite za prihodnjo uporabo.

Upoštevajte navodila za uporabo polnilnika in akumulatorske baterije.

2.2 Specifična varnostna opozorila za uporabo orodja

- **Med deli, pri katerih lahko nastavek zadene ob skrite električne vode, električno orodje držite za izolirane oprijemalne površine.** Stik z vodom, ki je pod napetostjo, lahko prenese napetost tudi na druge kovinske dele naprave in povzroči električni udar.
- **Obdelovanec pritrdite in ga s primežem ali kako drugače zavarujte na stabilni podlagi.** Če obdelovanec držite samo z roko ali lastnim telesom, ni stabilen, kar lahko pride do izgube nadzora nad njim.
- **Uporabite primerne iskalne naprave za iskanje skritih oskrbovalnih vodov ali pa se posvetujte z lokalnim podjetjem za oskrbo z energijo.** Stik uporabljenega orodja z vodom, ki je pod napetostjo, lahko povzroči požar ali električni udar. Poškodbe plinske napeljave lahko povzročijo eksplozijo. Vdor v vodno napeljavo lahko povzroči materialno škodo.
- **Med delom lahko nastaja škodljiv/strupen prah (npr. pri brušenju premazov, ki vsebujejo svinec, ali nekaterih vrst lesa in kovin). Materiale, ki vsebujejo azbest, lahko obdelujejo samo usposobljene osebe.** Stik s takim prahom ali njegovo vdihavanje je lahko nevaren za uporabnike orodja in ljudi v bližini. Upoštevajte veljavne državne varnostne predpise.

  Za zaščito svojega zdravja nosite dihalno masko P2.
- **Uporabljajte primerno osebno zaščitno opremo:** Zaščita za sluh, zaščitna očala, protiprašna maska pri delih, med katerimi nastaja prah, rokavice pri menjavi nastavkov.
- **Električno orodje držite tako, da vaše telo ne pride v stik z uporabljenim nastavkom – še posebej pri opravilih, kjer so nastavki (npr. žagini listi ali rezalna orodja) usmerjeni v predel prijemanja.** Dotik ostrih rezil ali robov lahko povzroči poškodbe.
- **Po obdelavi materialov z vsebnostjo mavca: Prezračevalne odprtine električnega orodja in stikalo za vklop/izklop očistite s suhim stisnjenim zrakom brez olja.** V nasprotnem primeru se lahko prah z vsebnostjo mavca nalaga v ohišju električnega orodja in stikalu za vklop/izklop ter se zaradi vlažnosti zraka strdi. To lahko ovira preklopni mehanizem.
- **Preden električno orodje odložite, počakajte, da se ustavi.** Nastavek se lahko zatakne in posledično privede do izgube nadzora nad električnim orodjem.
- **Z akumulatorskim električnim orodjem uporabljajte samo predvidene akumulatorske baterije, in ne napajalnikov. Za polnjenje akumulatorskih baterij ne uporabljajte polnilnikov drugih proizvajalcev.** Uporaba pribora, ki ga proizvajalec ni predvidel, lahko pripelje do električnega udara in/ali hudih nesreč.
- **Električnega orodja ne uporabljajte v dežju in vlažnem okolju.** Vlaga v električnem orodju lahko povzroči kratek stik in požar.

2.3 Obdelava kovine

Pri obdelavi kovine je treba iz varnostnih razlogov upoštevati naslednje varnostne ukrepe:

- Orodje priključite na primerno napravo za odsesavanje.
- Z izpihovanjem redno čistite obloge prahu v ohišju motorja.

Nosite zaščitna očala!

2.4 Vrednosti emisij

Tipične vrednosti emisij, izmerjene po standardu EN 62841, so:

Raven zvočnega tlaka	L_{PA} = 84 dB(A)
Raven zvočne moči	L_{WA} = 92 dB(A)
Najvišja raven zvočnega tlaka	L_pC_{peak} = 95 dB(C)
Negotovost	K = 3 dB

PREVIDNO

Emisije hrupa pri delu z električnim orodjem lahko povzročijo poškodbe sluha.

► Uporabljajte zaščito za sluh.

Emisijska vrednost vibracij a_h (vsota vektorjev treh smeri) in negotovost K, določeni po EN 62841:

Razporeditev nastavkov Festool glede na razred tresljajev. Razredi tresljajev VK za posamezne nastavke so navedeni v razpredelnici na sliki [13]

Navedeni podatki o emisijah (vibracij, hrupa)

- so namenjeni primerjavi orodij,
- so primerni tudi za predhodno oceno obremenitve z vibracijami in hrupom pri uporabi,
- veljajo za glavne načine uporabe električnega orodja.

PREVIDNO

Vrednosti emisij lahko odstopajo od navedenih vrednosti. To je odvisno od uporabe orodja in vrste obdelovanca.

► Ocenite dejansko obremenitev med celotnim obratovalnim ciklom.

► Glede na dejansko obremenitev določite ustrezne varnostne ukrepe.

3 Namen uporabe

Ročni akumulatorski oscilator za

- Žaganje lesa, umetne mase, plastike, ojačane s steklenimi vlakni (GFK), mavčnih plošč in žaganje pločevine (najv. 1 mm),
- Odstranitev fug ploščic in okenskega kita
- strganje ostankov talnih preprog ter rezanje elastičnih tesnil,
- v okolju, zaščitenim pred vremenskimi vplivi,
- z nastavki in priborom, ki jih ponuja Festool.
- za uporabo z akumulatorskimi baterijami Festool serije BP enakega napetostnega razreda.

Ni primerno za odstranjevanje okenskih stekel pri osebnih vozilih, tovornih vozilih ter avtobusih in za sanacijo betonskih fug.

Vso odgovornost v primeru nenamenske uporabe nosi uporabnik.

4 Tehnični podatki

Akumulatorski oscilator	OSC 18
Napetost motorja	18 V ⎓
Število vrtljajev	10.000–19.500 min^{-1}
Nihajni kot	2 x 2,0°
Vpenjalna glava	StarlockMax
Združljivo s	StarlockMax/ StarlockPlus/ Starlock
Združljivo z akumulatorskimi baterijami serije	BP 18
Teža brez akumulatorske baterije	1,1 kg

5 Elementi orodja

[1-1] Vpenjalni vzvod za menjavo nastavkov
[1-2] Stikalo za vklop/izklop
[1-3] Prijemalna površina
[1-4] Hladilne odprtine
[1-5] Prikaz napolnjenosti
[1-6] Tipka za prikaz napolnjenosti na akumulatorski bateriji
[1-7] Tipka za sprostitev akumulatorske baterije
[1-8] Akumulatorska baterija
[1-9] Regulacija števila vrtljajev
[1-10] Nastavek
[1-11] Adapter*
[1-12] Omejevalnik globine z drsnim ležiščem*
[1-13] Vrtljiv omejevalnik globine*
[1-14] Sesalnik*
[1-15] Nastavek za pomoč pri polaganju*

* Prikazani ali opisani pribor deloma ne sodi v obseg dobave.

Imenovane slike so v nemških navodilih za uporabo.

6 Zagon

6.1 Vklop/izklop

Stikalo **[1-2]** je namenjeno vklopu in izklopu (I = VKLOP, 0 = IZKLOP).

Če se akumulatorska baterija izprazni, v primeru izpada električnega toka ali če izvlečete omrežni vtič, stikalo za vklop/izklop takoj preklopite v položaj za izklop. Tako preprečite nenadzorovan vklop.

7 Akumulatorska baterija

Pred uporabo akumulatorske baterije preverite, ali je akumulatorski vmesnik čist. Če je akumulatorski vmesnik umazan, lahko pride do motenj na kontaktih in poškodb kontaktov.

Poškodovani kontakti lahko povzročijo pregretje in poškodbo orodja.

[2b] Odstranite akumulatorsko baterijo.

[2a] click Vstavite akumulatorsko baterijo tako, da se zaskoči.

ⓘ Več informacij o polnilniku in akumulatorski bateriji najdete v navodilih za uporabo polnilnika in akumulatorske baterije.

8 Nastavitve

OPOZORILO

Nevarnost poškodb

► Pred deli na električnem orodju iz njega vedno odstranite akumulatorsko baterijo.

8.1 Regulacija števila vrtljajev

Z nastavitvenim kolescem je brezstopenjsko mogoče nastaviti število vrtljajev (glejte poglavje „Tehnični podatki"). Tako lahko optimalno prilagodite hitrost posameznemu materialu. Za to upoštevajte navedbe o nastavkih.

Če je nastavek primeren za uporabo le do določenega maksimalnega števila vrtljajev, je maksimalno število vrtljajev **[14-1]** navedeno na nastavku (glejte sliko **[14]**).

8.2 Menjava nastavka

PREVIDNO

Vroč in oster nastavek

Nevarnost poškodb

► Ne uporabljajte topih in pokvarjenih nastavkov.
► Nosite zaščitne rokavice.
► Previdno odstranite zaščitno smolo z rezil novih nastavkov!

PREVIDNO

Zaradi uporabe nastavkov, ki jih Festool ne dovoli in priporoča, lahko pride do nevarnosti poškodb in škodljivih vplivov na zdravje.

Poškodbe orodja zaradi dodatne obremenitve s tresljaji

► Uporabljajte samo originalne nastavke Festool.

PREVIDNO

Nevarnost zmečkanin na rokah in prstih

Če električno orodje vklopite, ko je vpenjalni vzvod odprt, se ta z vzmetno silo zapre. Odprte vpenjalne klešče so pod vzmetno napetostjo.

► Električnega orodja nikdar ne vklopite z odprtim vpenjalnim vzvodom.
► Ne segajte v območje vpenjalnih klešč.

Odstranitev nastavka [3a]

► Odprite vpenjalni vzvod **[3-1]**.
☑ Nastavek pade navzdol.
► Vpenjalni vzvod zaprite, da se zaskoči.

ⓘ Če električno orodje vklopite brez nastavka, se lahko vpenjalne klešče **[3-2]** odprejo. To ustvari pok.

Namestitev nastavka [3b]

Če so vpenjalne klešče **[3-2]** odprte, vpenjalni vzvod **[3-1]** odprite in zaprite.

► Vpenjalni vzvod zaprite, da se zaskoči.
► Orodje na nastavek potiskajte, dokler se ne zaskoči.

ⓘ Nastavek lahko prestavljate v korakih po 30°, tako da ga lahko pritrdite v najbolj primernem položaju za delo.

ⓘ Ko je ščitnik na žaginem listu obrabljen, ga je mogoče obračati, glejte sl. **[4]**

9 Delo z orodjem

Upoštevajte naslednja navodila:

– Po obdelovancu vodite samo vklopljeno orodje.
– Znak prekomerne obrabe rezil je občutno večja potrebna sila potiskanja pri počasnem napredovanju dela.
– **Za varno vodenje električno orodje z obema rokama držite za prijemalno površino [1-3]. Hladilnih odprtin [1-4] ne zakrivajte z roko.** Tako bi obstajala nevarnost, da se bo orodje pregrelo.
– Električnega orodja nikdar ne držite za akumulatorsko baterijo.
– Obdelovanec pritrdite tako, da se med obdelavo ne more premikati.

10 Zvočni opozorilni signali

Če se električno orodje zaradi naslednjih obratovalnih stanj izklopi, se pri vklopu zasliši opozorilni signal in električno orodje se ponovno izklopi.

Zavrnjena akumulatorska baterija

– Vstavite akumulatorsko baterijo ustreznega modela.

Prazna akumulatorska baterija

– Zamenjajte akumulatorsko baterijo.
– Napolnite akumulatorsko baterijo.

Pokvarjena akumulatorska baterija

– Zamenjajte akumulatorsko baterijo.
– S polnilnikom preverite pravilno delovanje ohlajene akumulatorske baterije.

Pregreta akumulatorska baterija

– Počakajte, da se akumulatorska baterija ohladi.

Pregreto električno orodje

– Ko se električno orodje ohladi, lahko nadaljujete z delom.

Pokvarjeno električno orodje

– Obrnite se na službo za stranke ali trgovca Festool.

Blokirano električno orodje

– Odstranite blokado.

ⓘ Če se električno orodje zaradi blokade izklopi, se ne zasliši opozorilni zvok.

11 Pribor

OPOZORILO

Nevarnost poškodb

► Pred deli na električnem orodju iz njega vedno odstranite akumulatorsko baterijo.

Uporabljajte samo originalne nastavke in pribor Festool. Z uporabo manjvrednih nastavkov in pribora drugih znamk lahko pride do povečane nevarnosti

poškodb in znatne neuravnoteženosti, kar poslabša kakovost delovnih rezultatov in poveča obrabo električnega orodja.

Kataloške številke pribora in orodij lahko najdete na spletni strani **www.festool.com**.

11.1 Namestitev adapterja [5]

Na adapter je mogoče namestiti omejevalnik globine, sesalnik in nastavek za pomoč pri polaganju. Z zaskočnim gumbom **[5-1]** lahko pripomočke v korakih po 30° prilagodite glede na nastavek.

11.2 Sesalnik [6]

- ► Namestite adapter **[5]**.
- ► Namestite sesalnik.
- ► Priključite sesalno cev.

11.3 Omejevalnik globine [7+8]

- ► Namestite adapter **[5]**.
- ► Namestite omejevalnik globine – **[7a]** ali **[7b]**.
- ► Rezalno globino določite tako, da zaskočite nastavitveno ročico **[8-1]**.

ⓘ Omejevalnik globine izberete in po potrebi zamenjate glede na nastavek:

	okrogli nastavki	drsno ležišče **[8-2]**
	rezilo	vrtljiv omejevalnik globine **[8-3]**

11.4 Nastavek za pomoč pri polaganju [9+10+11+12]

OPOZORILO

Ostri nastavki

Zmečkanine in ureznine

- ► Prste polagajte le na določene prijemalne površine **[11-3]**.
- ► Uporabite le tiste žagine liste, ki so navedeni na sliki **[11]**! Ne uporabljajte kratkih žaginih listov!

OPOZORILO

Nevarnost nesreče in električnega udara

Če z nastavkom zadenete ob vodnike pod napetostjo, lahko kovinski deli orodja prevzamejo napetost in povzročijo električni udar.

- ► Med deli, pri katerih lahko nastavek zadene ob skrite električne vode, električno orodje držite za izolirane oprijemalne površine.

Uporaba nastavka za pomoč pri polaganju

- ► Namestite adapter **[5]**.
- ► Namestite nastavek za pomoč pri polaganju – **[9a]** ali **[9b]**.
- ► Nastavek najprej položite na vodilo žaginega lista **[10-1]**, nato ga potisnite v vpenjalo **[10-2]**, da se zaskoči. To je potrebno, da nastavek pravilno nalega na vodilo žaginega lista.
- ► Nastavite globino reza **[11-1]**.

Vedno pritrdite element za nastavitev globine **[11-1]**.

Naknadna nastavitev vodila žaginega lista

Najprej preverite, ali je bil nastavek vstavljen v pravilnem vrstnem redu (glejte sliko **[10]**). Če žagin list še vedno ne nalega na vodilo žaginega lista:

- ► Globino rezanja **[11-1]** nastavite na največjo vrednost. Privijte element za nastavitev globine **[11-1]**.
- ► Odvijte vijak **[12-1]** na vodilu žaginega lista **[12-2]**.
- ► Vodilo žaginega lista potisnite do žaginega lista.
- ► Privijte vijak **[12-1]** na vodilu žaginega lista.

12 Vzdrževanje in nega

OPOZORILO

Nevarnost poškodb in električnega udara

- ► Preden se lotite kakršnih koli vzdrževalnih in negovalnih del, iz električnega orodja vedno odstranite akumulatorsko baterijo.
- ► Vsa vzdrževalna dela in popravila, za katera je treba odpreti ohišje motorja, mora opraviti pooblaščena servisna delavnica.

Servis in popravila lahko izvaja samo proizvajalec ali servisna delavnica. Uporabljajte samo **originalne nadomestne dele Festool**.

Več informacij: **www.festool.com/service**

Da zagotovite nemoteno kroženje zraka, poskrbite, da so hladilne odprtine na ohišju motorja vedno proste in čiste.

Poskrbite za čistočo priključnih kontaktov na električnem orodju, polnilniku in akumulatorski bateriji.

Pri obdelavi materialov z vsebnostjo mavca se lahko v notranjosti orodja in na stikalu za vklop/izklop nabira prah, ki se lahko zaradi zračne vlage strdi. To lahko ovira preklopni mehanizem. Po vsaki obdelavi stikalo za vklop/izklop in notranjost električnega orodja skozi prezračevalne odprtine prepihajte s suhim stisnjenim zrakom brez olja.

12.1 Navodila za nastavek za pomoč pri polaganju

Z vodil **[11-2]** in naležnih površin očistite obloge prahu! Vodila redno nekoliko mažite z oljem, ki ne vsebuje smole (npr. oljem za šivalne stroje).

13 Okolje

Električnega orodja, izpraznjenih baterij in akumulatorskih baterij ne odlagajte med gospodinjske odpadke. Napravo, pribor in embalažo oddajte v okolju prijazno recikliranje. Upoštevajte veljavne državne predpise.

Preden zavržete električno napravo, iz nje odstranite izpraznjene baterije, akumulatorske baterije in svetila, ki jih lahko odstranite. Odslužene ali okvarjene akumulatorske baterije oddajte na zbirna mesta v izpraznjenem stanju in zavarovane pred kratkim stikom (npr. z izoliranjem polov z izolirnim trakom). Tako jih je mogoče učinkovito reciklirati.

V skladu z evropsko direktivo o odsluženih električnih in elektronskih napravah in v skladu z državnimi predpisi je treba odsluženo električno orodje zbirati ločeno in ga oddati v okolju prijazno recikliranje.

Informacije o zbirnih mestih so na voljo na **www.festool.com/recycling**.

Informacije o kritičnih snoveh: www.festool.com/reach

14 Splošna opozorila

14.1 Bluetooth®

Besedna znamka Bluetooth® in logotipi so registrirane blagovne znamke Bluetooth SIG, Inc., ki jih uporablja podjetje TTS Tooltechnic Systems AG & Co. KG in s tem Festool v skladu z licenco.

Svenska

Innehållsförteckning

1 Symboler 108
2 Säkerhetsanvisningar 108
3 Avsedd användning 109
4 Tekniska data 109
5 Delar 109
6 Driftstart 110
7 Batteri 110
8 Inställningar 110
9 Arbeta med maskinen 110
10 Akustiska varningssignaler 110
11 Tillbehör 111
12 Underhåll och skötsel 111
13 Miljö 112
14 Allmänna anvisningar 112

1 Symboler

Varning för allmän risk

Varning för elstötar

Läs bruksanvisningen och säkerhetsanvisningarna.

Använd skyddsglasögon.

Använd hörselskydd.

Använd andningsskydd.

Använd skyddshandskar.

Risk att klämma fingrar och händer.

Riskområde! Akta händerna!

Isättning av batteri

Lossa batteriet

Kasta den inte i hushållssoporna.

CE-märkning om överensstämmelse

Tips, information

2 Säkerhetsanvisningar

2.1 Allmänna säkerhetsanvisningar för elverktyg

VARNING! Läs alla säkerhetsanvisningar och andra anvisningar. Följs inte säkerhetsanvisningarna och andra anvisningar kan det leda till elstötar, brand och/eller allvarliga personskador.

Spara alla säkerhetsanvisningar och andra anvisningar för framtida bruk.

Observera bruksanvisningen för batteriet och laddaren.

2.2 Maskinspecifika säkerhetsanvisningar

- **Håll händerna på elverktygets isolerade handtagsytor när du arbetar på ställen där insatsverktyget kan stöta på dolda elledningar.** Om insatsverktyget kommer i kontakt med en strömförande ledning kan även metalldelarna på verktyget bli strömförande och riskera att ge användaren en stöt.
- **Montera och säkra arbetsobjektet på ett stabilt underlag med tvingar eller på annat sätt.** Håll aldrig arbetsstycket med handen eller mot kroppen. Då blir det inte stabilt och det är lätt att förlora kontrollen.
- **Använd lämpliga sökapparater för att lokalisera dolda försörjningsledningar, eller kontakta den lokala distributören.** Om verktyget kommer i kontakt med en strömförande ledning kan det leda till brand och livsfarliga strömstötar. En skadad gasledning kan leda till explosion. En trasig vattenledning kan leda till omfattande materiella skador.
- **Under arbetet kan skadligt/giftigt damm uppstå (t.ex. av blyhaltig färg, vissa trämaterial och metall). Asbesthaltiga material får endast bearbetas av sakkunniga personer.** Att vidröra eller andas in detta damm kan vara farligt för användaren eller personer i närheten. Följ säkerhetsföreskrifterna för resp. land.

  Använd en P2-andningsmask som skydd för hälsan.
-

  Använd lämplig personlig skyddsutrustning: Hörselskydd, skyddsglasögon, andningsskydd vid dammalstrande arbeten, skyddshandskar vid verktygsbyte.
- **Håll alltid elverktyget säkert så att du inte kommer i kontakt med insatsverktyget, i synnerhet vid arbete med insatsverktyg som är riktade mot greppområdet, till exempel sågblad eller skärverktyg.** Kontakt med vassa skär eller kanter kan leda till personskador.

- **Efter bearbetning av material som innehåller gips: Rengör maskinens ventilationshål och strömbrytaren med torr, oljefri tryckluft.** Annars kan gipsdammet ansamlas inne i huset och på strömbrytaren och hårdna när det kommer i kontakt med luftfuktigheten. Det kan försämra kopplingsmekanismen.
- **Vänta tills elverktyget stannat innan du lägger ner det.** Insatsverktyget kan fastna och du kan förlora kontrollen över elverktyget.
- **Använd endast de därför avsedda batterierna och inga nätadaptrar för att driva elverktyget. Inga laddare av annat fabrikat får användas för att ladda batterierna.** Om man använder tillbehör av annat fabrikat finns risk för elstötar och/eller risk för svåra olyckor.
- **Använd inte elverktyget i regn eller fuktig miljö.** Fukt i elverktyget kan leda till kortslutning och brand.

2.3 Metallbearbetning

Vid bearbetning av metall ska följande säkerhetsåtgärder vidtas:

- Anslut maskinen till ett lämpligt utsug.
- Rengör regelbundet maskinen från dammavlagringar i motorhuset genom att blåsa ur den med tryckluft.

Använd skyddsglasögon!

2.4 Emissionsvärden

De enligt EN 62841 fastställda värdena uppgår vanligtvis till:

Ljudtrycksnivå	L_{PA} = 84 dB(A)
Ljudeffektnivå	L_{WA} = 92 dB(A)
Toppljudtrycksnivå	L_pC_{peak} = 95 dB(C)
Osäkerhet	K = 3 dB

OBS

Bulleremission vid arbete med elverktyg kan leda till hörselskador.

► Använd hörselskydd.

Vibrationsemissionsvärde a_h (vektorsumma för tre riktningar) och osäkerhet K fastställs enligt EN 62841:

Festools insatsverktyg indelade efter vibrationsklass. Vilken vibrationsklass VK insatsverktygen ingår i visas i tabellen på bilden [13]

De angivna emissionsvärdena (vibration, oljud)

- används för maskinjämförelse,
- kan även användas för preliminär uppskattning av vibrations- och bullernivån under arbetet,
- representerar elverktygets huvudsakliga användningsområden.

OBS

Emissionsvärdena kan avvika från de angivna värdena. Det beror på hur verktyget används och typen av arbetsobjekt.

► Bedöm den faktiska belastningen under hela driftcykeln.
► Vidta lämpliga säkerhetsåtgärder baserat på den faktiska belastningen.

3 Avsedd användning

Manuellt styrt, batteridrivet multiverktyg avsett för

- Sågning av trä, plast, glasfiberförstärkt plast (GFK), gipsskivor och plåtar (max. 1 mm),
- borttagning av kakelfogar och fönsterkitt,
- Skrapa mattrester samt skära elastiska tätningsmaterial,
- i väderskyddad omgivning,
- med de insatsverktyg och tillbehör som erbjuds av Festool.
- för användning med Festool-batterier i modellserien BP med samma spänningsklass.

Ej avsedd för utskärning av glasrutor i personbilar, lastbilar och bussar samt för sanering av betongfogar.

Vid felaktig användning ligger ansvaret på användaren.

4 Tekniska data

Batteridrivet multiverktyg	OSC 18
Motorspänning	18 V ⎓
Varvtal	10000-19500 v/min
Svängvinkel	2 x 2,0°
Verktygsfäste	StarlockMax
Kompatibelt med	StarlockMax/ StarlockPlus/ Starlock
Fungerar med batterierna i modellserien	BP 18
Vikt utan batterier	1,1 kg

5 Delar

[1-1] Spännarm för verktygsbyte
[1-2] Strömbrytare
[1-3] Handtagsyta
[1-4] Kylluftsöppningar
[1-5] Batteriindikator
[1-6] Knapp för batteriindikator på batteri
[1-7] Knapp för att lossa batteriet
[1-8] Batteri
[1-9] Varvtalsreglering
[1-10] Insatsverktyg
[1-11] Adapter*
[1-12] Djupanslag med styrguide*
[1-13] Vridbart djupanslag*
[1-14] Utsugsanordning*
[1-15] Stabiliseringsbord*

* Det avbildade eller beskrivna tillbehöret ingår ibland inte i leveransen.

De angivna bilderna finns i början av bruksanvisningen.

6 Driftstart

6.1 Till-/frånkoppling

Kontakten **[1-2]** fungerar som strömbrytare (I = TILL, 0 = FRÅN).

ⓘ Strömbrytaren ska omedelbart ställas i Från-läge när batteriet är tomt, vid strömavbrott eller när nätkontakten dras ur. På detta sätt förhindrar man en okontrollerad återstart.

7 Batteri

Kontrollera att batterianslutningen är ren innan batteriet sätts i. Smuts på batterianslutningen kan försämra kontakten och leda till skador på kontakterna.

Om kontakten störs kan det leda till överhettning och skador på maskinen.

[2b] Ta bort batteriet.

[2a]

Sätt i batteriet så att det hakar fast.

ⓘ Mer information om laddaren och batteriet finns i deras respektive bruksanvisningar.

8 Inställningar

VARNING

Risk för personskador

► Ta bort batteriet före alla arbeten på elverktyget.

8.1 Varvtalsreglering

Varvtalet kan ställas in steglöst med ratten inom varvtalsområdet (se kapitlet Tekniska data). På så sätt kan man anpassa hastigheten optimalt till materialet. Beakta även uppgifterna på insatsverktygen för detta

Om ett insatsverktyg endast är lämpligt upp till ett maxvarvtal så är insatsverktyget märkt med detta maxvarvtal **[14-1]** (se bild **[14]**).

8.2 Byta insatsverktyg

OBS

Varmt och vasst verktyg

Risk för personskador

► Använd inte slöa eller defekta verktyg.
► Använd skyddshandskar.
► Ta försiktigt bort skyddsskiktet på skären på nya insatsverktyg!

OBS

Hälsorisker och risk för personskador vid användning av insatsverktyg som inte är avsedda för och inte har rekommenderats av Festool.

Skador på maskinen på grund av vibrationer

► Använd endast originalinsatsverktyg från Festool.

OBS

Risk att klämma händer och fingrar

Om man kopplar till elverktyget när spännarmen är öppen stängs spännarmen med fjäderkraft. Öppnade spännbackar spänns av en fjäder.

► Koppla aldrig till elverktyget med öppen spännarm.
► Håll aldrig i händerna i spännbackarnas område.

Ta av insatsverktyget [3a]

► Öppna spännarmen **[3-1]**.
☑ Insatsverktyget fälls nedåt.
► Stäng spännarmen tills den hakar fast.

ⓘ Om man kopplar till elverktyget utan insatsverktyg kan det hända att spännbackarna **[3-2]** öppnas. Det orsakar en skräll.

Använda insatsverktyg [3b]

Om spännbackarna **[3-2]** är öppnade, öppna spännarmen **[3-1]** en gång och stäng den igen.

► Stäng spännarmen tills den hakar fast.
► Tryck verktyget mot insatsverktyget tills det hakar fast.

ⓘ Insatsverktyget kan justeras i 30°-steg och fästas i ett lämpligt arbetsläge.

ⓘ Beröringsskyddet på sågklingan kan vridas när det har blivit nött, se bilden. **[4]**

9 Arbeta med maskinen

Observera följande:

– Elverktyget måste vara tillkopplat när det förs mot arbetsobjektet.
– Ett tecken på slitna skär är att det krävs mycket högre matningskraft samtidigt som arbetstempot sjunker.
– **Håll elverktyget med båda händerna på handtagsytan för att kunna styra det säkert [1-3]. Täck inte kylluftöppningarna med handen [1-4].** Då kan maskinen överhettas.
– Håll inte elverktyget i batteriet.
– Sätt alltid fast arbetsobjektet så att det inte kan röra sig under arbetet.

10 Akustiska varningssignaler

Om elverktyget kopplas från på grund av något av nedanstående drifttillstånd och man startar det igen så hörs en varningssignal och elverktyget kopplas från på nytt.

Batteriet accepteras inte

– Lägg i rätt batterimodell.

Batteriet tomt

– Byt batteriet.
– Ladda batteriet.

Batteriet defekt

– Byt batteriet.
– Kontrollera funktionen med en laddare när batteriet svalnat.

Batteriet överhettat

– Låt batteriet svalna.

Elverktyget är överhettat

– När elverktyget har svalnat kan det användas igen.

Elverktyget defekt

– Kontakta Festools serviceverkstad eller återförsäljare.

Elverktyget blockerat

– Ta bort blockeringen.

ⓘ Om elverktyget kopplas från på grund av en blockering hörs en varningssignal.

11 Tillbehör

VARNING

Risk för personskador

► Ta bort batteriet före alla arbeten på elverktyget.

Använd bara originalinsatsverktyg och originaltillbehör från Festool. Användning av undermåliga insatsverktyg och tillbehör från andra tillverkare kan leda till ökad risk för personskador och kraftig obalans som försämrar kvaliteten på arbetsresultaten och ökar slitaget på elverktyget.

Artikelnummer för tillbehör och verktyg finns på **www.festool.se**.

11.1 Montera adaptern[5]

På adaptern kan man montera djupanslag, utsugsanordning och stabiliseringsbord. Med spärrknappen **[5-1]** kan de förskjutas för insatsverktyget i steg om 30°.

11.2 Utsugsanordning [6]

► Montera adaptern **[5]**.
► Montera utsugsanordningen.
► Anslut sugslangen.

11.3 Djupanslag [7+8]

► Montera adaptern **[5]**.
► Montera djupanslaget - **[7a]** eller **[7b]**.
► Ställ in sågdjupet med inställningsspaken **[8-1]**.

ⓘ Välj ett djupanslag som passar till insatsverktyget och byt ut det vid behov:

	Runda insatsverktyg	Styrguide **[8-2]**
	Kniv	Vridbart djupanslag **[8-3]**

11.4 Stabiliseringsbord [9+10+11+12]

VARNING

Vassa insatsverktyg

Klämningar och skärskador

► Håll fingrarna endast på de avsedda handtagsytorna **[11-3]**.
► Använd endast de sågblad som visas på bilden **[11]**! Använd inga korta sågblad!

VARNING

Olycksrisk, elstötar

Om insatsverktyget kommer i kontakt med strömförande ledningar kan även verktygsdelar av metall bli strömförande och orsaka elstötar.

► Håll händerna på elverktygets isolerade handtagsytor när du arbetar på ställen där insatsverktyget kan stöta på dolda elledningar.

Använda stabiliseringsbordet

► Montera adaptern **[5]**.
► Montera stabiliseringsbordet – **[9a]** eller **[9b]**.
► Lägg först insatsverktyget på sågbladsstyrningen **[10-1]**, och tryck sedan ned det i fästet **[10-2]** tills det hakar i. Detta krävs för att insatsverktyget ska ligga korrekt i sågstyrningen.
► Ställ in sågdjupet **[11-1]**.

Dra alltid åt sågdjupsinställningen **[11-1]**.

Efterjustera sågbladsstyrningen

Kontrollera först att insatsverktyget har satts in i rätt ordning (se bild **[10]**). Om sågbladet ändå inte ligger an mot styrningen, så:

► Ställ in sågdjupet **[11-1]** på max. Dra åt sågdjupsinställningen **[11-1]**.
► Lossa skruven **[12-1]** på sågbladsstyrningen **[12-2]**.
► För sågbladsstyrningen till sågbladet.
► Dra åt skruven **[12-1]** på sågbladsstyrningen.

12 Underhåll och skötsel

VARNING

Risk för personskador, elstötar

► Ta alltid bort batteriet från elverktyget före alla underhållsarbeten och servicearbeten.
► Alla underhållsarbeten och reparationsarbeten som kräver att motorhuset öppnas får endast utföras av en auktoriserad serviceverkstad.

Service och reparation får endast utföras av tillverkaren eller av serviceverkstäder. Använd endast **originalreservdelar från Festool**.

Mer information: **www.festool.se/service**

För att garantera luftcirkulationen måste kylluftöppningarna i motorhuset alltid hållas öppna och rena.

Håll anslutningskontakterna på elverktyget, laddaren och batterierna rena.

Vid bearbetning av material som innehåller gips kan damm komma in i elverktyget, sätta igen strömbrytaren och härdas i kombination med luftfuktigheten. Det kan försämra kopplingsmekanismen. Blås alltid ur elverktyget invändigt via ventilationshålen och rengör strömbrytaren med torr och oljefri tryckluft när det har använts.

12.1 Anvisningar för stabiliseringsbord

Rengör styrningarna **[11-2]** och arbetsytorna från dammavlagringar! Smörj regelbundet in styrningarna lätt med hartsfri olja (t.ex. symaskinsolja).

13 Miljö

Kasta inte elektriska apparater och gamla batterier i hushållssoporna. Se till att apparater, tillbehör och förpackningar lämnas till miljövänlig återvinning. Följ de nationella föreskrifterna.

Före avfallshanteringen ska gamla batterier och lampor tas ut ur den elektriska apparaten i oskadat skick. De uttjänta eller defekta batterierna får endast lämnas in urladdade och skyddade mot kortslutning (t.ex. genom att polerna täcks med tejp). På så sätt kan de återvinnas effektivt.

Enligt EU-direktivet om uttjänt el- och elektronikutrustning och omsättning till nationell lagstiftning måste förbrukade elektriska apparater källsorteras och återvinnas på ett miljövänligt sätt.

Information om insamlingsställen finns på **www.festool.se/recycling**.

Information om kritiska ämnen: www.festool.se/reach

14 Allmänna anvisningar

14.1 Bluetooth®

Varumärkesnamnet Bluetooth® och logotyperna är registrerade märken som tillhör Bluetooth SIG, Inc. och används under licens av Tooltechnic Systems AG & Co. KG och därmed av Festool.