FESTOOL

CTLC SYS I
CTMC SYS I

de	Originalbetriebsanleitung	9
en	Original instructions	16
fr	Notice d'utilisation d'origine	24
es	Manual de instrucciones original	32
bg	Оригинална инструкция за експлоатация	40
cs	Původní návod k obsluze	48
da	Original brugsanvisning	56
el	Πρωτότυπο οδηγιών χρήσης	63
et	Originaalkasutusjuhend	72
fi	Alkuperäiset käyttöohjeet	79
hr	Originalne upute za uporabu	86
hu	Eredeti használati utasítás	94
it	Istruzioni d'esercizio originali	102
lt	Originali naudojimo instrukcija	110
lv	Oriģinālā lietošanas pamācība	118
nb	Original bruksanvisning	125
nl	Originele gebruiksaanwijzing	133
pl	Oryginalna instrukcja obsługi	141
pt	Manual de instruções original	149
ro	Manualul de utilizare original	157
sk	Originálny návod na obsluhu	165
sl	Originalna navodila za uporabo	173
sv	Originalbruksanvisning	180

Festool GmbH
Wertstraße 20
73240 Wendlingen
Germany
+49 (0)70 24/804-0
info@festool.com
www.festool.com

10981086_A / 2025-11-17

1

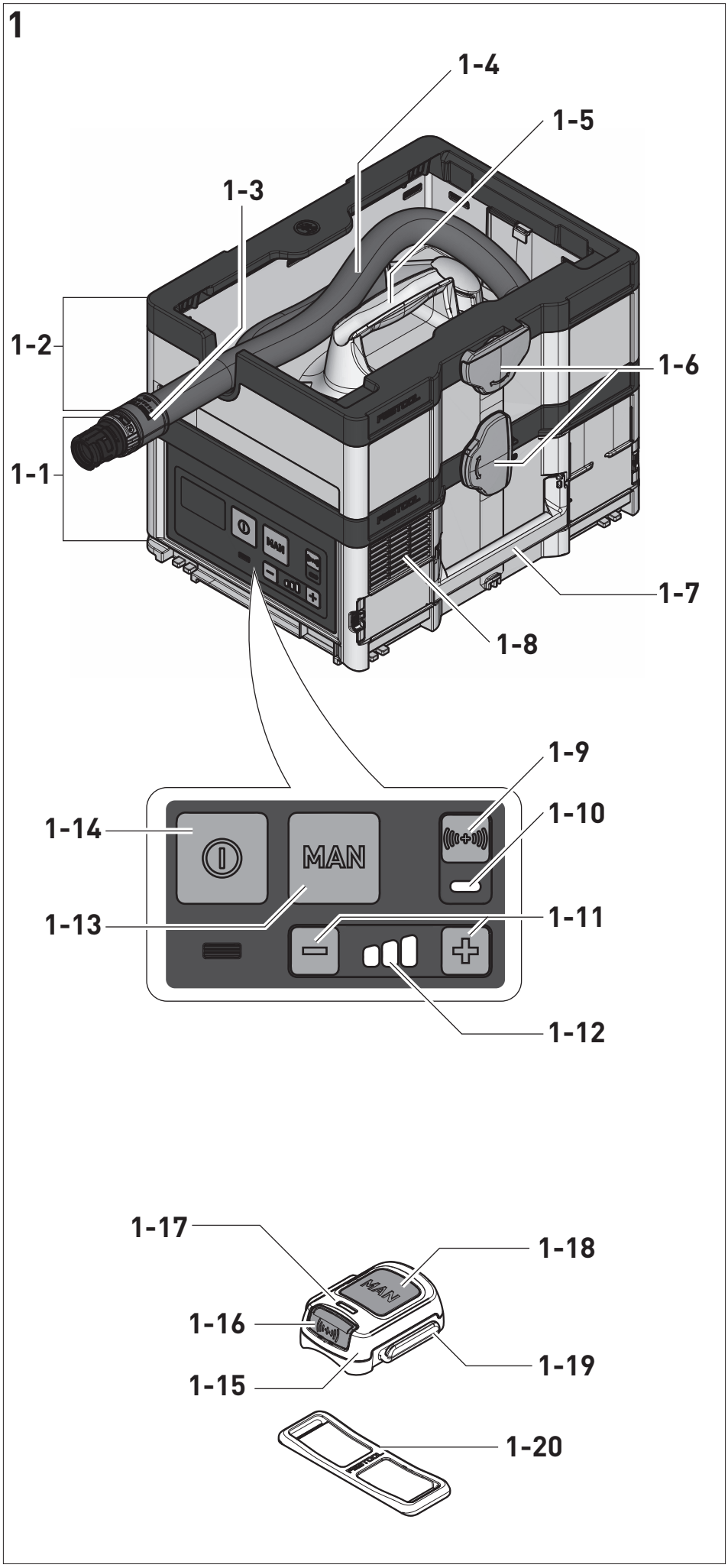
1-4
1-5
1-3
1-2
1-6
1-1
1-7
1-8
1-9
1-14
1-10
MAN
1-13
1-11
1-12
1-17
1-18
MAN
1-16
1-19
1-15
1-20

2a

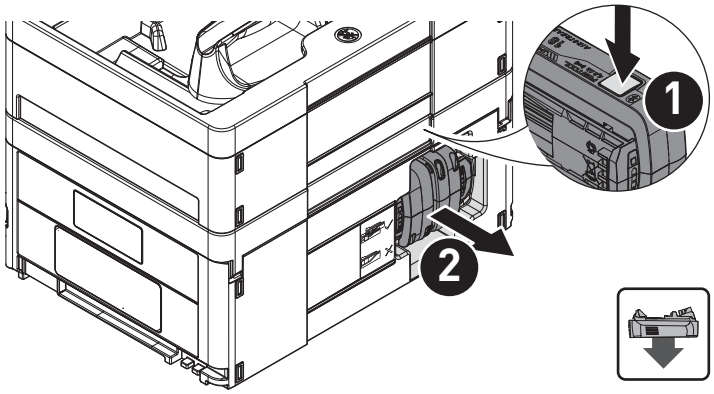

2b

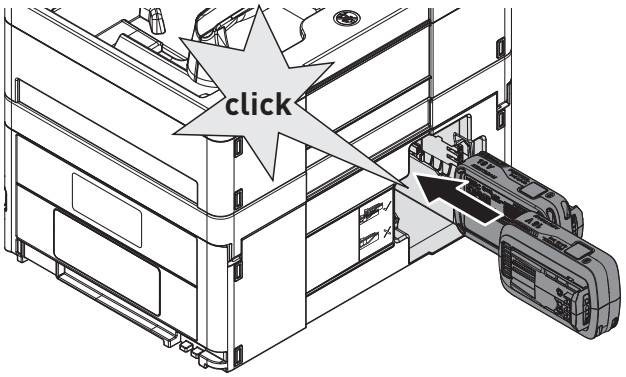

3a

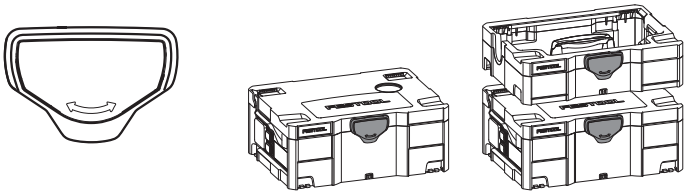

3b

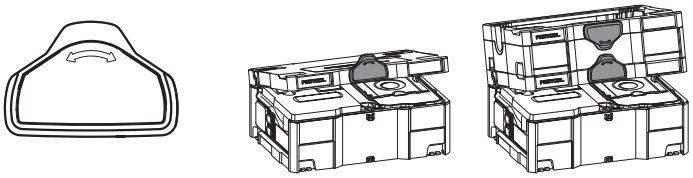

3c

4a

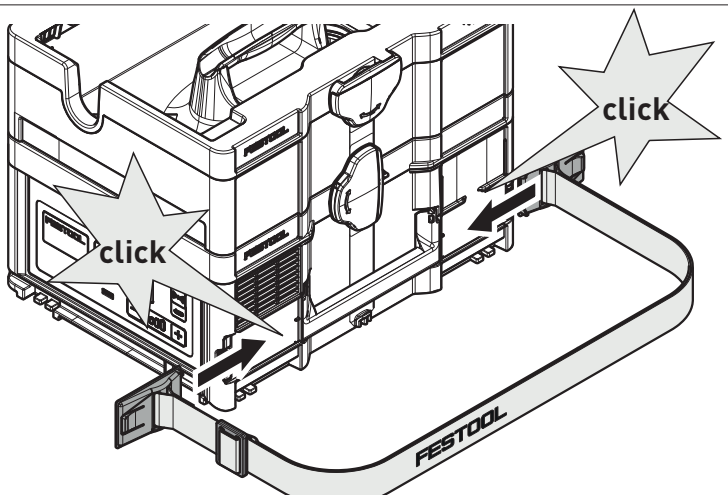

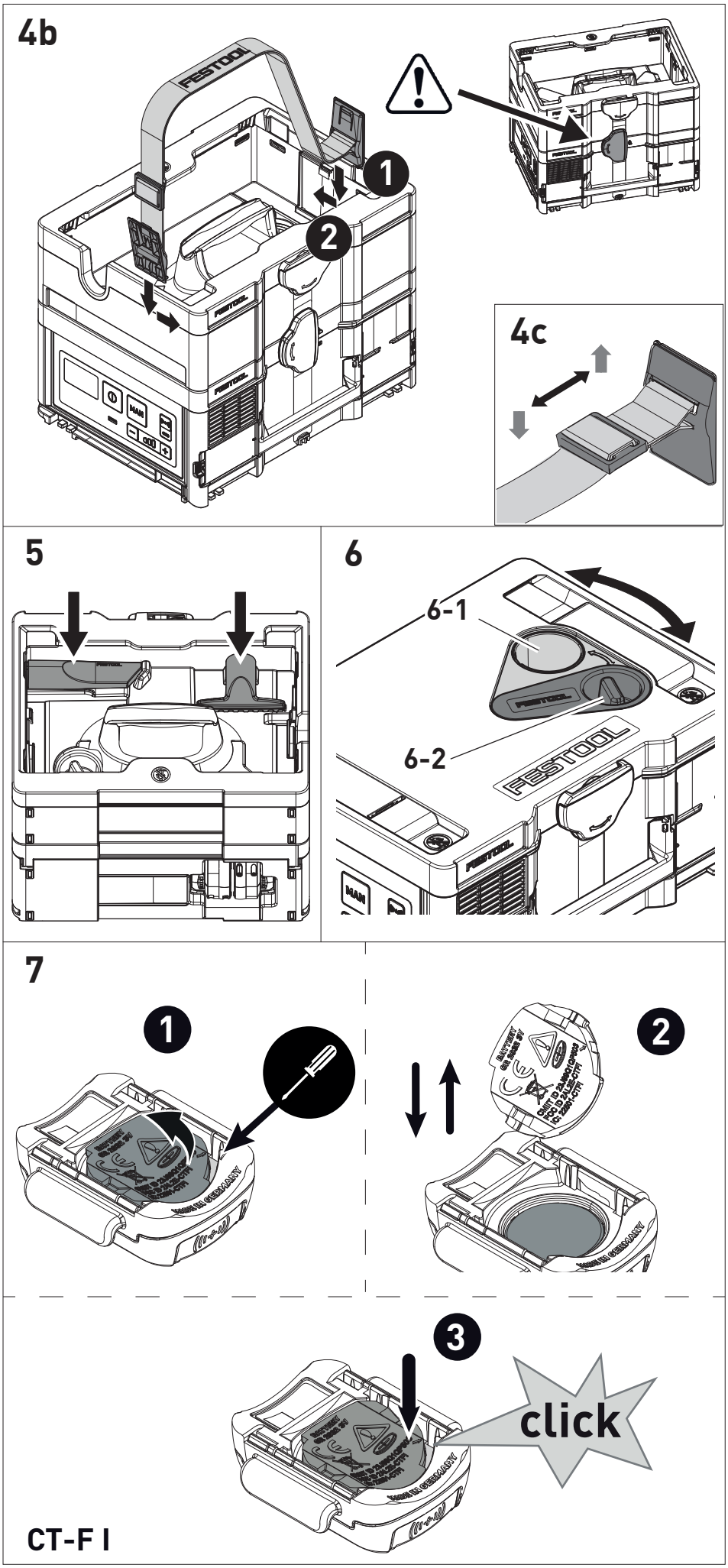
4b
FESTOOL
1
2
MAN
4c
5
6
6-1
6-2
FESTOOL
MAN
7
1
2
click
CT-F I

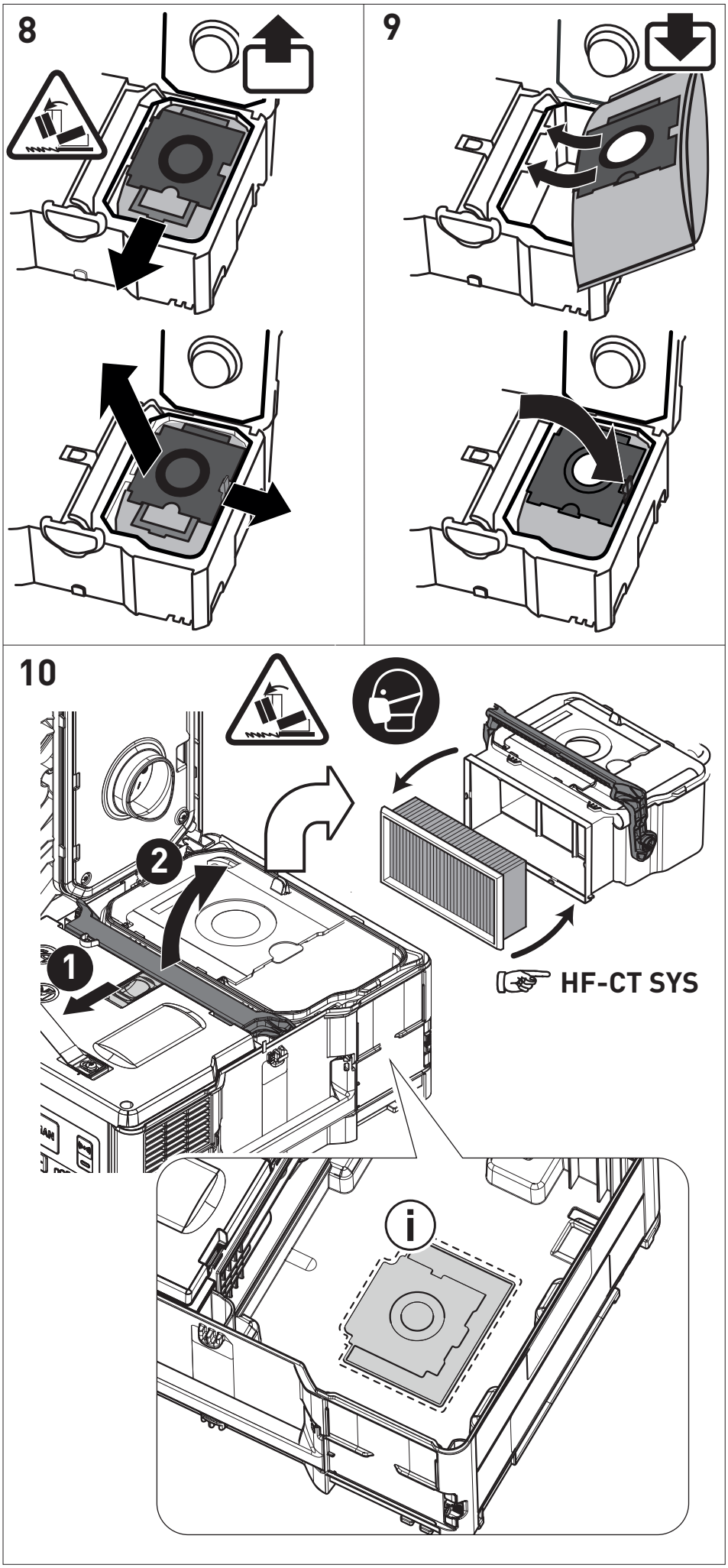
8
9
10
2
1
HF-CT SYS

Akku-Absaugmobil Cordless mobile dust extractor Aspirateur sans fil	Seriennummer [1] Serial number [1] N° de série [1] (T-Nr.)
CTMC SYS I	10037419
CTLC SYS I	10419326
in Kombination mit Fernbedienung/ in combination with remote control/ en combinaison avec la commande à distance	
CT-F I	10029918

de **EU-Konformitätserklärung.** Wir erklären in alleiniger Verantwortung, dass dieses Produkt mit allen relevanten Anforderungen folgender EU-Richtlinien übereinstimmt, und folgende Normen oder normative Dokumente zugrunde gelegt wurden:

en **EU Declaration of Conformity.** We declare under sole responsibility that this product complies with all the relevant requirments in the following EU Directives, and following standards and normative documents were applied:

fr **Déclaration de conformité de l'UE.** Nous déclarons, sous notre seule responsabilité, que ce produit satisfait à toutes les exigences pertinentes des directives UE suivantes et repose sur les normes ou documents normatifs suivants :

es **Declaración UE de conformidad.** Declaramos bajo nuestra responsabilidad que este producto cumple todos los requisitos relevantes de las siguientes directivas de la UE y que se han tomado como base las siguientes normas o documentos normativos:

it **Dichiarazione di conformità UE.** Dichiariamo sotto nostra unica responsabilità che il presente prodotto sia conforme a tutti i requisiti di rilevanza definiti dalle seguenti Direttive UE e che siano stati applicati le seguenti norme o i seguenti documenti normativi:

nl **EU-conformiteitsverklaring.** Wij verklaren en stellen ons ervoor verantwoordelijk dat dit product volledig voldoet aan alle volgende EU-richtlijnen en volgende normen of normatieve documenten daaraan ten grondslag gelegd werden:

sv **EU-försäkran om överensstämmelse.** Vi förklarar på eget ansvar att denna produkt uppfyller alla relevanta krav enligt följande EU-direktiv och baseras på följande normer eller normgivande dokument:

fi **EU-vaatimustenmukaisuusvakuutus.** Vakuutamme yksinomaisella vastuulla, että tämä tuote täyttää seuraavien EU-direktiivien kaikki olennaiset vaatimukset ja se on seuraavien standardien tai standardiasiakirjojen mukainen:

da **EU-overensstemmelseserklæring.** Vi erklærer med eneansvar, at dette produkt er i overensstemmelse med alle relevante krav i følgende EU-direktiver, og at følgende standarder eller normative dokumenter danner grundlag for det:

nb **EU-samsvarserklæring.** Vi erklærer under eneansvar at dette produktet oppfyller alle relevante krav i følgende EU-direktiver og at følgende standarder eller normative dokumenter er blitt lagt til grunn:

pt **Declaração de conformidade UE.** Sob nossa inteira responsabilidade, declaramos que este produto está de acordo com todas as exigências relevantes das seguintes diretivas UE, tendo sido tomadas por base as seguintes normas ou documentos normativos:

ru **Декларация о соответствии ЕС.** Мы со всей ответственностью заявляем, что данная продукция соответствует всем применимым требованиям следующих Директив ЕС, стандартов и нормативных документов:

cs **Prohlášení o shodě EU.** Prohlašujeme s veškerou odpovědností, že tento výrobek splňuje všechny příslušné požadavky následujících směrnic EU a že byly použity následující normy nebo normativní dokumenty:

pl **Deklaracja zgodności UE.** Niniejszym oświadczamy na własną odpowiedzialność, że produkt ten spełnia wszystkie obowiązujące wymogi następujących dyrektyw UE, norm lub dokumentów normatywnych.

2006/42/EC, 2014/53/EU, 2014/30/EU, 2011/65/EU

EN 60335-1:2012 + A11:2014 + A13:2017 + A1:2019 + A2:2019 + A14:2019
EN 60335-2-69:2012
EN 55014-1:2017 + A11:2020, EN 55014-2:2015
EN 301 489-1 V2.2.3, EN 301 489-17 V3.2.4
EN 300 328 V2.2.2
EN 62479:2010
EN IEC 63000:2018

CE Unterzeichnet für und im Namen von/
Signed on behalf of and in name of/
Signé pour et au nom de

Festool GmbH
Wertstr. 20, 73240 Wendlingen
GERMANY
Wendlingen, 2021-07-08

ppa.

Markus Stark
Head of Product Development

i. A.

Ralf Brandt
Head of Product Conformity

[1] im definierten Seriennummer-Bereich (S-Nr.) von 40000000 - 49999999/
in the specified serial number range (S-Nr.) from 40000000 - 49999999/
dans la plage de numéro de série (S-Nr.) de 40000000 - 49999999

FESTOOL

Declaration of Conformity

We as the manufacturer **Festool GmbH, Wertstraße 20, 73240 Wendlingen, Germany** declare under our sole responsibility that the product(s):

Designation:	**Cordless mobile dust extractor** (in combination with remote control CT-F I (serial number 10029918))
Designation of Type(s):	**CTMC SYS I; CTLC SYS I**
Serial number(s) [1]:	**10037419; 10419326**

fulfills all the relevant provisions of the following UK Regulations:

- S.I. 2008/1597 Supply of Machinery (Safety) Regulations 2008
- S.I. 2016/1091 Electromagnetic Compatibility Regulations 2016
- S.I. 2017/1206 Radio Equipment Regulations 2017
- S.I. 2012/3032 Restriction of the Use of Certain Hazardous Substances in Electrical and Electronic Equipment Regulations 2012

and are manufactured in accordance with the following designated standards:

- BS EN 60335-1:2012 + A2:2019
- BS EN EN 60335-2-69:2012
- BS EN 55014-1:2017 + A11:2020
- BS EN 55014-2:2015
- EN 301 489-1 V2.2.3
- EN 301 489-17 V3.2.4
- EN 300 328 V2.2.2
- BS EN 62479:2010
- BS EN IEC 63000:2018

UK CA

Place and date of declaration: Wendlingen, 08.07.2021

Signed on behalf of and in name of Festool GmbH

ppa.

Markus Stark
Head of Productdevelopment

i.V. R. Brandt

Ralf Brandt
Head of Productconformity

10526051_A

Deutsch

Inhaltsverzeichnis

1 Sicherheitshinweise....9
2 Symbole....11
3 Bestimmungsgemäße Verwendung....11
4 Technische Daten....12
5 Geräteelemente....12
6 Vorbereitung....12
7 Akkupack....12
8 Inbetriebnahme....12
9 Verbindung mit Geräten....13
10 Einstellungen....13
11 Arbeiten....14
12 Fernbedienung....15
13 Warnsignale....15
14 Wartung und Pflege....15
15 Transport....16
16 Umwelt....16
17 Allgemeine Hinweise....16

1 Sicherheitshinweise

WARNUNG! Lesen Sie alle Sicherheitshinweise und Anweisungen. Versäumnisse bei der Einhaltung der Sicherheitshinweise und Anweisungen können elektrischen Schlag, Brand und/oder schwere Verletzungen verursachen.

Bewahren Sie alle Sicherheitshinweise und Anweisungen für die Zukunft auf.

- Dieses Gerät darf nicht von Personen (einschließlich Kinder) mit verringerten physischen, sensorischen oder mentalen Fähigkeiten oder Mangel an Erfahrung und Wissen benutzt werden. **Kinder** sind zu beaufsichtigen, um sicherzustellen, dass sie nicht mit dem Gerät spielen.
- Dieses Gerät darf nicht von Personen benutzt werden, die empfindlich auf einen elektrischen Schlag reagieren können (z. B. **Personen mit Herzschrittmacher**), da eine statische Aufladung des Gerätes nicht auszuschließen ist.
- **Sorgen sie für einen sicheren Stand.** Die Auswirkungen eines Schreckmoments, z. B. durch antistatische Entladung, können zu Unfällen führen.
- **WARNUNG** Bediener müssen angemessen in den Gebrauch dieser Maschinen unterwiesen werden.
- **WARNUNG!** Dieses Gerät ist nur zur Trockenanwendung bestimmt.

- **WARNUNG** Gerät kann gesundheitsgefährdenden Staub enthalten. Wartung, Entleerung und Filterwechsel nur durch autorisierte Fachkraft mit geeigneter Schutzausrüstung.
- Nur mit installiertem Filtersystem betreiben.
- **WARNUNG** Beim Absaugen von Stäuben, die den Grenzwert überschreiten oder bei erheblichem Umfang von Eichen- oder Buchenholzstäuben nur eine einzige Staubquelle (Elektro- oder Druckluftwerkzeug) absaugen.

- **Explosions- und Brandgefahr! Nicht aufsaugen:**
  - Funken, glühende Teile oder heiße Stäube;
  - brennbare oder explosive Stoffe (z. B. Magnesium, Aluminium, Benzin, Verdünnung);
  - aggressive Stoffe (z. B. Säuren, Laugen, Lösungsmittel);
  - chemisch reaktive Stoffe, die zur Entstehung von Wärme, Säuren/Basen, Gasen usw. führen (z. B. reaktive 2K-Materialien, Aluminium und Wasser).
- Nationale Sicherheitsvorschriften sowie Angaben des Werkstoffherstellers beachten!
- Nur mit geeigneter Schutzausrüstung verwenden!
- Nur wenn nach Sichtprüfung intakt, in trockener Umgebung, nach Einweisung arbeiten!
- Regelmäßig die Akku-Schnittstelle und den Filter prüfen, um eine Gefährdung zu vermeiden. Die Akku-Schnittstelle bei Beschädigung ausschließlich von einer autorisierten Kundendienstwerkstatt erneuern lassen.
- Nicht mittels Kranhaken oder Hebezeug hochheben und transportieren.
- Tragen Sie das Gerät nur an dem dafür vorgesehenen Handgriff, Frontgriff oder Tragegurt.
- Kippgefahr, nicht auf schräge Flächen stellen!
- **ACHTUNG**

  Dieses Gerät ist nur für den Gebrauch in Innenräumen bestimmt.

  Dieses Gerät darf nur in Innenräumen aufbewahrt werden.
- Verwenden Sie nur den original Festool Saugschlauch.
- **Berücksichtigen Sie das Arbeitsumfeld und achten Sie beim Transport oder beim Arbeiten mit dem Gerät auf sich selbst und Dritte.**

  Dadurch vermeiden Sie z. B. Stolpergefahren durch Saugschlauch oder Netzleitung.
- **Halten Sie Verpackungsfolien von Kindern fern.**

  Es besteht Erstickungsgefahr.
- **Beachten Sie die Betriebsanleitung des Ladegeräts und des Akkupacks.**
- **Keine Netzteile oder Fremd-Akkupacks zum Betreiben des Akku-Gerätes verwenden. Keine Fremd-Ladegeräte zum Laden der Akkupacks verwenden.** Die Verwendung von nicht vom Hersteller vorgesehenem Zubehör kann zu einem elektrischen Schlag und/oder schweren Unfällen führen.
- **Halten Sie den nicht benutzten Akkupack fern von Metallgegenständen (z. B. Nägel, Schrauben, Schlüssel, Büroklammern o.ä.), die eine Überbrückung der Kontakte verursachen könnten.** Ein Kurzschluss

zwischen den Akkukontakten kann Verbrennungen oder Feuer zur Folge haben.

- **Verwenden Sie den Akkupack nur in Verbindung mit Ihrem Festool Gerät.** Nur so wird der Akkupack vor gefährlicher Überlastung geschützt. Die Nutzung eines anderen Geräts kann zu Verletzungen und Brandgefahr führen.
- **Verwenden Sie keine Akkupacks, die beschädigt oder modifiziert sind.** Beschädigte oder modifizierte Akkupacks können zu Feuer, Explosion oder Verletzungen führen.
- **Trennen Sie den Akkupack vom Gerät, bevor Sie Zubehör- / Verbrauchsteile wechseln, oder das Gerät einlagern.** Solche vorbeugenden Sicherheitsmaßnahmen verringern das Risiko eines unbeabsichtigten Starts des Geräts.

2 Symbole

Warnung vor allgemeiner Gefahr

Warnung vor Stromschlag

Betriebsanleitung, Sicherheitshinweise lesen.

Betriebsanleitung, Sicherheitshinweise lesen.

Atemschutz tragen.

Geeignet zur Abscheidung von Staub mit einem Expositions-Grenzwert größer als 1 mg/m³

Geeignet zur Abscheidung von Staub mit einem Expositions-Grenzwert größer als 0,1 mg/m³

Warnung! Das Gerät kann gesundheitsgefährdenden Staub enthalten!

Aufsteigen verboten

Kein Wasser, keine Flüssigkeiten aufsaugen!

Nicht in den Regen stellen!

Kippgefahr!

Akkupack einsetzen

Akkupack lösen

3 Bestimmungsgemäße Verwendung

CTLC SYS I

Akku-Absaugmobil geeignet

- zum Auf- und Absaugen von Stäuben mit Grenzwerten bis 1 mg/m³ entsprechend der Staubklasse 'L',
- für erhöhte Beanspruchung bei gewerblicher Nutzung, gemäß IEC/EN 60335-2-69,
- für die Verwendung mit den Festool Akkupacks der Baureihe BP gleicher Spannungsklasse, die für dieses Akku-Absaugmobil freigegeben wurden.

CTMC SYS I

Akku-Absaugmobil geeignet

- zum Auf- und Absaugen von Stäuben bis 0,1 mg/m³ entsprechend der Staubklasse 'M' darunter auch Holz und mineralische, quarzhaltige Stäube,
- für erhöhte Beanspruchung bei gewerblicher Nutzung, gemäß IEC/EN 60335-2-69,
- für die Verwendung mit den Festool Akkupacks der Baureihe BP gleicher Spannungsklasse, die für dieses Akku-Absaugmobil freigegeben wurden.

Akku-Absaugmobil **nicht empfohlen** zum dauerhaften Auf- und Absaugen von feinen Stäuben, wie z. B. Zementstaub oder Spachtelmasse.

Bei nicht bestimmungsgemäßem Gebrauch haftet der Benutzer.

4 Technische Daten

Akku-Absaugmobil		
Motorspannung		36 V (2x 18 V) ⎓
Kompatible Akkupacks [1]		BP18 Li 4,0 HPC-AS BP18 Li 4,0 HPC-ASI BP18 Li 3,1 C BP18 Li 3,1 CI
Volumenstrom (Luft) max., Sauger/Turbine		93,6 m³/h / 147 m³/h
Unterdruck max., Turbine		180 hPa
Filteroberfläche		5357 cm²
Saugschlauch		D 27x3m-AS-90°/CT
Schalldruckpegel nach EN 60335-2-69/ Unsicherheit K		63 dB(A)/ 3 dB
Hand-Arm Vibrationswert nach EN 60335-2-69/ Unsicherheit K		<2,5 m/s²/ 1,5 m/s²
Frequenz (Akku-Absaugmobil / Fernbedienung)		2402 Mhz – 2480 Mhz
Äquivalente isotrope Strahlungsleistung (EIRP) (Akku-Absaugmobil / Fernbedienung)		< 10 dBm
Behälterinhalt		4,5 l
Abmessung L x B x H	mit Aufbewahrungsbox	396 x 297 x 307 mm
	nur CTL/MC SYS I	396 x 297 x 187 mm
Gewicht	mit Aufbewahrungsbox (ohne Akkupacks)	7,1 kg

5 Geräteelemente

5.1 Akku-Absaugmobil

[1-1] Akku-Absaugmobil
[1-2] Aufbewahrungsbox
[1-3] Absaugmuffe
[1-4] Saugschlauch
[1-5] Handgriff
[1-6] T-Loc Verschluss für Systainer
[1-7] Frontgriff
[1-8] Abluftöffnung
[1-9] Verbindungstaste
[1-10] Verbindungsanzeige
[1-11] Saugkraftregulierung
[1-12] Statusanzeige (Saugkraft / Warnsignale)
[1-13] MAN-Taste
[1-14] Ein- / Austaste
[1-15] Fernbedienung CT-F I *

5.2 Fernbedienung CT-F I

[1-16] Verbindungstaste
[1-17] LED-Anzeige
[1-18] MAN-Taste (manuelles Einschalten)
[1-19] Aufnahme für Befestigungsbänder
[1-20] Befestigungsband

Die angegebenen Abbildungen befinden sich am Anfang der Betriebsanleitung.

* Abgebildetes oder beschriebenes Zubehör gehört teilweise nicht in den Lieferumfang.

6 Vorbereitung

Nach der Entnahme aus der Verpackung ist das Akku-Absaugmobil einsatzbereit.

7 Akkupack

Vor dem Einsetzen des Akkupacks die Akkuschnittstelle auf Sauberkeit prüfen. Eine Verschmutzung der Akkuschnittstelle kann den korrekten Kontakt behindern und zu Schäden an den Kontakten führen.

Ein gestörter Kontakt kann zu Überhitzung und Beschädigung des Geräts führen.

[2a] Den Akkupack abnehmen.

[2b] click Den Akkupack bis zum Einrasten einsetzen.

ⓘ Das Akku-Absaugmobil kann nur mit 2 Akkupacks betrieben werden.
Kompatible Akkupacks siehe Kapitel 4.

ⓘ Weitere Infos zu Ladegerät und Akkupack finden Sie in den Betriebsanleitungen von Ladegerät und Akkupack.

8 Inbetriebnahme

Stand-by Modus

► Ein- / Austaste **[1-14]** drücken.

☑ Grüne LEDs der Statusanzeige **[1-12]** zeigen Stand-by Modus an.

Erneutes Betätigen der Ein- / Austaste schaltet das Akku-Absaugmobil ab.

Akku-Absaugmobil manuell starten / stoppen

Akku-Absaugmobil ist im Stand-by Modus.

Direkt am Akku-Absaugmobil:

[1] Für neuere, nicht gelistete Akkupacks folgen Sie den Anweisungen der Festool App oder kontaktieren Sie den Festool Kundendienst.

► MAN-Taste **[1-13]** zum Starten / Stoppen betätigen.

Alternativ über verbundene Fernbedienung CT-F I (siehe Kapitel 9.2):

► MAN-Taste **[1-18]** der Fernbedienung zum Starten / Stoppen betätigen.

Akku-Absaugmobil automatisch starten / stoppen

Akku-Absaugmobil ist im Stand-by Modus.

► Um das Akku-Absaugmobil automatisch zu starten / stoppen: Verbundenes akkubetriebenes Elektrowerkzeug (siehe Kapitel 9.1) ein- / ausschalten.

9 Verbindung mit Geräten

WARNUNG

Verletzungsgefahr durch unbeaufsichtigt anlaufendes Akku-Absaugmobil

► Vor allen Arbeiten mit dem Akku-Absaugmobil prüfen, welche Fernbedienung und welches Akku-Elektrowerkzeug mit dem Akku-Absaugmobil verbunden sind.
► Ein akkubetriebenes Elektrowerkzeug muss immer über den Saugschlauch mit dem Akku-Absaugmobil verbunden sein. Nach der Arbeit muss die Verbindung mit dem Akku-Absaugmobil getrennt werden.
► Die Fernbedienung darf nur am Saugschlauch befestigt werden.

9.1 Akkubetriebenes Elektrowerkzeug verbinden

► Im Stand-by Modus die Verbindungstaste **[1-9]** betätigen.

☑ Verbindungsanzeige **[1-10]** blinkt langsam blau. Das Akku-Absaugmobil ist für 60 Sekunden verbindungsbereit.

► Elektrowerkzeug einschalten.

☑ Akku-Absaugmobil läuft an.

Das Akku-Absaugmobil ist bis zur Betätigung der Ein- / Austaste **[1-14]** oder entfernen eines Akkupacks (am Akku-Absaugmobil) verbunden. Das Elektrowerkzeug muss danach erneut gekoppelt werden.

ⓘ Mit der Verbindung eines neuen Elektrowerkzeugs wird die bisherige Verbindung überschrieben.

ⓘ Diese Funktion ist nur bei Festool Elektrowerkzeugen mit **Bluetooth®** Akkupack möglich.

9.2 Fernbedienung CT-F I verbinden

Um eine Fernbedienung mit einem Akku-Absaugmobil verbinden zu können, muss ein Reset der Fernbedienung durchgeführt werden (siehe Reset an der Fernbedienung).

Bisher nicht verbundene Fernbedienungen können direkt verbunden werden.

ⓘ Eine hergestellte Verbindung zwischen Fernbedienungen und dem Akku-Absaugmobil bleibt auch nach dem Betätigen der Ein- / Austaste oder Entfernen eines Akkupacks (am Akku-Absaugmobil) bestehen.

ⓘ Das Akku-Absaugmobil kann gleichzeitig mit bis zu fünf Fernbedienungen verbunden werden. Das Akku-Absaugmobil kann gleichzeitig mit einem akkubetriebenen Elektrowerkzeug verbunden werden.

ⓘ Wenn das Akku-Absaugmobil initial mit dem Akkupack eingeschaltet wurde und mit der Fernbedienung ausgeschaltet wird, verliert ein verbundener Akkupack seine temporäre Verbindung zum Akku-Absaugmobil. Anschließend kann der Akkupack neu verbunden werden.

► Im Stand-by Modus die Verbindungstaste **[1-9]** am Akku-Absaugmobil für 3 Sekunden gedrückt halten.

☑ Die Verbindungsanzeige **[1-10]** blinkt schnell blau. Das Akku-Absaugmobil ist für 60 Sekunden verbindungsbereit.

► Die MAN-Taste **[1-18]** an der Fernbedienung drücken.

☑ Die Fernbedienung ist dauerhaft im Akku-Absaugmobil gespeichert.

Reset an der Fernbedienung

Mit dem Reset wird die Verbindung von einer Fernbedienung zum Akku-Absaugmobil gelöscht.

► Die Verbindungstaste **[1-16]** und die MAN-Taste **[1-18]** für 10 Sekunden gedrückt halten.

☑ Die LED-Anzeige **[1-17]** leuchtet in magenta, wenn der Reset erfolgt ist.

9.3 Mobiles Endgerät verbinden

Das Akku-Absaugmobil über die Festool App mit einem mobilen Endgerät verbinden (z. B. für ein Softwareupdate).

► Im Stand-by Modus die Verbindungstaste **[1-9]** am Akku-Absaugmobil für 3 Sekunden gedrückt halten.

☑ Die Verbindungsanzeige **[1-10]** blinkt schnell blau. Das Akku-Absaugmobil ist für 60 Sekunden verbindungsbereit.

► Den Anweisungen in der Festool App folgen, um die gesicherte Verbindung zu autorisieren.

10 Einstellungen

10.1 Saugkraft regulieren

► Plus- bzw. Minus-Tasten der Saugkraftregulierung **[1-11]** im Saugbetrieb betätigen.

☑ Grüne LEDs der Statusanzeige **[1-12]** zeigen aktuelle Leistungsstufe an.

10.2 Absaugmuffe

Die Bypass-Funktion der Absaugmuffe **[1-3]** verhindert ein Ansaugen von Schleifgeräten und Bodendüsen auf glatten Oberflächen.

Öffnen

► Einstellring auf Position "OPEN" drehen.

Schließen

► Einstellring auf Position "CLOSE" drehen.

10.3 Volumenstromüberwachung (nur bei Staubklasse M)

VORSICHT

Gesundheitsgefährdende Stäube

Verletzung der Atemwege

► Die korrekte Funktion der Volumenstromüberwachung ist nur mit dem Saugschlauch **D 27x3m-AS-90°/CT** gewährleistet.

Fällt die Luftgeschwindigkeit im Saugschlauch unter 20 m/s, ertönt aus Sicherheitsgründen ein akustisches Warnsignal.

Mögliche Ursachen	Behebung
Filtersack voll.	Neuen Filtersack einsetzen (siehe Kapitel 14.1).
Hauptfilter verschmutzt.	Hauptfilter wechseln (siehe Kapitel 14.2).
Saugschlauch verstopft oder abgeknickt.	Verstopfung oder Abknickung beseitigen.
Saugkraft Regulierung **[1-11]** auf zu geringen Wert gestellt.	Saugkraft auf höheren Wert stellen (siehe Kapitel 10.1).
Akkustand niedrig.	- Akkupacks aufladen. - Neue Akkupacks einsetzen.
Fehlfunktion der Überwachungselektronik.	Durch Festool Kundendienstwerkstätte beheben lassen.
Arbeiten mit Schleifmaschinen.	Bypass Funktion aktivieren (siehe Kapitel 10.2).

10.4 Temperatursicherung

Zum Schutz vor Überhitzung schaltet die Temperatursicherung das Akku-Absaugmobil vor Erreichen der kritischen Temperatur ab. LED der Statusanzeige **[1-12]** zeigt Störung an.

LED leuchtet rot	Übertemperatur

► Akku-Absaugmobil abschalten, abkühlen lassen.
► Akku-Absaugmobil nach ca. 10 Minuten wieder anschalten.

10.5 Verbinden mit T-Loc

Durch Drehen des T-Loc lässt sich das Akku-Absaugmobil verschließen, öffnen und verbinden:

– Akku-Absaugmobil verschließen **[3a]**.
– Akku-Absaugmobil öffnen **[3b]**.
– Akku-Absaugmobil mit Aufbewahrungsbox verbinden **[3c]**.

Vor dem Anheben den T-Loc am Akku-Absaugmobil immer verschließen oder mit der Aufbewahrungsbox verbinden und auf sicheren Halt prüfen.

Max. Traglast bei Verbindung mit weiteren Systainern: 20 kg

10.6 Tragegurt verwenden/ einstellen [4]

Max. zulässige Traglast des Tragegurts: 20 kg

Der Tragegurt kann in zwei unterschiedlichen Positionen angebracht werden:

– Tragen des Akku-Absaugmobils: Tragegurt an Akku-Absaugmobil **[4a]**
– Tragen der Aufbewahrungsbox mit Akku-Absaugmobil: Tragegurt an Aufbewahrungsbox **[4b]**

Vor dem Anheben den Tragegurt auf Funktionalität überprüfen und T-Loc am Akku-Absaugmobil in entsprechende Position bringen.

Die Länge des Tragegurts an der Verstelllasche anpassen **[4c]**.

11 Arbeiten

11.1 Trockene Stoffe saugen

VORSICHT

Gesundheitsgefährdende Stäube

Verletzung der Atemwege

► Immer Filtersack verwenden!
► Vor dem Saugen prüfen, ob der Hauptfilter intakt ist.

Beim Absaugen von Stäuben, die den Grenzwert überschreiten nur eine einzige Staubquelle (Elektro- oder Druckluftwerkzeug) absaugen.

Beim Absaugen der anfallenden Stäube von laufenden Elektrowerkzeugen **beachten**:

Für ausreichende Belüftung sorgen! Regionale Bestimmungen beachten!

Grenzwerte: Abluft max. 50% des Frischluftvolumens

Formel: Raumvolumen V_R x Luftwechselrate L_W

Folgende Hinweise beachten:

– Den Bereich um die Abluftöffnung **[1-8]** freihalten.
– Das Akku-Absaugmobil ist ein stationäres System und nicht dazu geeignet um am Saugschlauch hinterhergezogen zu werden. Handgriff **[1-5]** , Frontgriff **[1-7]** oder Tragegurt **[4]** verwenden.

Im Innenraum der Aufbewahrungsbox sind 2 Reinigungsdüsen **[5]** untergebracht.

11.2 Nach der Arbeit

► Akku-Absaugmobil abschalten.
► Akkupack entfernen.

Achtung: Halten Sie den nicht benutzten Akkupack fern von Metallgegenständen (z. B. Nägel, Schrauben, Schlüssel, Büroklammern o.ä.), die eine Überbrückung der Kontakte verursachen könnten.

► Schmutzbehälter entleeren.
► Ansaugöffnung **[6-1]** mit dem Verschlussstopfen **[6-2]** verschließen.

Bei erneuter Inbetriebnahme des Akku-Absaugmobils, den Verschlussstopfen wieder in die Parkposition versetzen.

► Saugschlauch **[1-4]** in Aufbewahrungsbox **[1-2]** einlegen.
► Akku-Absaugmobil innen und außen durch Absaugen und Abwischen reinigen.
► Akku-Absaugmobil in einem trockenen Raum, geschützt gegen unbefugte Benutzung, abstellen.

12 Fernbedienung

12.1 Bestimmungsgemäße Verwendung Fernbedienung CT-F I

Die Fernbedienung kann ein verbundenes Akku-Absaugmobil manuell starten / stoppen.

Bei nicht bestimmungsgemäßem Gebrauch haftet der Benutzer.

12.2 Montage

Die Fernbedienung **[1-15]** mit dem entsprechenden Befestigungsband **[1-20]** am Saugschlauch anbringen **[1-4]**.

Fernbedienung und Akku-Absaugmobil verbinden siehe Kapitel 9.2.

12.3 LED-Anzeige [1-17]

Die LED-Anzeige der Fernbedienung zeigt zusätzlich zur Bluetooth® Funktionalität den Ladezustand der Fernbedienung an:

1x blaues Blinken
Betätigung der Verbindungstaste **[1-16]** oder der MAN-Taste **[1-18]** registriert.

1x magenta Blinken
Der Reset der Fernbedienung ist erfolgt.

rotes Blinken
Die Batterie der Fernbedienung ist fast leer und muss ausgetauscht werden.

12.4 Batterie der Fernbedienung wechseln [7]

Die Fernbedienung wird mit einer Batterie vom Typ CR 2032 betrieben.

Wenn das Batteriefach geöffnet wird, empfiehlt es sich die Dichtung (20x1,3mm) auszutauschen.

- ► ❶ Den Verschluss des Batteriefachs öffnen.
- ► ❷ Die Batterie austauschen.
- ► ❸ Das Batteriefach verschließen.

12.5 Software Update

Um zu überprüfen ob es ein Software-Update gibt, das die Funktionalität der Fernbedienung erweitert oder bestehende Funktionen verbessert, kann eine Bluetooth® Verbindung mit der Festool App aufgebaut werden.

- ► Die Verbindungstaste an der Fernbedienung **[1-16]** drücken, bis die LED-Anzeige **[1-17]** blau blinkt.
- ☑ Die Fernbedienung ist für 60 Sekunden verbindungsbereit.
- ► Den Anweisungen in der Festool App folgen, um die gesicherte Verbindung zu autorisieren.

13 Warnsignale

Warnsignal	Darstellung des Warnsignals		Ursache	Maßnahme
Optisch	LED **[1-12]**	blinkt grün	Akkupack leer.	Akkupack laden.
			Falscher Akkupack.	Richtigen Akkupack verwenden (siehe Kapitel 4).
			Unterkühlung Akkupack.	Einsatztemperatur siehe Akkupack Betriebsanleitung.
		blinkt rot	Defekter Akkupack.	- Den Akkupack wechseln. - Die Funktionsfähigkeit bei abgekühltem Akkupack mit dem Ladegerät prüfen.
		leuchtet rot	Überhitzung Akku-Absaugmobil.	Siehe Kapitel 10.4.
			Überhitzung Akkupack.	Akkupack ca. 10 Minuten abkühlen lassen.
Akustisch	Signalton	regelmäßig	Volumenstrom unter 20 m/s.	Nur bei Staubklasse M (siehe Kapitel 10.3).
		steigernd, beginnend mit zweimal kurz	Ladung des Akkupack niedrig.	- Akkupack aufladen. - Neuen geladenen Akkupack einsetzen.

14 Wartung und Pflege

WARNUNG

Verletzungsgefahr, Stromschlag

- ► Vor allen Wartungs- und Pflegearbeiten stets den Akkupack aus dem Akku-Absaugmobil entfernen.
- ► Alle Wartungs- und Reparaturarbeiten, die ein Öffnen des Motorgehäuses erfordern, dürfen nur von einer autorisierten Kundendienstwerkstatt durchgeführt werden.

Kundendienst und Reparatur nur durch Hersteller oder durch Servicewerkstätten. Nächstgelegene Adresse unter: **www.festool.de/service**

Nur original Festool Ersatzteile verwenden! Bestell-Nr. unter: **www.festool.de/service**

Folgende Hinweise beachten:

- Mindestens einmal jährlich staubtechnische Überprüfung (z. B. auf Beschädigung des Filters, Dichtheit des Gerätes und Funktion der Kontrolleinrichtungen) vom Hersteller oder einer unterwiesenen Person.
- Was sich nicht reinigen lässt, muss entsorgt werden. Dazu undurchlässige Beutel verwenden. Gültige Entsorgungsbedingungen beachten!
- Die Anschlusskontakte am Akku-Absaugmobil, Ladegerät und Akkupack sauber halten.

14.1 Filtersack wechseln

► Akku-Absaugmobil mit T-Loc öffnen. **Achtung Kippgefahr!**

► Filtersack wechseln:

▻ Filtersack herausnehmen **[8]**.

▻ Filtersack einlegen **[9]**.

► Akku-Absaugmobil mit T-Loc verschließen.

ⓘ Auf dem Boden des Gehäuses kann ein zusätzlicher Filtersack aufbewahrt werden **[10]**.

14.2 Hauptfilter wechseln [10]

ACHTUNG

Schädigung des Motors

► Saugen Sie nie ohne eingebautem Hauptfilter, da dies den Motor schädigen kann.

► Akku-Absaugmobil mit T-Loc öffnen. **Achtung Kippgefahr!**

► Hebel entriegeln und umlegen.

► Behälter nach oben abnehmen.

► Gebrauchten Hauptfilter entnehmen und durch einen neuen ersetzen.

► Gebrauchten Hauptfilter gemäß den gesetzlichen Bestimmungen entsorgen.

► Behälter und Dichtungen reinigen.

► Behälter einsetzen. Hebel umlegen und einrasten.

► Akku-Absaugmobil mit T-Loc verschließen.

Die Bestellnummern für Zubehör und Werkzeuge finden Sie unter **www.festool.de**.

15 Transport

Folgende Hinweise beachten:

- Vor dem Transport den T-Loc am Akku-Absaugmobil immer verschließen oder mit der Aufbewahrungsbox verbinden.
- Beim Transport in Fahrzeugen Akku-Absaugmobil nach den jeweils gültigen Richtlinien gegen Rutschen und Kippen sichern.

16 Umwelt

Gerät nicht in den Hausmüll werfen!
Geräte, Zubehör und Verpackungen einer umweltgerechten Wiederverwertung zuführen.

Geltende nationale Vorschriften beachten.

Gemäß Europäischer Richtlinie über Elektro- und Elektronik-Altgeräte und Umsetzung in nationales Recht, müssen verbrauchte Elektrogeräte getrennt gesammelt und einer umweltgerechten Wiederverwertung zugeführt werden.

Informationen zu den Rücknahmestellen sind unter **www.festool.de/recycling** einsehbar.

Informationen zu kritischen Stoffen: www.festool.de/reach

17 Allgemeine Hinweise

17.1 Informationen über Bluetooth®

Sobald das Gerät über Bluetooth® mit der Festool App verbunden und die gesicherte Verbindung autorisiert wurde, verbindet sich ab diesem Zeitpunkt das Gerät automatisch mit der Festool App. Das Gerät sendet dann regelmäßig Statusinformationen (ID, Betriebszustand usw.) via Bluetooth®.

Die Wortmarke Bluetooth® und die Logos sind eingetragene Marken von Bluetooth SIG, Inc. und werden von der TTS Tooltechnic Systems AG & Co. KG und somit von Festool unter Lizenz verwendet.

17.2 Informationen zum Datenschutz

Das Gerät enthält einen Chip zur automatischen Speicherung von Maschinen- und Betriebsdaten.
Die gespeicherten Daten enthalten keinen direkten Personenbezug.

Die Daten können mit speziellen Geräten kontaktlos ausgelesen werden, und werden von Festool ausschließlich zur Fehlerdiagnose, Reparatur- und Garantieabwicklung sowie zur Qualitätsverbesserung bzw. Weiterentwicklung des Geräts verwendet. Eine darüber hinausgehende Nutzung der Daten – ohne ausdrückliche Einwilligung des Kunden – erfolgt nicht.

English

Contents

1 Safety warnings 17
2 Symbols 18
3 Intended use 19
4 Technical data 19
5 Parts of the machine 19
6 Preparations 20
7 Battery pack 20
8 Commissioning 20
9 Connecting a device 20
10 Settings 21
11 Working 22
12 Remote control 22
13 Warning signals 23
14 Maintenance and care 23
15 Transportation 23
16 Environment 24
17 General information 24

1 Safety warnings

WARNING! Read all safety warnings and instructions. Failure to follow the safety warnings and instructions may result in electric shock, fire and/or serious injury.

Save all safety warnings and instructions for future reference.

- This appliance must not be used by persons (including children) with reduced physical, sensory or mental capabilities, or lack of experience and knowledge. **Children** need to be supervised to ensure they do not play with the device.
- This machine must not be used by people who might have a particularly adverse reaction to an electric shock (e.g. **people with cardiac pacemakers**), because the possibility of the machine building up a static charge cannot be excluded.
- **Ensure you are on a firm base.** The effects of a shock moment, e.g. due to antistatic discharge, may lead to accidents.
- **WARNING** Operators shall be adequately instructed on the use of these machines.
- **WARNING!** This machine is only intended for use under dry conditions.

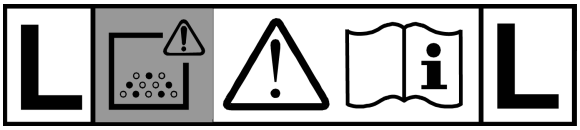

- **WARNING** The machine may contain hazardous dust. Only have the machine maintained and emptied, and only have the filter replaced by an authorised specialist using suitable protective equipment.
- Always operate with the filter system installed!
- **WARNING:** When extracting dust that exceeds the limit value or large volumes of oak or beechwood dust, only extract from one dust source (power or compressed-air tool).
- **Risk of explosion and fire! Do not extract:**
  - Sparks, glowing particles or hot dust;
  - combustible or explosive materials (e.g. magnesium, aluminium, petrol, diluting agents);
  - aggressive materials (e.g. acid, alkaline solutions, solvents);
  - chemically reactive materials which lead to the generation of heat, acids/bases, gases, etc. (e.g. reactive two-component materials, aluminium and water).
- Observe all national safety regulations as well as the material manufacturer's specifications!
- Always use suitable protective equipment!
- If intact following a visual inspection, work in a dry environment according to instructions!

- Check the battery interface and the filter regularly in order to prevent a hazard. In the event of damage, the battery interface must be replaced by an authorised service workshop only.
- Do not lift or transport using a crane hook or lifting gear.
- Only carry the machine using the handle, front handle or shoulder strap provided.
- Risk of tilting, do not place on sloped areas!
- **NOTE**

  This machine is only intended for indoor use.

  This machine must only be stored indoors.
- Use only the original Festool suction hose.
- **Pay attention to the work environment and watch out for your own safety and the safety of others when transporting or working with the machine.**

  In this way, you can for example prevent tripping hazards caused by the suction hose or mains cable.
- **Keep packaging film away from children.**

  There is a risk of suffocation.
- **Follow the operating manual for the charger and the battery pack.**
- **Do not use power supply units or third-party battery packs to operate cordless devices. Do not use third-party chargers to charge the battery pack.** The use of accessories not expressly authorised by the manufacturer can result in electric shocks and/or serious accidents.
- **Keep the unused battery pack away from metal objects (e.g. nails, screws, keys, paper clips, etc.) that could cause bridging of the contacts.** A short circuit between the battery contacts can cause burns or fire.
- **Only use the battery pack in combination with your Festool device.** This is the only way to protect the battery pack from dangerous overload. Use of another device can lead to injury and fire hazard.
- **Do not use battery packs that are damaged or have been modified.** Damaged or modified battery packs can lead to fire, explosion or injuries.
- **Disconnect the battery pack from the device before you change the accessory parts/consumables, or place the device in storage.** Such preventative safety measures reduce the risk of unintentionally starting the device.

2 Symbols

Warning of general danger

Warning of electric shock

Read the operating manual and safety warnings.

Read the operating manual and safety warnings.

Wear a dust mask.

Suitable for separation of dust with an exposure limit value greater than 1 mg/m³

Suitable for separation of dust with an exposure limit value greater than 0,1 mg/m³

WARNING! The machine may contain hazardous dust!

Do not climb on the unit

Do not absorb any water or liquids!

Do not leave in the rain!

Risk of tilting!

Inserting the battery pack

Removing the battery pack

3 Intended use

CTLC SYS I

Cordless mobile dust extractor suitable

- for extracting dust with limit values up to 1 mg/m³ corresponding to dust class L,
- for increased loads during commercial use in accordance with IEC/EN 60335-2-69,
- for use with BP Festool battery packs of the same voltage class which have been approved for this cordless mobile dust extractor.

CTMC SYS I

Cordless mobile dust extractor suitable

- for extracting dust up to 0.1 mg/m³ according to dust class M including wood and mineral quartziferous dust,
- for increased loads during commercial use in accordance with IEC/EN 60335-2-69,
- for use with BP Festool battery packs of the same voltage class which have been approved for this cordless mobile dust extractor.

The cordless mobile dust extractor is **not recommended** for continuous extraction of fine dust, such as cement dust or filler.

The user is liable for improper or non-intended use.

4 Technical data

Cordless mobile dust extractor		
Motor voltage		36 V (2x 18 V) ⎓
Compatible battery packs [2]		BP18 Li 4.0 HPC-AS BP18 Li 4.0 HPC-ASI BP18 Li 3.1 C BP18 Li 3.1 CI
Max. suction capacity (air), extractor/turbine		93.6 m³/h / 147 m³/h
Max. vacuum, turbine		180 hPa
Filter surface area		5357 cm²
Suction hose		D 27x3m-AS-90°/CT
Sound pressure level as per EN 60335-2-69/uncertainty K		63 dB(A)/3 dB
Hand-arm vibration value as per EN 60335-2-69/uncertainty K		< 2.5 m/s² / 1.5 m/s²
Frequency (cordless mobile dust extractor/remote control)		2402–2480 Mhz
Equivalent Isotropically Radiated Power (EIRP) (cordless mobile dust extractor/remote control)		< 10 dBm
Container capacity		4.5 l
Dimensions L x W x H	With storage box	396 x 297 x 307 mm
	Only CTL/MC SYS I	396 x 297 x 187 mm
Weight	With storage box (without battery packs)	7.1 kg

5 Parts of the machine

5.1 Cordless mobile dust extractor

[1-1] Cordless mobile dust extractor
[1-2] Storage box
[1-3] Extraction sleeve
[1-4] Suction hose
[1-5] Handle
[1-6] T-Loc lock for Systainers
[1-7] Front handle

[2] For newer battery packs that are not listed, follow the instructions from the Festool App or contact the Festool customer service team.

[1-8] Exhaust air opening
[1-9] Connection button
[1-10] Connection display
[1-11] Suction power adjustment
[1-12] Status display (suction power/warning signals)
[1-13] MAN button
[1-14] On/off button
[1-15] Remote control CT-F I *

5.2 Remote control CT-F I

[1-16] Connection button
[1-17] LED indicator
[1-18] MAN button (for manually switching on)
[1-19] Attachment point for the fastening straps
[1-20] Fastening strap

The specified illustrations appear at the beginning of the Operating Instructions.
* Accessories shown or described are not always included in the scope of delivery.

6 Preparations

After removal from the packaging, the cordless mobile dust extractor is ready for use.

7 Battery pack

Before using the battery pack, check that the battery interface is clean. Any contamination of the battery interface may impair correct contact and lead to the contacts being damaged.
A faulty contact may result in the machine overheating or being damaged.

[2a] Remove the battery pack.
[2b] click Insert the battery pack until it clicks into place.

ⓘ The cordless mobile dust extractor can only be operated with two battery packs.
Compatible battery packs (see section 4).

ⓘ Further information about the charger and battery pack can be found in the corresponding operating manual.

8 Commissioning

Standby mode
► Press the on/off button **[1-14]**.
☑ The green LEDs on the status display **[1-12]** indicate standby mode.
Pressing the on/off button again will switch off the cordless mobile dust extractor.

Starting/stopping the cordless mobile dust extractor manually
The cordless mobile dust extractor is in standby mode.
Directly on the cordless mobile dust extractor:
► Press the MAN button **[1-13]** to start/stop.
Alternatively, use the connected remote control CT-F I (see chapter 9.2):
► Press the MAN button **[1-18]** on the remote control to start/stop.

Starting/stopping the cordless mobile dust extractor automatically
The cordless mobile dust extractor is in standby mode.
► To start/stop the cordless mobile dust extractor automatically: Switch the connected battery-powered power tool on/off (see chapter 9.1).

9 Connecting a device

WARNING
Risk of injury from a cordless mobile dust extractor starting up unsupervised
► Before performing any work with the cordless mobile dust extractor, check which remote control and which cordless power tool are connected to the cordless mobile dust extractor.
► A battery-powered power tool must always be connected to the cordless mobile dust extractor via the suction hose. After finishing work, the connection to the cordless mobile dust extractor must be disconnected.
► The remote control must only be attached to the suction hose.

9.1 Connecting a battery-powered power tool

► In standby mode, press the connection button **[1-9]**.
☑ The connection display **[1-10]** slowly flashes blue. For a period of 60 seconds, the cordless mobile dust extractor is ready for connection.
► Switch on the power tool.
☑ The cordless mobile dust extractor starts up.
The cordless mobile dust extractor is connected until the on/off button **[1-14]** is pressed or a battery pack is removed (from the cordless mobile dust extractor). The power tool must then be connected again.

ⓘ Connecting a new power tool overwrites the previous connection.

ⓘ This function is only possible on Festool power tools with a **Bluetooth®** battery pack.

9.2 Connecting the CT-F I remote control

To be able to connect a remote control to a cordless mobile dust extractor, the remote control must be reset (see "Reset on the remote control").
Remote controls that have not been connected previously can be connected directly.

ⓘ A connection that has been created between remote controls and the cordless mobile dust extractor will persist even after pressing the on/off button or removing a battery pack (from the cordless mobile dust extractor).

ⓘ The cordless mobile dust extractor can be connected to as many as five remote controls at the same time. The cordless mobile dust extractor can only be connected to one battery-powered power tool at a time.

ⓘ If a cordless mobile dust extractor which was initially switched on using the battery pack is switched off using the remote control, the temporary connection between the connected battery pack and the cordless mobile dust extractor will be lost. The battery pack can then be connected again.

► Hold down the connection button **[1-9]** on the cordless mobile dust extractor for three seconds in standby mode.

☑ The connection display **[1-10]** rapidly flashes blue. For a period of 60 seconds, the cordless mobile dust extractor is ready for connection.

► Press the MAN button **[1-18]** on the remote control.

☑ The remote control is permanently stored in the cordless mobile dust extractor.

Resetting on the remote control

Resetting deletes the connection between a remote control and the cordless mobile dust extractor.

► Press and hold the connection button **[1-16]** and the MAN button **[1-18]** for 10 seconds.

☑ The LED indicator **[1-17]** lights up purple, if the reset has taken place.

9.3 Connecting a mobile device

The cordless mobile dust extractor can be connected to a mobile device (e.g. for a software update) using the Festool App.

► Hold down the connection button **[1-9]** on the cordless mobile dust extractor for three seconds in standby mode.

☑ The connection display **[1-10]** rapidly flashes blue. For a period of 60 seconds, the cordless mobile dust extractor is ready for connection.

► Follow the instructions provided in the Festool App to authorise the secure connection.

10 Settings

10.1 Adjusting the suction power

► Press the plus or minus button for the suction power adjustment **[1-11]** while extracting.

☑ The green LEDs on the status display **[1-12]** indicate the current performance level.

10.2 Connecting sleeve

The bypass function of the connecting sleeve **[1-3]** prevents strong suction from sanding machines and floor nozzles on smooth surfaces.

Open

► Turn the adjusting ring to the "OPEN" position.

Close

► Turn the adjusting ring to the "CLOSE" position.

10.3 Volumetric flow monitoring (only for dust class M)

CAUTION

Hazardous dust

Damage to the respiratory passage

► Correct functioning of volumetric flow monitoring is only ensured with the suction hose **D 27x3m-AS-90°/CT**.

For safety reasons, an acoustic warning signal sounds if the air speed in the suction hose falls below 20 m/s.

Possible causes	Solution
Filter bag full.	Insert a new filter bag (see section 14.1).
Dirty main filter.	Change the main filter (see section 14.2).
Suction hose is blocked or kinked.	Eliminate the block or straighten the hose.
Value set on the suction power adjustment **[1-11]** is too low.	Set the suction power to a higher value (see section 10.1).
Battery charge level low.	- Charge battery packs. - Use new battery packs.
Electronic monitoring malfunction.	Have the fault rectified by a Festool service workshop.
Working with sanders.	Activate the bypass function (see section 10.2).

10.4 Temperature cut-out

To protect against overheating, the temperature cut-out switches off the cordless mobile dust extractor before it reaches the critical temperature. The status display LED **[1-12]** indicates a fault.

LED lights up red	Excessive temperature

► Switch off the cordless mobile dust extractor, let it cool down.

► Switch the cordless mobile dust extractor on again after approx. ten minutes.

10.5 Connecting with the T-Loc

The cordless mobile dust extractor can be closed, opened and connected by turning the T-Loc:

– Close the cordless mobile dust extractor **[3a]**.
– Open the cordless mobile dust extractor **[3b]**.
– Connect the cordless mobile dust extractor to the storage box **[3c]**.

⚠ Before lifting, always close the T-Loc at the cordless mobile dust extractor or connect to the storage box and check for secure holding.

Max. load for connection to other Systainers: 20 kg

10.6 Use/Adjust shoulder strap [4]

Max. permissible load of shoulder strap: 20 kg

The shoulder strap can be attached in two different positions:

– Carrying the cordless mobile dust extractor: Shoulder strap on the cordless mobile dust extractor **[4a]**
– Carrying the storage box with the cordless mobile dust extractor: Shoulder strap on the storage box **[4b]**

⚠ Before lifting, check the shoulder strap for proper functionality and put the T-Loc on the cordless mobile dust extractor into the corresponding position.

Adjust the length of the shoulder strap at the adjusting tab **[4c]**.

11 Working

11.1 Extracting dry materials

CAUTION

Hazardous dust

Damage to the respiratory passage

- ► Always use a filter bag!
- ► Check that the main filter is undamaged before extracting.

When extracting dust that exceeds the limit value, only extract from one dust source (power or compressed-air tool).

Observe the following when extracting dust generated by operating power tools:

Ensure there is adequate ventilation! Observe regional regulations!

Limit values: Exhaust air max. 50% of the fresh air volume

Equation: Room volume V_R x air renewal rate L_W

Observe the following information:

- Keep the area around the exhaust air opening **[1-8]** clear.
- The cordless mobile dust extractor is a stationary system and not suitable for pulling at the suction hose. Use the handle **[1-5]**, front handle **[1-7]** or shoulder strap **[4]**.

Two cleaning nozzles **[5]** are stored inside the storage box.

11.2 After finishing work

- ► Switch off the cordless mobile dust extractor.
- ► Remove the battery pack.

  Note: Keep the unused battery pack away from metal objects (e.g. nails, screws, keys, paper clips, etc.) as these may cause bridging of the contacts.
- ► Empty the dirt trap.
- ► Use the plug **[6-2]** to seal the suction opening **[6-1]**.

  When commissioning the cordless mobile dust extractor again, put the plug back into the parked position.
- ► Place the suction hose **[1-4]** in the storage box **[1-2]**.
- ► Vacuum and wipe the inside and outside of the cordless mobile dust extractor to clean it.
- ► Place the cordless mobile dust extractor in a dry room inaccessible to unauthorised users.

12 Remote control

12.1 Intended use of remote control CT-F I

The remote control can manually start / stop a connected cordless mobile dust extractor.

The user is liable for improper or non-intended use.

12.2 Assembly

Attach the remote control **[1-15]** to the suction hose **[1-4]** using the corresponding fastening strap **[1-20]**.

To connect the remote control and the cordless mobile dust extractor, see section 9.2.

12.3 LED indicator [1-17]

The remote control's LED indicator displays, the charge status of the remote control in addition to the Bluetooth® functionality:

Flashes blue once
Confirmation of the connection button **[1-16]** or MAN button **[1-18]** having been pressed.

Flashes purple once
The remote control has been reset.

Flashes red
The remote control's battery is nearly empty and must be replaced.

12.4 Changing the remote control's battery [7]

The remote control is operated using a CR 2032 battery.

If the battery compartment is opened, we recommend that you replace the seal (20 x 1.3 mm).

- ► ❶ Open the battery compartment closure.
- ► ❷ Replace the battery.
- ► ❸ Close the battery compartment.

12.5 Software update

To check whether a software update that will enhance the functions of the remote control or improve existing functions is available, a Bluetooth® connection to the Festool App can be established.

- ► Press the connection button on the remote control **[1-16]** until the LED indicator **[1-17]** flashes blue.

☑ The remote control is ready for connection for 60 seconds.

- ► Follow the instructions provided in the Festool App to authorise the secure connection.

13 Warning signals

Warning signal	Description of warning signal		Cause	Action
Visual	LED **[1-12]**	Flashes green	Battery pack empty.	Charge the battery pack.
			Incorrect battery pack.	Use correct battery pack (see section 4).
			Battery pack undercooling.	Operating temperature, see battery pack operating manual.
		Flashes red	Battery pack faulty.	– Change the battery pack. – Use the charger to check that the battery pack is fully functional once it has cooled down.
		Lights up red	Cordless mobile dust extractor overheating.	See section 10.4.
			Battery pack overheating.	Leave the battery pack to cool for approx. ten minutes.
Acoustic	Signal	Regular	Volume flow below 20 m/s.	Only for dust class M (see section 10.3).
		Increasing, beginning with two short	Battery pack charge low.	– Charge the battery pack. – Use the newly charged battery pack.

14 Maintenance and care

WARNING

Risk of injury, electric shock

- ► Before all maintenance and care work, always remove the battery pack from the cordless mobile dust extractor.
- ► All maintenance and repair work which requires the motor housing to be opened must always be carried out by an authorised service workshop.

Customer service and repairs must only be carried out by the manufacturer or service workshops. Find the nearest address at: **www.festool.co.uk/service**

Always use original Festool spare parts. Order no. at: **www.festool.co.uk/service**

Observe the following information:

- Dust-related inspection (e.g. for filter damage, tightness of the machine and function of the control devices) by the manufacturer or an instructed person at least once a year.
- Dispose of components that cannot be cleaned. Use impermeable bags to do so. Observe the applicable disposal provisions!
- Keep the contacts on the cordless mobile dust extractor, charger and battery pack clean.

14.1 Changing the filter bag

- ► Open the cordless mobile dust extractor with T-Loc. **Attention: Risk of tilting!**
- ► Changing the filter bag:
  - ▻ Remove the filter bag **[8]**.
  - ▻ Insert a filter bag **[9]**.
- ► Close the cordless mobile dust extractor with T-Loc.

ⓘ An additional filter bag can be stored on the base of the housing **[10]**.

14.2 Changing the main filter [10]

NOTICE

Damage to the motor

- ► Never extract material without a main filter, as this can damage the motor.

- ► Open the cordless mobile dust extractor with T-Loc. **Attention: Risk of tilting!**
- ► Unlock and fold down lever.
- ► Remove container upwards.
- ► Remove the used main filter and replace with a new one.
- ► Dispose of the used main filter in accordance with statutory regulations.
- ► Clean container and seals.
- ► Insert container. Fold up and lock lever.
- ► Close the cordless mobile dust extractor with T-Loc.

You can find the PO numbers for accessories and tools under **www.festool.co.uk**.

15 Transportation

Observe the following information:

- Before transportation, always close the T-Loc at the cordless mobile dust extractor or connect to the storage box.
- For transportation in vehicles, secure the cordless mobile dust extractor against slipping and tilting in accordance with the valid guidelines.

16 Environment

Do not dispose of the device in the household waste! Recycle devices, accessories and packaging. Observe applicable national regulations.

In accordance with the European Directive on waste electrical and electronic equipment and implementation in national law, used electrical devices must be collected separately and handed in for environmentally friendly recycling.

Information on the collection points can be viewed at **www.festool.co.uk/recycling**.

Information on critical materials: www.festool.co.uk/reach

17 General information

Imported into the UK by

Festool UK Ltd
1 Anglo Saxon Way
Bury St Edmunds
IP30 9XH
Great Britain

17.1 Information about Bluetooth®

As soon as the tool is connected to the Festool App via Bluetooth® and the secure connection has been authorised, the tool will connect automatically to the Festool App from this point onwards. The tool then regularly sends status information (ID, operating status, etc.) via Bluetooth®.

The Bluetooth® word mark and the logos are registered trademarks of Bluetooth SIG, Inc.; they are used by TTS Tooltechnic Systems AG & Co. KG, and therefore by Festool, under licence.

17.2 Information on data privacy

The tool contains a chip which automatically stores machine and operating data. The data saved cannot be traced back directly to an individual.

The data can be read in a contactless manner using special devices and shall only be used by Festool for fault diagnosis, repair and warranty processing and for quality improvement or enhancement of the device. The data shall not be used in any other way without the express consent of the customer.

Français

Sommaire

1 Consignes de sécurité....24
2 Symboles....26
3 Utilisation conforme....27
4 Caractéristiques techniques....27
5 Éléments de l'appareil....27
6 Préparation....28
7 Batterie....28
8 Mise en service....28
9 Connexion avec des appareils....28
10 Réglages....29
11 Mode de travail....30
12 Commande à distance....30
13 Signaux d'avertissement....31
14 Entretien et maintenance....31
15 Transport....32
16 Environnement....32
17 Remarques générales....32

1 Consignes de sécurité

AVERTISSEMENT ! Lire l'ensemble des consignes de sécurité et des instructions. Le non-respect des consignes de sécurité et des instructions peut provoquer une décharge électrique, un incendie et/ou des blessures graves.

Conservez l'ensemble des consignes de sécurité et des instructions afin de pouvoir les consulter ultérieurement.

- Cet appareil ne doit pas être utilisé par des personnes (y compris des enfants) aux capacités physiques, sensorielles ou mentales diminuées ou manquant d'expérience et de connaissances. Il convient de surveiller **les enfants** afin de s'assurer qu'ils ne jouent pas avec l'appareil.
- Cet appareil ne doit pas être utilisé par des personnes pouvant être sensibles à une décharge électrique (par ex. **des personnes avec stimulateur cardiaque**) étant donné qu'une charge statique de l'appareil ne peut être exclue.
- **Veillez à adopter une posture stable vous permettant d'éviter de perdre l'équilibre.** Tout mouvement brusque effectué par surprise,

par ex. sous l'effet d'une décharge électrostatique, peut provoquer des accidents.

- **AVERTISSEMENT** Les utilisateurs doivent être formés de manière appropriée à l'utilisation de ces appareils.
- **AVERTISSEMENT !** Cet appareil est uniquement prévu pour une utilisation à sec.

- **AVERTISSEMENT** L'appareil peut contenir des poussières dangereuses pour la santé. Entretien, vidange et remplacement de filtre réservés au personnel spécialisé autorisé et muni d'un équipement de protection approprié.
- Utiliser l'appareil uniquement lorsque le système de filtres est installé.
- **AVERTISSEMENT** En cas d'aspiration de poussières dépassant la valeur limite ou de quantité importante de poussières de chêne ou de hêtre, utiliser l'aspirateur pour une seule source de poussière (outil électrique ou pneumatique).
- **Risque d'explosion et d'incendie ! Ne pas aspirer :**
  - les étincelles, les fragments incandescents ou les poussières chaudes ;
  - les substances inflammables ou explosives (par ex. magnésium, aluminium, essence, diluants) ;
  - les substances agressives (par ex. acides, solutions alcalines, solvants) ;
  - les substances chimiques réactives entraînant un dégagement de chaleur ou la formation d'acides/bases, de gaz, etc. (par ex. bi-matériaux réactifs, aluminium et eau).
- Respecter les règlements de sécurité en vigueur dans le pays d'utilisation ainsi que les consignes du fabricant du matériau.
- Utiliser l'appareil uniquement avec un équipement de protection approprié.
- Travailler dans un environnement sec, après avoir reçu les instructions nécessaires, et uniquement après avoir effectué un contrôle visuel pour s'assurer que l'appareil est en bon état.
- Contrôler l'interface de la batterie et le filtre pour éviter l'apparition de dangers. En cas d'endommagement, faire remplacer l'interface de la batterie uniquement par un atelier de service après-vente agréé.
- Ne pas soulever et transporter avec un crochet de palan ou un engin de levage.
- Ne portez l'appareil que par la poignée, la poignée avant ou la bretelle prévues à cette fin.
- Risque de basculement, ne pas poser sur des surfaces en pente.

- **ATTENTION**
  Cet appareil est uniquement prévu pour l'utilisation à l'intérieur.
  Cet appareil ne peut être stocké qu'à l'intérieur.
- Utiliser uniquement le tuyau d'aspiration Festool d'origine.
- **Tenez compte de l'environnement de travail et veillez à votre sécurité et à celle des autres durant le transport ou l'utilisation de l'appareil.**
  Vous éviterez ainsi par ex. des risques de trébuchement sur le tuyau d'aspiration ou le câble secteur.
- **Tenez les films d'emballage hors de portée des enfants.**
  Sinon, ils risquent de s'étouffer.
- **Respectez la notice d'utilisation du chargeur et de la batterie.**
- **Ne pas faire fonctionner l'appareil sans fil avec des blocs d'alimentation secteur ou des batteries d'autres fabricants. Ne pas utiliser de chargeurs d'autres fabricants pour recharger les batteries.**
  L'utilisation d'accessoires autres que ceux prévus par le fabricant peut provoquer une décharge électrique et/ou des accidents graves.
- **Conservez la batterie inutilisée à l'écart des objets métalliques (par ex. clous, vis, clés, agrafes, etc.) susceptibles de provoquer un pontage des contacts.** Un court-circuit entre les contacts de la batterie peut causer des brûlures ou un incendie.
- **Utilisez la batterie uniquement avec votre outil Festool.** Vous protégerez ainsi la batterie d'une surcharge dangereuse. L'utilisation d'un autre appareil peut entraîner des blessures et un risque d'incendie.
- **N'utilisez pas de batteries endommagées ou modifiées.** Les batteries endommagées ou modifiées peuvent provoquer un incendie, une explosion ou des blessures.
- **Avant de remplacer des accessoires ou des consommables, ou de ranger l'appareil, débranchez la batterie de l'appareil.** Les mesures de sécurité préventives de ce type réduisent le risque de démarrage accidentel de l'appareil.

2 Symboles

Avertit d'un danger général

Avertit d'un risque de décharge électrique

Lire la notice d'utilisation et les consignes de sécurité.

Lire la notice d'utilisation et les consignes de sécurité.

Porter une protection respiratoire.

Convient à la séparation de poussières avec une valeur limite d'exposition supérieure à 1 mg/m^3

Convient à la séparation de poussières avec une valeur limite d'exposition supérieure à 0,1 mg/m^3

Avertissement ! L'appareil peut contenir des poussières nocives pour la santé.

Interdiction de monter sur l'appareil

Ne pas aspirer d'eau ou de liquides.

Ne pas exposer à la pluie.

Risque de basculement !

Insérer la batterie

Dégager la batterie

3 Utilisation conforme

CTLC SYS I

Aspirateur sans fil conçu

- pour l'aspiration de poussières avec des valeurs limites de 1 mg/m³ maximum correspondant à la catégorie de poussières « L »,
- pour des contraintes accrues dans le cadre de l'usage professionnel conformément à CEI/NE 60335-2-69,
- pour l'utilisation avec les batteries Festool de la série BP de la même catégorie de tension et autorisées pour cet aspirateur sans fil.

CTMC SYS I

Aspirateur sans fil conçu

- pour l'aspiration de poussières jusqu'à 0,1 mg/m³ selon la catégorie de poussières « M », dont les poussières de bois et les poussières minérales contenant du quartz,
- pour des contraintes accrues dans le cadre de l'usage professionnel conformément à CEI/NE 60335-2-69,
- pour l'utilisation avec les batteries Festool de la série BP de la même catégorie de tension et autorisées pour cet aspirateur sans fil.

Aspirateur sans fil **non conseillé** pour aspirer de façon durable des poussières fines, telles que la poussière de ciment ou les enduits.

L'utilisateur est responsable des dommages provoqués par une utilisation non conforme.

4 Caractéristiques techniques

Aspirateur sans fil		
Tension du moteur		36 V (2x 18 V) ⎓
Batteries compatibles [3]		BP18 Li 4,0 HPC-AS BP18 Li 4,0 HPC-ASI BP18 Li 3,1 C BP18 Li 3,1 CI
Débit volumique (air) max., aspirateur/centrale d'aspiration		93,6 m³/h / 147 m³/h
Dépression max., centrale d'aspiration		180 hPa
Surface filtrante		5357 cm²
Tuyau d'aspiration		D 27x3m-AS-90°/CT
Niveau de pression acoustique selon EN 60335-2-69/ incertitude K		63 dB(A)/ 3 dB
Valeur de vibrations mains-bras selon EN 60335-2-69/ incertitude K		<2,5 m/s²/ 1,5 m/s²
Fréquence (aspirateur sans fil / commande à distance)		2402 Mhz – 2480 Mhz
Puissance isotrope rayonnée équivalente (PIRE) (aspirateur sans fil / commande à distance)		< 10 dBm
Volume de la cuve		4,5 l
Dimensions L x l x h	avec caisse	396 x 297 x 307 mm
	uniquement CTL/MC SYS I	396 x 297 x 187 mm
Poids	avec caisse (sans batteries)	7,1 kg

5 Éléments de l'appareil

5.1 Aspirateur sans fil

[1-1] Aspirateur sans fil
[1-2] Caisse
[1-3] Manchon d'aspiration
[1-4] Tuyau d'aspiration
[1-5] Poignée
[1-6] Fermeture T-Loc pour Systainer
[1-7] Poignée avant
[1-8] Ouverture d'évacuation d'air
[1-9] Touche de connexion
[1-10] Témoin de connexion
[1-11] Régulation de la puissance d'aspiration
[1-12] Témoins d'état (puissance d'aspiration / signaux d'avertissement)
[1-13] Touche MAN
[1-14] Touche Marche / Arrêt
[1-15] Commande à distance CT-F I *

[3] Pour les batteries récentes qui ne figurent pas dans la liste, suivez les instructions fournies dans l'application Festool ou contactez le service après-vente Festool.

5.2 Commande à distance CT-F I

[1-16] Touche de connexion
[1-17] Indicateur LED
[1-18] Touche MAN (enclenchement manuel)
[1-19] Support des bandes de fixation
[1-20] Bande de fixation

Les illustrations indiquées se trouvent en début de notice d'utilisation.

* Les accessoires illustrés ou décrits ne font pas tous partie des éléments livrés.

6 Préparation

Une fois sorti de son emballage, l'aspirateur sans fil est prêt à l'utilisation.

7 Batterie

Vérifiez la propreté des éléments de connexion avant d'insérer la batterie. Des éléments de connexion sales entraînent un risque de mauvais contact et d'endommagement des contacts.

Un mauvais contact peut provoquer la surchauffe et l'endommagement de l'appareil.

[2a] Enlever la batterie.

[2b] click Insérer la batterie jusqu'à son enclenchement.

ⓘ L'aspirateur sans fil peut uniquement fonctionner avec 2 batteries.
Pour les batteries compatibles, voir chapitre 4.

ⓘ Vous trouverez des informations supplémentaires sur le chargeur et la batterie dans les notices d'utilisation de ces deux éléments.

8 Mise en service

Mode veille

► Appuyer sur la touche Marche / Arrêt **[1-14]**.

☑ Les témoins LED d'état verts **[1-12]** indiquent le passage en mode veille.

Pour éteindre l'aspirateur sans fil, appuyer à nouveau sur la touche Marche / Arrêt.

Démarrage / arrêt manuel de l'aspirateur sans fil

L'aspirateur sans fil est en mode veille.

Directement sur l'aspirateur sans fil :

► Appuyer sur la touche MAN **[1-13]** pour la mise en marche / à l'arrêt.

Il est également possible d'utiliser une commande à distance CT-F I connectée (voir chapitre 9.2) :

► Appuyer sur la touche MAN **[1-18]** de la commande à distance pour la mise en marche / à l'arrêt.

Démarrage / arrêt automatique de l'aspirateur sans fil

L'aspirateur sans fil est en mode veille.

► Pour démarrer / arrêter automatiquement l'aspirateur sans fil : mettre en marche / à l'arrêt l'outil électroportatif sans fil relié (voir chapitre 9.1).

9 Connexion avec des appareils

AVERTISSEMENT

Risques de blessures en cas de démarrage accidentel de l'aspirateur sans fil

► Avant toute utilisation de l'aspirateur sans fil, vérifier quelle commande à distance et quel outil électroportatif sans fil qui y sont reliés.

► Les outils électroportatifs fonctionnant sur batterie doivent toujours être reliés à l'aspirateur sans fil au moyen du tuyau d'aspiration. Après l'utilisation, le tuyau relié à l'aspirateur sans fil doit être débranché.

► La commande à distance doit uniquement être fixée sur le tuyau d'aspiration .

9.1 Connecter un outil électroportatif sans fil

► En mode veille, appuyer sur la touche de connexion **[1-9]**.

☑ Le témoin de connexion **[1-10]** clignote lentement en bleu. L'aspirateur sans fil est prêt pour la connexion pendant 60 secondes.

► Mettre l'outil électroportatif en marche.

☑ L'aspirateur sans fil démarre.

L'aspirateur sans fil est connecté jusqu'à l'actionnement de la touche Marche / Arrêt **[1-14]** ou au retrait d'une de ses batteries. L'outil électroportatif doit ensuite être à nouveau jumelé.

ⓘ Au jumelage d'un nouvel outil électroportatif, la connexion utilisée jusqu'à présent est écrasée.

ⓘ L'utilisation de cette fonction est uniquement possible avec des outils électroportatifs Festool dotés d'une batterie **Bluetooth®**.

9.2 Connecter la commande à distance CT-F I

Pour pouvoir connecter une commande à distance à un aspirateur sans fil, une réinitialisation de la commande à distance est nécessaire (voir Réinitialisation de la commande à distance).

Les commandes à distance qui n'ont encore jamais été connectées peuvent l'être directement.

ⓘ Une fois la connexion établie entre des commandes à distance et l'aspirateur sans fil, elle reste enregistrée même après l'actionnement de la touche Marche / Arrêt ou le retrait d'une batterie (de l'aspirateur sans fil).

ⓘ L'aspirateur sans fil peut être connecté simultanément à cinq commandes à distance maximum. L'aspirateur sans fil peut être connecté simultanément à un outil électroportatif fonctionnant sur batterie.

ⓘ Si l'aspirateur sans fil a été enclenché avec la batterie puis mis à l'arrêt avec la commande à distance, la batterie connectée perd sa connexion temporaire à l'aspirateur sans fil. La batterie peut ensuite être reconnectée.

► En mode veille, maintenir enfoncée la touche de connexion **[1-9]** de l'aspirateur sans fil pendant 3 secondes.

☑ Le témoin de connexion **[1-10]** clignote rapidement en bleu. L'aspirateur sans fil est prêt pour la connexion pendant 60 secondes.

► Appuyer sur la touche MAN **[1-18]** de la commande à distance.

☑ La commande à distance est enregistrée durablement dans l'aspirateur sans fil.

Réinitialisation sur la commande à distance

La réinitialisation permet de supprimer la connexion entre une commande à distance et l'aspirateur sans fil.

► Appuyer sur la touche de connexion **[1-16]** et la touche MAN **[1-18]** pendant 10 secondes.

☑ L'indicateur LED **[1-17]** s'allume en magenta lorsque la réinitialisation est terminée.

9.3 Connecter un terminal mobile

Connecter l'aspirateur sans fil à un terminal mobile au moyen de l'application Festool Work (par ex. pour une mise à jour logicielle).

► En mode veille, maintenir enfoncée la touche de connexion **[1-9]** de l'aspirateur sans fil pendant 3 secondes.

☑ Le témoin de connexion **[1-10]** clignote rapidement en bleu. L'aspirateur sans fil est prêt pour la connexion pendant 60 secondes.

► Suivre les instructions fournies dans l'application Festool Work pour autoriser la connexion sécurisée.

10 Réglages

10.1 Réguler la puissance d'aspiration

► En mode aspiration, appuyer sur la touche plus ou moins du dispositif de régulation de la puissance d'aspiration **[1-11]**.

☑ Les témoins LED d'état verts **[1-12]** indiquent le niveau de puissance actuel.

10.2 Manchon d'aspiration

La fonction by-pass du manchon d'aspiration **[1-3]** empêche un effet ventouse avec les ponceuses et les buses pour sol sur les surfaces lisses.

Ouvrir

► Tourner la bague de réglage pour la mettre à la position « OPEN ».

Fermer

► Tourner la bague de réglage pour la mettre à la position « CLOSE ».

10.3 Surveillance du débit volumique (uniquement pour la catégorie de poussières M)

ATTENTION

Poussières nocives pour la santé

Lésions des voies respiratoires

► Le fonctionnement correct de la surveillance du débit volumique est uniquement garanti avec le tuyau d'aspiration **D 27x3m-AS-90°/CT**.

Si la vitesse de l'air tombe à moins de 20 m/s dans le tuyau d'aspiration, un signal sonore retentit pour des raisons de sécurité.

Causes possibles	Solution
Sac filtre plein.	Installer un nouveau sac filtre (voir chapitre 14.1).
Filtre principal encrassé.	Remplacer le filtre principal (voir chapitre 14.2).
Tuyau d'aspiration obstrué ou plié.	Éliminer l'obstruction ou le pli.
Dispositif de régulation de la puissance d'aspiration **[1-11]** réglé sur une valeur trop faible.	Régler la puissance d'aspiration sur une valeur plus élevée (voir chapitre 10.1).
Niveau de charge des batteries faible.	- Recharger les batteries. - Installer de nouvelles batteries.
Dysfonctionnement du système électronique de surveillance.	Confier l'appareil à un atelier SAV Festool pour réparation.
Utilisation avec des ponceuses.	Activer la fonction by-pass (voir chapitre 10.2).

10.4 Fusible thermique

Afin d'éviter une surchauffe, le fusible thermique coupe l'aspirateur sans fil avant d'atteindre la température critique. Le témoin LED d'état **[1-12]** signale les défauts.

Le témoin LED s'allume en rouge	Température excessive

► Éteindre l'aspirateur sans fil et le laisser refroidir.

► Rallumer l'aspirateur sans fil au bout de 10 minutes environ.

10.5 Assemblage avec le T-Loc

En tournant le T-Loc, vous pouvez fermer, ouvrir et assembler l'aspirateur sans fil :

- Fermer l'aspirateur sans fil **[3a]**.
- Ouvrir l'aspirateur sans fil **[3b]**.
- Assembler l'aspirateur sans fil et la caisse **[3c]**.

Avant de soulever l'aspirateur sans fil, toujours verrouiller son T-Loc ou le fixer à la caisse et s'assurer qu'il est solidement maintenu.

Charge max. en cas de fixation à d'autres Systainer : 20 kg

10.6 Utiliser/ régler la bretelle [4]

Charge max. admissible de la bretelle : 20 kg

La bretelle peut être fixée dans deux positions différentes :

- Transport de l'aspirateur sans fil : Bretelle sur l'aspirateur sans fil **[4a]**
- Transport de la caisse avec l'aspirateur sans fil : Bretelle sur la caisse **[4b]**

Avant de soulever l'appareil, vérifier que la bretelle est en bon état et mettre le T-Loc à la position adaptée sur l'aspirateur sans fil.

Régler la longueur de la bretelle à l'aide de la bride de réglage **[4c]**.

11 Mode de travail

11.1 Aspiration de substances sèches

ATTENTION

Poussières nocives pour la santé

Lésions des voies respiratoires

- ► Utiliser toujours un sac filtre.
- ► Avant d'utiliser l'aspirateur, vérifier que le filtre principal est en bon état.

En cas d'aspiration de poussières dépassant la valeur limite, utiliser l'aspirateur pour une seule source de poussière (outil électrique ou pneumatique).

Respecter les consignes suivantes lors de l'aspiration de poussières générées par des outils électroportatifs en fonctionnement :

Veiller à une aération suffisante. Respecter les dispositions régionales.

Valeurs limites : l'air évacué ne doit pas dépasser 50 % du volume d'air frais

Formule : volume du local V_R x taux de renouvellement de l'air L_W

Respecter les consignes suivantes :

- La zone autour de l'ouverture d'évacuation d'air **[1-8]** doit toujours rester dégagée.
- L'aspirateur sans fil est un système stationnaire et ne doit pas être tiré par le tuyau d'aspiration. Utiliser la poignée **[1-5]**, la poignée avant **[1-7]** ou la bretelle **[4]**.

À l'intérieur de la caisse sont rangées 2 buses de nettoyage **[5]**.

11.2 Après l'utilisation

- ► Éteindre l'aspirateur sans fil.
- ► Retirer la batterie.

  Attention : conservez la batterie inutilisée à l'écart des objets métalliques (par ex. clous, vis, clés, agrafes, etc.) susceptibles de provoquer un pontage des contacts.
- ► Vidanger la cuve de collecte.
- ► Fermer l'ouverture d'aspiration **[6-1]** avec l'obturateur **[6-2]**.

  À la remise en service de l'aspirateur sans fil, remettre l'obturateur à la position de rangement.
- ► Ranger le tuyau d'aspiration **[1-4]** dans la caisse **[1-2]**.
- ► Nettoyer l'intérieur et l'extérieur de l'aspirateur sans fil par aspiration et essuyage.
- ► Ranger l'aspirateur sans fil dans un local sec et le protéger de toute utilisation non autorisée.

12 Commande à distance

12.1 Utilisation conforme de la commande à distance CT-F I

La commande à distance permet de mettre en marche / à l'arrêt manuellement un aspirateur sans fil connecté.

L'utilisateur est responsable des dommages provoqués par une utilisation non conforme.

12.2 Montage

Fixer la commande à distance **[1-15]** avec la bande de fixation correspondante **[1-20]** sur le tuyau d'aspiration **[1-4]**.

Pour connecter la commande à distance et l'aspirateur sans fil, voir chapitre 9.2.

12.3 Indicateur LED [1-17]

En plus de l'état de fonctionnement Bluetooth®, l'indicateur LED de la commande à distance indique le niveau de charge de celle-ci :

1 clignotement en bleu
Détection d'un actionnement de la touche de connexion **[1-16]** ou de la touche MAN **[1-18]**.

1 clignotement en magenta
La réinitialisation de la commande à distance est terminée.

Clignotement en rouge
La batterie de la commande à distance est presque vide et doit être remplacée.

12.4 Remplacement de la batterie de la commande à distance [7]

La commande à distance fonctionne avec une batterie de type CR 2032.

En cas d'ouverture du compartiment de batterie, il est recommandé de remplacer le joint (20x1,3 mm).

- ► ❶ Ouvrir la fermeture du compartiment de batterie.
- ► ❷ Remplacer la batterie.
- ► ❸ Fermer le compartiment de batterie.

12.5 Mise à jour logicielle

Pour déterminer s'il existe une mise à jour logicielle destinée à compléter les fonctionnalités de la commande à distance ou améliorer les fonctions disponibles, il est possible d'établir une connexion Bluetooth® avec l'application Festool Work.

- ► Appuyer sur la touche de connexion de la commande à distance **[1-16]** jusqu'à ce que l'indicateur LED **[1-17]** clignote en bleu.

☑ La commande à distance est prête pour la connexion pendant 60 secondes.

- ► Suivre les instructions fournies dans l'application Festool Work pour autoriser la connexion sécurisée.

13 Signaux d'avertissement

Signal d'avertissement	Présentation du signal d'avertissement		Cause	Mesure à prendre
Visuel	Témoin LED **[1-12]**	Clignote en vert	Batterie vide.	Recharger la batterie.
			Batterie incompatible.	Utiliser une batterie compatible (voir chapitre 4).
			Refroidissement excessif de la batterie.	Pour la température d'utilisation, voir la notice d'utilisation de la batterie.
		Clignote en rouge	Batterie défectueuse.	- Remplacer la batterie. - Après l'avoir laissée refroidir, vérifier avec le chargeur que la batterie fonctionne.
		S'allume en rouge	Surchauffe de l'aspirateur sans fil.	Voir chapitre 10.4.
			Surchauffe de la batterie.	Laisser refroidir la batterie pendant env. 10 minutes.
Sonore	Signal sonore	Régulier	Débit volumique inférieur à 20 m/s.	Uniquement pour la catégorie de poussières M (voir chapitre 10.3).
		Croissant, en commençant par deux signaux brefs	Recharge de la batterie nécessaire.	- Recharger la batterie. - Installer une batterie rechargée.

14 Entretien et maintenance

AVERTISSEMENT

Risques de blessures, décharge électrique

- ► Avant toutes les opérations de maintenance et d'entretien, toujours retirer la batterie de l'aspirateur sans fil.
- ► Toutes les opérations de maintenance et de réparation nécessitant l'ouverture du boîtier du moteur doivent uniquement être effectuées par un atelier de service après-vente agréé.

Service après-vente et réparation uniquement par le fabricant ou des ateliers homologués. Pour trouver l'adresse la plus proche : **www.festool.fr/services**

Utiliser uniquement des pièces détachées Festool d'origine ! Réf. sur : **www.festool.fr/services**

Respecter les consignes suivantes :

- Au moins une fois par an, contrôle du système d'aspiration des poussières (par ex. bon état du filtre, étanchéité de l'appareil et fonctionnement des dispositifs de contrôle) par le fabricant ou une personne formée.
- Tout ce qui ne peut pas être nettoyé doit être jeté. Pour cela, utiliser un sachet imperméable. Veiller à respecter les conditions d'élimination prescrites.
- Veiller à ce que les contacts de branchement sur l'aspirateur sans fil, le chargeur et la batterie restent propres.

14.1 Remplacement du sac filtre

- ► Ouvrir l'aspirateur sans fil avec le T-Loc. **Attention au risque de basculement !**
- ► Remplacement du sac filtre :
  - ▻ Sortir le sac filtre **[8]**.
  - ▻ Installer le sac filtre **[9]**.
- ► Fermer l'aspirateur sans fil avec le T-Loc.

ⓘ Il est possible de ranger un sac filtre supplémentaire sur le fond du boîtier **[10]**.

14.2 Remplacement du filtre principal [10]

AVIS

Endommagement du moteur

- ► Ne jamais aspirer sans avoir installé le filtre principal. Sinon, le moteur risque d'être endommagé.

- ► Ouvrir l'aspirateur sans fil avec le T-Loc. **Attention au risque de basculement !**
- ► Déverrouiller et rabattre le levier.
- ► Retirer la cuve par le haut.
- ► Retirer le filtre principal usagé et en installer un neuf.
- ► Éliminer le filtre principal usagé conformément aux dispositions légales.
- ► Nettoyer la cuve et les joints.
- ► Remettre la cuve en place. Rabattre le levier et le verrouiller.
- ► Fermer l'aspirateur sans fil avec le T-Loc.

Vous trouverez les références des accessoires et des outils sur **www.festool.fr**.

15 Transport

Respecter les consignes suivantes :

- Avant le transport, toujours verrouiller le T-Loc sur l'aspirateur sans fil ou fixer celui-ci à la caisse.
- Pour transporter l'aspirateur sans fil dans des véhicules, l'arrimer conformément aux directives en vigueur afin de l'empêcher de glisser et de basculer.

16 Environnement

Ne pas jeter l'appareil avec les ordures ménagères ! Veiller à un recyclage écologique des appareils, accessoires et emballages.

Respecter les règlements nationaux en vigueur.

Selon la directive européenne relative aux appareils électriques et électroniques usagés et sa transposition en droit national, les appareils électriques usagés doivent être collectés à part et recyclés de manière écologique.

Des informations relatives aux points de collecte sont disponibles sur **www.festool.fr/recycling**.

Informations relatives aux matières critiques :
www.festool.fr/reach

Nos produits et emballages se recyclent, ne les jetez pas !
Trouvez où les déposer sur le site www.quefairedemesdechets.fr

17 Remarques générales

17.1 Informations sur Bluetooth®

Dès que l'appareil est relié via Bluetooth® à Festool App et que la connexion sécurisée a été autorisée, l'appareil se connecte automatiquement à Festool App à partir de ce moment. L'appareil envoie alors régulièrement des informations d'état (ID, état de fonctionnement, etc.) via Bluetooth®.

La marque verbale Bluetooth® et les logos sont des marques déposées de Bluetooth SIG, Inc. et sont utilisés sous licence par TTS Tooltechnic Systems AG & Co. KG et donc par Festool GmbH.

17.2 Informations relatives à la protection des données

L'outil contient une puce permettant l'enregistrement automatique des données d'outil et de fonctionnement. Les données enregistrées ne contiennent aucune référence directe aux personnes.

Les données peuvent être lues sans contact à l'aide d'appareils spéciaux. Elles sont utilisées par Festool uniquement pour le diagnostic d'erreurs, la gestion des réparations et de la garantie, ainsi que pour l'amélioration de la qualité et/ou le perfectionnement de l'appareil. Toute utilisation des données dépassant ce cadre – sans l'accord exprès du client – est exclue.

Español

Índice de contenidos

1 Indicaciones de seguridad....32
2 Símbolos....34
3 Uso conforme a lo previsto....34
4 Datos técnicos....35
5 Componentes del dispositivo....35
6 Preparación....35
7 Batería....36
8 Puesta en servicio....36
9 Conexión con herramientas....36
10 Ajustes....37
11 Trabajo....38
12 Pulsador de retirada....38
13 Señales de advertencia....39
14 Mantenimiento y cuidado....39
15 Transporte....40
16 Medio ambiente....40
17 Observaciones generales....40

1 Indicaciones de seguridad

ADVERTENCIA. Lea y observe todas las indicaciones de seguridad. Si no se cumplen debidamente las indicaciones de seguridad y las instrucciones, pueden producirse descargas eléctricas, quemaduras o lesiones graves. **Guarde todas las indicaciones de seguridad e instrucciones para que sirvan de futura referencia.**

- Esta herramienta no debe ser utilizada por personas (incluidos los niños) que por razones físicas, sensoriales o psíquicas, inexperiencia o desconocimiento no estén capacitadas para su uso. Debe vigilarse a **los niños** para evitar que jueguen con la herramienta.
- Dado que no se puede descartar que esta herramienta genere una carga estática, no debe ser utilizada por personas que pudieran sufrir reacciones a descargas eléctricas (p. ej., **personas con marcapasos**).

- **Procure contar con un apoyo seguro.** Los efectos de un calambrazo momentáneo debido a, por ejemplo, una descarga antiestática, pueden provocar accidentes.
- **ADVERTENCIA** Los usuarios deben ser instruidos de forma adecuada respecto al uso de esta máquina.
- **Advertencia.** Esta herramienta solo es apropiada para el uso en seco.

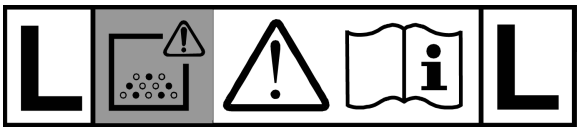

- **ADVERTENCIA**. La herramienta puede contener polvo perjudicial para la salud. El mantenimiento, vaciado y cambio de filtro debe llevarlos a cabo únicamente personal cualificado autorizado con el equipamiento de protección adecuado.
- Debe utilizarse solo con el sistema de filtrado montado.
- **ADVERTENCIA** Cuando se aspiren polvos que sobrepasen los valores de concentración máxima o un volumen considerable de polvo de madera de roble o de haya, solo se debe aspirar una única fuente de polvo (herramienta eléctrica o neumática).
- **Riesgo de explosión e incendio. No aspirar:**
  - chispas, piezas incandescentes ni polvo caliente;
  - materiales inflamables o explosivos (p. ej. magnesio, aluminio, gasolina, diluyentes);
  - líquidos agresivos (p. ej. ácidos, lejías, disolventes);
  - sustancias químicas reactivas que generen calor, ácidos/bases, gases, etc. (p. ej. materiales de 2 componentes reactivos, aluminio y agua).
- Deben respetarse las normativas de seguridad nacionales, así como las indicaciones del fabricante del material.
- Utilizar solo con el equipamiento de protección adecuado.
- Trabajar solo en un entorno seco, de acuerdo con las instrucciones y después de haber comprobado visualmente que el aparato está intacto.
- Comprobar periódicamente la interfaz de la batería y el filtro para evitar riesgos. En caso de que la interfaz de la batería presente daños, acudir exclusivamente a un taller autorizado para que la sustituya.
- No elevar ni transportar la herramienta con el gancho de una grúa o con un sistema de elevación.
- Transporte la herramienta agarrándola únicamente por la empuñadura, empuñadura frontal o correa de transporte previstas para ello.
- Peligro de vuelco, no colocar sobre superficies inclinadas.
- **ATENCIÓN**

  Esta herramienta solo es apropiada para el uso en interiores.

  Esta herramienta solo debe guardarse en interiores.
- Utilice solo el tubo flexible de aspiración original de Festool.

- **Tenga en cuenta el entorno de trabajo y preste atención a su propia seguridad y a la de terceros al transportar el dispositivo o al trabajar con él.**
  De este modo, evitará el riesgo de tropiezos, p. ej., con el tubo flexible de aspiración o la conducción de red.
- **Mantenga las láminas de embalaje fuera del alcance de los niños.**
  Existe peligro de asfixia.
- **Tenga en cuenta el manual de instrucciones del cargador y de la batería.**
- **No utilizar fuentes de alimentación o baterías de otro fabricante con esta herramienta a batería. No utilizar cargadores de otro fabricante para cargar la batería.** El uso de accesorios no previstos por el fabricante puede provocar una descarga eléctrica o accidentes graves.
- **Mantener las baterías no utilizadas lejos de objetos metálicos (p. ej., clavos, tornillos, llaves, grapas, etc.) que puedan provocar el puenteo de los contactos.** Un cortocircuito entre los contactos de la batería puede causar quemaduras o fuego.
- **Utilice la batería únicamente con su herramienta Festool.** Solo de esta manera la batería queda protegida contra sobrecargas peligrosas. El uso de otra herramienta puede provocar lesiones y riesgo de incendio.
- **No utilizar baterías dañadas o modificadas.** Las baterías dañadas o modificadas pueden provocar incendios, explosiones o lesiones.
- **Desconectar la batería de la herramienta antes de cambiar los accesorios/piezas de desgaste o guardar la herramienta.** Estas medidas de seguridad preventivas reducen el riesgo de puesta en marcha accidental de la herramienta.

2 Símbolos

Aviso de peligro general

Peligro de electrocución

Leer el manual de instrucciones y las indicaciones de seguridad.

Leer el manual de instrucciones y las indicaciones de seguridad.

Utilizar protección respiratoria.

Apto para la aspiración de polvo con un valor límite de exposición superior a 1 mg/m³

Apto para la aspiración de polvo con un valor límite de exposición superior a 0,1 mg/m³

Advertencia. La herramienta puede contener polvo perjudicial para la salud.

Prohibido subir

No aspirar agua ni líquidos

Proteger de la lluvia

Peligro de vuelco

Insertar la batería

Soltar la batería

3 Uso conforme a lo previsto

CTLC SYS I

Sistema móvil de aspiración a batería apto

- para aspirar y limpiar el polvo con valores límite de hasta 1 mg/m³ correspondiente a la clase de polvo L;

- para proporcionar un alto rendimiento en aplicaciones profesionales según IEC/EN 60335-2-69;
- para utilizar con las baterías Festool de la serie BP de la misma clase de tensión autorizadas para este sistema móvil de aspiración a batería.

CTMC SYS I

Sistema móvil de aspiración a batería apto

- para aspirar y limpiar el polvo de hasta 0,1 mg/m³ correspondiente a la clase de polvo M, que incluye también madera y polvo de origen mineral y cuarzoso;
- para proporcionar un alto rendimiento en aplicaciones profesionales según IEC/EN 60335-2-69;
- para utilizar con las baterías Festool de la serie BP de la misma clase de tensión autorizadas para este sistema móvil de aspiración a batería.

El sistema móvil de aspiración a batería **no está recomendado** para aspirar y limpiar el polvo fino de forma continua, como p. ej. polvo de cemento o emplaste.

El usuario responde de cualquier uso indebido.

4 Datos técnicos

Sistema móvil de aspiración a batería		
Tensión del motor		36 V (2 x 18 V) ⎓
Baterías compatibles [4]		BP18 Li 4,0 HPC-AS BP18 Li 4,0 HPC-ASI BP18 Li 3,1 C BP18 Li 3,1 CI
Caudal de aire (volumen) máx., aspirador/turbina		93,6 m³/h / 147 m³/h
Máx. depresión, turbina		180 hPa
Superficie del filtro		5.357 cm²
Tubo flexible de aspiración		D 27x3 m-AS-90°/CT
Nivel de intensidad sonora según la norma EN 60335-2-69/incertidumbre K		63 dB(A)/3 dB
Nivel de vibración mano-brazo según EN 60335-2-69/incertidumbre K		<2,5 m/s²/1,5 m/s²
Frecuencia (Sistema móvil de aspiración a batería/pulsador de retirada)		2.402-2.480 MHz
Potencia isotrópica radiada equivalente (PIRE) (Sistema móvil de aspiración a batería/pulsador de retirada)		<10 dBm
Capacidad del depósito		4,5 l
Dimensiones (L x An x Al)	con caja de almacenamiento	396 x 297 x 307 mm
	solo CTL/MC SYS I	396 x 297 x 187 mm
Peso	con caja de almacenamiento (sin baterías)	7,1 kg

5 Componentes del dispositivo

5.1 Sistema móvil de aspiración a batería

[1-1] Sistema móvil de aspiración a batería
[1-2] Caja de almacenamiento
[1-3] Manguito de aspiración
[1-4] Tubo flexible de aspiración
[1-5] Empuñadura
[1-6] Cierre T-Loc para Systainer
[1-7] Empuñadura frontal
[1-8] Salida de escape
[1-9] Tecla de conexión
[1-10] Indicador de conexión
[1-11] Regulación de la capacidad de aspiración
[1-12] Indicador de estado (capacidad de aspiración/ señales de advertencia)
[1-13] Tecla MAN
[1-14] Tecla de encendido/apagado
[1-15] Pulsador de retirada CT-F I *

5.2 Pulsador de retirada CT-F I

[1-16] Tecla de conexión
[1-17] Indicador LED
[1-18] Tecla MAN (conexión manual)
[1-19] Alojamiento para cintas de fijación
[1-20] Cinta de fijación

Las figuras indicadas se encuentran al principio del manual de instrucciones.

*Los accesorios representados o descritos no forman parte íntegra de la dotación de suministro.

6 Preparación

Una vez sacado del embalaje, el sistema móvil de aspiración a batería está listo para su uso.

[4] Para ver las baterías más nuevas no catalogadas, siga las instrucciones de la app de Festool o póngase en contacto con el servicio de atención al cliente de Festool.

7 Batería

Antes de colocar la batería, comprobar que la conexión de la batería esté limpia. La suciedad en la conexión de la batería puede impedir el contacto correcto y dañar los contactos.

El contacto defectuoso puede ocasionar el sobrecalentamiento y daños en la herramienta.

[2a] Extraiga la batería.

[2b]

Colocar la batería hasta que encaje.

ⓘ El sistema móvil de aspiración a batería solo puede utilizarse con 2 baterías.
Para ver las baterías compatibles, consulte el capítulo 4.

ⓘ Consulte más información sobre la batería y el cargador en el manual de instrucciones del cargador y de la batería.

8 Puesta en servicio

Modo de espera

► Pulsar la tecla de encendido/apagado **[1-14]**.

☑ Los LED verdes del indicador de estado **[1-12]** indican el modo de espera.

Si se vuelve a pulsar la tecla de encendido/apagado, se desconecta el sistema móvil de aspiración a batería.

Poner en marcha/detener el sistema móvil de aspiración a batería de forma manual

El sistema móvil de aspiración a batería está en el modo de espera.

Directamente en el sistema móvil de aspiración a batería:

► Pulsar la tecla MAN **[1-13]** para ponerlo en marcha o detenerlo.

También se puede hacer con el pulsador de retirada CT-F I conectado (véase el capítulo 9.2):

► Pulsar la tecla MAN **[1-18]** del pulsador de retirada para ponerlo en marcha o detenerlo.

Poner en marcha/detener el sistema móvil de aspiración a batería de forma automática

El sistema móvil de aspiración a batería está en el modo de espera.

► Para poner en marcha/detener automáticamente el sistema móvil de aspiración: conectar/desconectar una herramienta eléctrica a batería conectada (véase el capítulo 9.1).

9 Conexión con herramientas

ADVERTENCIA

Peligro de lesiones debido a la puesta en marcha de un sistema móvil de aspiración a batería desatendido

► Antes de operar con el sistema móvil de aspiración a batería, se debe comprobar a qué pulsador de retirada y a qué herramienta eléctrica a batería está conectado.

► Una herramienta eléctrica a batería siempre debe conectarse al sistema móvil de aspiración a batería mediante el tubo flexible de aspiración. Al terminar el trabajo, se debe desconectar del sistema móvil de aspiración a batería.

► El pulsador de retirada solo puede fijarse al tubo flexible de aspiración.

9.1 Conectar la herramienta eléctrica a batería

► Pulsar la tecla de conexión **[1-9]** en el modo de espera.

☑ El indicador de conexión **[1-10]** parpadea lentamente en azul. El sistema móvil de aspiración a batería está listo para conectarse durante 60 segundos.

► Encender la herramienta eléctrica.

☑ El sistema móvil de aspiración a batería se pone en marcha.

El sistema móvil de aspiración a batería permanece conectado hasta pulsar la tecla de encendido/apagado **[1-14]** o retirar una batería (en el sistema móvil de aspiración a batería). Después, la herramienta eléctrica se debe volver a acoplar.

ⓘ Con la conexión de una nueva herramienta eléctrica se sobrescribe la conexión actual.

ⓘ Esta función solo es posible para las herramientas eléctricas de Festool con una batería **Bluetooth®**.

9.2 Conexión del pulsador de retirada CT-F I

Para poder conectar un pulsador de retirada con un sistema móvil de aspiración a batería, debe reiniciarse el pulsador de retirada (véase Reiniciar el pulsador de retirada).

Hasta ahora, los pulsadores de retirada no conectados podían conectarse directamente.

ⓘ La conexión establecida entre los pulsadores de retirada y un sistema móvil de aspiración a batería se mantiene incluso después de pulsar la tecla de encendido/apagado o de retirar una batería (en el sistema móvil de aspiración a batería).

ⓘ El sistema móvil de aspiración a batería se puede conectar con un máximo de cinco pulsadores de retirada al mismo tiempo. El sistema móvil de aspiración a batería solo se puede conectar con una única herramienta eléctrica a batería en cada uso.

ⓘ Cuando el sistema móvil de aspiración a batería se conecta primero con la batería y luego se desconecta con el pulsador de retirada, la batería conectada pierde su conexión temporal con el sistema móvil de aspiración a batería. La batería puede volver a conectarse posteriormente.

► En el modo de espera, mantener pulsada la tecla de conexión **[1-9]** del sistema móvil de aspiración a batería durante 3 segundos.

☑ El indicador de conexión **[1-10]** parpadea rápidamente en azul. El sistema móvil de aspiración a batería está listo para conectarse durante 60 segundos.

► Pulsar la tecla MAN **[1-18]** del pulsador de retirada.

☑ El pulsador de retirada queda guardado de forma permanente en el sistema móvil de aspiración a batería.

Reiniciar el pulsador de retirada

Al reiniciarlo, se borra la conexión de un pulsador de retirada con el sistema móvil de aspiración a batería.

► Mantener pulsadas la tecla de conexión **[1-16]** y la tecla MAN **[1-18]** durante 10 segundos.

☑ El indicador LED **[1-17]** se ilumina en color magenta cuando ha concluido el reinicio.

9.3 Conectar el terminal móvil

Con la app Festool Work, conectar el sistema móvil de aspiración a batería con un terminal móvil (p. ej., para una actualización de software).

► En el modo de espera, mantener pulsada la tecla de conexión **[1-9]** del sistema móvil de aspiración a batería durante 3 segundos.

☑ El indicador de conexión **[1-10]** parpadea rápidamente en azul. El sistema móvil de aspiración a batería está listo para conectarse durante 60 segundos.

► Siga las instrucciones de la app Festool Work para autorizar la conexión segura.

10 Ajustes

10.1 Regulación de la capacidad de aspiración

► Pulsar las teclas Más o Menos de la regulación de la capacidad de aspiración **[1-11]** durante la aspiración.

☑ Los LED verdes del indicador de estado **[1-12]** muestran la categoría de potencia actual.

10.2 Manguito de aspiración

La función de bypass del manguito de aspiración **[1-3]** impide la aspiración de las lijadoras y las boquillas para suelos en superficies lisas.

Abrir

► Girar el anillo de ajuste para situarlo en la posición "OPEN".

Cerrar

► Girar el anillo de ajuste para situarlo en la posición "CLOSE".

10.3 Control del caudal de aire (solo con la clase de polvo M)

ATENCIÓN

Polvo perjudicial para la salud

Daños en las vías respiratorias

► Solo puede garantizarse el correcto funcionamiento del control del caudal de aire con el tubo flexible de aspiración **D 27x3 m-AS-90°/CT**.

Por motivos de seguridad, si la velocidad del aire en el tubo flexible de aspiración desciende por debajo de 20 m/s, suena una señal acústica de advertencia.

Posibles causas	Solución
La bolsa filtrante está llena.	Colocar una nueva bolsa filtrante (véase el capítulo 14.1).
Filtro principal sucio.	Cambiar el filtro principal (véase capítulo 14.2).
El tubo flexible de aspiración está atascado o doblado.	Eliminar obstrucciones o dobleces.
La regulación de la capacidad de aspiración **[1-11]** está ajustada a un valor demasiado bajo.	Ajuste la capacidad de aspiración a un valor superior (véase el capítulo 10.1).
Nivel de batería bajo.	- Cargar las baterías. - Colocar baterías nuevas.
El control electrónico no funciona.	Encargar la reparación a un taller de servicio de Festool.
Trabajar con lijadoras.	Activar la función de bypass (véase el capítulo 10.2).

10.4 Protector contra sobretemperatura

Para proteger el sistema móvil de aspiración a batería frente a un sobrecalentamiento, el protector contra sobretemperatura lo desconecta antes de alcanzar la temperatura crítica. El LED del indicador de estado **[1-12]** muestra una avería.

El LED se ilumina en rojo — Sobretemperatura

► Desconectar el sistema móvil de aspiración a batería y dejar que se enfríe.

► Volver a conectar el sistema móvil de aspiración a batería después de unos 10 minutos.

10.5 Conexión con T-Loc

Girando el T-Loc, el sistema móvil de aspiración a batería puede cerrarse, abrirse y conectarse:

– Cerrar el sistema móvil de aspiración a batería **[3a]**.
– Abrir el sistema móvil de aspiración a batería **[3b]**.
– Conectar el sistema móvil de aspiración a batería a la caja de almacenamiento **[3c]**.

Antes de levantar el aspirador, cerrar siempre el T-Loc del sistema móvil de aspiración a batería o conectarlo a la caja de almacenamiento y comprobar que esté bien sujeto.

Carga máx. con conexión a otros Systainer: 20 kg

10.6 Uso/ajuste de la correa de transporte [4]

Carga máx. permitida de la correa de transporte: 20 kg

La correa de transporte puede colocarse en dos posiciones distintas:

– Transporte del sistema móvil de aspiración a batería: correa de transporte en el sistema móvil de aspiración a batería **[4a]**
– Transporte de la caja de almacenamiento junto con el sistema móvil de aspiración a batería: correa de transporte en la caja de almacenamiento **[4b]**

Antes de levantar la correa de transporte, comprobar que funcione y colocar el T-Loc del sistema móvil de aspiración a batería en la posición correcta.

Adaptar a longitud de la correa de transporte con la lengüeta de regulación **[4c]**.

11 Trabajo

11.1 Aspiración de sustancias secas

ATENCIÓN

Polvo perjudicial para la salud

Daños en las vías respiratorias

- ► Utilizar siempre una bolsa filtrante.
- ► Antes de aspirar, comprobar que el filtro principal está intacto.

Cuando se aspiren polvos que sobrepasen los valores de concentración máxima, solo se debe aspirar una única fuente de polvo (herramienta eléctrica o neumática).

Al aspirar el polvo que se desprende de las herramientas eléctricas en funcionamiento **se debe**:

garantizar una ventilación suficiente respetar las disposiciones regionales.

Valores límite: Aire de salida máx. 50 % del caudal de aire fresco

Fórmula: volumen ambiental V_A x nivel de renovación del aire R_A

Tener en cuenta las siguientes advertencias:

- Mantenga despejada el área alrededor de la salida de escape **[1-8]**.
- El sistema móvil de aspiración a batería es un sistema estacionario y no debe desplazarse tirando del tubo flexible de aspiración. Usar la empuñadura **[1-5]**, la empuñadura frontal **[1-7]** o la correa de transporte **[4]**.

En el interior de la caja de almacenamiento hay incluidas 2 dos boquillas de limpieza **[5]**.

11.2 Al finalizar el trabajo

- ► Desconectar el sistema móvil de aspiración a batería.
- ► Retirar la batería.

  Atención: Mantener las baterías no utilizadas lejos de objetos metálicos (p. ej., clavos, tornillos, llaves, grapas, etc.) que puedan provocar el puenteo de los contactos.
- ► Vaciar el depósito para suciedad.
- ► Cerrar la abertura de aspiración **[6-1]** con el tapón obturador **[6-2]**.

  Al realizar una nueva puesta en servicio del sistema móvil de aspiración a batería, colocar el tapón obturador en la posición de parada.
- ► Colocar el tubo flexible de aspiración **[1-4]** en la caja de almacenamiento **[1-2]**.
- ► Limpiar el sistema móvil de aspiración a batería aspirándolo y limpiándolo a fondo por dentro y por fuera.
- ► Guardar el sistema móvil de aspiración a batería en un lugar seco y protegido contra un uso no autorizado.

12 Pulsador de retirada

12.1 Uso conforme a lo previsto del pulsador de retirada CT-F I

El pulsador de retirada puede poner en marcha/detener de forma manual un sistema móvil de aspiración a batería al que esté conectado.

El usuario responde de cualquier uso indebido.

12.2 Montaje

Colocar el pulsador de retirada **[1-15]** con la cinta de fijación correspondiente **[1-20]** en el tubo flexible de aspiración **[1-4]**.

Conectar el pulsador de retirada y el sistema móvil de aspiración a batería; véase el capítulo 9.2.

12.3 Indicador LED [1-17]

El indicador LED del pulsador de retirada indica, además de la función Bluetooth®, el estado de carga del pulsador:

1 parpadeo azul
Pulsación de la tecla de conexión **[1-16]** o de la tecla MAN **[1-18]** registrada.

1 parpadeo magenta
Se ha reiniciado correctamente el pulsador de retirada.

parpadeo rojo
La batería del pulsador de retirada está casi agotada y debe cambiarse.

12.4 Cambiar la pila del pulsador de retirada [7]

El pulsador de retirada funciona con una pila de tipo CR 2032.

Se recomienda cambiar la junta (20 x 1,3 mm) al abrir el compartimento para pilas.

- ► ❶ Abrir el cierre del compartimento para pilas.
- ► ❷ Cambiar la pila.
- ► ❸ Cerrar el compartimento para pilas.

12.5 Actualización de software

Para comprobar si existe alguna actualización de software que amplíe la funcionalidad del pulsador de retirada, o que mejore las funciones existentes, es posible conectarlo por Bluetooth® con la app Festool Work.

- ► Pulsar la tecla de conexión del pulsador de retirada **[1-16]** hasta que el indicador LED **[1-17]** parpadee en azul.

☑ El pulsador de retirada queda listo para conectarse durante 60 segundos.

- ► Siga las instrucciones de la app Festool Work para autorizar la conexión segura.

13 Señales de advertencia

Señal de advertencia	Representación de la señal de advertencia		Motivo	Medida
Óptica	El LED **[1-12]**	parpadea en verde	Batería vacía.	Cargar la batería.
			Batería incorrecta.	Utilizar la a batería correcta (véase el capítulo **4**).
			Subenfriamiento de la batería.	Para más información sobre la temperatura de servicio, véase el manual de instrucciones de la batería.
		parpadea en rojo	Batería defectuosa.	- Cambiar la batería. - Una vez enfriada, comprobar el funcionamiento de la batería con el cargador.
		se ilumina en rojo	Sobrecalentamiento del sistema móvil de aspiración a batería.	Véase el apartado **10.4**.
			Sobrecalentamiento de la batería.	Dejar enfriar la batería aprox. 10 minutos.
Acústica	Señal sonora	periódicamente	Caudal de aire inferior a 20 m/s.	Solo con la clase de polvo M (véase el capítulo **10.3**).
		en aumento, empezando por dos veces breves	Carga de la batería baja.	- Cargar la batería. - Colocar una nueva batería cargada.

14 Mantenimiento y cuidado

ADVERTENCIA

Peligro de lesiones y electrocución

- ► Antes de llevar a cabo cualquier trabajo de cuidado o mantenimiento, retirar siempre la batería del sistema móvil de aspiración a batería.
- ► Todos los trabajos de mantenimiento y reparación que exijan abrir la carcasa del motor tan solo pueden ser llevados a cabo por un taller autorizado.

El servicio de atención al cliente y de reparaciones solo está disponible a través del fabricante o de los talleres de reparación. Dirección más cercana en: **www.festool.es/servicio**

Utilice únicamente piezas de recambio Festool originales. Referencia en: **www.festool.es/servicio**

Tener en cuenta las siguientes advertencias:

- El fabricante o una persona capacitada debe realizar un control técnico del polvo al menos una vez al año (p. ej., para comprobar posibles daños del filtro, la estanqueidad de la herramienta y el correcto funcionamiento de los dispositivos de control).
- Debe eliminarse todo aquello que no se pueda limpiar. Para ello, utilizar bolsas estancas. Tener en cuenta las condiciones vigentes de eliminación de los desechos.
- Mantener siempre limpios los puntos de conexión del sistema móvil de aspiración a batería, el cargador y la batería.

14.1 Sustitución de la bolsa filtrante

- ► Abrir el sistema móvil de aspiración a batería con el T-Loc. **¡Atención! Peligro de vuelco**
- ► Sustitución de la bolsa filtrante:
  - ▻ Extraer la bolsa filtrante **[8]**.
  - ▻ Colocar la bolsa filtrante **[9]**.
- ► Cerrar el sistema móvil de aspiración a batería con el T-Loc.

ⓘ Puede guardarse una bolsa filtrante adicional en la parte inferior de la carcasa **[10]**.

14.2 Cambio del filtro principal [10]

AVISO

Daños en el motor

- ► Nunca aspire sin el filtro principal montado, ya que podría dañarse el motor.

- ► Abrir el sistema móvil de aspiración a batería con el T-Loc. **¡Atención! Peligro de vuelco**
- ► Desbloquear y accionar la palanca.
- ► Extraer el depósito hacia arriba.
- ► Extraer el filtro principal usado y reemplazarlo por uno nuevo.
- ► Desechar el filtro principal usado teniendo en cuenta las leyes aplicables.
- ► Limpiar el depósito y las juntas.
- ► Colocar el depósito. Accionar la palanca y encajarla.

► Cerrar el sistema móvil de aspiración a batería con el T-Loc.

Encontrará los números de pedido relativos a los accesorios y las herramientas en **www.festool.es**.

15 Transporte

Tener en cuenta las siguientes advertencias:

– Antes de transportar el sistema móvil de aspiración a batería, cerrar siempre el T-Loc o conectarlo a la caja de almacenamiento.
– A la hora de transportar el sistema móvil de aspiración a batería en vehículos, asegurarlo de acuerdo con la correspondiente normativa vigente para evitar que se deslice y vuelque.

16 Medio ambiente

No desechar con la basura doméstica. Reciclar las herramientas, los accesorios y los embalajes de forma respetuosa con el medio ambiente.

Respetar las disposiciones nacionales vigentes.

De acuerdo con la Directiva europea sobre residuos de aparatos eléctricos y electrónicos y su transposición a la legislación nacional, los aparatos eléctricos usados deben recogerse por separado y reciclarse de forma respetuosa con el medio ambiente.

Encontrará información sobre los centros de recogida en **www.festool.es/recycling**.

Información sobre sustancias críticas: www.festool.es/reach

17 Observaciones generales

17.1 Información mediante Bluetooth®

Una vez que la herramienta se conecta mediante Bluetooth® a la app Festool Work y la conexión segura se autoriza, a partir de ese momento la herramienta se conecta automáticamente a la app Festool Work. La herramienta envía periódicamente información sobre el estado (ID, estado de funcionamiento, etc.) mediante Bluetooth®.

La marca denominativa Bluetooth® y los logotipos son marcas registradas de Bluetooth SIG, Inc. Por lo tanto, todo uso que TTS Tooltechnic Systems AG & Co. KG y, por consiguiente, también Festool, hagan de dicha marca está sujeto a un contrato de licencia.

17.2 Información relativa a la protección de datos

La herramienta contiene un chip que almacena automáticamente los datos de servicio y de la máquina. Los datos guardados no pueden estar directamente relacionados con ninguna persona.

Los datos pueden leerse sin contacto con herramientas especiales, y Festool los utiliza exclusivamente para el diagnóstico de fallos, la gestión de las reparaciones y de la garantía, así como para la mejora de la calidad o el perfeccionamiento de la herramienta. Los datos no se utilizan para otros fines sin el consentimiento expreso del cliente.

Български

Съдържание

1 Правила за техниката на безопасност..... 40
2 Символи..... 42
3 Използване по предназначение..... 43
4 Технически данни..... 43
5 Елементи на уреда..... 43
6 Подготовка..... 44
7 Акумулаторна батерия..... 44
8 Пускане в действие..... 44
9 Свързване с уреди..... 44
10 Регулировки..... 45
11 Работа..... 46
12 Дистанционно управление..... 46
13 Предупредителни сигнали..... 47
14 Техническо обслужване и поддържане..... 47
15 Транспорт..... 48
16 Околна среда..... 48
17 Общи указания..... 48

1 Правила за техниката на безопасност

ПРЕДУПРЕЖДЕНИЕ! Прочетете всички инструкции и указания за безопасност. Пропуски при спазването на инструкциите за безопасност и указанията могат до доведат до токов удар, пожар и/или тежки наранявания.

Съхранявайте всички указания и инструкции за безопасна работа, за да може в бъдеще при нужда да се консултирате с тях.

– Този инструмент не трябва да се използва от хора (включително и деца) с намалени физически, сензорни или ментални способности или липса на опит и знания. **Децата** трябва да бъдат наблюдавани, за да бъде гарантирано, че не си играят с уреда.

- Този уред не бива да се използва от лиц, които могат да реагират чувствително към електрически удар (напр. **лица с пейсмейкъри**), тъй като не може да се изключи статичен заряд на уреда.
- **Погрижете се за сигурна позиция.** Реакциите при момента на уплах, напр. при антистатично разреждане, могат да доведат до злополуки.
- **ПРЕДУПРЕЖДЕНИЕ** Операторите трябва да бъдат подходящо инструктирани за употребата на тези машини.
- **ПРЕДУПРЕЖДЕНИЕ!** Този уред е предназначен само за сухи приложения.

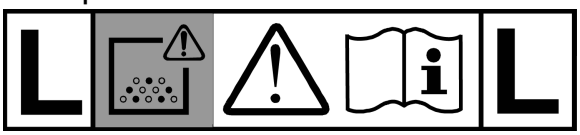

- **ПРЕДУПРЕЖДЕНИЕ** Уредът може да съдържа вреден за здравето прах. Поддръжка, изпразване и смяна на филтъра само от оторизирани специалисти с подходящо защитно оборудване.
- Използвайте само с инсталирана филтърна система.
- **ВНИМАНИЕ**: При изсмукване на прахове, които превишават граничната стойност или при значителен обхват на прахове от дъб или бук, изсмуквайте само по един източник на прах (електрически или пневматичен инструмент).
- **Опасност от експлозия и пожар! Не изсмуквайте:**
  - искри, тлеещи части или горещи прахове;
  - запалими и експлозивни материали (например магнезий, алуминий, бензин, разредители);
  - агресивни материали (например киселини, алкални основи, разтворители);
  - химично реактивни вещества, които водят до възникване на топлина, киселини/основи, газове и т.н (например реактивни 2K-материали, алуминий, вода).
- Взимайте под внимание националните разпоредби за безопасна работа, както и указанията на производителя!
- Използвайте само с подходящо защитно облекло!
- Работете само след визуална проверка, на сухо място, след получени указания!
- Редовно проверявайте акумулаторния интерфейс и филтъра, за да предотвратите излагането на опасност. При повреда осигурявайте смяна на акумулаторния интерфейс само от оторизиран клиентски сервиз.
- Да не се повдига и транспортира посредством кука на кран или подемен механизъм.
- Носете уреда само за предвидената за целта дръжка, предна дръжка или колан за носене.
- Опасност от преобръщане, не поставяйте на полегати повърхности!

- **ВНИМАНИЕ**
  Този уред е предназначен само за използване на закрито.
  Този уред може да бъде съхраняван само на закрито.
- Използвайте само оригиналния смукателен маркуч на Festool.
- **Взимайте под внимание работната околност и при транспорт или работа с уреда внимавайте за себе си и за другите.**
  Така избягвате напр. опасности от спъване в маркуча или кабела.
- **Пазете далеч от деца фолиото от опаковката.**
  Има опасност от задушаване.
- **Спазвайте инструкцията за експлоатация на зарядното устройство и на акумулаторната батерия.**
- **Не използвайте мрежови кабели или чужди акумулаторни батерии за захранване на акумулаторната машина. Не използвайте чужди зарядни устройства за зареждане на акумулаторните батерии.**
  Използването на принадлежности, които не са предвидени от производителя, може да доведе до токов удар и/или тежки злополуки.
- **Дръжте неизползваната акумулаторна батерия далеч от метални предмети (напр. пирони, винтове, ключове, кламери и др.), които могат да причинят замостяване на контактите.** Едно късо съединение може да причини изгаряния или възникване на пожар.
- **Използвайте акумулаторната батерия само заедно с Вашата електрическа машина на Festool.** Само така можете да защитите акумулаторната батерия от опасно претоварване. Използването на друга машина може да доведе до наранявания и опасност от пожар.
- **Не използвайте акумулаторни батерии, които са повредени или модифицирани.** Повредените или модифицирани акумулаторни батерии могат да доведат до огън, експлозия или наранявания.
- **Разкачете акумулаторната батерия от машината преди смяна на принадлежности / консумативи или съхраняване на машината.**
  Такива превантивни мерки за безопасност намаляват риска от неволен старт на машината.

2 Символи

Предупреждение за обща опасност

Опасност от токов удар

Прочетете инструкциите за експлоатация и указанията за безопасност.

Прочетете инструкцията за експлоатация, указанията за безопасност.

Носете дихателна защита.

Подходяща за изсмукване на прахове с гранична стойност по-голяма от 1 мг/м^3

Подходяща за изсмукване на прахове с гранична стойност по-голяма от 0,1 мг/м^3

Предупреждение! Уредът може да съдържа вреден за здравето прах!

Забранено качването

Не изсмуквайте вода и течности!

Не оставяйте на дъжда!

Опасност от катурване!

Поставяне на батерията

Разхлабване на акумулаторната батерия

3 Използване по предназначение

CTLC SYS I

Акумулаторна прахосмукачка подходяща

- за изсмукване на прахове с гранични стойности до 1 мг/м³ според прахови клас ´L´,
- за увеличено натоварване при професионална употреба съгласно IEC/EN 60335-2-69,
- за използване с акумулаторните батерии на Festool от серия BP с еднакъв клас напрежение, които са одобрени за тази акумулаторна прахосмукачка.

CTMC SYS I

Акумулаторна прахосмукачка подходяща

- за изсмукване на прахове до 0,1 мг/м³ съгласно прахови клас ´M´ в това число и дърво и минерални, съдържащи кварц прахове,
- за увеличено натоварване при професионална употреба съгласно IEC/EN 60335-2-69,
- за използване с акумулаторните батерии на Festool от серия BP с еднакъв клас напрежение, които са одобрени за тази акумулаторна прахосмукачка.

Акумулаторната прахосмукачка **не се препоръчва** за продължително изсмукване на фини прахове, като напр. циментен прах или прах от шпакловка.

При употреба не по предназначение вина носи използващия.

4 Технически данни

Акумулаторна мобилна прахосмукачка		
Напрежение на мотора		36 В (2x 18 В) ⎓
Съвместими акумулаторни батерии [5]		BP18 Li 4,0 HPC-AS BP18 Li 4,0 HPC-ASI BP18 Li 3,1 C BP18 Li 3,1 CI
Макс. въздушен поток, прахосмукачка/турбина		93,6 m³/h/147 m³/h
Подналягане макс., турбина		180 hPa
Повърхност на филтъра		5357 см²
Маркуч засмукващ		D 27x3м-AS-90°/CT
Ниво на звуков натиск съгласно EN 60335-2-69/несигурност K		63 dB(A)/3 dB
Стойност на вибрации по ръката и китката съгласно EN 60335-2-69/ несигурност K		<2,5 м/сек²/ 1,5 м/сек²
Честота (Акумулаторна прахосмукачка / дистанционно управление)		2402 Mhz – 2480 Mhz
Еквивалентна изотропно излъчена мощност (EIRP) (Акумулаторна прахосмукачка / дистанционно управление)		< 10 dBm
Обем на контейнера		4,5 л
Размери Д x Ш x В	с кутия за съхранение	396 x 297 x 307 мм
	само	396 x 297 x 187 мм
Тегло	с кутия за съхранение (без акумулаторни батерии)	7,1 кг

5 Елементи на уреда

5.1 Акумулаторна мобилна прахосмукачка

[1-1] Акумулаторна мобилна прахосмукачка
[1-2] Кутия за съхранение
[1-3] Изсмукваща муфа
[1-4] Маркуч засмукващ
[1-5] Дръжка
[1-6] T-Loc затварящ механизъм за Systainer
[1-7] Предна дръжка
[1-8] Отвор за отработен въздух
[1-9] Бутон за свързване
[1-10] Индикация за свързване
[1-11] Регулиране на силата на изсмукване
[1-12] Статусна индикация (сила на засмукване / предупредителни сигнали)
[1-13] MAN бутон
[1-14] Бутон вкл / изкл
[1-15] Дистанционно управление CT-F I *

[5] За по-нови, невключени в списъка акумулаторни батерии, следвайте указанията на приложението Festool или се свържете с клиентската служба на Festool.

5.2 Дистанционно управление CT-F I

[1-16] Бутон за свързване
[1-17] Светодиодна индикация
[1-18] MAN бутон (ръчно включване)
[1-19] Поставка за закрепващи ленти
[1-20] Закрепваща лента

Позованите изображения се намират в началото на указанието за употреба.

* Показаните или описани принадлежности отчасти не спадат към обема на доставката.

6 Подготовка

След изваждане от опаковката акумулаторната прахосмукачка е готова за работа.

7 Акумулаторна батерия

Преди поставяне на акумулаторната батерия проверете чистотата на интерфейса на батерията. Замърсяването на интерфейса на батерията може да попречи на правилния контакт и да доведе до повреда на контактите.

Нарушен контакт може да доведе до прегряване и повреда на уреда.

[2a] Извадете акумулаторната батерия.

[2b] click Поставете акумулаторната батерия до щракване.

ⓘ Акумулаторната прахосмукачка може да се използва само с 2 акумулаторни батерии.
За съвместими акумулаторни батерии вж. глава 4.

ⓘ Допълнителна информация за зарядното устройство и акумулаторната батерия ще откриете в инструкциите за експлоатация на зарядното устройство и акумулаторната батерия.

8 Пускане в действие

Стендбай режим

► Натиснете бутон вкл / изкл **[1-14]**.

☑ Зелените светодиоди на статусния индикатор **[1-12]** указват стендбай режима.

Повторното натискане на бутона вкл / изкл изключва акумулаторната прахосмукачка.

Ръчно стартиране / спиране на акумулаторната прахосмукачка

Акумулаторната прахосмукачка е в стендбай режим.

Директно върху акумулаторната прахосмукачка:

► Натиснете бутона MAN **[1-13]** за стартиране / спиране.

Алтернативно през свързано дистанционно управление CT-F I (вж. глава 9.2):

► Натиснете бутона MAN **[1-18]** на дистанционното управление за стартиране / спиране.

Автоматично стартиране / спиране на акумулаторната прахосмукачка

Акумулаторната прахосмукачка е в стендбай режим.

► За да стартирате / спрете акумулаторната прахосмукачка: Включете / изключете свързаната акумулаторна електрическа машина (вж. глава 9.1).

9 Свързване с уреди

ПРЕДУПРЕЖДЕНИЕ

Опасност от нараняване поради неволно стартирана акумулаторна прахосмукачка

► Преди всякакви дейности с акумулаторната прахосмукачка проверявайте какво дистанционно управление и каква акумулаторна електрическа машина са свързани с акумулаторната прахосмукачка.
► Акумулаторната електрическа машина трябва винаги да е свързана чрез засмукващ маркуч с акумулаторната прахосмукачка. След работа свързването с акумулаторната прахосмукачка трябва да се разкачи.
► Дистанционното управление може да се закрепва само към засмукващия маркуч.

9.1 Свързване на акумулаторна електрическа машина

► В стендбай режим натиснете бутона за свързване **[1-9]**.

☑ Индикацията за свързване **[1-10]** мига бавно в синьо. Акумулаторната прахосмукачка е готова за връзка за 60 секунди.

► Включете електрическата машина.

☑ Акумулаторната прахосмукачка стартира.

Акумулаторната прахосмукачка е свързана до натискане на бутона вкл / изкл **[1-14]** или до отстраняване на акумулаторна батерия (върху акумулаторната прахосмукачка). Електрическата машина след това трябва да се сдвои наново.

ⓘ Със свързването на нова електрическа машина досегашното свързване се презаписва.

ⓘ Тази функция е възможна само при електрически машини на Festool с **Bluetooth®** акумулаторна батерия.

9.2 Свързване на дистанционно управление CT-F I

За да може да се свърже дистанционно управление с мобилна прахосмукачка, трябва да се извърши нулиране на дистанционното управление (вж. глава "Нулиране на дистанционно управление").

Несвързваните досега дистанционни управления могат да се свързват директно.

ⓘ Изградената връзка между дистанционните управления и акумулаторната прахосмукачка остава и след натискане на бутона за вкл / изкл или отстраняване на акумулаторната батерия (от акумулаторната прахосмукачка).

ⓘ Акумулаторната прахосмукачка може едновременно да се свърже с до пет дистанционни управления. Акумулаторната прахосмукачка може едновременно да се свърже с една акумулаторна електрическа машина.

ⓘ Ако акумулаторната прахосмукачка първоначално е била включена с акумулаторна батерия и е изключена с дистанционното управление, свързаната акумулаторна батерия губи своето временно свръзване с акумулаторната прахосмукачка. След това акумулаторната батерия може да се свърже наново.

► В стендбай режим бутонът за свързване **[1-9]** върху мобилната прахосмукачка трябва да се задържи натиснат за 3 секунди.

☑ Индикацията за свързване **[1-10]** мига бързо в синьо. Акумулаторната прахосмукачка е готова за връзка за 60 секунди.

► Натиснете бутона MAN **[1-18]** върху дистанционното управление.

☑ Дистанционното управление е трайно съхранено в акумулаторната прахосмукачка.

Нулиране на дистанционното управление

С нулирането свързването от дистанционно управление към акумулаторната прахосмукачка се изтрива.

► Задръжте бутона за свързване **[1-16]** и MAN бутона **[1-18]** натиснати за 10 секунди.

☑ Светодиодната индикация **[1-17]** свети в магента след извършване на нулиране.

9.3 Свързване на мобилно крайно устройство

Свържете акумулаторната прахосмукачка през Festool App с мобилно крайно устройство (напр. за софтуерна актуализация).

► В стендбай режим бутонът за свързване **[1-9]** върху мобилната прахосмукачка трябва да се задържи натиснат за 3 секунди.

☑ Индикацията за свързване **[1-10]** мига бързо в синьо. Акумулаторната прахосмукачка е готова за връзка за 60 секунди.

► Спазвайте указанията във Festool Work-App, за да разрешите защитената връзка.

10 Регулировки

10.1 Регулиране на смукателната сила

► Натиснете бутоните плюс, респ. минус на регулирането на смукателната сила **[1-11]** в режим на смучене.

☑ Зелените светодиоди на статусния индикатор **[1-12]** указват актуалната степен на мощност.

10.2 Изсмукваща муфа

Байпасната функция на изсмукващата муфа **[1-3]** предотвратява засмукване на шлайф машините и дюзите за под върху гладки повърхности.

Отваряне

► Завъртете пръстена за настройване на позиция "OPEN".

Затваряне

► Завъртете пръстена за настройване на позиция "CLOSE".

10.3 Следене на обемния поток (само при клас прахове M)

ВНИМАНИЕ

Опасни за здравето прахове

Нараняване на дихателните пътища

► Правилната функция на следенето на обемния поток се гарантира само със засмукващ маркуч **D 27x3м-AS-90°/CT**.

Ако скоростта на въздуха в смукателния маркуч падне под 20 м/с, от съображения за сигурност ще се чуе акустичен предупредителен сигнал.

Възможни причини	Отстраняване
Филтърната торба е пълна.	Поставете нова филтърна торба (вж. глава 14.1).
Основният филтър е замърсен.	Сменете основния филтър (виж раздел 14.2).
Смукателният маркуч е запушен или извит.	Отстранете запушването или извиването.
Регулирането на силата на изсмукване **[1-11]** е настроено на твърде ниска стойност.	Настройте силата на изсмукване на по-висока стойност (вж. глава 10.1).
Ниско ниво на акумулаторен заряд.	- Заредете акумулаторните батерии. - Поставете нови акумулаторни батерии.
Грешна функция на електрониката за следене.	Осигурете отстраняване от клиентски сервиз на Festool.
Работа с шлайфмашини.	Активирайте байпасната функция (вж. глава 10.2).

10.4 Температурен предпазител

За защита от прегряване температурният предпазител изключва акумулаторната прахосмукачка преди достигане на критичната температура. Светодиод на статусната индикация **[1-12]** указва повреда.

Светодиодът свети в червено Превишена температура

► Изключете акумулаторната прахосмукачка, оставете да се охлади.

► Отново включете акумулаторната прахосмукачка след ок. 10 минути.

10.5 Свързване с T-Loc

Чрез завъртане на T-Loc акумулаторната прахосмукачка може да се затваря, отваря и свързва:

– Затваряне на акумулаторната прахосмукачка **[3a]**.
– Отваряне на акумулаторната прахосмукачка **[3b]**.
– Свързване на акумулаторната прахосмукачка с кутия за съхранение **[3c]**.

Преди вдигане винаги затваряйте T-Loc върху акумулаторната прахосмукачка или свързвайте с кутията за съхранение и проверявайте за сигурно закрепване.

Макс. товароподемност при свързване с други систейнери: 20 кг

10.6 Използване/регулиране на колан за носене [4]

Макс. допустима товароподемоност на колана за носене: 20 кг

Коланът за носене може да бъде поставен на две различни позиции:

- Носене на акумулаторната прахосмукачка: колан за носене върху акумулаторната прахосмукачка **[4a]**
- Носене на кутията за съхранение с акумулаторната прахосмукачка: колан за носене върху кутията за съхранение **[4b]**

Преди да вдигнете, проверете функционалността на колана за носене и поставете T-Loc ключалката върху акумулаторната прахосмукачка в съответната позиция.

Регулирайте дължината на колана за носене чрез пластината за регулация **[4c]**.

11 Работа

11.1 Прахоизсмукване на сухи материали

ВНИМАНИЕ

Опасни за здравето прахове

Нараняване на дихателните пътища

- ► Винаги използвайте филтърна торба!
- ► Преди смучене проверете дали основният филтър е наред.

При изсмукване на прахове, които превишават граничната стойност, изсмуквайте само един източник на прах (електрически или пневматичен инструмент).

При прахоизсмукване на паднали от работещ електрически инструмент прахове **взимайте предвид:** :

Погрижете се за достатъчно проветряване! Вземете под внимание регионалните разпоредби!

Гранични стойности: Отведеният въздух макс. 50% от обема на свежия въздух

Формула: Обем на помещението V_R x честота на смяна на въздуха L_W

Спазвайте следните указания:

- Пазете свободна зоната около отвора за отработен въздух **[1-8]**.
- Акумулаторната прахосмукачка е стационарна система и не е предвидена да бъде местена с дърпане за засмукващия маркуч. Използвайте дръжка **[1-5]**, предна дръжка **[1-7]** или колан за носене **[4]**.

Във вътрешността на кутията за съхранение са поставени 2 почистващи дюзи **[5]**.

11.2 След работата

- ► Изключете акумулаторната прахосмукачка.
- ► Свалете акумулаторната батерия.

  Внимание: Дръжте неизползваната акумулаторна батерия далеч от метални предмети (напр. пирони, винтове, ключове, кламери и др.), които могат да причинят замостяване на контактите.
- ► Изпразнете казана на прахосмукачката.
- ► Затворете засмукващия отвор **[6-1]** със затварящата пробка **[6-2]**.

  При подновено въвеждане в експлоатация на акумулаторната мобилна прахосмукачка поставете затварящата пробка обратно в паркинг позиция.
- ► Поставете засмукващия маркуч **[1-4]** в кутията за съхранение **[1-2]**.
- ► Почистете акумулаторната прахосмукачка отвътре и отвън чрез изсмукване и избърсване.
- ► Поставете акумулаторната прахосмукачка в сухо помещение, защитен от неправомерно използване.

12 Дистанционно управление

12.1 Употреба според предназначение дистанционно управление CT-F I

Дистанционното управление може да стартира / спира ръчно свързаната акумулаторна прахосмукачка.

При употреба не по предназначение вина носи използващия.

12.2 Монтаж

Поставете дистанционното управление **[1-15]** със съответната лента за закрепване **[1-20]** върху смукателния маркуч **[1-4]**.

Свържете дистанционното управление и акумулаторната прахосмукачка, вж. глава 9.2.

12.3 Светодиодна индикация [1-17]

Светодиодната индикация на дистанционното управление показва в допълнение към Bluetooth® функционалността състоянието на зареждане на дистанционното управление:

1x синьо мигане

Натискане на бутона за свързване **[1-16]** или на MAN бутона **[1-18]** е регистрирано.

1x магента мигане

Извършено е нулиране на дистанционното управление.

червено мигане

Батерията на дистанционното управление е почти изтощена и трябва да се смени.

12.4 Смяна на батерията на дистанционното управление [7]

Дистанционното управление работи с батерия от тип CR 2032.

Ако отделението за батерия е отворено, препоръчително е да смените уплътнението (20x1,3 мм).

- ► ❶ Отворете отделението за батерия.
- ► ❷ Сменете батерията.
- ► ❸ Затворете отделението за батерия.

12.5 Софтуерна актуализация

За да проверите дали има софтуерна актуализация, която да разширява функционалността на дистанционното управление или да подобрява

наличните функции, може да се изгради Bluetooth® връзка с Festool App.

► Натиснете бутона за свързване върху дистанционното управление **[1-16]** докато светодиодната индикация **[1-17]** не започне да мига в синьо.

☑ Дистанционното управление е готово за връзка за 60 секунди.

► Спазвайте указанията във Festool Work-App, за да разрешите защитената връзка.

13 Предупредителни сигнали

Предупредителен сигнал	Изобразяване на предупредителния сигнал		Причина	Мярка
Оптично	LED **[1-12]**	мига в зелено	Акумулаторната батерия е празна.	Заредете акумулаторната батерия.
			Грешна акумулаторна батерия.	Използвайте правилна акумулаторна батерия (вж. глава 4).
			Свръхохлаждане на акумулаторната батерия.	Относно работната температура вижте ръководството за експлоатация на акумулаторната батерия.
		мига в червено	Дефектна акумулаторна батерия.	- Сменете акумулаторната батерия. - Проверявайте функционалността при охладена акумулаторна батерия със зарядно устройство.
		свети в червено	Прегряване акумулаторна прахосмукачка.	вж. глава 10.4.
			Прегряване акумулаторна батерия.	Оставете акумулаторната батерия да се охлади за ок. 10 минути.
Акустично	Тон на сигнал	редовно	Обемен поток под 20 м/сек.	Само при клас прах M (вж. глава 10.3).
		нарастващо, започващо с два пъти кратко	Заряд на акумулаторната батерия нисък.	- Заредете акумулаторната батерия. - Поставете нова заредена акумулаторна батерия.

14 Техническо обслужване и поддържане

ПРЕДУПРЕЖДЕНИЕ

Опасност от нараняване, токов удар

► Преди всички работи по поддръжка и грижа винаги сваляйте акумулаторната батерия от акумулаторната прахосмукачка.

► Всички работи по техническото обслужване и ремонта, които изискват отваряне на корпуса на двигателя, трябва да бъдат извършвани само от оторизиран сервиз за обслужване на клиенти.

Клиентска служба и ремонт само от производителя или от сервизни работилници. Най-близкия адрес можете да откриете на: **www.festool.bg/сервиз**

Използвайте само оригинални резервни части от Festool! Каталожни номера на: **www.festool.bg/сервиз**

Спазвайте следните указания:

– Минимум веднъж годишно извършвайте прахово-техническа проверка (напр. за повреда на филтъра, уплътненост на уреда и функция на контролните съоръжения) от производителя или от обучено лице.

– Това, което не може да се почисти, трябва да се изхвърли. За целта използвайте непропусклива торба. Спазвайте валидните условия за изхвърляне!

– Поддържайте чисти контактните места на акумулаторната прахосмукачка, зарядното устройство и акумулаторната батерия.

14.1 Сменете филтърната торба

► Отворете акумулаторната прахосмукачка с T-Loc. **Внимание опасност от преобръщане!**

► Смяна на филтърната торба:
  ▻ Извадете филтърната торба **[8]**.
  ▻ Поставете филтърната торба **[9]**.
► Затворете акумулаторната прахосмукачка с T-Loc.

ⓘ На дъното на корпуса може да се съхранява допълнителна филтърна торба **[10]**.

14.2 Сменете основния филтър [10]

УКАЗАНИЕ

Повреждане на мотора

► Никога не смучете без вграден главен филтър, тъй като това може да повреди мотора.

► Отворете акумулаторната прахосмукачка с T-Loc.
Внимание опасност от преобръщане!
► Освободете лостчето и го преместете.
► Извадете контейнера нагоре.
► Извадете използвания основен филтър и го сменете с нов.
► Изхвърляйте употребените главни филтри спрямо законовите разпоредби.
► Почистете контейнера и уплътненията.
► Поставете контейнера. Преместете лостчето и го застопорете.
► Затворете акумулаторната прахосмукачка с T-Loc.

Каталожните номера на принадлежностите и инструментите ще намерите на **www.festool.bg**.

15 Транспорт

Спазвайте следните указания:

– Преди транспортиране винаги затваряйте T-Loc ключалката на акумулаторната прахосмукачка или свързвайте към кутия за съхранение.
– При транспортиране в превозни средства осигурете акумулаторната прахосмукачка против обръщане и хлъзгане според съответните валидни разпоредби.

16 Околна среда

Не изхвърляйте уреда в домакинския боклук!
Инструменти, принадлежности и консумативи трябва да бъдат разделно изхвърляни с мисъл за околната среда. Спазвайте валидните национални разпоредби.

Според европейската наредба използваните електроуреди трябва да се събират разделно и да бъдат предавани за рециклиране с мисъл за околната среда.

Информация за пунктовете за събиране можете да намерите на адрес **www.festool.bg/recycling**.

Информация за критични материали: www.festool.bg/reach

17 Общи указания

17.1 Информация за Bluetooth®

Когато уредът е свързан чрез Bluetooth® с Festool App и защитената връзка е разрешена, от този момент нататък уредът се свързва автоматично с Festool App. Уредът след това редовно ще изпраща статусна информация (ИД, работно състояние и др.) през Bluetooth®.

Словесната марка Bluetooth® и логата са регистрирани марки на Bluetooth SIG, Inc. и се използват от TTS Tooltechnic Systems AG & Co. KG и съответно от Festool по лиценз.

17.2 Информация за защита на данните

Машината съдържа чип за автоматично запаметяване на машинни и работни данни. Запаметените данни не съдържат директни препратки към конкретни лица.

Данните могат да се прочитат със специални уреди безконтактно и се използват от Festool изключително и само за диагностика на грешки, ремонтни дейности и уреждане на гаранционни искове, както и за подобряване на качеството, респ. доусъвършенстване на машината. Излизаща извън тези рамки употреба на данните не се извършва, освен ако няма изрично разрешение от клиента.

Český

Obsah

1 Bezpečnostní pokyny....49
2 Symboly....50
3 Použití v souladu s daným účelem....51
4 Technické údaje....51
5 Jednotlivé součásti....51
6 Příprava....52
7 Akumulátor....52
8 Uvedení do provozu....52
9 Spojení se zařízeními....52
10 Nastavení....53
11 Práce....54
12 Dálkové ovládání....54
13 Výstražné signály....55
14 Údržba a ošetřování....55
15 Transport....55
16 Životní prostředí....56
17 Všeobecné pokyny....56

1 Bezpečnostní pokyny

VAROVÁNÍ! Přečtěte si všechny bezpečnostní pokyny a instrukce.
Nedodržování bezpečnostních pokynů a instrukcí může způsobit úraz elektrickým proudem, požár a/nebo těžká poranění.
Všechny bezpečnostní pokyny a instrukce uschovejte, abyste je mohli použít i v budoucnosti.

- Toto zařízení nesmí používat osoby (včetně dětí) s omezenými fyzickými, smyslovými či duševními schopnostmi nebo nedostatečnými zkušenostmi a vědomostmi. Na **děti** je nutné dohlížet, aby bylo zajištěno, že si nebudou se zařízením hrát.
- Toto zařízení nesmí používat osoby, které mohou citlivě reagovat na úraz elektrickým proudem (např. **lidé s kardiostimulátorem**), protože nelze vyloučit vznik statického náboje. Aktivujte funkci bypass na speciální sací objímce
- **Zajistěte si stabilní postoj.** Vlivem leknutí, např. kvůli antistatickému výboji, může dojít k úrazům.
- **VAROVÁNÍ** Obsluha musí být přiměřeným způsobem instruovaná ohledně používání těchto nářadí.
- **VAROVÁNÍ!** Toto nářadí je určeno pouze k suchému použití.

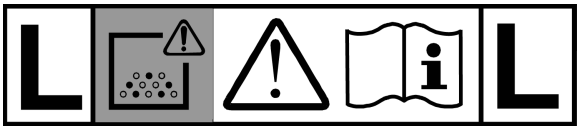

- **VAROVÁNÍ** Zařízení může obsahovat zdraví škodlivý prach. Údržbu, vyprazdňování a výměnu filtru smí provádět pouze autorizovaný odborník s vhodným ochranným vybavením.
- Používejte jen s nainstalovaným filtračním systémem.
- **VAROVÁNÍ** Při odsávání prachu, který překračuje mezní hodnotu, nebo u velkého objemu dubového či bukového prachu odsávejte pouze u jednoho zdroje prachu (elektrického, nebo pneumatického nářadí).
- **Nebezpečí výbuchu a požáru! Nevysávejte:**
  - jiskry, žhavé části nebo horký prach;
  - hořlavé nebo výbušné látky (např. hořčík, hliník, benzín, ředidla);
  - agresivní látky (např. kyseliny, louhy, rozpouštědla);
  - chemicky reaktivní látky, které vedou k vzniku tepla, kyselin/zásad, plynů atd. (např. reaktivní dvousložkové materiály, hliník a voda).
- Dodržujte národní bezpečnostní předpisy a řiďte se údaji výrobce materiálu!
- Používejte pouze s vhodnými ochrannými pomůckami!
- Používejte, pouze pokud jste při vizuální kontrole nezjistili žádné poškození, v suchém prostředí a podle návodu!

- Pravidelně kontrolujte rozhraní akumulátoru a filtr, abyste zabránili ohrožení. V případě poškození nechte akumulátorové rozhraní vyměnit výhradně v autorizovaném zákaznickém servisu.
- Nezvedejte a nepřemisťujte pomocí háku jeřábu nebo zvedacího zařízení.
- Zařízení přenášejte jen za určené držadlo, přední držadlo nebo nosný popruh.
- Nebezpečí převržení, nestavte na šikmé plochy!
- **POZOR**

  Toto zařízení je určeno pouze k použití ve vnitřních prostorech.

  Toto zařízení smí být uložené pouze ve vnitřních prostorech.
- Používejte pouze originální sací hadici Festool.
- **Zohledněte příslušné pracoviště a při přepravě nebo práci se zařízením dávejte pozor na sebe a na ostatní.**

  Zabráníte tak např. zakopnutí o sací hadici nebo síťový kabel.
- **Balicí fólie nepatří do rukou dětem.**

  Hrozí nebezpečí udušení.
- **Dodržujte návod k obsluze nabíječky a akumulátoru.**
- **K provozu akumulátorového zařízení nepoužívejte síťové zdroje nebo cizí akumulátory. K nabíjení akumulátoru nepoužívejte cizí nabíječky.** Používání příslušenství neschváleného výrobcem může vést k elektrickému úrazu a/nebo těžkému poranění.
- **Nepoužívaný akumulátor udržujte v dostatečné vzdálenosti od kovových předmětů (např. hřebíků, šroubů, klíčů, kancelářských svorek), které by mohly způsobit přemostění kontaktů.** Zkrat mezi kontakty akumulátoru může způsobit popáleniny nebo požár.
- **Akumulátor používejte jen ve spojení s vaším zařízením Festool.** Jen tak bude akumulátor chráněný před nebezpečným přetížením. Používání jiného zařízení může způsobit poranění a nebezpečí požáru.
- **Nepoužívejte poškozené nebo upravené akumulátory.** Poškozené nebo upravené akumulátory mohou způsobit požár, výbuch nebo poranění.
- **Před výměnou příslušenství a spotřebních dílů nebo uložením zařízením odpojte od zařízení akumulátor.** Tato preventivní bezpečnostní opatření snižují riziko neúmyslného spuštění zařízení.

2 Symboly

Varování před všeobecným nebezpečím

Varování před úrazem elektrickým proudem

Přečtěte si návod k obsluze, bezpečnostní pokyny.

Přečtěte si návod k obsluze, bezpečnostní pokyny.

Používejte respirátor.

Hodí se pro zachycení prachu s mezními hodnotami expozice více než 1 mg/m^3

Hodí se pro zachycení prachu s mezními hodnotami expozice více než 0,1 mg/m^3

Varování! Zařízení může obsahovat zdraví škodlivý prach!

Stoupání zakázáno

Nenasávejte vodu, kapaliny!

Nestavte na déšť!

Nebezpečí převržení!

Nasazení akumulátoru

Vyjmutí akumulátoru

3 Použití v souladu s daným účelem

CTLC SYS I

Akumulátorový mobilní vysavač vhodný

- k vysávání a odsávání prachu s mezními hodnotami do 1 mg/m³ podle třídy prachu „L“,
- pro zvýšené namáhání při profesionálním použití, podle IEC/EN 60335-2-69,
- pro použití s akumulátory Festool konstrukční řady BP stejné napěťové třídy, které byly schváleny pro tento akumulátorový mobilní vysavač.

CTMC SYS I

Akumulátorový mobilní vysavač vhodný

- k vysávání a odsávání prachu do 0,1 mg/m³ podle třídy prachu „M“, mimo jiné dřeva a minerálního, křemičitého prachu,
- pro zvýšené namáhání při profesionálním použití, podle IEC/EN 60335-2-69,
- pro použití s akumulátory Festool konstrukční řady BP stejné napěťové třídy, které byly schváleny pro tento akumulátorový mobilní vysavač.

Akumulátorový mobilní vysavač **není doporučený** k trvalému vysávání a odsávání jemného prachu, např. cementového prachu nebo nátěrového tmelu.

Při použití v rozporu s určeným účelem přebírá odpovědnost uživatel.

4 Technické údaje

Akumulátorový mobilní vysavač		
Napětí motoru		36 V (2× 18 V) ⎓
Kompatibilní akumulátory [6]		BP18 Li 4,0 HPC-AS BP18 Li 4,0 HPC-ASI BP18 Li 3,1 C BP18 Li 3,1 CI
Max. objem proudění (vzduchu) vysavač / turbína		93,6 m³/h / 147 m³/h
Max. podtlak, turbína		180 hPa
Plocha filtrační patrony		5 357 cm²
Sací hadice		D 27x3m-AS-90°/CT
Hladina akustického tlaku podle EN 60335-2-69 / nejistota K		63 dB(A) / 3 dB
Hodnota vibrací působících na ruku/paži podle EN 60335-2-69 / nejistota K		< 2,5 m/s² / 1,5 m/s²
Frekvence (akumulátorový mobilní vysavač / dálkové ovládání)		2 402 MHz – 2 480 MHz
Ekvivalentní izotropicky vyzářený výkon (EIRP) (akumulátorový mobilní vysavač / dálkové ovládání)		< 10 dBm
Objem nádoby		4,5 l
Rozměry D × Š × V	s úložným boxem	396 × 297 × 307 mm
	pouze CTL/MC SYS I	396 × 297 × 187 mm
Hmotnost	s úložným boxem (bez akumulátorů)	7,1 kg

5 Jednotlivé součásti

5.1 Akumulátorový mobilní vysavač

[1-1] Akumulátorový mobilní vysavač
[1-2] Úložný box
[1-3] Odsávací objímka
[1-4] Sací hadice
[1-5] Držadlo
[1-6] Zámek T-Loc pro Systainer
[1-7] Přední držadlo
[1-8] Odvětrávací otvor
[1-9] Tlačítko pro spojení
[1-10] Ukazatel spojení
[1-11] Regulace síly sání
[1-12] Ukazatel stavu (síla sání / výstražné signály)
[1-13] Tlačítko MAN

[6] U novějších akumulátorů, které nejsou uvedené v seznamu, se řiďte pokyny v aplikaci Festool nebo kontaktujte zákaznický servis Festool.

[1-14] Tlačítko zapnutí/vypnutí

[1-15] Dálkové ovládání CT-F I *

5.2 Dálkové ovládání CT-F I

[1-16] Tlačítko pro spojení

[1-17] LED ukazatel

[1-18] Tlačítko MAN (manuální zapnutí)

[1-19] Uchycení pro upevňovací pásky

[1-20] Upevňovací pásek

Uvedené obrázky se nacházejí na začátku návodu k použití.

* Vyobrazené nebo popsané příslušenství zčásti není součástí dodávky.

6 Příprava

Po vyjmutí z obalu je akumulátorový mobilní vysavač připravený k použití.

7 Akumulátor

Před nasazením akumulátoru zkontrolujte, zda je rozhraní akumulátoru čisté. Znečištěné rozhraní akumulátoru může zabránit správnému kontaktu a způsobit poškození kontaktů.

Nesprávný kontakt může způsobit přehřátí a poškození nářadí.

[2a] Vyjměte akumulátor.

[2b]

Nasaďte akumulátor tak, aby zaskočil.

ⓘ Akumulátorový mobilní vysavač lze používat pouze se 2 akumulátory.
Kompatibilní akumulátory viz kapitolu 4.

ⓘ Další informace k nabíječce a akumulátoru najdete v návodech k obsluze nabíječky a akumulátoru.

8 Uvedení do provozu

Pohotovostní režim

► Stiskněte tlačítko zapnutí/vypnutí **[1-14]**.

☑ Zelené LED ukazatele stavu **[1-12]** signalizují pohotovostní režim.

Opětovným stisknutím tlačítka zapnutí/vypnutí se akumulátorový mobilní vysavač vypne.

Manuální spuštění/vypnutí akumulátorového mobilního vysavače

Akumulátorový mobilní vysavač je v pohotovostním režimu.

Přímo na akumulátorovém mobilním vysavači:

► Pro spuštění/vypnutí stiskněte tlačítko MAN **[1-13]**.

Alternativně pomocí spojeného dálkového ovládání CT-F I (viz kapitolu 9.2):

► Pro spuštění/vypnutí stiskněte tlačítko MAN **[1-18]** na dálkovém ovládání.

Automatické spuštění/vypnutí akumulátorového mobilního vysavače

Akumulátorový mobilní vysavač je v pohotovostním režimu.

► Pro automatické spuštění/vypnutí akumulátorového mobilního vysavače: Zapněte/vypněte spojené akumulátorové elektrické nářadí (viz kapitolu 9.1).

9 Spojení se zařízeními

⚠ VAROVÁNÍ

Nebezpečí poranění při neúmyslném spuštění akumulátorového mobilního vysavače

► Před veškerými pracemi s akumulátorovým mobilním vysavačem zkontrolujte, které dálkové ovládání a které akumulátorové elektrické nářadí je spojené s akumulátorovým mobilním vysavačem.

► Akumulátorové elektrické nářadí musí být vždy sací hadicí spojené s akumulátorovým mobilním vysavačem. Po práci se musí od akumulátorového mobilního vysavače odpojit.

► Dálkové ovládání se smí upevňovat pouze na sací hadici.

9.1 Spojení elektrického nářadí

► V pohotovostním režimu stiskněte tlačítko pro spojení **[1-9]**.

☑ Ukazatel spojení **[1-10]** bliká pomalu modře. Akumulátorový mobilní vysavač je po dobu 60 sekund připravený ke spojení.

► Zapněte elektrické nářadí.

☑ Akumulátorový mobilní vysavač se spustí.

Akumulátorový mobilní vysavač je spojený až do stisknutí tlačítka zapnutí/vypnutí **[1-14]** nebo vyjmutí akumulátoru (u akumulátorového mobilního vysavače). Poté se elektrické nářadí musí spárovat znovu.

ⓘ Při spojení nového elektrického nářadí se přepíše dosavadní spojení.

ⓘ Tato funkce je možná jen u elektrického nářadí Festool s akumulátorem s **Bluetooth®**.

9.2 Spojení s dálkovým ovládáním CT-F I

Abyste mohli dálkové ovládání spojit s akumulátorovým mobilním vysavačem, musí se provést resetování dálkového ovládání (viz Resetování dálkového ovládání).

Doposud nespojená dálková ovládání lze spojit přímo.

ⓘ Vytvoření spojení mezi dálkovými ovládáními a akumulátorovým mobilním vysavačem zůstane zachované i po stisknutí tlačítka zapnutí/vypnutí nebo odstranění akumulátoru (u akumulátorového mobilního vysavače).

ⓘ Akumulátorový mobilní vysavač může být současně spojený až s pěti dálkovými ovládáními. Akumulátorový mobilní vysavač lze současně používat s jedním akumulátorovým elektrickým nářadím.

ⓘ Pokud jste akumulátorový mobilní vysavač na začátku zapnuli pomocí akumulátoru a vypnuli dálkovým ovládáním, zruší se u spojeného akumulátoru dočasné spojení s akumulátorovým mobilním vysavačem. Poté lze akumulátor opět spojit.

- ► V pohotovostním režimu podržte 3 sekundy stisknuté tlačítko pro spojení **[1-9]** na akumulátorovém mobilním vysavači.
- ☑ Ukazatel spojení **[1-10]** bliká rychle modře. Akumulátorový mobilní vysavač je po dobu 60 sekund připravený ke spojení.
- ► Stiskněte tlačítko MAN **[1-18]** na dálkovém ovládání.
- ☑ Dálkové ovládání je trvale uložené v akumulátorovém mobilním vysavači.

Resetování dálkového ovládání

Resetováním se zruší spojení dálkového ovládání s akumulátorovým mobilním vysavačem.

- ► Stiskněte tlačítko pro spojení **[1-16]** a tlačítko MAN **[1-18]** a držte je stisknuté po dobu 10 sekund.
- ☑ Po provedení resetování svítí LED ukazatel **[1-17]** purpurově.

9.3 Spojení s mobilním koncovým zařízením

Spojte akumulátorový mobilní vysavač prostřednictvím Festool App s mobilním koncovým zařízením (např. kvůli aktualizaci softwaru).

- ► V pohotovostním režimu podržte 3 sekundy stisknuté tlačítko pro spojení **[1-9]** na akumulátorovém mobilním vysavači.
- ☑ Ukazatel spojení **[1-10]** bliká rychle modře. Akumulátorový mobilní vysavač je po dobu 60 sekund připravený ke spojení.
- ► Postupujte podle pokynů v Festool App pro autorizování zabezpečeného připojení.

10 Nastavení

10.1 Regulace síly sání

- ► V sacím režimu stiskněte tlačítko plus nebo minus regulace síly sání **[1-11]**.
- ☑ Zelené LED ukazatele stavu **[1-12]** signalizují aktuální stupeň výkonu.

10.2 Odsávací objímka

Funkce obtoku odsávací objímky **[1-3]** zabraňuje přisátí brusek a podlahových hubic k hladkým povrchům.

Otevřít

- ► Nastavovací kroužek otočte do polohy „OPEN“.

Zavřít

- ► Nastavovací kroužek otočte do polohy „CLOSE“.

10.3 Sledování objemu proudění (pouze třída prachu M)

UPOZORNĚNÍ

Zdraví škodlivý prach

Poškození dýchacích cest

- ► Správná funkce sledování objemu proudění je zaručená pouze se sací hadicí **D 27x3m-AS-90°/CT**.

Jestliže rychlost proudění vzduchu klesne pod 20 m/s, zazní výstražný akustický signál.

Možné příčiny	Odstranění
Plný filtrační vak.	Nasaďte nový filtrační vak (viz kapitolu 14.1).
Hlavní filtr je znečištěný.	Vyměňte hlavní filtr (viz kapitolu 14.2).
Sací hadice je ucpaná nebo zalomená.	Odstraňte ucpání nebo zalomení.
Regulace síly sání **[1-11]** je nastavená na příliš nízkou hodnotu.	Nastavte sílu sání na vyšší hodnotu (viz kapitolu 10.1).
Málo nabitý akumulátor.	– Nabijte akumulátory. – Nasaďte nové akumulátory.
Chybná funkce kontrolní elektroniky.	Nechte odstranit zákaznickým servisem Festool.
Práce s bruskami.	Aktivujte funkci obtoku (viz kapitolu 10.2).

10.4 Tepelná pojistka

Aby nedošlo k přehřátí, tepelná pojistka vypne akumulátorový mobilní vysavač před dosažením kritické teploty. LED ukazatele stavu **[1-12]** signalizuje poruchu.

LED svítí červeně	Nadměrná teplota

- ► Vypněte akumulátorový mobilní vysavač a nechte ho vychladnout.
- ► Cca po 10 minutách akumulátorový mobilní vysavač znovu zapněte.

10.5 Spojení pomocí T-Loc

Otočením zámku T-Loc lze akumulátorový mobilní vysavač zavřít, otevřít a spojit:

- Zavření akumulátorového mobilního vysavače **[3a]**.
- Otevření akumulátorového mobilního vysavače **[3b]**.
- Spojení akumulátorového mobilního vysavače s úložným boxem **[3c]**.

Před zvednutím zámek T-Loc na akumulátorovém mobilním vysavači vždy zavřete nebo spojte s úložným boxem a zkontrolujte bezpečné upevnění.

Max. nosnost při spojení s dalšími Systainery: 20 kg

10.6 Použití/nastavení nosného popruhu [4]

Max. přípustná nosnost nosného popruhu: 20 kg

Nosný popruh lze upevnit ve dvou různých polohách:

- přenášení akumulátorového mobilního vysavače: popruh na akumulátorovém mobilním vysavači **[4a]**
- přenášení úložného boxu s akumulátorovým mobilním vysavačem: popruh na úložném boxu **[4b]**

Před zvednutím zkontrolujte funkčnost nosného popruhu a zámek T-Loc na mobilním vysavači nastavte do příslušné polohy.

Pomocí přezky nastavte délku nosného popruhu **[4c]**.

11 Práce

11.1 Vysávání suchých materiálů

UPOZORNĚNÍ

Zdraví škodlivý prach

Poškození dýchacích cest

- ► Vždy použijte filtrační vak!
- ► Před vysáváním zkontrolujte, zda není hlavní filtr poškozený.

Při odsávání prachu, který překračuje mezní hodnoty, odsávejte pouze u jednoho zdroje prachu (elektrického nebo pneumatického nářadí).

Při odsávání prachu u běžícího elektrického nářadí **dodržujte** následující:

Zajistěte dostatečné větrání! Dodržujte místní předpisy!

Mezní hodnoty: výstupní vzduch max. 50 % objemu čerstvého vzduchu

Vzorec: objem prostoru V_R × míra výměny vzduchu L_W

Dodržujte následující pokyny:

- Prostor okolo odvětrávacího otvoru **[1-8]** musí být volný.
- Akumulátorový mobilní vysavač je stacionární systém a sací hadice není určená k jeho tažení. Používejte držadlo **[1-5]**, přední držadlo **[1-7]** nebo nosný popruh **[4]**.

Ve vnitřním prostoru úložného boxu jsou uložené 2 čisticí hubice **[5]**.

11.2 Po práci

- ► Vypněte akumulátorový mobilní vysavač.
- ► Vyjměte akumulátor.

  Pozor: Nepoužívaný akumulátor udržujte v dostatečné vzdálenosti od kovových předmětů (např. hřebíků, šroubů, klíčů, kancelářských svorek), které by mohly způsobit přemostění kontaktů.
- ► Vyprázdněte odpadní nádobu.
- ► Sací otvor **[6-1]** uzavřete uzavírací krytkou **[6-2]**.

  Při opětovném uvedení akumulátorového mobilního vysavače do provozu umístěte uzavírací krytku znovu do uložené polohy.
- ► Sací hadici **[1-4]** vložte do úložného boxu **[1-2]**.
- ► Akumulátorový mobilní vysavač uvnitř i venku vysajte a otřete.
- ► Akumulátorový mobilní vysavač uložte v suché místnosti tak, aby nemohlo dojít k neoprávněnému použití.

12 Dálkové ovládání

12.1 Použití dálkového ovládání CT-F I v souladu s určením

Pomocí dálkového ovládání lze manuálně spustit/vypnout spojený akumulátorový mobilní vysavač.

Při použití v rozporu s určeným účelem přebírá odpovědnost uživatel.

12.2 Montáž

Připevněte dálkové ovládání **[1-15]** pomocí příslušného upevňovacího pásku **[1-20]** na sací hadici **[1-4]**.

Spojení dálkového ovládání a akumulátorového mobilního vysavače viz kapitolu 9.2.

12.3 LED ukazatel [1-17]

LED ukazatel na dálkovém ovládání navíc kromě funkcí Bluetooth® signalizuje stav nabití dálkového ovládání:

1× modré bliknutí
Zaznamenáno stisknutí tlačítka pro spojení **[1-16]** nebo tlačítka MAN **[1-18]**.

1× purpurové bliknutí
Proběhlo resetování dálkového ovládání.

Červené blikání
Baterie dálkového ovládání je téměř vybitá a musí se vyměnit.

12.4 Výměna baterie dálkového ovládání [7]

Dálkové ovládání používejte s baterií typu CR 2032.

Při otevření přihrádky na baterie doporučujeme vyměnit těsnění (20 × 1,3 mm).

- ► ❶ Otevřete uzávěr přihrádky na baterie.
- ► ❷ Vyměňte baterii.
- ► ❸ Zavřete přihrádku na baterie.

12.5 Aktualizace softwaru

Pro zkontrolování, zda není k dispozici aktualizace softwaru pro rozšíření funkcí dálkového ovládání nebo zlepšení stávajících funkcí, lze navázat spojení s aplikací Festool Work přes Bluetooth®.

- ► Držte stisknuté tlačítko pro spojení na dálkovém ovládání **[1-16]**, dokud LED ukazatel **[1-17]** nebliká modře.
- ☑ Dálkové ovládání je po dobu 60 sekund připravené ke spojení.
- ► Postupujte podle pokynů v Festool App pro autorizování zabezpečeného připojení.

13 Výstražné signály

Výstražný signál	Popis výstražného signálu		Příčina	Opatření
Optický	LED **[1-12]**	bliká zeleně	Vybitý akumulátor.	Nabijte akumulátor.
			Nesprávný akumulátor.	Použijte správný akumulátor (viz kapitolu 4).
			Akumulátor je příliš studený.	Provozní teplota viz návod k obsluze akumulátoru.
		bliká červeně	Vadný akumulátor.	– Vyměňte akumulátor. – Zkontrolujte funkčnost vychladlého akumulátoru pomocí nabíječky.
		svítí červeně	Přehřátý akumulátorový mobilní vysavač.	Viz kapitolu 10.4.
			Přehřátý akumulátor.	Nechte akumulátor cca 10 minut vychladnout.
Akustický	Akustický signál	pravidelný	Objem proudění menší než 20 m/s.	Jen u třídy prachu M (viz kapitolu 10.3).
		stoupající, počínaje dvěma krátkými	Málo nabitý akumulátor.	– Nabijte akumulátor. – Nasaďte nový, nabitý akumulátor.

14 Údržba a ošetřování

VAROVÁNÍ

Nebezpečí poranění elektrickým proudem

- Před prováděním veškeré údržby a ošetřování vždy vyjměte z akumulátorového mobilního vysavače akumulátor.
- Všechny práce údržby a opravy, které vyžadují otevření krytu motoru, smí provádět pouze autorizovaný zákaznický servis.

Servis a opravy smí provádět pouze výrobce nebo servisní dílny. Nejbližší adresu najdete na: **www.festool.cz/sluzby**

Používejte jen originální náhradní díly Festool! Obj. č. na: **www.festool.cz/sluzby**

Dodržujte následující pokyny:

- Minimálně jednou ročně by měl výrobce nebo instruovaná osoba provést prachově technickou kontrolu (např. zda není poškozený filtr, dále kontrolu těsnosti zařízení a funkce kontrolních prvků).
- Co nelze vyčistit, musí se zlikvidovat. K tomuto účelu používejte nepropustné vaky. Dodržujte platné podmínky pro likvidaci!
- Připojovací kontakty akumulátorového mobilního vysavače, nabíječky a akumulátoru udržujte čisté.

14.1 Výměna filtračního vaku

- Otevřete akumulátorový mobilní vysavač pomocí zámku T-Loc. **Pozor, nebezpečí převržení!**
- Výměna filtračního vaku:
  - Vyjměte filtrační vak **[8]**.
  - Nasaďte filtrační vak **[9]**.
- Zavřete akumulátorový mobilní vysavač pomocí zámku T-Loc.

Na dně krytu může být uložený další filtrační vak **[10]**.

14.2 Výměna hlavního filtru [10]

OZNÁMENÍ

Poškození motoru

- Nikdy nevysávejte bez nasazeného hlavního filtru, protože by se mohl poškodit motor.

- Otevřete akumulátorový mobilní vysavač pomocí zámku T-Loc. **Pozor, nebezpečí převržení!**
- Odblokujte a přesuňte páku.
- Nádobu vyjměte nahoru.
- Vyjměte použitý hlavní filtr a vyměňte ho za nový.
- Použitý hlavní filtr zlikvidujte v souladu se zákonnými předpisy.
- Nádobu a těsnění vyčistěte.
- Nasaďte nádobu. Přesuňte a zajistěte páku.
- Zavřete akumulátorový mobilní vysavač pomocí zámku T-Loc.

Objednací čísla příslušenství a nářadí najdete na **www.festool.cz**.

15 Transport

Dodržujte následující pokyny:

- Před přepravou zámek T-Loc na akumulátorovém mobilním vysavači vždy zavřete nebo spojte s úložným boxem.
- Při přepravě ve vozidle akumulátorový mobilní vysavač podle platných předpisů zajistěte proti posunutí a převržení.

16 Životní prostředí

Nářadí nevyhazujte do domovního odpadu! Nářadí, příslušenství a obaly odevzdejte k ekologické recyklaci. Dodržujte platné vnitrostátní předpisy.

Podle evropské směrnice o odpadních elektrických a elektronických zařízeních a provádění v národním právu se musí stará elektrická zařízení shromažďovat odděleně a odevzdat k ekologické recyklaci.

Informace o sběrnách najdete na **www.festool.cz/recycling**.

Informace ke kritickým látkám: www.festool.cz/reach

17 Všeobecné pokyny

17.1 Informace o Bluetooth®

Jakmile je zařízení spojené prostřednictvím Bluetooth® s aplikací Festool Work a zabezpečené připojení bylo autorizováno, zařízení se od této chvíle bude s aplikací Festool Work spojovat automaticky. Zařízení pravidelně vysílá informace o stavu (ID, provozní stav atd.) přes Bluetooth®.

Značka Bluetooth® a loga jsou registrované značky společnosti Bluetooth SIG, Inc., a v rámci licence je používá společnost TTS Tooltechnic Systems AG & Co. KG, a tedy Festool.

17.2 Informace k ochraně údajů

Zařízení obsahuje čip pro automatické uložení údajů o nářadí a provozních údajů. Z uložených údajů nelze vyvozovat žádnou přímou souvislost s určitými osobami.

Údaje lze bezkontaktně načíst pomocí speciálních zařízení a společnost Festool je používá výhradně pro diagnostiku závad, provádění oprav a vyřizování záruky a dále pro zlepšování kvality, resp. další vývoj zařízení. Tyto údaje nejsou – bez výslovného souhlasu zákazníka – využívány nad tento rámec.

Dansk

Indholdsfortegnelse

1 Sikkerhedsanvisninger....56
2 Symboler....58
3 Bestemmelsesmæssig brug....58
4 Tekniske data....59
5 Produktets elementer....59
6 Forberedelse....59
7 Batteri....59
8 Ibrugtagning....59
9 Forbindelse med enhederne....60
10 Indstillinger....60
11 Arbejde....61
12 Fjernbetjening....61
13 Advarselssignaler....62
14 Vedligeholdelse og pleje....62
15 Transport....63
16 Miljø....63
17 Generelle henvisninger....63

1 Sikkerhedsanvisninger

ADVARSEL! Læs alle sikkerhedsanvisninger og vejledninger. Hvis sikkerhedsanvisningerne og vejledningerne ikke overholdes, er der risiko for elektrisk stød, brand og/eller alvorlig personskade.

Opbevar alle sikkerhedsanvisninger og vejledninger til senere brug.

- Denne maskine må ikke bruges af personer (herunder børn) med nedsatte fysiske, sensoriske eller mentale evner eller med manglende erfaring og viden. **Børn** skal være under opsyn for at sikre, at de ikke leger med maskinen.
- Dette apparat må ikke benyttes af personer, der kan reagere følsomt på et elektrisk stød (f.eks. **personer med pacemaker**), da statisk opladning af apparatet ikke kan udelukkes.
- **Sørg for, at maskinen står sikkert.** Ved en pludselig reaktion i forskrækkelse, f.eks. ved en statisk elektrisk udladning, kan der ske ulykker.
- **ADVARSEL** Brugere skal instrueres i anvendelsen af disse maskiner i et rimeligt omfang.
- **ADVARSEL!** Denne maskine er kun beregnet til tørsugning.

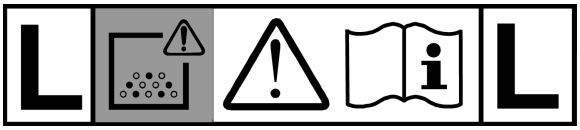

- **ADVARSEL** Apparatet kan indeholde sundhedsskadeligt støv. Vedligeholdelse, tømning og filterskift må kun udføres af en autoriseret fagmand med egnet beskyttelsesudstyr.
- Må kun anvendes med installeret filtersystem.
- **ADVARSEL** Opsug kun fra en enkelt støvkilde (el- eller trykluftværktøj) ved opsugning af støv, der overskrider grænseværdien, eller ved en væsentlig mængde ege- eller bøgetræsstøv.
- **Eksplosions- og brandfare! Opsug ikke:**
  - gnister, glødende dele eller varmt støv;
  - brændbare eller eksplosive stoffer (f.eks. magnesium, aluminium, benzin, fortynder);
  - aggressive stoffer (f.eks. syre, lud, opløsningsmidler);
  - kemisk reaktive stoffer, som medfører dannelse af varme, syrer/baser, gasser osv. (f.eks. reaktive tokomponent-materialer, aluminium og vand).
- Nationale sikkerhedsforskrifter og oplysninger fra materialeproducenten skal overholdes!
- Må kun anvendes med egnet sikkerhedsudstyr!
- Må kun anvendes i intakt stand konstateret ved visuel kontrol, i tørre omgivelser og efter oplæring!
- Kontrollér regelmæssigt batterigrænsefladen og filteret for at undgå risici. En beskadiget batterigrænseflade må kun udskiftes på et autoriseret serviceværksted.
- Må ikke løftes og transporteres med krankrog eller løfteudstyr.
- Benyt kun grebet, frontgrebet eller bæreselen til at bære maskinen.
- Fare for at vælte, må ikke stilles på skrå underlag!
- **OBS!**

  Denne maskine er kun beregnet til indendørs brug.

  Denne maskine må kun opbevares indendørs.
- Brug kun den originale Festool støvsugerslange.
- **Tag hensyn til arbejdsomgivelserne, og pas på dig selv og andre ved transport eller arbejde med maskinen.**

  Derved undgår du f.eks. risikoen for at snuble over støvsugerslangen eller netledningen.
- **Emballagefolie skal være utilgængeligt for børn.**

  Der er risiko for kvælning.
- **Læs brugsanvisningen til batteriladeren og batteriet.**
- **Brug ikke strømforsyninger eller batterier fra andre leverandører til den batteridrevne maskine. Brug ikke ladere fra andre leverandører**

til at oplade batterierne. Brug af tilbehør, der ikke er godkendt af producenten, kan medføre elektrisk stød og/eller alvorlige ulykker.

- **Batterier, der ikke benyttes, skal beskyttes mod metalgenstande (f.eks. søm, skruer, nøgler, papirclips og lignende), da de kan skabe forbindelse mellem de to kontakter.** Kortslutning mellem batteriets kontakter kan forårsage forbrændinger eller brand.
- **Brug kun batteriet sammen med Festool-el-værktøj.** Kun på den måde beskyttes batteriet mod farlig overbelastning. Hvis du benytter et andet apparat, kan det medføre personskade og brandfare.
- **Brug ikke batterier, der er beskadigede eller modificerede.** Beskadigede eller modificerede batterier kan føre til brand, eksplosion eller personskader.
- **Tag batteriet af maskinen, inden du udskifter tilbehørs-/forbrugsdele eller stiller maskinen til opbevaring.** Sådanne forebyggende foranstaltninger reducerer risikoen for, at maskinen starter utilsigtet.

2 Symboler

Advarsel om generel fare

Advarsel om elektrisk stød

Læs sikkerhedsanvisningerne i brugsanvisningen.

Læs sikkerhedsanvisningerne i brugsanvisningen.

Brug åndedrætsværn.

Egnet til udskilning af støv med en ekponeringsgrænseværdi over 1 mg/m³

Egnet til udskilning af støv med en ekponeringsgrænseværdi over 0,1 mg/m³

Advarsel! Maskinen kan indeholde sundhedsskadeligt støv!

Opstigning forbudt

Opsug ikke vand eller væsker!

Må ikke stilles ud i regn!

Fare for at vælte!

Indsætning af batteri

Frigørelse af batteri

3 Bestemmelsesmæssig brug

CTLC SYS I

Akku støvsuger egnet

- til op- og udsugning af støv med grænseværdier op til 1 mg/m³ svarende til støvklasse 'L',
- til høj belastning ved professionel brug i henhold til EC/EN 60335-2-69,
- til brug sammen med Festool-batterier i serien BP med samme spændingsklasse, der er godkendt til denne akku støvsuger.

CTMC SYS I

Akku støvsuger egnet

- til op- og udsugning af støv op til mg/0,1 m³ svarende til støvklasse 'M', herunder også træ og mineralsk, kvartsholdigt støv,
- til høj belastning ved professionel brug i henhold til EC/EN 60335-2-69,
- til brug sammen med Festool-batterier i serien BP med samme spændingsklasse, der er godkendt til denne akku støvsuger.

Akku støvsugeren **anbefales ikke** til vedvarende op- og udsugning af fint støv, f.eks. cementstøv eller spartelmasse.

Ved ikke-bestemmelsesmæssig brug hæfter brugeren.

4 Tekniske data

Akku støvsuger		
Motorspænding		36 V (2x 18 V) ⎓
Kompatible batterier [7]		BP18 Li 4,0 HPC-AS BP18 Li 4,0 HPC-ASI BP18 Li 3,1 C BP18 Li 3,1 CI
Maks. luftmængde, støvsuger/turbine		93,6 m³/h / 147 m³/h
Undertryk maks., turbine		180 hPa
Filteroverflade		5357 cm²
Støvsugerslange		D 27x3m-AS-90°/CT
Lydtrykniveau iht. DS/EN 60335-2-69/usikkerhed K		63 dB(A) /3 dB
Hånd-arm vibrationsværdi iht. DS/EN 60335-2-69/usikkerhed K		<2,5 m/s²/1,5 m/s²
Frekvens (Akku støvsuger/fjernbetjening)		2402 Mhz-2480 Mhz
Ækvivalent isotrop strålingseffekt (EIRP) (Akku støvsuger/fjernbetjening)		< 10 dBm
Beholderstørrelse		4,5 l
Mål L x B x H	med opbevaringsboks	396 x 297 x 307 mm
	kun CTL/MC SYS I	396 x 297 x 187 mm
Vægt	med opbevaringsboks (uden batterier)	7,1 kg

5 Produktets elementer

5.1 Akku støvsuger

[1-1] Akku støvsuger
[1-2] Opbevaringsboks
[1-3] Udsugningsadapter
[1-4] Støvsugerslange
[1-5] Greb
[1-6] T-Loc lukning til Systainer
[1-7] Frontgreb
[1-8] Afgangsluftåbning
[1-9] Forbindelsestast
[1-10] Forbindelsesindikator
[1-11] Sugekraftregulering
[1-12] Statusindikator (sugekraft/advarselssignaler)
[1-13] MAN-tast
[1-14] Tænd/sluk-knap
[1-15] Fjernbetjening CT-F I *

5.2 Fjernbetjening CT-F I

[1-16] Forbindelsestast
[1-17] LED-indikator
[1-18] MAN-tast (manuel tilkobling)
[1-19] Holder til fastgørelsesbånd
[1-20] Fastgørelsesbånd

De angivne illustrationer findes i tillægget til brugsanvisningen.

* Det viste eller beskrevne tilbehør er til dels ikke en del af leveringen.

6 Forberedelse

Akku støvsugeren er klar til brug, når den er taget ud af emballagen.

7 Batteri

Kontrollér, at batteriinterfacet er rent, inden batteriet sættes i. En tilsmudsning af batteriinterfacet kan hindre korrekt kontakt og føre til skader på kontakterne.

En påvirket kontakt kan resultere i overophedning og beskadigelse af maskinen.

[2a] Tag batteriet af.

[2b]

Sæt batteriet i, til det går i indgreb.

ⓘ Akku støvsugeren kan kun køre på 2 batterier. Kompatible batterier, se kapitel 4.

ⓘ Yderligere information om batterilader og batteri findes i brugsanvisningerne til batteriladeren og batteriet.

8 Ibrugtagning

Standbytilstand

► Tryk på tænd/sluk-knappen **[1-14]**.

☑ De grønne LED'er i statusindikatoren **[1-12]** viser standbytilstanden.

Når der igen trykkes på tænd/sluk-knappen, slukkes akku støvsugeren.

Manuelt start/stop af akku støvsugeren

Akku støvsugeren er i standbytilstand.

Direkte på akku støvsugeren:

► Aktivér MAN-tasten **[1-13]** for at starte/stoppe.

[7] Mht. nyere batterier, som ikke er anført, skal du følge anvisningerne i Festool-appen eller kontakte Festool kundeservice.

Alternativt via forbundet fjernbetjening CT-F I (se kapitel 9.2):

► Aktivér MAN-tasten **[1-18]** på fjernbetjeningen for at starte/stoppe.

Automatisk start/stop af akku støvsugeren

Akku støvsugeren er i standbytilstand.

► Akku støvsugeren startes/stoppes automatisk ved at tænde/slukke det forbundne batteridrevne el-værktøj (se kapitel 9.1).

9 Forbindelse med enhederne

ADVARSEL

Risiko for personskader, hvis akku støvsugeren starter utilsigtet

► Før arbejde med akku støvsugeren skal det altid kontrolleres, hvilken fjernbetjening og hvilket batteridrevet værktøj der er forbundet med støvsugeren.

► Et batteridrevet el-værktøj skal altid være forbundet med akku støvsugeren via støvsugerslangen. Efter arbejdet skal forbindelsen med akku støvsugeren adskilles.

► Fjernbetjeningen må kun være fastgjort på støvsugerslangen.

9.1 Oprettelse af forbindelse til batteridrevet el-værktøj

► Tryk på forbindelsestasten **[1-9]** i standbytilstand.

☑ Forbindelsesindikatoren **[1-10]** blinker langsomt blåt. Akku støvsugeren er klar til at oprette forbindelse i 60 sekunder.

► Tænd el-værktøjet.

☑ Akku støvsugeren starter.

Akku støvsugeren har forbindelse, indtil tænd/sluk-knappen **[1-14]** aktiveres, eller et batteri (på akku støvsugeren) fjernes. Derefter skal der igen oprettes forbindelse til el-værktøjet.

ⓘ Når et nyt el-værktøj forbindes, overskrives den hidtidige forbindelse.

ⓘ Denne funktion er kun mulig ved Festool el-værktøj med **Bluetooth®**-batteri.

9.2 Oprettelse af forbindelse til fjernbetjening CT-F I

For at kunne forbinde en fjernbetjening med en akku støvsuger skal der udføres en reset af fjernbetjeningen (se reset på fjernbetjeningen).

Fjernbetjeninger, der ikke tidligere er forbundet, kan forbindes direkte.

ⓘ En oprettet forbindelse mellem fjernbetjeninger og akku støvsuger vil også bestå, efter at tænd/sluk-knappen er aktiveret, eller batteriet (på akku støvsugeren) er fjernet.

ⓘ Akku støvsugeren kan være forbundet med op til fem fjernbetjeninger samtidig. Akku støvsugeren kan samtidig forbindes med et batteridrevet el-værktøj.

ⓘ Når akku støvsugeren tændes ved hjælp af batteriet og derefter slukkes med fjernbetjeningen, afbrydes forbindelsen mellem batteriet og akku støvsugeren midlertidigt. Der skal efterfølgende oprettes forbindelse mellem batteri og støvsuger igen.

► Hold forbindelsestasten **[1-9]** på akku støvsugeren trykket ind i 3 sekunder i standbytilstand.

☑ Forbindelsesindikatoren **[1-10]** blinker hurtigt blåt. Akku støvsugeren er klar til at oprette forbindelse i 60 sekunder.

► Tryk på MAN-tasten **[1-18]** på fjernbetjeningen.

☑ Fjernbetjeningen er permanent lagret i akku støvsugeren.

Reset på fjernbetjeningen

Med et reset ophæves forbindelsen mellem en fjernbetjening og akku støvsugeren.

► Hold forbindelsestasten **[1-16]** og MAN-tasten **[1-18]** trykket ind i 10 sekunder.

☑ LED-indikatoren **[1-17]** lyser i magenta, når resetten er udført.

9.3 Oprettelse af forbindelse til mobil enhed

Forbind akku støvsugeren med en mobilenhed via Festool Appen (f.eks. for en softwareopdatering).

► Hold forbindelsestasten **[1-9]** på akku støvsugeren trykket ind i 3 sekunder i standbytilstand.

☑ Forbindelsesindikatoren **[1-10]** blinker hurtigt blåt. Akku støvsugeren er klar til at oprette forbindelse i 60 sekunder.

► Følg anvisningerne i Festool Appen for at autorisere den sikre forbindelse.

10 Indstillinger

10.1 Regulering af sugekraft

► Aktivér plus- eller minus-tasten til sugekraftregulering **[1-11]** i sugefunktion.

☑ De grønne LED'er i statusindikatoren **[1-12]** viser det aktuelle effekttrin.

10.2 Udsugningsadapter

Udsugningsadapterens **[1-3]** bypass-funktion forhindrer, at slibemaskiner og bunddyser suger sig fast på glatte overflader.

Åbn

► Drej indstillingsringen til positionen "OPEN".

Luk

► Drej indstillingsringen til positionen "CLOSE".

10.3 Volumenstrømsovervågning (kun ved støvklasse M)

FORSIGTIG

Sundhedsskadeligt støv

Skader af luftvejene

► Volumenstrømsovervågningens korrekte funktion er kun sikret med støvsugerslangen **D 27x3m-AS-90°/CT**.

Hvis lufthastigheden i sugeslangen kommer under 20 m/s, afgives af sikkerhedsgrunde et akustisk advarselssignal.

Mulige årsager	Afhjælpning
Filterpose fyldt.	Isæt ny filterpose (se kapitel 14.1).
Fladfilter tilsmudset.	Udskift fladfilter (se kapitel 14.2).
Støvsugerslange tilstoppet eller knækket.	Afhjælp tilstopning eller knæk.
Sugekraftregulering **[1-11]** indstillet for lavt.	Indstil sugekraften på højere værdi (se kapitel 10.1).
Lav batteristatus.	- Oplad batterierne. - Isæt nye batterier.
Fejlfunktion i overvågningselektronikken.	Få fejlen afhjulpet af et Festool serviceværksted.
Arbejde med slibemaskiner.	Aktivér bypass-funktionen (se kapitel 10.2).

10.4 Temperatursikring

Temperatursikringen beskytter akku støvsugeren mod overophedning ved at afbryde støvsugeren, inden den kritiske temperatur nås. LED'en i statusindikatoren **[1-12]** indikerer fejl.

LED lyser rødt — Overtemperatur

► Sluk akku støvsugeren, og lad den køle af.
► Tænd akku støvsugeren igen efter ca. 10 minutter.

10.5 Slut til T-Loc

Ved at dreje T-Loc kan akku støvsugeren lukkes, åbnes og forbindes:

– Luk akku støvsugeren **[3a]**.
– Åbn akku støvsugeren **[3b]**.
– Forbind akku støvsugeren med opbevaringsboksen **[3c]**.

Før du løfter, skal du altid lukke T-Loc på akku støvsugeren eller forbinde den med opbevaringsboksen og kontrollere, at den sidder godt fast.

Maks. belastningsevne ved forbindelse med andre Systainere: 20 kg

10.6 Anvend/indstil bæresele [4]

Maks. tilladt belastningsevne for bæreselen: 20 kg

Bæreselen kan placeres i to forskellige positioner:

– Til at bære akku støvsugeren: Bæresele på akku støvsugeren **[4a]**
– Til at bære opbevaringsboksen med akku støvsuger: Bæresele på opbevaringsboksen **[4b]**

Før du løfter, skal du kontrollere bæreselens funktion og bringe T-Loc på akku støvsugeren i den korrekte position.

Tilpas bæreselens længde på indstillingslasken **[4c]**.

11 Arbejde

11.1 Udsugning af tørre stoffer

FORSIGTIG

Sundhedsskadeligt støv

Skader af luftvejene

► Anvend altid en filterpose!
► Kontrollér før støvsugning, om fladfilteret er intakt.

Ved opsugning af støv, der overskrider grænseværdien, må der kun opsuges fra en enkelt støvkilde (el- eller trykluftværktøj).

Vær opmærksom på følgende ved udsugning af støv fra el-værktøj:

Sørg for tilstrækkelig udluftning! Overhold lokale bestemmelser!

Grænseværdier: Afgangsluft maks. 50 % af mængden af frisk luft

Formel: Rumvolumen V_R x luftudskiftningsrate L_W

Følg følgende anvisninger:

– Hold området omkring afgangsluftåbningen **[1-8]** fri.
– Akku støvsugeren er et stationært system og egner sig ikke til at blive trukket efter brugeren i kablet og støvsugerslangen. Benyt greb **[1-5]**, frontgreb **[1-7]** eller bæresele **[4]**.

Indvendigt i opbevaringsboksen er der 2 rengøringsdyser **[5]**.

11.2 Efter arbejdet

► Sluk akku støvsugeren.
► Fjern batteriet.

OBS! Batterier, der ikke benyttes, skal beskyttes mod metalgenstande (f.eks. søm, skruer, nøgler, papirclips og lignende), da de kan skabe forbindelse mellem de to kontakter.

► Tøm spanden.
► Luk indsugningsåbningen **[6-1]** med proppen **[6-2]**.

Ved genoptagelse af akku støvsugerens drift skal proppen igen flyttes til parkeringsposition.

► Læg støvsugerslangen **[1-4]** i opbevaringsboksen **[1-2]**.
► Rengør akku støvsugeren indvendigt og udvendigt ved at støvsuge den og tørre den af.
► Stil akku støvsugeren i et tørt rum, beskyttet mod uautoriseret brug.

12 Fjernbetjening

12.1 Bestemmelsesmæssig brug af fjernbetjeningen CT-F I

Fjernbetjeningen kan starte/stoppe en tilsluttet akku støvsuger manuelt.

Ved ikke-bestemmelsesmæssig brug hæfter brugeren.

12.2 Montering

Anbring fjernbetjeningen **[1-15]** med det pågældende fastgørelsesbånd **[1-20]** på sugeslangen **[1-4]**.

Oprettelse af forbindelse mellem fjernbetjening og akku støvsuger, se kapitel 9.2.

12.3 LED-indikator [1-17]

Ud over Bluetooth®-funktionen viser fjernbetjeningens LED-indikator også fjernbetjeningens ladetilstand:

1x blå blink
Aktivering af forbindelsestasten **[1-16]** eller af MAN-tasten **[1-18]** registreret.

1x magenta blink
Reset af fjernbetjeningen er udført.

Rød blinken
Fjernbetjeningens batteri er næsten tomt og skal udskiftes.

12.4 Skift af fjernbetjeningens batteri [7]

ⓘ Fjernbetjeningen benyttes med et batteri af typen CR 2032.

ⓘ Når batterirummet åbnes, anbefales det at udskifte tætningen (20 x 1,3 mm).

► ❶ Åbn batterirummets lukning.
► ❷ Udskift batteriet.
► ❸ Luk batterirummet.

12.5 Softwareopdatering

For at kontrollere om der findes en softwareopdatering, som udvider fjernbetjeningens funktionalitet eller forbedrer eksisterende funktioner, kan en Bluetooth®-forbindelse etableres med Festool Work-appen.

► Tryk på forbindelsestasten på fjernbetjeningen **[1-16]**, til LED-indikatoren **[1-17]** blinker blåt.
☑ Fjernbetjeningen er klar til at oprette forbindelse i 60 sekunder.
► Følg anvisningerne i Festool Appen for at autorisere den sikre forbindelse.

13 Advarselssignaler

Advarselssignal	Beskrivelse af advarselssignalet		Årsag	Foranstaltning
Visuelt	LED **[1-12]**	blinker grønt	Batteri tomt.	Oplad batteriet.
			Forkert batteri.	Anvend rigtigt batteri (se kapitel 4).
			Batteri for koldt.	Anvendelsestemperatur, se brugsanvisningen til batteriet.
		blinker rødt	Defekt batteri.	- Skift batteriet. - Lad batteriet køle af, og kontrollér dets funktionsevne med batteriladeren.
		lyser rødt	Overophedning akku støvsuger.	Se kapitel 10.4.
			Overophedning batteri.	Lad batteriet køle af i ca. 10 minutter.
Akustisk	Signaltone	regelmæssig	Volumenstrøm under 20 m/s.	Kun ved støvklasse M (se kapitel 10.3).
		stigende, begyndende med to korte signaler	Batteriets ladetilstand lav.	- Oplad batteriet. - Isæt et nyopladet batteri.

14 Vedligeholdelse og pleje

ADVARSEL

Risiko for kvæstelser, elektrisk stød

► Tag altid batteriet ud af akku støvsugeren før vedligeholdelses- og servicearbejde.
► Vedligeholdelses- og reparationsarbejde, der kræver, at motorhuset åbnes, må kun foretages af et autoriseret serviceværksted.

Kundeservice og reparation må kun udføres af producenten eller serviceværksteder. Nærmeste adresse findes på: **www.festool.dk/service**

Brug kun originale Festool-reservedele! Artikelnr. findes på: **www.festool.dk/service**

Følg følgende anvisninger:

– Mindst en gang årligt støvteknisk kontrol (f.eks. for beskadigelse af filteret, maskinens tæthed og kontrolanordningernes funktion) som udføres af producenten eller en instrueret person.
– Det, der ikke kan rengøres, skal bortskaffes. Brug tætte poser. Overhold gældende bortskaffelsesbetingelser!
– Hold kontakterne på akku støvsugeren, batteriladeren og batteriet rene.

14.1 Udskiftning af filterpose

► Åbn akku støvsugeren med T-Loc. **Pas på – fare for at vælte!**
► Udskiftning af filterpose:
  ▻ Tag filterposen ud **[8]**.
  ▻ Ilæg filterpose **[9]**.
► Luk akku støvsugeren med T-Loc.

ⓘ På husets bund kan der opbevares en ekstra filterpose **[10]**.

14.2 Udskiftning af fladfilter [10]

BEMÆRK

Beskadigelse af motor

► Sug aldrig, uden at fladfilteret er sat i, da det kan beskadige motoren.

► Åbn akku støvsugeren med T-Loc. **Pas på – fare for at vælte!**
► Frigør armen, og vip den ned.
► Løft beholderen op og ud af maskinen.
► Tag det brugte fladfilter ud, og udskift det med et nyt.
► Bortskaf det brugte fladfilter iht. de lovbestemte regler.
► Rengør beholder og tætninger.
► Indsæt beholderen. Vip armen op, og bring den i indgreb.
► Luk akku støvsugeren med T-Loc.

Bestillingsnumrene til tilbehør og maskiner finder du på **www.festool.dk**.

15 Transport

Følg følgende anvisninger:

– Før transport skal T-Loc på akku støvsugeren altid lukkes eller forbindes med opbevaringsboksen.
– Ved transport i køretøjer skal akku støvsugeren sikres mod at glide og vælte i henhold til gældende retningslinjer.

16 Miljø

Maskinen må ikke bortskaffes med almindeligt husholdningsaffald! Udstyr, tilbehør og emballage skal bortskaffes miljømæssigt korrekt på en kommunal genbrugsstation. Gældende nationale forskrifter skal overholdes.

Iht. Europa-Parlamentets og Rådets direktiv om affald af elektrisk og elektronisk udstyr (WEEE) og implementering i national lovgivning skal brugte el-apparater indsamles separat og genbruges på en miljøvenlig måde.

Du finder oplysninger om indsamlingsstederne på **www.festool.dk/recycling**.

Informationer om kritiske stoffer: www.festool.dk/reach

17 Generelle henvisninger

17.1 Informationer om Bluetooth®

Så snart maskinen er forbundet med Festool Appen via Bluetooth®, og den sikre forbindelse er autoriseret, opretter maskinen fra dette tidspunkt automatisk forbindelse til Festool Appen. Maskinen sender da regelmæssigt statusinformationer (ID, driftstilstand osv.) via Bluetooth®.

Ordmærket Bluetooth® og logoerne er registrerede varemærker tilhørende Bluetooth SIG, Inc. og anvendes af TTS Tooltechnic Systems AG & Co. KG og Festool under licens.

17.2 Informationer om databeskyttelse

El-værktøjet indeholder en chip, der automatisk gemmer maskin- og driftsdata. De gemte data indeholder ingen direkte personoplysninger.

Dataene kan udlæses kontaktløst med specielle apparater og anvendes udelukkende af Festool med henblik på fejldiagnose, reparationer og håndtering af garantikrav samt til kvalitetsforbedring og videreudvikling af apparatet. Dataene anvendes ikke til andre formål uden kundens udtrykkelige tilladelse.

ελληνικά

Περιεχόμενα

1 Υποδείξεις ασφαλείας....63
2 Σύμβολα.... 65
3 Χρήση σύμφωνα με τον σκοπό προορισμού....66
4 Τεχνικά στοιχεία....66
5 Εξαρτήματα συσκευής....67
6 Προετοιμασία.... 67
7 Μπαταρία.... 67
8 Θέση σε λειτουργία.... 67
9 Σύνδεση με εργαλεία....67
10 Ρυθμίσεις....68
11 Εργασία.... 69
12 Τηλεχειριστήριο.... 70
13 Προειδοποιητικά σήματα....70
14 Συντήρηση και φροντίδα....71
15 Μεταφορά....71
16 Περιβάλλον....71
17 Γενικές υποδείξεις.... 71

1 Υποδείξεις ασφαλείας

ΠΡΟΕΙΔΟΠΟΙΗΣΗ! Διαβάστε όλες τις υποδείξεις ασφαλείας και τις οδηγίες. Οι παραλείψεις κατά την τήρηση των υποδείξεων ασφαλείας και των οδηγιών, μπορούν να προκαλέσουν ηλεκτροπληξία, πυρκαγιά και/ή σοβαρούς τραυματισμούς.

Φυλάγετε όλες τις υποδείξεις ασφαλείας και οδηγίες για μελλοντική χρήση.

- Αυτή η συσκευή δεν επιτρέπεται να χρησιμοποιηθεί από άτομα (συμπεριλαμβανομένων παιδιών) με μειωμένες φυσικές, αισθητήριες ή πνευματικές δυνατότητες ή με έλλειψη εμπειρίας και γνώσης. Τα **παιδιά** πρέπει να επιτηρούνται, για να εξασφαλίζεται, ότι δεν παίζουν με τη συσκευή.
- Αυτή η συσκευή δεν επιτρέπεται να χρησιμοποιηθεί από άτομα, που μπορούν να αντιδράσουν ευαίσθητα σε ηλεκτροπληξία (π.χ. **άτομα με βηματοδότη**), επειδή μια στατική φόρτιση της συσκευής δεν μπορεί να αποκλειστεί.
- **Φροντίστε για τη σίγουρη στήριξη.** Ο ξαφνικός φόβος, π.χ. από μια αντιστατική εκφόρτιση, μπορεί να οδηγήσει σε ατυχήματα.
- **ΠΡΟΕΙΔΟΠΟΙΗΣΗ** Οι χειριστές πρέπει να ενημερωθούν σωστά στη χρήση αυτής της συσκευής.
- **ΠΡΟΕΙΔΟΠΟΙΗΣΗ!** Αυτή η συσκευή προορίζεται μόνο για ξηρή χρήση.

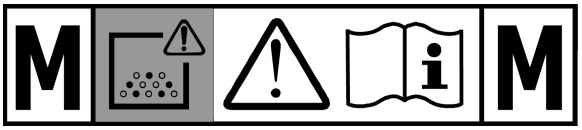

- **ΠΡΟΕΙΔΟΠΟΙΗΣΗ** Η συσκευή μπορεί να περιλαμβάνει επιβλαβή στην υγεία σκόνη. Συντήρηση, εκκένωση και αλλαγή φίλτρου μόνο από εξουσιοδοτημένο, ειδικευμένο τεχνίτη με κατάλληλο εξοπλισμό προστασίας.
- Λειτουργείτε τη συσκευή μόνο με εγκατεστημένο σύστημα φίλτρου!
- **ΠΡΟΕΙΔΟΠΟΙΗΣΗ** Σε περίπτωση αναρρόφησης σκονών, που έχουν ξεπεράσει την οριακή τιμή ή σε περίπτωση σημαντικής ποσότητας σκόνης ξύλου δρυός ή οξιάς, αναρροφάτε μόνο μια πηγή σκόνης (ηλεκτρικό εργαλείο ή εργαλείο πεπιεσμένου αέρα).
- **Κίνδυνος έκρηξης και πυρκαγιάς! Μην αναρροφάτε:**
  - Σπινθήρες, πυρακτωμένα μέρη ή καυτές σκόνες,
  - εύφλεκτα ή εκρηκτικά υλικά (π.χ. μαγνήσιο, αλουμίνιο, βενζίνη, αραιωτικά),
  - διαβρωτικά υλικά (π.χ. οξέα, βάσεις, διαλύτες),
  - χημικά αντιδρώντα υλικά, που οδηγούν στη δημιουργία θερμότητας, οξέων/βάσεων, αερίων κτλ. (π.χ. αντιδρώντα υλικά 2K, αλουμίνιο και νερό).
- Προσέχετε τις εθνικές διατάξεις ασφαλείας καθώς και τα στοιχεία του κατασκευαστή των υλικών!
- Χρησιμοποιείτε τη συσκευή μόνο με κατάλληλο εξοπλισμό προστασίας!
- Λειτουργείτε τη συσκευή σε στεγνό περιβάλλον, μόνο εφόσον μετά τον οπτικό έλεγχο είναι η άψογη!
- Ελέγχετε τακτικά τη θύρα διεπαφής της μπαταρίας και το φίλτρο, για την αποφυγή ενός κινδύνου. Σε περίπτωση ζημιάς της θύρας διεπαφής της μπαταρίας, αναθέστε την αντικατάστασή της αποκλειστικά σε ένα εξουσιοδοτημένο συνεργείο σέρβις πελατών.

- Μη σηκώνετε και μη μεταφέρετε τη συσκευή χρησιμοποιώντας άγκιστρο γερανού ή ανυψωτική συσκευή.
- Μεταφέρετε τη συσκευή μόνο από την προβλεπόμενη γι' αυτό τον σκοπό χειρολαβή, μπροστινή λαβή ή ιμάντα μεταφοράς.
- Κίνδυνος ανατροπής, μην τοποθετείτε τη συσκευή σε λοξές επιφάνειες!
- **ΠΡΟΣΟΧΗ**

  Αυτή η συσκευή προορίζεται μόνο για χρήση σε εσωτερικούς χώρους.

  Αυτή η συσκευή επιτρέπεται να φυλάγεται μόνο σε εσωτερικούς χώρους.
- Χρησιμοποιείτε μόνο τον γνήσιο εύκαμπτο σωλήνα αναρρόφησης Festool.
- **Λάβετε υπόψη σας το εργασιακό περιβάλλον και προσέξτε κατά τη μεταφορά ή κατά την εργασία με το εργαλείο τον εαυτό σας και τους άλλους.**

  Έτσι αποφεύγετε π.χ. τον κίνδυνο να σκοντάψετε στον εύκαμπτο σωλήνα αναρρόφησης ή στο ηλεκτρικό καλώδιο.
- **Κρατάτε τις μεμβράνες συσκευσίας μακριά από τα παιδιά.**

  Υπάρχει κίνδυνος ασφυξίας.
- **Προσέξτε τις οδηγίες λειτουργίας του φορτιστή και της μπαταρίας.**
- **Μη χρησιμοποιείτε τροφοδοτικά ή ξένες μπαταρίες για τη λειτουργία του εργαλείου μπαταρίας. Μη χρησιμοποιείτε ξένους φορτιστές, για τη φόρτιση των μπαταριών.** Η χρήση μη εγκεκριμένων από τον κατασκευαστή εξαρτημάτων, μπορεί να οδηγήσει σε ηλεκτροπληξία και/ή σοβαρά ατυχήματα.
- **Κρατάτε τη μη χρησιμοποιούμενη μπαταρία μακριά από μεταλλικά αντικείμενα (π.χ. καρφιά, βίδες, κλειδιά, συνδετήρες χαρτιών ή παρόμοια υλικά), που μπορούν να προκαλέσουν ένα βραχυκύκλωμα των επαφών της μπαταρίας.** Ένα βραχυκύκλωμα μεταξύ των επαφών της μπαταρίας μπορεί να προκαλέσει εγκαύματα ή φωτιά.
- **Χρησιμοποιείτε την μπαταρία μόνο σε συνδυασμό με το εργαλείο Festool.** Μόνο έτσι προστατεύεται η μπαταρία από επικίνδυνη υπερφόρτωση. Η χρήση μιας άλλης συσκευής μπορεί να οδηγήσει σε τραυματισμούς και σε κίνδυνο πυρκαγιάς.
- **Μη χρησιμοποιείτε μπαταρίες, που είναι χαλασμένες ή τροποποιημένες.** Οι χαλασμένες ή τροποποιημένες μπαταρίες μπορεί να οδηγήσουν σε φωτιά, έκρηξη ή τραυματισμούς.
- **Αποσυνδέστε την μπαταρία από τη συσκευή, πριν αλλάξετε εξαρτήματα / αναλώσιμα μέρη ή αποθηκεύσετε τη συσκευή.** Αυτά τα προληπτικά μέτρα ασφαλείας μειώνουν τον κίνδυνο ενός ακούσιου ξεκινήματος της συσκευής.

2 Σύμβολα

Προειδοποίηση από γενικό κίνδυνο

Προειδοποίηση για ηλεκτροπληξία

Διαβάστε τις υποδείξεις ασφαλείας στις οδηγίες λειτουργίας.

Διαβάστε τις υποδείξεις ασφαλείας στις οδηγίες λειτουργίας.

Φοράτε προστασία αναπνοής (μάσκα προσώπου).

Κατάλληλο για τον διαχωρισμό σκόνης με μια οριακή τιμή έκθεσης μεγαλύτερη από 1 mg/m³

Κατάλληλο για τον διαχωρισμό σκόνης με μια οριακή τιμή έκθεσης μεγαλύτερη από 0,1 mg/m³

Προειδοποίηση! Η συσκευή μπορεί να περιλαμβάνει επιβλαβή στην υγεία σκόνη!

Απαγορεύεται η άνοδος

Μην αναρροφάτε νερό ή άλλα υγρά!

Μην τοποθετείτε τη συσκευή στη βροχή!

Κίνδυνος ανατροπής!

Τοποθέτηση μπαταρίας

Αφαίρεση της μπαταρίας

3 Χρήση σύμφωνα με τον σκοπό προορισμού

CTLC SYS I

Κινητή συσκευή αναρρόφησης μπαταρίας κατάλληλη

- για την απορρόφηση και αναρρόφηση σκόνης με οριακές τιμές μέχρι 1 mg/m³, αντίστοιχα με την κατηγορία σκόνης "L",
- για την αυξημένη καταπόνηση σε περίπτωση επαγγελματικής χρήσης, σύμφωνα με το πρότυπο IEC/EN 60335-2-69,
- για τη χρήση με τις μπαταρίες Festool της σειράς BP ίδιας κατηγορία τάσης, που έχουν εγκριθεί για αυτή την κινητή συσκευή αναρρόφησης μπαταρίας.

CTMC SYS I

Κινητή συσκευή αναρρόφησης μπαταρίας κατάλληλη

- για την απορρόφηση και αναρρόφηση σκόνης έως 0,1 mg/m³ αντίστοιχα με την κατηγορία σκόνης "M" μεταξύ των άλλων και σκόνης ξύλου και σκόνης ορυκτών, σκόνες εμπεριέχουσες χαλαζία,
- για την αυξημένη καταπόνηση σε περίπτωση επαγγελματικής χρήσης, σύμφωνα με το πρότυπο IEC/EN 60335-2-69,
- για τη χρήση με τις μπαταρίες Festool της σειράς BP ίδιας κατηγορία τάσης, που έχουν εγκριθεί για αυτή την κινητή συσκευή αναρρόφησης μπαταρίας.

Η κινητή συσκευή αναρρόφησης μπαταρίας **δε συνίσταται** για τη συνεχή απορρόφηση και αναρρόφηση λεπτής σκόνης, όπως π.χ. τσιμεντόσκονη ή στόκο.

Σε περίπτωση μη ενδεδειγμένης χρήσης ευθύνεται ο χρήστης.

4 Τεχνικά στοιχεία

Κινητή συσκευή αναρρόφησης μπαταρίας	
Τάση κινητήρα	36 V (2x 18 V) ⎓
Συμβατές μπαταρίες [8]	BP18 Li 4,0 HPC-AS BP18 Li 4,0 HPC-ASI BP18 Li 3,1 C BP18 Li 3,1 CI
Μέγιστη ογκομετρική ροή (αέρας), απορροφητήρας/στρόβιλος	93,6 m³/h / 147 m³/h
Μέγιστη υποπίεση, στρόβιλος	180 hPa
Επιφάνεια φίλτρου	5357 cm²
Εύκαμπτος σωλήνας αναρρόφησης	D 27x3m-AS-90°/CT
Στάθμη ηχητικής πίεσης σύμφωνα με το πρότυπο EN 60335-2-69 / Ανασφάλεια K	63 dB(A)/ 3 dB
Τιμή κραδασμών χεριού-βραχίονα σύμφωνα με το πρότυπο EN 60335-2-69 / Ανασφάλεια K	< 2,5 m/s² / 1,5 m/s²
Συχνότητα (κινητή συσκευή αναρρόφησης μπαταρίας / τηλεχειριστήριο)	2.402 Mhz – 2.480 Mhz
Ισοδύναμη, ισότροπη ισχύς ακτινοβολίας (EIRP) (κινητή συσκευή αναρρόφησης μπαταρίας / τηλεχειριστήριο)	< 10 dBm
Περιεχόμενο δοχείου	4,5 λίτρα

[8] Για νεότερες, μη αναφερόμενες μπαταρίες ακολουθήστε τις υποδείξεις της εφαρμογής (App) της Festool ή επικοινωνήστε με το σέρβις πελατών της Festool.

Κινητή συσκευή αναρρόφησης μπαταρίας		
Διαστάσεις Μ x Π x Υ	με κουτί φύλαξης	396 x 297 x 307 mm
	μόνο CTL/MC SYS I	396 x 297 x 187 mm
Βάρος	με κουτί φύλαξης (χωρίς μπαταρίες)	7,1 kg

5 Εξαρτήματα συσκευής

5.1 Κινητή συσκευή αναρρόφησης μπαταρίας

[1-1] Κινητή συσκευή αναρρόφησης μπαταρίας
[1-2] Κουτί φύλαξης
[1-3] Μούφα αναρρόφησης
[1-4] Εύκαμπτος σωλήνας αναρρόφησης
[1-5] Χειρολαβή
[1-6] Κλείστρο T-Loc για εργαλειοθήκη
[1-7] Μπροστινή λαβή
[1-8] Άνοιγμα αέρα εξαερισμού
[1-9] Πλήκτρο σύνδεσης
[1-10] Ένδειξη σύνδεσης
[1-11] Ρύθμιση της δύναμης αναρρόφησης
[1-12] Ένδειξη κατάστασης (δύναμη αναρρόφησης / προειδοποιητικά σήματα)
[1-13] Πλήκτρο MAN
[1-14] Πλήκτρο ON/OFF
[1-15] Τηλεχειριστήριο CT-F I *

5.2 Τηλεχειριστήριο CT-F I

[1-16] Πλήκτρο σύνδεσης
[1-17] Ένδειξη LED
[1-18] Πλήκτρο MAN (χειροκίνητη ενεργοποίηση)
[1-19] Υποδοχή για ιμάντες στερέωσης
[1-20] Ιμάντας στερέωσης

Οι αναφερόμενες εικόνες βρίσκονται στην αρχή των οδηγιών λειτουργίας.

* Μερικά εικονιζόμενα ή περιγραφόμενα εξαρτήματα δεν ανήκουν στα υλικά παράδοσης.

6 Προετοιμασία

Μετά την αφαίρεση από τη συσκευασία, η κινητή συσκευή αναρρόφησης μπαταρίας είναι έτοιμη για χρήση.

7 Μπαταρία

Πριν την τοποθέτηση της μπαταρίας ελέγξτε την καθαριότητα της διεπαφής της μπαταρίας. Μια ρύπανση της διεπαφής της μπαταρίας μπορεί να εμποδίζει τη σωστή επαφή και να οδηγήσει σε ζημιές στις επαφές.

Μια χαλασμένη επαφή μπορεί να οδηγήσει σε υπερθέρμανση και ζημιά του εργαλείου.

[2a] Αφαιρέστε την μπαταρία.

[2b] click Τοποθετήστε την μπαταρία μέχρι να ασφαλίσει.

ⓘ Η κινητή συσκευή αναρρόφησης μπαταρίας μπορεί να τεθεί σε λειτουργία μόνο με 2 μπαταρίες.

Συμβατές μπαταρίες, βλέπε στο κεφάλαιο 4.

ⓘ Περαιτέρω πληροφορίες για το φορτιστή και την μπαταρία θα βρείτε στις οδηγίες λειτουργίας του φορτιστή και της μπαταρίας.

8 Θέση σε λειτουργία

Λειτουργία ετοιμότητας

► Πατήστε το πλήκτρο ON / OFF **[1-14]**.

☑ Τα πράσινα LED της ένδειξης κατάστασης **[1-12]** δείχνουν τη λειτουργία ετοιμότητας.

Ένα εκ νέου πάτημα του πλήκτρου ON / OFF απενεργοποιεί την κινητή συσκευή αναρρόφησης μπαταρίας.

Χειροκίνητο ξεκίνημα / σταμάτημα της κινητής συσκευής αναρρόφησης μπαταρίας

Η κινητή συσκευή αναρρόφησης μπαταρίας βρίσκεται στη λειτουργία ετοιμότητας.

Απευθείας στην κινητή συσκευή αναρρόφησης μπαταρίας:

► Πατήστε το πλήκτρο MAN **[1-13]** για τον ξεκίνημα / σταμάτημα.

Εναλλακτικά μέσω συνδεδεμένου τηλεχειριστηρίου CT-F I (βλέπε στο κεφάλαιο 9.2):

► Πατήστε το πλήκτρο MAN **[1-18]** του τηλεχειριστηρίου για τον ξεκίνημα / σταμάτημα.

Αυτόματο ξεκίνημα / σταμάτημα της κινητής συσκευής αναρρόφησης μπαταρίας

Η κινητή συσκευή αναρρόφησης μπαταρίας βρίσκεται στη λειτουργία ετοιμότητας.

► Για να ξεκινήσετε / σταματήσετε αυτόματα την κινητή συσκευή αναρρόφησης μπαταρίας: Ενεργοποιήστε / απενεργοποιήστε το δυνδεδεμένο ηλεκτρικό εργαλείο μπαταρίας (βλέπε στο κεφάλαιο 9.1).

9 Σύνδεση με εργαλεία

ΠΡΟΕΙΔΟΠΟΙΗΣΗ

Κίνδυνος τραυματισμού από το ξεκίνημα χωρίς επιτήρηση της κινητής συσκευής αναρρόφησης μπαταρίας

► Πριν από κάθε εργασία με την κινητή συσκευή αναρρόφησης μπαταρίας ελέγξτε, ποιο τηλεχειριστήριο και ποιο ηλεκτρικό εργαλείο μπαταρίας είναι συνδεδεμένο με την κινητή συσκευή αναρρόφησης μπαταρίας!

► Ένα ηλεκτρικό εργαλείο μπαταρίας πρέπει να είναι συνδεδεμένο πάντοτε μέσω του εύκαμπτου σωλήνα αναρρόφησης με την κινητή συσκευή αναρρόφησης μπαταρίας. Μετά την εργασία πρέπει να αποσυνδεθεί η σύνδεση με την κινητή συσκευή αναρρόφησης μπαταρίας.

► Το τηλεχειριστήριο επιτρέπεται να στερεωθεί μόνο στον εύκαμπτο σωλήνα αναρρόφησης.

9.1 Σύνδεση του ηλεκτρικού εργαλείου μπαταρίας

► Πατήστε στη λειτουργία ετοιμότητας το πλήκτρο σύνδεσης **[1-9]**.

☑ Η ένδειξη σύνδεσης **[1-10]** αναβοσβήνει αργά μπλε. Η κινητή συσκευή αναρρόφησης μπαταρίας είναι για 60 δευτερόλεπτα σε ετοιμότητα σύνδεσης.

► Ενεργοποιήστε το ηλεκτρικό εργαλείο.

☑ Η κινητή συσκευή αναρρόφησης μπαταρίας αρχίζει να λειτουργεί.

Η κινητή συσκευή αναρρόφησης μπαταρίας είναι συνδεδεμένη, μέχρι το πάτημα του πλήκτρου ON / OFF **[1-14]** ή την αφαίρεση μιας μπαταρίας (στην κινητή συσκευή αναρρόφησης μπαταρίας). Το ηλεκτρικό εργαλείο πρέπει μετά να συνδεθεί εκ νέου.

ⓘ Με τη σύνδεση ενός νέου ηλεκτρικού εργαλείου αντικαθίσταται η προηγούμενη σύνδεση.

ⓘ Αυτή η λειτουργία είναι δυνατή μόνο στα ηλεκτρικά εργαλεία Festool με μπαταρία **Bluetooth®**.

9.2 Σύνδεση τηλεχειριστηρίου CT-F I

Για να μπορέσετε να συνδέσετε ένα τηλεχειριστήριο με μια κινητή συσκευή αναρρόφησης μπαταρίας, πρέπει να πραγματοποιηθεί μια επαναφορά του τηλεχειριστηρίου (βλέπε Επαναφορά στο τηλεχειριστήριο).

Μέχρι τώρα μη συνδεδεμένα τηλεχειριστήρια μπορούν να συνδεθούν απευθείας.

ⓘ Μια αποκατεστημένη σύνδεση μεταξύ τηλεχειριστηρίου και κινητής συσκευής αναρρόφησης μπαταρίας παραμένει ακόμη και μετά το πάτημα του πλήκτρου ON / OFF ή την αφαίρεση μιας μπαταρίας (στην κινητή συσκευή αναρρόφησης μπαταρίας).

ⓘ Η κινητή συσκευή αναρρόφησης μπαταρίας μπορεί να συνδεθεί ταυτόχρονα με πέντε το πολύ τηλεχειριστήρια. Η κινητή συσκευή αναρρόφησης μπαταρίας μπορεί να συνδεθεί ταυτόχρονα με ένα ηλεκτρικό εργαλείο μπαταρίας.

ⓘ Όταν η κινητή συσκευή αναρρόφησης μπαταρίας ενεργοποιήθηκε για πρώτη φορά με την μπαταρία και απενεργοποιηθεί με το τηλεχειριστήριο, τότε μια συνδεδεμένη μπαταρία χάνει την προσωρινή της σύνδεση με την κινητή συσκευή αναρρόφησης μπαταρίας. Στη συνέχεια μπορεί να συνδεθεί η μπαταρία εκ νέου.

► Στη λειτουργίας ετοιμότητας, κρατήστε πατημένο το πλήκτρο σύνδεσης **[1-9]** στην κινητή συσκευή αναρρόφησης μπαταρίας για 3 δευτερόλεπτα.

☑ Η ένδειξη σύνδεσης **[1-10]** αναβοσβήνει γρήγορα μπλε. Η κινητή συσκευή αναρρόφησης μπαταρίας είναι για 60 δευτερόλεπτα σε ετοιμότητα σύνδεσης.

► Πατήστε το πλήκτρο MAN **[1-18]** στο τηλεχειριστήριο.

☑ Το τηλεχειριστήριο είναι μόνιμα αποθηκευμένο στην κινητή συσκευή αναρρόφησης μπαταρίας.

Επαναφορά στο τηλεχειριστήριο

Με την επαναφορά διαγράφεται η σύνδεση από ένα τηλεχειριστήριο προς την κινητή συσκευή αναρρόφησης μπαταρίας.

► Κρατήστε πατημένο το πλήκτρο σύνδεσης **[1-16]** και το πλήκτρο MAN **[1-18]** για 10 δευτερόλεπτα.

☑ Η ένδειξη LED **[1-17]** ανάβει σε ματζέντα, όταν ολοκληρωθεί η επαναφορά.

9.3 Σύνδεση κινητής τελικής συσκευής

Συνδέστε την κινητή συσκευή αναρρόφησης μπαταρίας μέσω της εφαρμογής Festool App με μια κινητή τελική συσκευή (π.χ. για μια ενημέρωση λογισμικού).

► Στη λειτουργία ετοιμότητας, κρατήστε πατημένο το πλήκτρο σύνδεσης **[1-9]** στην κινητή συσκευή αναρρόφησης μπαταρίας για 3 δευτερόλεπτα.

☑ Η ένδειξη σύνδεσης **[1-10]** αναβοσβήνει γρήγορα μπλε. Η κινητή συσκευή αναρρόφησης μπαταρίας είναι για 60 δευτερόλεπτα σε ετοιμότητα σύνδεσης.

► Ακολουθήστε τις υποδείξεις στην εφαρμογή Festool App, για να εξουσιοδοτήσετε την ασφαλή σύνδεση.

10 Ρυθμίσεις

10.1 Ρύθμιση της δύναμης αναρρόφησης

► Πατήστε τα πλήκτρα "συν" ή "πλην" της ρύθμισης της δύναμης αναρρόφησης **[1-11]** στη λειτουργία αναρρόφησης.

☑ Τα πράσινα LED της ένδειξης κατάστασης **[1-12]** δείχνουν την τρέχουσα βαθμίδα ισχύος.

10.2 Μούφα αναρρόφησης

Η λειτουργία παράκαμψης της μούφας αναρρόφησης **[1-3]** εμποδίζει την αναρρόφηση εργαλείων λείανσης και πελμάτων δαπέδου πάνω σε λείες επιφάνειες.

Άνοιγμα

► Γυρίστε τον δακτύλιο ρύθμισης στη θέση "OPEN".

Κλείσιμο

► Γυρίστε τον δακτύλιο ρύθμισης στη θέση "CLOSE".

10.3 Επιτήρηση της ογκομετρικής ροής (μόνο στην κατηγορία σκόνης M)

ΠΡΟΣΟΧΗ

Επιβλαβείς για την υγεία σκόνες

Τραυματισμός των αναπνευστικών οδών

► Η σωστή λειτουργία της επιτήρησης της ογκομετρικής ροής εξασφαλίζεται μόνο με τον εύκαμπτο σωλήνα αναρρόφησης **D 27x3m-AS-90°/CT**.

Όταν η ταχύτητα του αέρα στον εύκαμπτο σωλήνα αναρρόφησης πέσει κάτω από 20 m/s, ηχεί, για λόγους ασφαλείας, ένα ακουστικό προειδοποιητικό σήμα.

Πιθανές αιτίες	Άρση
Ο σάκος φίλτρου είναι γεμάτος.	Τοποθετήστε νέο σάκο φίλτρου (βλέπε στο κεφάλαιο 14.1).
Κύριο φίλτρο λερωμένο.	Αλλάξτε το κύριο φίλτρο (βλέπε στο κεφάλαιο 14.2).
Ο εύκαμπτος σωλήνας αναρρόφησης είναι φραγμένος ή τσακισμένος.	Εξαλείψτε το φράξιμο ή το τσάκισμα.
Η ρύθμιση της δύναμης αναρρόφησης **[1-11]** είναι ρυθμισμένη σε μια μικρή τιμή.	Ρυθμίστε τη δύναμη αναρρόφησης σε μια υψηλότερη τιμή (βλέπε στο κεφάλαιο 10.1).
Το φορτίο της μπαταρίας είναι χαμηλό.	- Φορτίστε τις μπαταρίες. - Τοποθετήστε καινούργιες μπαταρίες.

Πιθανές αιτίες	Άρση
Λάθος λειτουργία των ηλεκτρονικών επιτήρησης.	Αναθέστε την αποκατάσταση στο συνεργείο σέρβις πελατών της Festool.
Εργασίες με λειαντήρες.	Ενεργοποιήστε τη λειτουργία διάταξης παράκαμψης (Bypass) (βλέπε στο κεφάλαιο 10.2).

10.4 Ασφάλεια θερμοκρασίας (θερμικό)

Για την προστασία από την υπερθέρμανση απενεργοποιεί η ασφάλεια θερμοκρασίας (θερμικό) την κινητή συσκευή αναρρόφησης μπαταρίας προτού φτάσει στη κρίσιμη θερμοκρασία. Το LED της ένδειξης κατάστασης **[1-12]** δείχνει μια βλάβη.

Το LED ανάβει κόκκινο Υπερθέρμανση

- ► Απενεργοποιήστε την κινητή συσκευή αναρρόφησης μπαταρίας και αφήστε την να κρυώσει.
- ► Ενεργοποιήστε μετά από περίπου 10 λεπτά ξανά την κινητή συσκευή αναρρόφησης μπαταρίας.

10.5 Σύνδεση με T-Loc

Περιστρέφοντας το T-Loc μπορείτε να κλείσετε, ανοίξετε και συνδέσετε τη κινητή συσκευή αναρρόφησης μπαταρίας:

- Κλείσιμο της κινητής συσκευής αναρρόφησης μπαταρίας **[3a]**.
- Άνοιγμα της κινητής συσκευής αναρρόφησης μπαταρίας **[3b]**.
- Σύνδεση της κινητής συσκευής αναρρόφησης μπαταρίας με το κουτί φύλαξης **[3c]**.

Πριν το σήκωμα, κλείνετε πάντοτε το T-Loc στην κινητή συσκευή αναρρόφησης μπαταρίας ή συνδέστε το με το κουτί φύλαξης και ελέγξτε για ασφαλή συγκράτηση.

Μέγιστο φορτίο σε περίπτωση σύνδεσης με περαιτέρω εργαλειοθήκες: 20 kg

10.6 Χρήση/Ρύθμιση ιμάντα μεταφοράς [4]

Μέγιστο επιτρεπτόμενο φορτίο του ιμάντα μεταφοράς: 20 kg

Ο ιμάντας μεταφοράς μπορεί να τοποθετηθεί σε δύο διαφορετικές θέσεις:

- Όταν φοράτε την κινητή συσκευή αναρρόφησης μπαταρίας: Ιμάντας μεταφοράς στην κινητή συσκευή αναρρόφησης μπαταρίας **[4a]**
- Όταν φοράτε το κουτί φύλαξης με την κινητή συσκευή αναρρόφησης μπαταρίας: Ιμάντας μεταφοράς στο κουτί φύλαξης **[4b]**

Πριν το σήκωμα, ελέγξτε τον ιμάντα μεταφοράς για λειτουργικότητα και θέστε το T-Loc στη κινητή συσκευή αναρρόφησης μπαταρίας στην αντίστοιχη θέση.

Προσαρμόστε αντίστοιχα το μήκος του ιμάντα μεταφοράς στη γλώσσα ρύθμισης **[4c]**.

11 Εργασία

11.1 Αναρρόφηση στεγνών υλικών

ΠΡΟΣΟΧΗ

Επιβλαβείς για την υγεία σκόνες

Τραυματισμός των αναπνευστικών οδών

- ► Χρησιμοποιείτε πάντοτε σάκο φίλτρου!
- ► Πριν την αναρρόφηση ελέγξτε, εάν το κύριο φίλτρο είναι άθικτο.

Κατά την αναρρόφηση σκονών, που ξεπερνούν την οριακή τιμή αναρροφάτε μόνο μια πηγή σκόνης (ηλεκτρικό εργαλείο ή εργαλείο πεπιεσμένου αέρα).

Προσέξτε κατά την αναρρόφηση της δημιουργούμενης σκόνης τα κινούμενα ηλεκτρικά εργαλεία:

Φροντίστε για επαρκή αερισμό! Προσέξτε τις τοπικές διατάξεις!

Οριακές τιμές: Αέρας εξαερισμού το μέγ. 50 % του όγκου καθαρού αέρα

Μαθηματικός τύπος: Όγκος χώρου V_R x ρυθμός αλλαγής του αέρα L_W

Προσέξτε τις ακόλουθες υποδείξεις:

- Διατηρείτε τον χώρο γύρω από το άνοιγμα του αέρα εξαερισμού **[1-8]** ελεύθερο.
- Η κινητή συσκευή αναρρόφησης μπαταρίας είναι ένα σταθερό σύστημα και δεν ενδείκνυται για τράβηγμα από τον εύκαμπτο σωλήνα αναρρόφησης. Χρησιμοποιείτε τη χειρολαβή **[1-5]**, την μπροστινή λαβή **[1-7]** ή τον ιμάντα μεταφοράς **[4]**.

Στον εσωτερικό χώρο του κουτιού φύλαξης υπάρχουν 2 ακροφύσια καθαρισμού **[5]**.

11.2 Μετά την εργασία

- ► Απενεργοποιήστε την κινητή συσκευή αναρρόφησης μπαταρίας.
- ► Αφαιρέστε την μπαταρία.

  Προσοχή: Κρατάτε τη μη χρησιμοποιούμενη μπαταρία μακριά από μεταλλικά αντικείμενα (π.χ. καρφιά, βίδες, κλειδιά, συνδετήρες χαρτιών ή παρόμοια υλικά), που μπορούν να προκαλέσουν ένα βραχυκύκλωμα των επαφών της μπαταρίας.
- ► Αδειάστε το δοχείο συγκέντρωσης των ρύπων.
- ► Κλείστε το άνοιγμα αναρρόφησης **[6-1]** με το πώμα φραγής **[6-2]**.

  Σε περίπτωση νέας θέσης σε λειτουργία της κινητής συσκευής αναρρόφησης μπαταρίας, βάλτε το πώμα φραγής ξανά στη θέση εναπόθεσης.
- ► Τοποθετήστε τον εύκαμπτο σωλήνα αναρρόφησης **[1-4]** στο κουτί φύλαξης **[1-2]**.
- ► Καθαρίστε την κινητή συσκευή αναρρόφησης μπαταρίας εσωτερικά και εξωτερικά με αναρρόφηση και σκούπισμα.
- ► Φυλάξτε την κινητή συσκευή αναρρόφησης μπαταρίας σε ένα στεγνό χώρο, προστατευμένη από αναρμόδια χρήση.

12 Τηλεχειριστήριο

12.1 Χρήση σύμφωνα με τον σκοπό προορισμού του τηλεχειριστηρίου CT-F I

Το τηλεχειριστήριο μπορεί να ξεκινήσει / σταματήσει χειροκίνητα μια συνδεδεμένη κινητή συσκευή αναρρόφησης μπαταρίας.

Σε περίπτωση μη ενδεδειγμένης χρήσης ευθύνεται ο χρήστης.

12.2 Συναρμολόγηση

Τοποθετήστε το τηλεχειριστήριο **[1-15]** με τον αντίστοιχο ιμάντα στερέωσης **[1-20]** στον εύκαμπτο σωλήνα αναρρόφησης **[1-4]**.

Συνδέστε το τηλεχειριστήριο και την κινητή συσκευή αναρρόφησης μπαταρίας, βλέπε στο κεφάλαιο 9.2.

12.3 Ένδειξη LED [1-17]

Η ένδειξη LED του τηλεχειριστηρίου εκτός από τη λειτουργικότητα Bluetooth® δείχνει και την κατάσταση φόρτισης του τηλεχειριστηρίου:

1 φορά αναβόσβημα μπλε
Καταχωρείται το πάτημα του πλήκτρου σύνδεσης **[1-16]** ή του πλήκτρου MAN **[1-18]**.

1 φορά αναβόσβημα ματζέντα
Η επαναφορά του τηλεχειριστηρίου πραγματοποιήθηκε.

κόκκινο αναβόσβημα
Η μπαταρία του τηλεχειριστηρίου είναι σχεδόν άδεια και πρέπει να αντικατασταθεί.

12.4 Αλλαγή της μπαταρίας του τηλεχειριστηρίου [7]

Το τηλεχειριστήριο λειτουργεί με μια μπαταρία του τύπου CR 2032.

Όταν ανοίξει η θήκη της μπαταρίας, συνίσταται η αντικατάσταση της στεγανοποίησης (20x1,3 mm).

- ❶ Ανοίξτε το κλείστρο της θήκης της μπαταρίας.
- ❷ Αντικαταστήστε την μπαταρία.
- ❸ Κλείστε τη θήκη της μπαταρίας.

12.5 Ενημέρωση λογισμικού

Για να ελέγξετε, εάν υπάρχει μια ενημέρωση λογισμικού, η οποία διευρύνει τη λειτουργικότητα του τηλεχειριστηρίου ή βελτιώνει υπάρχουσες λειτουργίες, μπορεί να αποκατασταθεί μια σύνδεση Bluetooth® με την εφαρμογή Festool App.

- Πατήστε το πλήκτρο σύνδεσης στο τηλεχειριστήριο **[1-16]**, μέχρι η ένδειξη LED **[1-17]** να αναβοσβήνει μπλε.
- ☑ Το τηλεχειριστήριο είναι για 60 δευτερόλεπτα σε ετοιμότητα σύνδεσης.
- Ακολουθήστε τις υποδείξεις στην εφαρμογή Festool App, για να εξουσιοδοτήσετε την ασφαλή σύνδεση.

13 Προειδοποιητικά σήματα

Προειδοποιητικό σήμα	Παράσταση του προειδοποιητικού σήματος		Αιτία	Μέτρα
Οπτικά	LED **[1-12]**	Αναβοσβήνει πράσινο	Η μπαταρία είναι άδεια.	Φορτίστε την μπαταρία.
			Λάθος μπαταρία.	Χρησιμοποιήστε τη σωστή μπαταρία (βλέπε στο κεφάλαιο 4).
			Υπόψυξη μπαταρίας.	Για τη θερμοκρασία χρήσης βλέπε στις οδηγίες λειτουργίας της μπαταρίας.
		Αναβοσβήνει κόκκινο	Ελαττωματική μπαταρία.	- Αλλάξτε την μπαταρία. - Ελέγξτε τη λειτουργικότητα με τον φορτιστή στην κρύα μπαταρία.
		Ανάβει κόκκινο	Υπερθέρμανση της κινητής συσκευής αναρρόφησης μπαταρίας.	Βλέπε στο κεφάλαιο 10.4.
			Υπερθέρμανση της μπαταρίας.	Αφήστε την μπαταρία περίπου 10 λεπτά να κρυώσει.
Ακουστικά	Ηχητικό σήμα	Ομοιόμορφα	Ογκομετρική ροή κάτω από 20 m/s.	Μόνο στην κατηγορία σκόνης M (βλέπε στο κεφάλαιο 10.3).
		Αυξανόμενα, ξεκινώντας με δύο σύντομα σήματα	Φόρτιση της μπαταρίας χαμηλή.	- Φορτίστε την μπαταρία. - Τοποθετήστε μια νέα φορτισμένη μπαταρία.

14 Συντήρηση και φροντίδα

ΠΡΟΕΙΔΟΠΟΙΗΣΗ

Κίνδυνος τραυματισμού, ηλεκτροπληξία

► Πριν από κάθε εργασία συντήρησης και φροντίδας απομακρύνετε πάντοτε την μπαταρία από την κινητή συσκευή αναρρόφησης μπαταρίας.
► Όλες οι εργασίες συντήρησης και επισκευής, που απαιτούν το άνοιγμα του περιβλήματος του κινητήρα, επιτρέπεται να πραγματοποιούνται μόνο από ένα εξουσιοδοτημένο συνεργείο σέρβις πελατών.

Σέρβις πελατών και επισκευή μόνο από τον κατασκευαστή ή τα εξουσιοδοτημένα συνεργεία σέρβις. Πλησιέστερη διεύθυνση κάτω από: **www.festool.com/service**

Χρησιμοποιείτε μόνο γνήσια ανταλλακτικά Festool! Αριθ. παραγγελίας κάτω από: **www.festool.com/service**

Προσέξτε τις ακόλουθες υποδείξεις:

– Το ελάχιστο μία φορά το χρόνο πρέπει να γίνεται από τον κατασκευαστή ή από ένα ενημερωμένο άτομο ένας σχετικός με τη σκόνη έλεγχος (π.χ. για ζημιά του φίλτρου, στεγανότητα της συσκευής και λειτουργία των διατάξεων ελέγχου).
– Ότι δεν καθαρίζεται, πρέπει να αποσυρθεί. Για αυτό χρησιμοποιείτε στεγανούς σάκους. Προσέξτε τις έγκυρες προϋποθέσεις απόσυρσης!
– Διατηρείτε τις επαφές σύνδεσης στην κινητή συσκευή αναρρόφησης μπαταρίας, στον φορτιστή και στην μπαταρία καθαρές.

14.1 Αλλαγή του σάκου φίλτρου

► Ανοίξτε την κινητή συσκευή αναρρόφησης μπαταρίας με T-Loc. **Προσοχή, κίνδυνος ανατροπής!**
► Αλλαγή σάκου φίλτρου:
  ▻ Αφαιρέστε το σάκο φίλτρου **[8]**.
  ▻ Τοποθετήστε τον σάκο φίλτρου **[9]**.
► Κλείστε την κινητή συσκευή αναρρόφησης μπαταρίας με T-Loc.

ⓘ Στον πάτο του περιβλήματος μπορεί να φυλαχτεί ένας πρόσθετος σάκος φίλτρου **[10]**.

14.2 Αλλαγή του κύριου φίλτρου [10]

ΕΙΔΟΠΟΙΗΣΗ

Ζημιά του κινητήρα

► Μην αναρροφάτε ποτέ χωρίς τοποθετημένο το κύριο φίλτρο, επειδή αυτό μπορεί να προκαλέσει ζημιά στον κινητήρα.

► Ανοίξτε την κινητή συσκευή αναρρόφησης μπαταρίας με T-Loc. **Προσοχή, κίνδυνος ανατροπής!**
► Απασφαλίστε και αλλάξτε τη θέση του μοχλού.
► Αφαιρέστε το δοχείο προς τα πάνω.
► Αφαιρέστε το μεταχειρισμένο κύριο φίλτρο και αντικαταστήστε το με ένα νέο.
► Αποσύρετε το μεταχειρισμένο κύριο φίλτρο σύμφωνα με τις νομικές διατάξεις.
► Καθαρίστε το δοχείο και τις στεγανοποιήσεις.
► Τοποθετήστε το δοχείο. Αλλάξτε τη θέση του μοχλού και ασφαλίστε τον.
► Κλείστε την κινητή συσκευή αναρρόφησης μπαταρίας με T-Loc.

Τους αριθμούς παραγγελίας για τα εξαρτήματα και τα εργαλεία θα τους βρείτε κάτω από **www.festool.com**.

15 Μεταφορά

Προσέξτε τις ακόλουθες υποδείξεις:

– Πριν τη μεταφορά, κλείνετε πάντοτε το T-Loc στην κινητή συσκευή αναρρόφησης μπαταρίας ή συνδέστε το με το κουτί φύλαξης.
– Κατά τη μεταφορά σε οχήματα, ασφαλίζετε την κινητή συσκευή αναρρόφησης μπαταρίας σύμφωνα με τις εκάστοτε ισχύουσες οδηγίες έναντι ολίσθησης και ανατροπής.

16 Περιβάλλον

Μην πετάτε τη συσκευή στα οικιακά απορρίμματα! Παραδώστε τα εργαλεία, τα εξαρτήματα και τις συσκευασίες σε μια φιλική προς το περιβάλλον ανακύκλωση. Προσέξτε τους ισχύοντες εθνικούς κανονισμούς.

Σύμφωνα με την Ευρωπαϊκή Οδηγία περί παλιών ηλεκτρικών και ηλεκτρονικών συσκευών και την εφαρμογή της στο εθνικό δίκαιο πρέπει οι μεταχειρισμένες ηλεκτρικές συσκευές να συλλέγονται ξεχωριστά και να προωθούνται σε μια φιλική προς το περιβάλλον ανακύκλωση.

Πληροφορίες για τα σημεία συλλογής μπορείτε να δείτε κάτω από **www.festool.com/recycling**.

Πληροφορίες για κρίσιμα υλικά: www.festool.com/reach

17 Γενικές υποδείξεις

17.1 Πληροφορίες για τη λειτουργία Bluetooth®

Μόλις το εργαλείο συνδεθεί μέσω Bluetooth® με την εφαρμογή Festool App και η ασφαλής σύνδεση εξουσιοδοτηθεί, από αυτή τη χρονική στιγμή και μετά το εργαλείο θα συνδέεται αυτόματα με την εφαρμογή Festool App. Το εργαλείο στέλνει μετά τακτικά πληροφορίες κατάστασης (ID, κατάσταση λειτουργίας κτλ.) μέσω Bluetooth®.

Το λεκτικό σήμα Bluetooth® και τα λογότυπα είναι καταχωρημένες μάρκες της Bluetooth SIG, Inc. και χρησιμοποιούνται από την TTS Tooltechnic Systems AG & Co. KG και συνεπώς από τη Festool κατόπιν άδειας.

17.2 Πληροφορίες σχετικά με την προστασία των προσωπικών δεδομένων

Το εργαλείο περιέχει ένα τσιπ για την αυτόματη αποθήκευση δεδομένων του εργαλείου και δεδομένων λειτουργίας. Τα αποθηκευμένα δεδομένα δεν περιλαμβάνουν απευθείας προσωπικές αναφορές.

Τα δεδομένα μπορούν να διαβαστούν χωρίς επαφή με ειδικές συσκευές και χρησιμοποιούνται από τη Festool αποκλειστικά για τη διάγνωση σφαλμάτων, τη διεκπεραίωση των επισκευών και της εγγύησης καθώς και για τη βελτίωση της ποιότητας ή την περαιτέρω εξέλιξη του εργαλείου. Οποιαδήποτε περαιτέρω χρήση των δεδομένων - χωρίς την κατηγορηματική συγκατάθεση του πελάτη - δεν πραγματοποιείται.

Eesti

Sisukord

1 Ohutusnõuded ... 72
2 Sümbolid ... 74
3 Sihipärane kasutus ... 74
4 Tehnilised andmed ... 74
5 Seadme osad ... 75
6 Ettevalmistus ... 75
7 Aku ... 75
8 Kasutuselevõtt ... 75
9 Seadmetega ühendamine ... 75
10 Seadistamine ... 76
11 Töö ... 77
12 Juhtpult ... 77
13 Hoiatussignaalid ... 78
14 Hooldus ja remont ... 78
15 Transport ... 78
16 Keskkond ... 78
17 Üldised märkused ... 79

1 Ohutusnõuded

HOIATUS! Lugege läbi kõik ohutusnõuded ja juhised. Ohutusnõuete ja juhiste eiramine võib põhjustada elektrilööki, tulekahju ja/või raskeid vigastusi.

Hoidke kõik ohutusnõuded ja juhised edasiseks kasutamiseks alles.

- Seadet ei tohi kasutada puuduliku füüsilise, tunnetusliku või vaimse suutlikkusega või kogemusteta ja vastava teadmisteta inimesed (sh lapsed). **Lapsi** tuleb jälgida, et nad seadmega ei mängiks.
- Seadet ei tohi kasutada elektrilöögi suhtes tundlikult reageerida võivad inimesed (nt **südamestimulaatoriga isikud**), kuna välistada ei saa staatilise elektri laengu tekkimist.
- **Veenduge, et seisate kindlalt tugeval toetuspinnal.** Ehmatus, nt antistaatilise laengu tõttu, võib põhjustada õnnetusi.
- **HOIATUS!** Kasutajad peavad läbima masinakasutuse põhjaliku juhendamise.
- **HOIATUS!** Seade on ette nähtud üksnes kuivkasutuseks.

- **HOIATUS** Seadmes võib olla tervist kahjustavat tolmu. Hooldust, tühjendust ja filtrivahetust tohib teostada üksnes volitatud spetsialist, kes kasutab nõuetekohast kaitsevarustust.
- Kasutage seadet vaid siis, kui filtrisüsteem on paigaldatud!
- **HOIATUS** Piirväärtust ületava või ülisuure sisaldusega tamme- või pöögipuidu tolmu eemaldamisel tuleb imeda seadmesse ainult üks tolmuallikas (elektri- või suruhõutööriist) korraga.
- **Plahvatus- ja süttimisohtlik! Tolmuimejaga ei tohi eemaldada:**
  - sädemed, hõõguvad osad ja kuum tolm;
  - tule- ja plahvatusohtlikke aineid (nt magneesium, alumiinium, bensiin, lahjendusvahendeid);
  - sööbivaid aineid (nt happed, leelised, lahustid);

  - keemiliselt reageerivaid aineid, mille tagajärjel tekib soojus, moodustuvad happed/alused, gaasid jne (nt reaktiivsed 2K-ained, alumiinium ja vesi).
- Järgige riigis kehtestatud ohutusnõudeid ja materjalitootja juhiseid!
- Kandke seadmega töötamisel sobivat kaitsevarustust!
- Kui seade on visuaalse vaatluse põhjal töökorras, kasutage seda kuivas keskkonnas, ent laske end eelnevalt instrueerida.
- Ohtude vältimiseks kontrollige regulaarselt pistikut ja kaablit. Kahjustuste korral laske need asendada üksnes volitatud klienditeenindustöökojas.
- Ei tohi tõsta ega transportida kraanakonksu või tõstukiga.
- Kasutage seadme kandmiseks ainult selleks ettenähtud käepidet, eesmist käepidet või kanderihma.
- Ümbermineku oht, mitte asetada kaldpindadele!
- **ETTEVAATUST!**

  Seade on ette nähtud kasutamiseks üksnes siseruumides.

  Seadet tohib hoida ainult siseruumides.
- Kasutage ainult Festooli originaal-imivoolikut.
- **Pöörake tähelepanu töökeskkonnale ning seadmega töötamisel ja seadme transportimisel jälgige iseennast ja teisi inimesi.**

  Nii hoiate ära imivoolikust või võrgujuhtmest tingitud komistamise ja kukkumise ohu.
- **Hoidke pakendikile lastele kättesaamatus kohas.**

  Esineb lämbumisoht.
- **Juhinduge akupaki laadija kasutusjuhendist.**
- **Akuseadme käitamiseks ei tohi kasutada võrguseadmeid ega võõraid akusid. Ärge kasutage aku laadimiseks teiste tootjate laadijaid.** Tootja poolt mittelubatud tarvikute kasutamine võib põhjustada elektrilööki ja/või raskeid õnnetusi.
- **Kasutusvälisel ajal hoidke akut eemal metallesemetest (nt naelad, kruvid, võtmed, kirjaklambrid jm), mis võivad aku kontaktid omavahel ühendada.** Akuklemmide lühis võib kaasa tuua põletusi või tulekahju.
- **Kasutage akut üksnes Festooli elektrilises tööriistas.** Vaid nii on aku kaitstud ohtliku ülekoormuse eest. Mõne teise seadme kasutamine võib kaasa tuua vigastusi ja tulekahjuohu.
- **Ärge kasutage akukomplekte, mis on kahjustatud või mida on muudetud.** Kahjustatud või ümberehitatud akud võivad põhjustada tulekahju, plahvatust või vigastusi .
- **Võtke aku seadmelt maha enne, kui vahetate tarvikuid/kuluosi või panete seadme hoiule.** Sellised ennetavad turvameetmed vähendavad ohtu, et seade võib iseeneslikult käivituda.

2 Sümbolid

Üldohu hoiatus

Ettevaatust: elektrilöök!

Lugege kasutusjuhendit, ohutusjuhiseid.

Lugege kasutusjuhendit, ohutusjuhiseid.

Kandke hingamisteede kaitsevahendit!

Sobib tolmu eraldamiseks, mille kontsentratsiooni piirmäär on suurem kui 1 mg/m³

Sobib sellise tolmu eraldamiseks, mille kontsentratsiooni piirmäär on suurem kui 0,1 mg/m³

Hoiatus! Seadmes võib olla tervist kahjustav tolm!

Seadme peale astumine keelatud

Ärge imege vett ega teisi vedelikke!

Ärge jätke seadet vihma kätte!

Ümberminekuoht!

Akupaki paigaldamine

Avage akupakk

3 Sihipärane kasutus

CTLC SYS I

sobib kasutamiseks koos mobiilse akutolmuimejaga

- tolmu imemiseks, mille piirväärtus on kuni 1 mg/m³ vastavalt tolmuklassile 'L',
- tööstuslikul kasutamisel suurenenud koormustele, vastavalt normile IEC/EN 60335-2-69,
- kasutamiseks koos Festooli sama pingeklassiga BP-seeria akukomplektidega, mis on mobiilsele akutolmuimejale ette nähtud.

CTMC SYS I

sobib kasutamiseks koos mobiilse akutolmuimejaga

- tolmu imemiseks, mille piirväärtus on kuni 0,1 mg/m³ vastavalt tolmuklassile 'M', sealhulgas puidutolmu ja mineraalse kvartsisisaldusega tolmu imemiseks,
- tööstuslikul kasutamisel suurenenud koormustele, vastavalt normile IEC/EN 60335-2-69,
- kasutamiseks koos Festooli sama pingeklassiga BP-seeria akukomplektidega, mis on mobiilsele akutolmuimejale ette nähtud.

mobiilse akutolmuimejaga **ei soovitata** imeda püsivalt peent tolmu, nt tsemenditolmu või pahtlimassi.

Mittesihipärase kasutamise eest vastutab kasutaja.

4 Tehnilised andmed

Mobiilne akutolmuimeja	
mootoripinge	36 V (2x 18 V) ⎓
ühilduvad akud [9]	BP18 Li 4,0 HPC-AS BP18 Li 4,0 HPC-ASI BP18 Li 3,1 C BP18 Li 3,1 CI
imuri/turbiini max õhuvool	93,6 m³/h / 147 m³/h
turbiini max alarõhk	180 hPa
filtri pealispind	5357 cm²
imivoolik	D 27x3m-AS-90°/CT
helirõhutase EN 60335-2-69 järgi/ mõõtemääramatus K	63 dB(A)/ 3 dB
kohtvibratsioonitase EN 60335-2-69 järgi/ mõõtemääramatus K	<2,5 m/s²/ 1,5 m/s²
sagedus (mobiilne akutolmuimeja/ juhtpult)	2402 Mhz – 2480 Mhz
ekvivalente isotroopne kiirgusvõimsus (EIRP) (mobiilne akutolmuimeja/ juhtpult)	< 10 dBm
mahuti maht	4,5 l

[9] Uute, loetelust puuduvate akude korral juhinduge Festooli rakenduse juhistest või võtke ühendust Festooli klienditeenindusega.

Mobiilne akutolmuimeja		
mõõtmed P x L x K	koos hoiukastiga	396 x 297 x 307 mm
	ainult CTL/MC SYS I	396 x 297 x 187 mm
kaal	koos hoiukastiga (ilma akuta)	7,1 kg

5 Seadme osad

5.1 Mobiilne akutolmuimeja

[1-1] mobiilne akutolmuimeja
[1-2] hoiukast
[1-3] imimuhv
[1-4] imivoolik
[1-5] käepide
[1-6] T-Loci kork Systaineri jaoks
[1-7] eesmine käepide
[1-8] heitõhu ava
[1-9] ühendusnupp
[1-10] ühendusnäidik
[1-11] imivõimsuse regulaator
[1-12] olekunäit (imivõimsus/ hoiatussignaalid)
[1-13] MAN-nupp
[1-14] sisse-välja-lüliti
[1-15] juhtpult CT-F I *

5.2 Juhtpult CT-F I

[1-16] ühendusnupp
[1-17] LED-tuli
[1-18] MAN-nupp (manuaalne sisselülitamine)
[1-19] kinnitusnööri hoiderakis
[1-20] kinnitusnöör

Esitatud joonised leiate kasutusjuhendi algusest.
* Kõik joonisel kujutatud või kirjeldatud tarvikud ei kuulu tarnekomplekti.

6 Ettevalmistus

Pärast pakendist väljavõtmist on mobiilne akutolmuimeja kasutusvalmis.

7 Aku

Kontrollige enne aku paigaldamist akuklemmide puhtust. Määrdunud akuklemmid võivad ühendust takistada ja kontaktid võivad kahjustuda.

Defektse ühenduse tõttu võib seade üle kuumeneda ja kahjustuda.

[2a] Eemaldage aku.
[2b] click Pange aku sisse tagasi ja fikseerige.

ⓘ Mobiilset akutolmuimejat saab käitada ainult 2 akupakiga.
Ühilduvad akupakid, vt peatükist 4.

ⓘ Lisateavet aku ja laadija kohta leiate aku ja laadija kasutusjuhenditest.

8 Kasutuselevõtt

Ooterežiim (standby)

► Vajutage sisse-välja-lülitit **[1-14]**.
☑ Olekunäidu rohelised LEDid **[1-12]** näitavad ooterežiimi.

Kui vajutada uuesti sisse-välja-lülitile, lülitub mobiilne akutolmuimeja välja.

Mobiilse akutolmuimeja käsitsi käivitamine / seiskamine

Mobiilne akutolmuimeja on ooterežiimis.

Otse mobiilse akutolmumeja peal:

► Vajutage käivitamiseks/ seiskamiseks MAN-nuppu **[1-13]**.

Või tehke seda ühendatud juhtpuldist CT-F I (vt peatükki 9.2):

► Vajutage käivitamiseks/ seiskamiseks juhtpuldil MAN-nuppu **[1-18]**.

Mobiilse akutolmuimeja automaatne käivitamine / seiskamine

Mobiilne akutolmuimeja on ooterežiimis.

► Mobiilse akutolmuimeja automaatseks käivitamiseks / seiskamiseks: Ühendatud akutoitel elektritööriista (vt peatükki 9.1) sisse / välja lülitamine.

9 Seadmetega ühendamine

HOIATUS

Vigastusoht valveta jäetud mobiilne akutolmuimeja tõttu, mis võib käivituda.

► Enne kõiki töid mobiilne akutolmuimejal tuleb kontrollida, milline juhtpult ja akutööriist on mobiilse akutolmuimejaga ühendatud.
► Akutööriist tuleb alati ühendada mobiilse akutolmuimejaga imivooliku kaudu. Pärast tööd tuleb ühendus mobiilse akutolmuimejaga katkestada.
► Juhtpulti tohib kinnitada ainult imivooliku külge.

9.1 Akutoitel elektritööriista ühendamine

► Vajutage ooterežiimis ühenduslülitit **[1-9]**.
☑ Ühendusnäit **[1-10]** vilgub aeglaselt siniselt. Mobiilne akutolmuimeja on 60 sekundit ühenduseks valmis.
► Lülitage tööriist sisse.
☑ Mobiilne akutolmuimeja läheb käima.

Mobiilne akutolmuimeja on ühendatud seni, kuni vajutatakse sisse-välja-lülitile **[1-14]** või eemaldatakse akukomplekt (mobiilsel akutolmuimejal). Elektritööriistaga tuleb pärast seda uuesti ühendus luua.

ⓘ Uue elektritööriistaga ühendades kirjutatakse senine ühendus üle.

ⓘ See funktsioon toimib ainult Festooli elektritööriistadele koos **Bluetooth®** akudega.

9.2 Juhtpuldi CT-F I ühendamine

Juhtpuldi ja mobiilse akutolmuimeja ühendamiseks tuleb pult lähtestada (vt juhtpuldi algseadistust).

Seni mitteühendatud pulte saab ühendada ilma lähtestamiseta.

ⓘ Loodud ühendus juhtpuldi ja mobiilse akutolmuimeja vahel jääb püsima ka siis, kui vajutada sisse-välja-lülitile või ühe akupaki eemaldamisel (mobiilsel akutolmuimejal).

ⓘ Mobiilset akutolmuimejat saab ühendada üheaegselt kuni viie puldiga. Mobiilset akutolmuimejat saab samaaegselt ühendada akutoitel elektritööriistaga.

ⓘ Kui mobiilne tolmuimeja lülitati algselt sisse akupakiga ja lülitatakse välja puldiga, siis ühendatud akupaki ajutine ühendus mobiilse tolmuimejaga kaob. Seejärel saab akupakki uuesti ühendada.

► Hoidke ühendusnuppu **[1-9]** mobiilse akutolmuimeja ootežiimis 3 sekundit all.

☑ Ühendusnäidik **[1-10]** vilgub kiiresti sinise tulega. Mobiilne akutolmuimeja on 60 sekundit ühenduseks valmis.

► Vajutage kaugjuhtimispuldi MAN-nupule **[1-18]**.

☑ Pult on püsivalt mobiilse akutolmuimejasse salvestatud.

Puldist lähtestamine

Lähtestamisega puldi ja mobiilse akutolmuimeja vaheline ühendus katkeb.

► Hoidke ühendusnuppu **[1-16]** ja MAN-nuppu **[1-18]** 10 sekundit all.

☑ Pärast edukat lähtestamist põleb leed-näit **[1-17]** lillakasroosalt.

9.3 Ühendage mobiilne lõppseade

Ühendage mobiilne akutolmuimeja Festooli Work-rakenduse kaudu mobiilse lõppseadmega (nt tarkvara värskendamiseks).

► Hoidke ühendusnuppu **[1-9]** mobiilse akutolmuimeja ootežiimis 3 sekundit all.

☑ Ühendusnäidik **[1-10]** vilgub kiiresti sinise tulega. Mobiilne akutolmuimeja on 60 sekundit ühenduseks valmis.

► Turvalise ühenduse autoriseerimiseks järgige Festooli Work-rakenduse juhiseid.

10 Seadistamine

10.1 Imivõimsuse reguleerimine

► Vajutage imivõimsuse reguleerimiseks pluss- ja miinusnuppe **[1-11]** imirežiimis.

☑ Olekunäidu rohelised LEDid **[1-12]** näitavad hetkel aktiivset võimsusastet.

10.2 Imimuhv

Imimuhvi möödaviigufnktsioon **[1-3]** takistab lihvseadmete ka põrandapihustite sisseimemist siledatelt pindadelt.

Avamine

► Keerake seaderõngas asendisse "OPEN".

Sulgemine

► Keerake seaderõngas asendisse "CLOSE".

10.3 Voolukulukontroll (ainult tolmuklassil M)

ETTEVAATUST

Tervist kahjustav tolm

Hingamisteede kahjustamise oht.

► Voolukulukontrolli töökord on tagatud ainult imivoolikuga **D 27x3m-AS-90°/CT**.

Kui õhukiirus imivoolikus langeb alla 20 m/s, kõlab ohutuse tagamiseks akustiline hoiatussignaal.

Võimalik põhjus	Kõrvaldamine
Filtrikott on täis.	Paigaldage uus filtrikott (vt peatükki 14.1).
Põhifilter on määrdunud.	Vahetage põhifilter uue vastu (vt peatükki 14.2).
Imivoolik on ummistunud või kokku surutud.	Kõrvaldage ummistus või vabastage voolik.
Imivõimsus on reguleeritud **[1-11]** liiga madalale väärtusele.	Reguleerige imivõimsus kõrgemaks (vt peatükki 10.1).
Aku laetustase on liiga madal.	- laadige akud täis. - sisestage uued akud.
Kontrollelektroonika tõrked.	Laske kõrvaldada Festooli volitatud töökojas.
Töötamine lihvmasinatega.	Möödaviigufunktsiooni aktiveerimine (vt peatükki 10.2).

10.4 Ülekuumenemiskaitse

Kaitseks ülekuumenemise eest lülitab ülekuumenemiskaitse mobiilse akutolmuimeja enne kriitilise temperatuuritaseme saavutamist välja. Olekunäidu leed **[1-12]** näitab riket.

leed põleb punaselt liigtemperatuur

► Lülitage mobiilne akutolmuimeja välja, laske maha jahtuda.

► Lülitage mobiilne akutolmuimeja 10 minuti pärast uuesti sisse.

10.5 Ühendamine T-Loc-iga

T-Loc-i keerates saab mobiilse akutolmuimejat sulgeda, avada ja ühendada:

– mobiilse akutolmuimeja sulgemine **[3a]**.
– mobiilse akutolmuimeja avamine **[3b]**.
– mobiilse akutolmuimeja ühendamine hoiukastiga **[3c]**.

⚠ Enne üles tõstmist tuleb alati T-Loc sulgeda või ühendada hoiukastiga ning kontrollida kindlat püsivust.

Suurim kandevõime koos teiste Systaineritega: 20 kg

10.6 Kanderihma kasutamine / reguleerimine [4]

Kanderihma suurim lubatud kandevõime: 20 kg

Kanderihma saab paigaldada kahte eri asendisse:

– Mobiilse akutolmuimeja kandmine: kanderihm mobiilsel akutolmuimejal **[4a]**
– Mobiilse akutolmuimeja hoiukasti kandmine: hoiukasti kanderihm **[4b]**

Enne üles tõstmist kontrollige kanderihma töökorda ja viige T-Loc mobiilsel akutolmuimejal vastavasse asendisse.

Reguleerige kandrihma pikkus reguleerimislapatsist parajaks **[4c]**.

11 Töö

11.1 Kuiva tolmu imemine

ETTEVAATUST

Tervist kahjustav tolm

Hingamisteede kahjustamise oht!

- ► Kasutage alati filtrikotti!
- ► Kontrollige enne imemist, kas põhifilter on töökorras.

Piirväärtust ületava tolmu imemisel tohib imeda korraga ainult üht tolmuallikat (elektri- või suruõhutööriist).

Kui imete elektritööriistade töötamisel tekkivat tolmu, **siis pidage meeles**:

tagage piisav ventilatsioon! järgige kohapeal kehtivaid nõudeid!

Piirväärtused: Heitõhk moodustab värske õhu mahust max 50%

Valem: ruumi maht V_R x õhuvahetusmäär L_W

Pidage kinni järgmistest juhistest:

- Hoidke heitavade **[1-8]** ümbrus vaba.
- Mobiilne akutolmuimeja on statsionaarne süsteem, mida ei tohi imivoolikust tõmmates järel vedada. Tõmmake seadet käepidemest **[1-5]**, eesmisest pidemest **[1-7]** või kanderihmast **[4]**.

Hoiukasti sisse on paigaldatud 2 puhastuspihustit **[5]**.

11.2 Kui töö on lõpetatud

- ► Mobiilse akutolmuimeja välja lülitamine.
- ► Eemaldage akukomplekt.

  Tähelepanu: Kasutusvälisel ajal hoidke akut eemal metallesemetest (nt naelad, kruvid, võtmed, kirjaklambrid jm), mis võivad akuklemmid omavahel ühendada.
- ► Tühjendage mahuti.
- ► Sulgege imiava **[6-1]** lukustuskorgiga **[6-2]**.

  Mobiilset akutolmuimejat uuesti kasutades asetage lukustuskork taas seisuasendisse.
- ► Pange imivoolik **[1-4]** hoiukasti **[1-2]**.
- ► Puhastage mobiilset akutolmuimejat seest ja väljast tolmuimeja ja lapiga.
- ► Hoiustage mobiilset akutolmuimejat kuivas ruumis, teistele kättesaamatus kohas.

12 Juhtpult

12.1 Juhtpuldi CT-F I sihipärane kasutus

Juhtpuldiga saab ühendatud akutolmuimejat käivitada / seisata.

Mittesihipärase kasutamise eest vastutab kasutaja.

12.2 Paigaldamine

Kinnitage juhtpult **[1-15]** vastava kinnitusnööriga **[1-20]** imivooliku külge **[1-4]**.

Juhtpult ja akuga tolmuimeja ühendamiseks vt peatükki 9.2.

12.3 LED-tuli [1-17]

Kaugjuhtimispuldi LED-tuli näitab lisaks Bluetooth®-funktsioonile kaugjuhtimispuldi laetuse astet:

1x sinine vilkuv tuli
Ühendusnupu **[1-16]** või MAN-nupu **[1-18]** vajutamine registreeritud.

1x lilla vilkuv tuli
Kaugjuhtimispult on lähtestatud.

punane vilkuv tuli
Kaugjuhtimispuldi patarei on peaaegu tühi ja tuleb välja vahetada.

12.4 Kaugjuhtimispuldi patarei vahetamine [7]

Kaugjuhtimispult töötab CR 2032 tüüpi patareiga.

Patareipesa avamisel on soovitav välja vahetada tihend (20x1,3mm).

- ► ❶ Avage patareipesa.
- ► ❷ Vahetage patarei välja.
- ► ❸ Sulgege patareipesa.

12.5 Tarkvaravärskendus

Selleks et kontrollida tarkvaravärskenduse saadavust, mis täiendab või parandab juhtpuldi funktsioone, saab Bluetooth®-ühenduse siduda Festooli Work-rakendusega.

- ► Vajutage juhtpuldi ühendusnupule **[1-16]**, kuni LED-tuli **[1-17]** hakkab siniselt vilkuma.
- ☑ Juhtpult on 60 sekundi vältel valmis ühendamiseks.
- ► Turvalise ühenduse autoriseerimiseks järgige Festooli Work-rakenduse juhiseid.

13 Hoiatussignaalid

Hoiatussignaal	Hoiatussignaali kirjeldus		Põhjus	Abinõu
Optiline	LED **[1-12]**	vilgub rohelise tulega	Aku on tühi.	Laadige akut.
			Vale aku.	Kasutage õiget akut (vt peatükki 4).
			Aku on liiga külm.	Kasutustemperatuuri vt kasutusjuhendi akut käsitlevast osast.
		vilgub punase tulega	Vigane aku.	- Vahetage aku. - Kontrollige jahtunud aku töövõimet laadimisseadmega.
		põleb punase tulega	Mobiilne akutolmuimeja on üle kuumenenud.	Vt peatükki 10.4.
			Aku on üle kuumenenud.	Laske akul 10 minutit jahtuda.
akustiline	helisignaal	regulaarne	Õhuvool alla 20 m/s.	Ainult tolmuklassil M (vt peatükki 10.3).
		kasvav, alguses kaks lühikest	Aku laetuse aste on madal.	- Laadige aku täis. - Sisestage uus täislaetud aku.

14 Hooldus ja remont

HOIATUS

Vigastus- ja elektrilöögioht

- Enne kõiki hooldus- ja remonttöid tuleb alati akukomplekt mobiilsest akutolmuimejast välja võtta.
- Kõiki hooldus- ja remonttöid, mille tarvis tuleb avada mootorikorpus, tuleb lasta teha volitatud teenindustöökojas.

Hooldus- ja parandustöid on lubatud teha vaid tootja esindajal või volitatud hooldekeskustes. Lähima teenindustöökoja aadressi leiate: **www.festool.ee/teenindus**

Kasutada tohib üksnes Festooli originaalvaruosi! Tellimisnumbri leiate: **www.festool.ee/teenindus**

Pidage kinni järgmistest juhistest:

- Vähemalt üks kord aastas peab tootja või vastava väljaõppega tehnik tegema tolmupõhise tehnoülevaatuse (nt kontrollima filtrikahjustusi, seadme tihedust ja kontrollseadiste töökorda).
- Mida puhastada ei saa, tuleb jäätmena kõrvaldada. Kasutage selleks läbipaistmatuid kotte. Järgige kehtivaid jäätmekõrvalduseeskirju!
- Hoidke mobiilsel akutolmuimeja, laadija ja akukomplekti ühenduskontaktid puhtad.

14.1 Filtrikoti vahetamine

- Avage mobiilne akutolmuimeja T-Lociga.
  Tähelepanu: ümbermineku oht!
- Filtrikoti vahetamine:
  - Võtke filtrikott välja **[8]**.
  - Asetage kohale filtrikott **[9]**.
- Sulgege mobiilne akutolmuimeja T-Lociga.

Koprpuse põhja peal saab hoiustada lisafilterkotti **[10]**.

14.2 Peafiltri vahetamine [10]

TEATIS

Mootori kahjustamine

- Ilma põhifiltrit paigaldamata ei tohi tolmuimejat kasutada, vastaval juhul võib mootor saada kahjustada.

- Avage mobiilne akutolmuimeja T-Lociga.
  Tähelepanu: ümbermineku oht!
- Avage hoob ja pöörake see ümber.
- Võtke mahuti suunaga üles maha.
- Eemaldage kasutatud filter ja asendage uuega.
- Kasutatud põhifilter kõrvaödage vastavalt kehtivatele nõuetele.
- Puhastage mahuti ja tihendid.
- Pange mahuti kohale. Pöörake hooba ja laske kinni fikseeruda.
- Sulgege mobiilne akutolmuimeja T-Lociga.

Tarvikute ja tööriistade tellimisnumbrid leiate **www.festool.ee**.

15 Transport

Pidage kinni järgmistest juhistest:

- Sulegege alati enne transportimist mobiilse akutolmuimeja T-Loc või ühendage hoiukastiga.
- Kui kasutate transportimiseks sõidukit, siis tagage, et mobiilne akutolmuimeja oleks asjaomaste kehtivate nõuete järgi kinnitatud ning libisemise ja ümbermineku eest kaitstud.

16 Keskkond

Ärge käidelge seadet koos olmejäätmetega!
Seadmed, lisavarustus ja pakendid tuleb suunata keskkonnasõbralikult taaskasutusse. Järgige kehtivaid riiklikke eeskirju.

Vastavalt Euroopa Liidu direktiivile elektri- ja elektroonikaseadmete jäätmete kohta tuleb kasutusressursi ammendanud elektrilised tööriistad

eraldi kokku koguda ja keskkonnasäästlikult ringlusse võtta.

Teave tagastamiskohtade kohta on leitav **www.festool.ee/recycling**.

Teave ohtlike ainete kohta: www.festool.ee/reach

17 Üldised märkused

17.1 Info Bluetooth® kohta

Kui seade on Bluetooth® kaudu Festooli Work-rakendusega ühendatud ja turvaline ühendus on autoriseeritud, ühendub seade sellest hetkest Festooli Word-rakendusega automaatselt. Seade saadab Bluetooth® kaudu regulaarselt teavet oleku kohta (ID, töörežiim jmt).

Kaubamärk Bluetooth® ja logod on Bluetooth SIG, Inc. registreeritud kaubamärgid ja TTS Tooltechnic Systems AG & Co. KG ning seega Festool kasutab neid litsentsi alusel.

17.2 Teave andmekaitse kohta

Elektriline tööriist sisaldab kiipi seadme ja töörežiimi kohta käivate andmete automaatseks salvestamiseks. Salvestatud andmetel puudub otsene seos isikuandmetega.

Andmeid saab spetsiaalsete seadmetega kontaktivabalt välja lugeda, mida Festool kasutab üksnes veadiagnoosiks, remondi ja garantii menetlemiseks ning kvaliteedi parandamiseks, samuti seadme edasiarendamiseks. Andmeid ei kasutata muul otstarbel, kui selleks puudub kliendi sõnaselge nõustumus.

Suomi

Sisällys

1 Turvallisuusohjeet....79
2 Tunnukset....81
3 Määräystenmukainen käyttö....81
4 Tekniset tiedot....82
5 Laitteen osat....82
6 Valmistelu....82
7 Akku....82
8 Käyttöönotto....82
9 Parikytkentä laitteiden kanssa....83
10 Säädöt....83
11 Työskentely....84
12 Kauko-ohjain....85
13 Varoitussignaalit....85
14 Huolto ja hoito....86
15 Kuljetus....86
16 Ympäristö....86
17 Yleisiä ohjeita....86

1 Turvallisuusohjeet

VAROITUS! Lue kaikki turvallisuus- ja käyttöohjeet. Turvallisuusohjeiden ja käyttöohjeiden noudattamisen laiminlyönti voi aiheuttaa sähköiskun, tulipalon ja/tai vakavia vammoja.

Säilytä kaikki turvallisuusohjeet ja käyttöohjeet myöhempää tarvetta varten.

- Tätä laitetta eivät saa käyttää henkilöt (mukaan lukien lapset), joilla on riittämättömät fyysiset, aistilliset tai henkiset kyvyt tai joiden kokemus ja tiedot laitteesta ovat puutteellisia. **Lapsia** täytyy valvoa, jotta he eivät pääse leikkimään laitteen kanssa.
- Tätä laitetta eivät saa käyttää sellaiset henkilöt, jotka saattavat reagoida herkästi sähköiskuun (esim. **ihmiset, joilla on sydämentahdistin)**), koska laitteeseen voi varautua staattista sähköä.
- **Varmista tukeva asento.** Pelästyminen esimerkiksi staattisen sähkön purkautumisen takia voi johtaa onnettomuuksiin.
- **VAROITUS** Näitä työkaluja käyttävien henkilöiden on saatava riittävän perusteellinen opastus niiden käytöstä.
- **VAROITUS!** Tämä laite on tarkoitettu vain kuivakäyttöön.

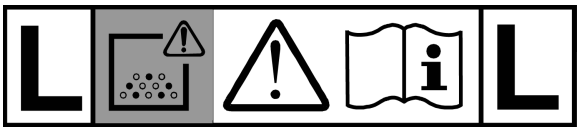

- **VAROITUS** Laite voi sisältää terveydelle haitallista pölyä. Huollon, tyhjennyksen ja suodattimen vaihdon saa tehdä vain valtuutettu ammattilainen, joka käyttää soveltuvia henkilönsuojaimia.
- Käytä vain paikalleen asennetun suodatinjärjestelmän kanssa.
- **VAROITUS** kun imuroit raja-arvon ylittäviä pölylaatuja tai suuria tammi- tai pyökkipölymääriä, imuroi vain yhdestä pölylähteestä (sähkö- tai paineilmatyökalu) kerrallaan.
- **Räjähdys- ja palovaara! Älä imuroi:**
  - kipinöitä, hehkuvia siruja tai kuumaa pölyä;
  - palonarkoja tai räjähdysalttiita aineita (esim. magnesium, alumiini, bensiini, ohenne);
  - syövyttäviä aineita (esim. hapot, emäsliuokset, liuottimet);
  - kemiallisesti reaktiivisia aineita, jotka aiheuttavat lämpöä, happoja/emäksiä, kaasuja yms. (esim. reaktiiviset 2K-materiaalit, alumiini ja vesi).
- Noudata kansallisia turvallisuusmääräyksiä sekä materiaalin valmistajan antamia ohjeita!
- Käytä vain sopivan suojavarustuksen kanssa!
- Työskentele vain kunnossa olevan laitteen kanssa (tarkasta silmämääräisesti), kuivassa ympäristössä ja ohjeiden mukaan!
- Vaarojen välttämiseksi tarkasta akkuliitäntä ja suodatin säännöllisin väliajoin. Vaihdata vaurioitunut akkuliitäntä vain valtuutetussa huoltokorjaamossa.
- Älä nosta äläkä kuljeta nosturikoukun tai nostolaitteen varassa.
- Kanna laitetta vain sen asianmukaisen kahvan, etukahvan tai kantohihna varassa.
- Kaatumisvaara, älä aseta kalteville pinnoille!
- **HUOMIO**

  Tämä laite on tarkoitettu vain sisäkäyttöön.

  Tätä laitetta saa säilyttää vain sisätiloissa.
- Käytä vain alkuperäistä Festool-imuletkua.
- **Huomioi työskentelyalueen olosuhteet ja varmista oma ja sivullisten turvallisuus laitteen kujetuksen ja käytön aikana.**

  Tällä tavalla estät esim. imuletkun tai verkkovirtavirtajohdon aiheuttamat kompastumiset.
- **Pidä pakkauskalvot poissa lasten ulottuvilta.**

  Tukehtumisvaara.
- **Noudata laturin ja akun käyttöohjetta.**
- **Älä käytä akkulaitetta verkkolaitteilla tai muiden valmistajien akuilla. Älä käytä vieraita latureita akkujen lataukseen.** Jos käytät muita kuin valmistajan suosittelemia lisätarvikkeita, tämä voi johtaa sähköiskuun ja/tai vakaviin tapaturmiin.

- **Pidä käytöstä poissa oleva akku etäällä metalliesineistä (esim. naulat, ruuvit, avaimet, paperiliittimet, yms.), jotka voisivat yhdistää akun navat keskenään.** Akkukoskettimien keskinäinen oikosulku voi aiheuttaa palovammoja tai tulipalon.
- **Käytä akkua vain Festool-laitteessa.** Vain siten suojaat akkua vaaralliselta ylikuormitukselta. Muunlaisen laitteen käyttö voi aiheuttaa tapaturmia ja tulipalon.
- **Älä käytä vaurioituneita tai luvattomasti muutettuja akkuja.** Vaurioituneet tai luvattomasti muutetut akut saattavat aiheuttaa tulipalon, räjähdyksen tai tapaturmia.
- **Irrota akku laitteesta ennen kuin vaihdat tarvikkeita / kuluvia osia tai viet laitteen säilytyspaikkaansa.** Tällaiset varotoimet pienentävät laitteen tahattoman käynnistymisen vaaraa.

2 Tunnukset

Varoitus yleisestä vaarasta

Sähköiskuvaara

Lue käyttöohjeet ja turvallisuusohjeet.

Lue käyttöohjeet ja turvallisuusohjeet.

Käytä hengityssuojainta.

Soveltuu altistuksen raja-arvoltaan yli 1 mg/m³ pölyn imurointiin

Soveltuu altistuksen raja-arvoltaan yli 0,1 mg/m³ pölyn imurointiin

Varoitus! Laite voi sisältää terveydelle haitallista pölyä!

Laitteen päälle kiipeäminen on kielletty

Älä imuroi vettä eikä nesteitä!

Älä altista sateelle!

Kaatumisvaara!

Akun asennus

Akun irrotus

3 Määräystenmukainen käyttö

CTLC SYS I

Akkukäyttöinen järjestelmäimuri soveltuu

- raja-arvoltaan enint. 1 mg/m³ pölyn imurointiin pölyluokan "L" mukaan,
- vaativaan ammattikäyttöön standardin IEC/EN 60335-2-69 mukaan,
- käytettäväksi BP-mallisarjan saman jänniteluokan Festool-akuilla, jotka on hyväksytty tämän akkukäyttöisen järjestelmäimurin virtalähteeksi.

CTMC SYS I

Akkukäyttöinen järjestelmäimuri soveltuu

- enint. 0,1 mg/m³ pölyn imurointiin pölyluokan "M" mukaan; näihin pölylaatuihin kuuluvat myös puupöly ja kvartsipitoinen kivipöly,
- vaativaan ammattikäyttöön standardin IEC/EN 60335-2-69 mukaan,
- käytettäväksi BP-mallisarjan saman jänniteluokan Festool-akuilla, jotka on hyväksytty tämän akkukäyttöisen järjestelmäimurin virtalähteeksi.

Akkukäyttöistä järjestelmäimuria **ei suositella** jatkuvaan hienojakoisen pölyn, kuten sementtipölyn tai tasoitepölyn imurointiin.

Laitteen käyttäjä vastaa määräystenvastaisesta käytöstä aiheutuneista vahingoista.

4 Tekniset tiedot

Akkukäyttöinen järjestelmäimuri		
Moottorin jännite		36 V (2x 18 V) ⎓
Yhteensopivat akut [10]		BP18 Li 4,0 HPC-AS BP18 Li 4,0 HPC-ASI BP18 Li 3,1 C BP18 Li 3,1 CI
Imurin/turbiinin maks. virtaus (ilma)		93,6 m³/h / 147 m³/h
Turbiinin maks. alipaine		180 hPa
Suodatuspinta-ala		5357 cm²
Imuletku		D 27x3m-AS-90°/CT
Äänenpainetaso standardin EN 60335-2-69 mukaan / epävarmuus K		63 dB(A) / 3 dB
Tärinä käden/käsivarren kohdalla standardin EN 60335-2-69 mukaan / epävarmuus K		<2,5 m/s² / 1,5 m/s²
Taajuus (akkukäyttöinen järjestelmäimuri / kauko-ohjain)		2402 Mhz – 2480 Mhz
Vastaava isotrooppinen säteilyteho (EIRP) (akkukäyttöinen järjestelmäimuri / kauko-ohjain)		< 10 dBm
Säiliön tilavuus		4,5 l
Mitat p x l x k	säilytyskotelon kanssa	396 x 297 x 307 mm
	vain CTL/MC SYS I	396 x 297 x 187 mm
Paino	säilytyskotelon kanssa (ilman akkuja)	7,1 kg

5 Laitteen osat

5.1 Akkukäyttöinen järjestelmäimuri

[1-1] Akkukäyttöinen järjestelmäimuri
[1-2] Säilytyskotelo
[1-3] Imumuhvi
[1-4] Imuletku
[1-5] Kahva
[1-6] T-Loc-lukitsin Systainer-salkkua varten
[1-7] Etukahva
[1-8] Poistoilma-aukko
[1-9] Parikytkentäpainike
[1-10] Yhteysnäyttö
[1-11] Imutehon säätö
[1-12] Tilanäytöt (imuvoima/varoitussignaalit)
[1-13] MAN-painike
[1-14] Käynnistyspainike
[1-15] Kauko-ohjain CT-F I *

5.2 Kauko-ohjain CT-F I

[1-16] Parikytkentäpainike
[1-17] LED-merkkivalo
[1-18] MAN-painike (manuaalinen päällekytkentä)
[1-19] Kiinnityshihnojen kiinnitin
[1-20] Kiinnityshihna

Mainitut kuvat ovat käyttöoppaan alussa.

* Kuvassa oleva tai tekstissä mainittu tarvike ei kuulu kaikilta osiltaan vakiovarustukseen.

6 Valmistelu

Akkukäyttöinen järjestelmäimuri on käyttövalmis heti pakkauksesta poiston jälkeen.

7 Akku

Tarkasta akkuliitännän puhtaus ennen akun asennusta. Likainen akkuliitäntä voi estää kunnollisen kosketuksen ja vioittaa koskettimia.

Viallinen kosketin voi johtaa laitteen ylikuumenemiseen ja vaurioitumiseen.

[2a] Irrota akku.

[2b] click Asenna akku niin, että se lukittuu paikalleen.

ⓘ Akkukäyttöistä järjestelmäimuria voi käyttää vain 2 akulla.
Yhteensopivat akut, katso luku 4.

ⓘ Laturiin ja akkuun ja liittyviä lisätietoja löytyy laturin ja akun käyttöohjeista.

8 Käyttöönotto

Valmiustila

► Paina käynnistyspainiketta **[1-14]**.

☑ Tilanäytön **[1-12]** vihreät LED-merkkivalot ilmoittavat valmiustilasta.

Käynnistyspainikkeen toinen painallus käynnistää akkukäyttöisen järjestelmäimurin.

Akkukäyttöisen järjestelmäimurin manuaalinen käynnistys/sammutus

Akkukäyttöinen järjestelmäimuri on valmiustilassa.

Suoraan akkukäyttöisestä järjestelmäimurista:

[10] Jos kyse on uudemmista akuista, joita ei ole vielä merkitty luetteloon, noudata siinä tapauksessa Festool-sovelluksen ohjeita tai ota yhteyttä Festool-huoltoon.

► tee käynnistys/sammutus painamalla MAN-painiketta **[1-13]**.

Vaihtoehtoisesti parikytketyn kauko-ohjaimen CT-F I kautta (katso luku 9.2):

► tee käynnistys/sammutus painamalla kauko-ohjaimen MAN-painiketta **[1-18]**.

Akkukäyttöisen järjestelmäimurin automaattinen käynnistys/sammutus

Akkukäyttöinen järjestelmäimuri on valmiustilassa.

► Kun haluat käynnistää/sammuttaa akkukäyttöisen järjestelmäimurin automaattisesti: käynnistä/sammuta parikytketty akkukäyttöinen sähkötyökalu (katso luku 9.1).

9 Parikytkentä laitteiden kanssa

VAROITUS

Loukkaantumisvaara, jos akkukäyttöinen järjestelmäimuri käynnistyy tahattomasti

► Tarkasta ennen kaikkia akkukäyttöisellä järjestelmäimurilla tehtäviä töitä, mikä kauko-ohjain ja mikä akkukäyttöinen sähkötyökalu on parikytketty akkukäyttöiseen järjestelmäimuriin.

► Akkukäyttöinen sähkötyökalu täytyy aina yhdistää imuletkulla akkukäyttöiseen järjestelmäimuriin. Töiden jälkeen täytyy katkaista yhteys akkukäyttöiseen järjestelmäimuriin.

► Kauko-ohjaimen saa kiinnittää vain imuletkuun.

9.1 Akkukäyttöisen sähkötyökalun parikytkentä

► Paina valmiustilassa parikytkentäpainiketta **[1-9]**.

☑ Yhteysnäyttö **[1-10]** vilkkuu hitaasti sinisenä. Akkukäyttöinen järjestelmäimuri on 60 sekunnin ajan parikytkentävalmiina.

► Käynnistä sähkötyökalu.

☑ Akkukäyttöinen järjestelmäimuri käynnistyy.

Akkukäyttöinen järjestelmäimuri pysyy parikytkettynä, kunnes painat käynnistyspainiketta **[1-14]** tai irrotat akun (akkukäyttöisestä järjestelmäimurista). Sen jälkeen sähkötyökalu täytyy parikytkeä uudelleen.

ⓘ Tehdessäsi uuden sähkötyökalun parikytkennän edellinen parikytkentä kumoutuu.

ⓘ Tämä toiminto on mahdollista vain sellaisissa Festool-sähkötyökaluissa, joissa on **Bluetooth®** akku.

9.2 Kauko-ohjaimen CT-F I parikytkentä

Voidaksesi parikytkeä kauko-ohjaimen akkukäyttöiseen järjestelmäimuriin kauko-ohjain täytyy palauttaa alkutilaan (katso Kauko-ohjaimen palautus alkutilaan).

Tähän asti parikytkemättömät kauko-ohjaimet voi parikytkeä suoraan.

ⓘ Kauko-ohjain ja akkukäyttöinen järjestelmäimuri pysyvät keskenään parikytkettyinä myös käynnistyspainikkeen painamisen tai akun irrottamisen (akkukäyttöisestä järjestelmäimurista) jälkeen.

ⓘ Akkukäyttöisen järjestelmäimurin voi parikytkeä samanaikaisesti enintään viiteen kauko-ohjaimeen. Akkukäyttöisen järjestelmäimurin voi parikytkeä samanaikaisesti yhteen akkukäyttöiseen sähkötyökaluun.

ⓘ Jos akkukäyttöinen järjestelmäimuri on käynnistetty työn alussa akun kautta ja sammutetaan kauko-ohjaimen kautta, parikytketty akku menettää tilapäisen yhteytensä akkukäyttöiseen järjestelmäimuriin. Akun voi sen jälkeen parikytkeä uudelleen.

► Pidä valmiustilassa akkukäyttöisen järjestelmäimurin parikytkentäpainiketta **[1-9]** painettuna 3 sekunnin ajan.

☑ Yhteysnäyttö **[1-10]** vilkkuu nopeasti sinisenä. Akkukäyttöinen järjestelmäimuri on 60 sekunnin ajan parikytkentävalmiina.

► Paina kauko-ohjaimen MAN-painiketta **[1-18]**.

☑ Kauko-ohjain on tallennettu akkukäyttöiseen järjestelmäimuriin pysyvästi.

Kauko-ohjaimen palautus alkutilaan

Alkutilaan palautus kumoaa kauko-ohjaimen ja akkukäyttöisen järjestelmäimurin keskinäisen parikytkennän.

► Pidä parikytkentäpainiketta **[1-16]** ja MAN-painiketta **[1-18]** painettuina 10 sekunnin ajan.

☑ LED-merkkivalo **[1-17]** palaa magentan värisenä, kun palautus alkutilaan on valmis.

9.3 Mobiililaitteen parikytkentä

Parikytke akkukäyttöinen järjestelmäimuri Festool App kautta mobiililaitteeseen (esim. päivittääksesi ohjelmiston).

► Pidä valmiustilassa akkukäyttöisen järjestelmäimurin parikytkentäpainiketta **[1-9]** painettuna 3 sekunnin ajan.

☑ Yhteysnäyttö **[1-10]** vilkkuu nopeasti sinisenä. Akkukäyttöinen järjestelmäimuri on 60 sekunnin ajan parikytkentävalmiina.

► Valtuuta suojattu yhteys noudattamalla Festool Work -sovelluksen ohjeita.

10 Säädöt

10.1 Imuvoiman säätö

► Paina imuroinnin aikana imutehon säädön **[1-11]** plus- tai miinuspainikkeita.

☑ Tilanäytön **[1-12]** vihreät LED-merkkivalot ilmoittavat nykyisen tehoportaan.

10.2 Imumuhvi

Imumuhvin **[1-3]** ohivirtaustoiminto estää hiomakoneiden ja lattiasuulakkeiden imeytymisen kiinni sileitä pintoja vasten.

Avaa

► Käännä säätörengas asentoon "OPEN".

Sulje

► Käännä säätörengas asentoon "CLOSE".

10.3 Tilavuusvirtauksen valvonta (vain pölyluokassa M)

HUOMIO

Terveydelle haitallinen pöly

Hengitysteiden loukkaantumisvaara

► Tilavuusvirtauksen valvonnan moitteeton toiminta on taattua vain imuletkun **D 27x3m-AS-90°/CT** kanssa.

Jos imuletkun ilmannopeus laskee alle 20 m/s tasolle, laitteesta kuuluu turvallisuussyistä varoitusääni.

Mahdolliset syyt	Korjaus
Pölypussi täynnä.	Asenna uusi pölypussi (katso luku 14.1).
Pääsuodatin likainen.	Vaihda pääsuodatin (katso luku 14.2).
Imuletku tukkeutunut tai taittunut umpeen.	Poista tukos tai suorista taittuma.
Imutehon säädölle **[1-11]** asetettu arvo on liian pieni.	Aseta suurempi arvo imutehon säädölle (katso luku 10.1).
Akkujen varaustila on matala.	- Lataa akut. - Asenna uudet akut.
Valvontaelektroniikan toimintavirhe.	Korjauta Festool-huollossa.
Työskentely hiomakoneiden kanssa.	Aktivoi ohivirtaustoiminto (katso luku 10.2).

10.4 Lämpösulake

Ylikuumenemisen estämiseksi lämpösulake katkaisee akkukäyttöisen järjestelmäimurin toiminnan ennen kriittisen lämpötilan saavuttamista. Tilanäytön LED-merkkivalo **[1-12]** ilmoittaa häiriöstä.

LED-merkkivalo palaa punaisena Ylilämpötila

► Sammuta akkukäyttöinen järjestelmäimuri ja anna sen jäähtyä.
► Kytke akkukäyttöinen järjestelmäimuri uudelleen päälle noin 10 minuutin kuluttua.

10.5 Kiinnittäminen T-Loc:n avulla

Akkukäyttöisen järjestelmäimurin voi sulkea, avata ja kiinnittää kääntämällä T-Locia:

– Akkukäyttöisen järjestelmäimurin suljenta **[3a]**.
– Akkukäyttöisen järjestelmäimurin avaaminen **[3b]**.
– Akkukäyttöisen järjestelmäimurin kiinnittäminen säilytyskoteloon **[3c]**.

Aina ennen akkukäyttöisen järjestelmäimurin nostamista sulje T-Loc tai liitä se säilytyskoteloon ja varmista pitävä kiinnitys.

Suurin sallittu kantokuorma muiden Systainer-salkkujen kanssa: 20 kg

10.6 Kantohihnan käyttö/säätö [4]

Kantohihnan suurin sallittu kantokuorma: 20 kg

Kantohihna voidaan kiinnittää kahteen eri kohtaan:

– Akkukäyttöisen järjestelmäimurin kantaminen: kantohihna kiinnitetty akkukäyttöiseen järjestelmäimuriin **[4a]**
– Säilytyskotelon kantaminen akkukäyttöisen järjestelmäimurin kanssa: kantohihna kiinnitetty säilytyskoteloon **[4b]**

Ennen nostamista tarkasta kantohihnan kunnollinen asennus ja käännä akkukäyttöisen järjestelmäimurin T-Loc asiaankuuluvaan asentoon.

Säädä kantohihnan pituus sopivaksi säätölukosta **[4c]**.

11 Työskentely

11.1 Kuivien aineiden imurointi

HUOMIO

Terveydelle haitallinen pöly

Hengitysteiden loukkaantumisvaara

► Käytä aina suodattavaa pölypussia!
► Tarkasta ennen imurointia, että pääsuodatin on hyvässä kunnossa.

Kun imuroit raja-arvon ylittäviä pölylaatuja, imuroi vain yhdestä pölylähteestä (sähkö- tai paineilmatyökalu) kerrallaan.

Huomioi imuroidessasi toiminnassa olevien sähkötyökalujen työstöpölyä:

Huolehdi riittävän tehokkaasti ilmanvaihdosta! Noudata paikallisia määräyksiä!

Raja-arvot: poistoilma maks. 50 % puhtaan ilman määrästä

Kaava: huoneen tilavuus V_R x ilman vaihtuvuus L_W

Noudata seuraavia ohjeita:

– Pidä poistoilma-aukon **[1-8]** alue esteettömänä.
– Akkukäyttöinen järjestelmäimuri on kiinteäasenteinen järjestelmä, jota ei saa vetää perässä imuletkun kanssa. Käytä kahvaa **[1-5]**, etukahvaa **[1-7]** tai kantohihnaa **[4]**.

Säilytyskotelossa on 2 puhdistussuulaketta **[5]**.

11.2 Töiden jälkeen

► Sammuta akkukäyttöinen järjestelmäimuri.
► Irrota akku.

Huomio: Pidä käytöstä poissa oleva akku etäällä metalliesineistä (esim. naulat, ruuvit, avaimet, paperiliittimet, yms.), jotka voisivat yhdistää akun navat keskenään.

► Tyhjennä likasäiliö.
► Sulje imuaukko **[6-1]** sulkutulpalla **[6-2]**.

Kun otat akkukäyttöisen järjestelmäimurin uudelleen käyttöön, siirrä sulkutulppa takaisin parkkiasentoon.

► Aseta imuletku **[1-4]** säilytyskoteloon **[1-2]**.
► Imuroi ja pyyhi akkukäyttöisen järjestelmäimurin sisä- ja ulkopuoli puhtaaksi.
► Pidä akkukäyttöistä järjestelmäimuria kuivassa säilytystilassa, jossa se on suojassa luvattomalta käytöltä.

12 Kauko-ohjain

12.1 Kauko-ohjaimen CT-F I määräystenmukainen käyttö

Kauko-ohjaimen avulla voi tehdä akkukäyttöisen järjestelmäimurin manuaalisen käynnistyksen/sammutuksen.

Laitteen käyttäjä vastaa määräystenvastaisesta käytöstä aiheutuneista vahingoista.

12.2 Asennus

Kiinnitä kauko-ohjain **[1-15]** asiaankuuluvalla kiinnitysnauhalla **[1-20]** imuletkuun **[1-4]**.

Tee kauko-ohjaimen ja akkukäyttöisen järjestelmäimurin keskinäinen parikytkentä, katso luku 9.2.

12.3 LED-merkkivalo [1-17]

Kauko-ohjaimen LED-merkkivalo näyttää Bluetooth® toiminnan lisäksi kauko-ohjaimen lataustilan:

1x sininen vilkunta
Parikytkentäpainikkeen **[1-16]** tai MAN-painikkeen **[1-18]** painaminen rekisteröity.

1x magentan värinen vilkunta
Kauko-ohjain on palautettu alkutilaan.

Punainen vilkunta
Kauko-ohjaimen paristo on melkein tyhjä ja se tulee vaihtaa.

12.4 Kauko-ohjaimen pariston vaihtaminen [7]

Kauko-ohjainta käytetään tyypin CR 2032 paristolla.

Kun paristokotelo avataan, tiiviste (20 x1,3 mm) kannattaa vaihtaa.

- ❶ Avaa paristokotelon lukitus.
- ❷ Vaihda paristo.
- ❸ Sulje paristokotelo.

12.5 Ohjelmistopäivitys

Kun haluat katsoa, onko netissä kauko-ohjaimen toimintoja laajentavaa tai parantavaa ohjelmistopäivitystä, voit muodostaa Bluetooth® yhteyden Festool Work -sovellukseen.

- Paina kauko-ohjaimen **[1-16]** parikytkentäpainiketta, kunnes LED-merkkivalo **[1-17]** vilkkuu sinisenä.

☑ Kauko-ohjain on 60 sekunnin ajan parikytkentävalmiina.

- Valtuuta suojattu yhteys noudattamalla Festool App ohjeita.

13 Varoitussignaalit

Varoitussignaali	Varoitussignaalin esitys		Aiheuttaja	Toimenpide
Optinen	LED-merkkivalo **[1-12]**	Vilkkuu vihreänä	Akku tyhjä.	Lataa akku.
			Väärä akku.	Käytä oikeaa akkua (katso luku 4).
			Akku liian kylmä.	Käyttölämpötila, katso akun käyttöohjeet.
		Vilkkuu punaisena	Viallinen akku.	- Vaihda akku. - Kun akku on jäähtynyt, tarkasta sen toimintakyky akkulaturilla.
		Palaa punaisena	Akkukäyttöinen järjestelmäimuri ylikuumentunut.	Katso luku 10.4.
			Akku ylikuumentunut.	Anna akun jäähtyä n. 10 minuutin ajan.
Akustinen	Äänimerkki	Säännöllisin väliajoin	Tilavuusvirta alle 20 m/s.	Vain pölyluokassa M (katso luku 10.3).
		Nouseva, alussa kaksi lyhyttä	Akun varaustila on matala.	- Lataa akku. - Asenna uusi ladattu akku.

14 Huolto ja hoito

VAROITUS

Loukkaantumisvaara, sähköiskuvaara

- ► Irrota akku akkukäyttöisestä järjestelmäimurista aina ennen kuin alat tehdä siihen liittyviä huolto- ja korjaustöitä.
- ► Kaikki moottorin rungon avaamista edellyttävät huolto- ja korjaustyöt saa antaa vain valtuutetun huoltokorjaamon tehtäväksi.

Anna vain valmistajan tai valtuutetun huoltokorjaamon tehdä **huolto- ja korjaustyöt**. Lähimmän huoltopisteen voit katsoa nettiosoitteesta: **www.festool.fi/huolto**

Käytä vain alkuperäisiä Festool-varaosia! Tuotenumerot voit katsoa nettiosoitteesta: **www.festool.fi/huolto**

Noudata seuraavia ohjeita:

- Anna valmistajan tai asiantuntijan tehdä vähintään kerran vuodessa pölytekninen tarkastus (esim. suodattimen vaurioiden, laitteen vuotojen ja valvontalaitteiden toimintavirheiden varalta).
- Jos jonkun komponentin puhdistus ei onnistu, kyseinen osa täytyy hävittää. Käytä siihen ilmatiiviitä pusseja. Noudata voimassa olevia jätehuoltomääräyksiä!
- Pidä akkukäyttöisen järjestelmäimurin, laturin ja akun liitäntäkoskettimet puhtaina.

14.1 Pölynpussin vaihtaminen

- ► Avaa akkukäyttöinen järjestelmäimuri T-Locin kanssa. **Huomioi kaatumisvaara!**
- ► Suodattavan pölynpussin vaihto:
  - ▻ Ota suodattava pölypussi pois **[8]**.
  - ▻ Laita suodattava pölypussi paikalleen **[9]**.
- ► Sulje akkukäyttöinen järjestelmäimuri T-Locin kanssa.

ⓘ Rungon pohjassa voi säilyttää ylimääräistä pölypussia **[10]**.

14.2 Pääsuodattimen vaihtaminen [10]

HUOMAUTUS

Moottorin vaurioitumisvaara

- ► Älä imuroi ilman paikalleen asennettua pääsuodatinta, koska muuten moottori voi vaurioitua.

- ► Avaa akkukäyttöinen järjestelmäimuri T-Locin kanssa. **Huomioi kaatumisvaara!**
- ► Vapauta ja käännä vipu.
- ► Ota säiliö yläkautta pois.
- ► Ota käytetty pääsuodatin pois ja korvaa se uudella.
- ► Hävitä käytöstä poistettu pääsuodatin lakimääräysten mukaan.
- ► Puhdista säiliö ja tiivisteet.
- ► Asenna säiliö. Käännä ja lukitse vipu.
- ► Sulje akkukäyttöinen järjestelmäimuri T-Locin kanssa.

Lisätarvikkeiden ja työkalujen tilausnumerot löydät nettiosoitteesta **www.festool.fi**.

15 Kuljetus

Noudata seuraavia ohjeita:

- Sulje akkukäyttöisessä järjestelmäimurissa oleva T-Loc tai liitä se säilytyskoteloon aina ennen kuljetusta.
- Kun kuljetat akkukäyttöistä järjestelmäimuria autossa, kiinnitä se asiaankuuluvien määräysten mukaan, jotta se ei siirry paikaltaan tai kaadu.

16 Ympäristö

Älä heitä käytöstä poistettua konetta talousjätteiden joukkoon! Toimita käytöstä poistetut laitteet, tarvikkeet ja pakkaukset ympäristöystävälliseen kierrätykseen. Noudata voimassaolevia kansallisia määräyksiä.

Käytöstä poistettuja sähkö- ja elektroniikkalaitteita koskevan eurooppalaisen direktiivin ja sitä vastaavan kansallisen lainsäädännön mukaan loppuun käytetyt sähkölaitteet täytyy kerätä erikseen talteen ja toimittaa ympäristöä säästävään kierrätykseen.

Keräyspisteitä koskevat tiedot voit katsoa nettiosoitteesta **www.festool.fi/recycling**.

Kriittisiä aineita koskevat tiedot: www.festool.fi/reach

17 Yleisiä ohjeita

17.1 Bluetooth® koskevia tietoja

Heti kun laite on parikytketty Bluetooth® kautta Festool Work -sovellukseen ja suojattu yhteys on valtuutettu, laite muodostaa siitä lähtien automaattisesti yhteyden Festool Work -sovellukseen. Laite lähettää sitten säännöllisesti tilatiedot (ID, käyttötila jne.) Bluetooth® yhteydellä.

Tavaramerkki Bluetooth® ja logot ovat rekisteröityjä tavaramerkkejä, jotka omistaa Bluetooth SIG, Inc. ja joita TTS Tooltechnic Systems AG & Co. KG ja Festool käyttävät lisenssillä.

17.2 Tietosuojaa koskevat tiedot

Laite sisältää sirun, joka tallentaa automaattisesti kone- ja käyttötiedot. Tallennetuista tiedoista ei voi päätellä suoraan henkilöllisyyttä.

Tiedot voidaan lukea kosketuksetta erikoislaitteilla ja Festool käyttää saamiaan tietoja yksinomaan laitteen vianmääritykseen, korjaus- ja takuutöihin sekä laadunparannus- ja edelleenkehitystarkoituksiin. Tietoja ei käytetä tätä pidemmälle ilman asiakkaan erikseen antamaa lupaa.

Hrvatski

Kazalo

1 Sigurnosne napomene 87
2 Simboli 89
3 Namjenska uporaba 89
4 Tehnički podaci 89
5 Elementi uređaja 90

6 Priprema....90
7 Akumulatorska baterija.... 90
8 Stavljanje u pogon.... 90
9 Povezivanje s uređajima....90
10 Postavke.... 91
11 Rad....92
12 Daljinski upravljač....92
13 Signali upozorenja....93
14 Održavanje i čišćenje....93
15 Transport....94
16 Okoliš....94
17 Opće napomene....94

1 Sigurnosne napomene

UPOZORENJE! Pročitajte sve sigurnosne napomene i upute. Propusti do kojih može doći uslijed nepridržavanja sigurnosnih napomena i uputa mogu uzrokovati električni udar, požar i/ili teške ozljede.

Čuvajte sve sigurnosne napomene i upute za buduće korištenje.

- Ovaj uređaj ne smiju upotrebljavati osobe (uključujući djecu) sa smanjenim fizičkim, osjetilnim ili mentalnim sposobnostima ili osobe bez iskustva i znanja. **Djecu** treba nadgledati kako bi se osiguralo da se ne igraju s uređajem.
- Ovaj uređaj ne smiju upotrebljavati osobe koje mogu osjetljivo reagirati na električni udar (npr. **osobe s elektrostimulatorom srca**) jer se ne može isključiti statičko punjenje uređaja.
- **Osigurajte stabilan položaj.** Učinci trenutka straha, npr. zbog antistatičkog pražnjenja, mogu uzrokovati nesreće.
- **UPOZORENJE** Rukovatelji moraju biti na primjereni način upoznati s uporabom ovih strojeva.
- **UPOZORENJE!** Uređaj je isključivo namijenjen za suhu primjenu.

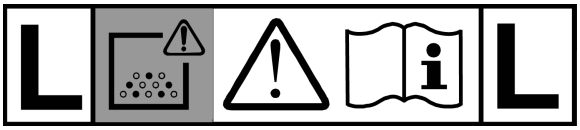

- **UPOZORENJE** Uređaj može sadržavati prašinu štetnu za zdravlje. Održavanje, pražnjenje i zamjenu filtra smije vršiti samo ovlašteno stručno osoblje s prikladnom zaštitnom opremom.
- Radite samo s instaliranim filtarskim sustavom.
- **UPOZORENJE** Pri usisavanju prašina, koje prelaze graničnu vrijednost ili u slučaju znatne količine hrastove ili bukove prašine, usišite samo jedan izvor prašine (električni ili pneumatski alat).
- **Opasnost od eksplozije i požara! Ne usisavati:**
  - iskre, užarene dijelove ili vruću prašinu;
  - zapaljive ili eksplozivne tvari (npr. magnezij, aluminij, benzin, razrjeđivač);
  - agresivne tvari (npr. kiseline, lužine, otapala);
  - kemijski reaktivne tvari koje uzrokuju nastanak topline, kiselina/lužina, plinova itd. (npr. reaktivni 2K-materijali, aluminij i voda).
- Poštujte nacionalne sigurnosne propise i informacije proizvođača materijala!

- Radite samo s prikladnom zaštitnom opremom!
- Radite s uređajem samo ako je nakon vizualne provjere ispravan, u suhom okruženju te nakon upoznavanja s uporabom!
- Redovito provjerite sučelje akumulatorske baterije i filtar kako biste izbjegli opasnost. U slučaju oštećenja zamjenu sučelja akumulatorske baterije prepustite ovlaštenoj servisnoj radionici.
- Nemojte podizati ili transportirati uređaj pomoću kuke dizalice ili dizalice.
- Nosite uređaj držeći samo za to predviđenu ručku, prednju ručku ili pojas za nošenje.
- Opasnost od prevrtanja, ne postavljajte na kose površine!
- **POZOR**

  Ovaj uređaj je isključivo namijenjen za uporabu u unutarnjim prostorijama.

  Ovaj uređaj smije se čuvati samo u unutarnjim prostorijama.
- Upotrebljavajte samo originalno usisno crijevo tvrtke Festool.
- **Uzmite u obzir radno okruženje i vodite računa o sebi i drugima pri transportu ili tijekom rada s uređajem.**

  Na taj ćete način izbjeći, npr. opasnost od spoticanja zbog usisnog crijeva ili mrežnog voda.
- **Držite folije za pakiranje daleko od djece.**

  Postoji opasnost od gušenja.
- **Pridržavajte se uputa za uporabu punjača i akumulatorske baterije.**
- **Ne koristite mrežne dijelove ili akumulatorske baterije drugih proizvođača za rad akumulatorskog alata. Ne koristite punjače drugih proizvođača za punjenje akumulatorskih baterija.** Korištenje pribora koji nije predvidio proizvođač može uzrokovati električni udar i/ili teške nezgode.
- **Držite nekorištene akumulatorske baterije daleko od metalnih predmeta (npr. čavala, vijaka, ključeva, uredskih spajalica i sl.) koji mogu uzrokovati premošćivanje kontakata.** Kratki spoj između kontakata može izazvati opekline ili požar.
- **Akumulatorsku bateriju možete koristiti jedino zajedno sa svojim Festool električnim alatom.** Jedino je tako akumulatorska baterija zaštićena od opasnog preopterećenja. Uporaba nekog drugog alata može izazvati ozljede i požar.
- **Ne upotrebljavajte akumulatorske baterije koje su oštećene ili izmijenjene.** Oštećene ili izmijenjene akumulatorske baterije mogu dovesti do požara, eksplozije ili ozljeda.
- **Odvojite akumulatorsku bateriju od uređaja prije zamjene pribora / potrošnih dijelova ili skladištenja uređaja.** Takve preventivne sigurnosne mjere smanjuju rizik od nenamjernog pokretanja uređaja.

2 Simboli

Opća opasnost

Opasnost od strujnog udara

Pročitajte upute za uporabu, sigurnosne napomene.

Pročitajte upute za uporabu, sigurnosne napomene.

Nosite zaštitu za dišne organe.

Namijenjen za odvajanje prašine s graničnom vrijednošću ekspozicije većom od 1 mg/m³

Namijenjen za odvajanje prašine s graničnom vrijednošću ekspozicije većom od 0,1 mg/m³

Upozorenje! Uređaj može sadržavati prašinu štetnu za zdravlje!

Zabranjeno penjanje

Ne usisavajte vodu niti druge tekućine!

Ne stavljati na kišu!

Opasnost od prevrtanja!

Umetanje akumulatorske baterije

Odvajanje akumulatorske baterije

3 Namjenska uporaba

CTLC SYS I

Akumulatorski mobilni usisavač je namijenjen

- za usisavanje i isisavanje prašina graničnih vrijednosti do 1 mg/m³ sukladno klasi prašine 'L'
- za povećano opterećenje u uvjetima gospodarskog korištenja sukladno IEC/EN 60335-2-69
- za korištenje s Festool akumulatorskom baterijom serije BP istog razreda napona koji je odobren za ovaj akumulatorski mobilni usisavač.

CTMC SYS I

Akumulatorski mobilni usisavač je namijenjen

- za usisavanje i isisavanje prašina do 0,1 mg/m³ sukladno klasi prašine 'M' u koje također spadaju prašine od drva, mineralne prašine te prašine od kremena
- za povećano opterećenje u uvjetima gospodarskog korištenja sukladno IEC/EN 60335-2-69
- za korištenje s Festool akumulatorskom baterijom serije BP istog razreda napona koji je odobren za ovaj akumulatorski mobilni usisavač.

Akumulatorski mobilni usisavač **ne preporučuje se** za trajno usisavanje i isisavanje finih prašina, npr. cementne prašine ili mase za popunjavanje.

U slučaju nenamjenske uporabe odgovornost snosi korisnik.

4 Tehnički podaci

Akumulatorski mobilni usisavač	
Napon motora	36 V (2x 18 V) ⎓
Kompatibilne akumulatorske baterije [11]	BP18 Li 4,0 HPC-AS BP18 Li 4,0 HPC-ASI BP18 Li 3,1 C BP18 Li 3,1 CI
Volumni protok (zrak) maks., usisavač/turbina	93,6 m³/h / 147 m³/h
Podtlak maks., turbina	180 hPa
Površina filtra	5357 cm²
Usisno crijevo	D 27x3m-AS-90°/CT
Razina zvučnog tlaka sukladno normi EN 60335-2-69/nesigurnost K	63 dB(A)/ 3 dB
Vrijednost vibracija ruka-šaka sukladno normi EN 60335-2-69/ nesigurnost K	<2,5 m/s²/ 1,5 m/s²
Frekvencija (Akumulatorski mobilni usisavač / daljinski upravljač)	2402 Mhz – 2480 Mhz
Efektivna izotropna zračena snaga (EIRP) (Akumulatorski mobilni usisavač / daljinski upravljač)	< 10 dBm
Zapremina spremnika	4,5 l

[11] Za novije, nenavedene akumulatorske baterije slijedite upute u Festool aplikaciji ili kontaktirajte Festool servisnu službu.

Akumulatorski mobilni usisavač		
Dimenzije D x Š x V	s kutijom za čuvanje	396 x 297 x 307 mm
	samo CTL/MC SYS I	396 x 297 x 187 mm
Težina	s kutijom za čuvanje (bez akumulatorskih baterija)	7,1 kg

5 Elementi uređaja

5.1 Akumulatorski mobilni usisavač

[1-1] Akumulatorski mobilni usisavač
[1-2] Kutija za čuvanje
[1-3] Kolčak
[1-4] Usisno crijevo
[1-5] Ručka
[1-6] T-Lock zatvarač za sustavni kontejner
[1-7] Prednja ručka
[1-8] Otvor za odlazni zrak
[1-9] Tipka za povezivanje
[1-10] Indikator veze
[1-11] Reguliranje usisne snage
[1-12] Indikator stanja (usisna snaga / signali upozorenja)
[1-13] Tipka MAN
[1-14] Tipka za uključivanje / isključivanje
[1-15] Daljinski upravljač CT-F I *

5.2 Daljinski upravljač CT-F I

[1-16] Tipka za povezivanje
[1-17] LED indikator
[1-18] Tipka MAN (ručno uključivanje)
[1-19] Prihvat za pričvrsne trake
[1-20] Pričvrsna traka

Navedene slike nalaze se u uputama za uporabu na njemačkom jeziku.

* Prikazan ili opisan pribor djelomice ne pripada opsegu isporuke.

6 Priprema

Nakon vađenja iz ambalaže akumulatorski mobilni usisavač je spreman za rad.

7 Akumulatorska baterija

Prije umetanja akumulatorske baterije provjerite je li čisto sučelje akumulatorske baterije. Onečišćenje sučelja akumulatorske baterije može onemogućiti pravilan kontakt i uzrokovati oštećenja na kontaktima.

Oštećeni kontakt može uzrokovati pregrijavanje i oštećenje alata.

[2a] Izvadite akumulatorsku bateriju.

[2b] click Umetnite akumulatorsku bateriju da se uglavi.

ⓘ Akumulatorski mobilni usisavač može se upotrebljavati samo s 2 akumulatorskim baterijama.

Za kompatibilne akumulatorske baterije vidi poglavlje 4.

ⓘ Dodatne informacije o punjaču i akumulatorskoj bateriji možete pronaći u uputama za uporabu punjača i akumulatorske baterije.

8 Stavljanje u pogon

Stanje mirovanja

► Pritisnite tipku za uključivanje / isključivanje **[1-14]**.

☑ Zelene LED diode indikatora stanja **[1-12]** prikazuju stanje mirovanja.

Ponovnim pritiskom na tipku za uključivanje / isključivanje isključuje se akumulatorski mobilni usisavač.

Ručno pokretanje / zaustavljanje akumulatorskog mobilnog usisavača

Akumulatorski mobilni usisavač je u stanju mirovanja.

Izravno na akumulatorskom mobilnom usisavaču:

► Pritisnite tipku MAN **[1-13]** za pokretanje / zaustavljanje.

Alternativno putem povezanog daljinskog upravljača CT-F I (vidi poglavlje 9.2):

► Pritisnite tipku MAN **[1-18]** na daljinskom upravljaču za pokretanje / zaustavljanje.

Automatsko pokretanje / zaustavljanje akumulatorskog mobilnog usisavača

Akumulatorski mobilni usisavač je u stanju mirovanja.

► Za automatsko pokretanje / zaustavljanje akumulatorskog mobilnog usisavača: Uključite ili isključite povezani akumulatorski električni alat (vidi poglavlje 9.1).

9 Povezivanje s uređajima

UPOZORENJE

Opasnost od ozljede uslijed nekontrolirano pokrenutog akumulatorskog mobilnog usisavača

► Prije svih radova s akumulatorskim mobilnim usisavačem potrebno je provjeriti koji je daljinski upravljač i akumulatorski električni alat povezan s akumulatorskim mobilnim usisavačem.

► Akumulatorski električni alat uvijek mora biti povezan pomoću usisnog crijeva s akumulatorskim mobilnim usisavačem. Nakon rada trebate odvojiti spoj s akumulatorskim mobilnim usisavačem.

► Daljinski upravljač smije se pričvrstiti samo na usisno crijevo.

9.1 Povezivanje akumulatorskog električnog alata

► U stanju mirovanja pritisnite tipku za povezivanje **[1-9]**.

☑ Indikator veze **[1-10]** sporo treperi plavo. Akumulatorski mobilni usisavač je za 60 sekundi spreman za povezivanje.

► Uključite električni alat.

☑ Akumulatorski mobilni usisavač se pokreće.

Akumulatorski mobilni usisavač je povezan dok ne pritisnete tipku za uključivanje / isključivanje **[1-14]** ili izvadite akumulatorsku bateriju (na akumulatorskom mobilnom usisavaču). Zatim je ponovno potrebno povezati električni alat.

ⓘ Povezivanjem novog električnog alata prepisuje se dosadašnja veza.

ⓘ Ova funkcija je moguća samo kod Festool električnih alata s **Bluetooth®** akumulatorskom baterijom.

9.2 Povezivanje daljinskog upravljača CT-F I

Kako biste mogli povezati daljinski upravljač s akumulatorskim mobilnim usisavačem, valja izvršiti resetiranje daljinskog upravljača (vidi poglavlje Resetiranje na daljinskom upravljaču).

Izravno je moguće povezati do tada nepovezane daljinske upravljače.

ⓘ Veza između daljinskih upravljača i akumulatorskog mobilnog usisavača ostaje trajno uspostavljena čak i nakon pritiska na tipku za uključivanje / isključivanje ili vađenja akumulatorske baterije (na akumulatorskom mobilnom usisavaču).

ⓘ Akumulatorski mobilni usisavač može se istovremeno povezati s najviše pet daljinskih upravljača. Akumulatorski mobilni usisavač može se istovremeno povezati s jednim akumulatorskim električnim alatom.

ⓘ Ako ste akumulatorski mobilni usisavač uključili pomoću akumulatorske baterije, a ako ga isključite daljinskim upravljačem, prekida se privremena veza povezane akumulatorske baterije s akumulatorskim mobilnim usisavačem. Zatim možete ponovno povezati akumulatorsku bateriju.

► U stanju mirovanja pritisnite i držite pritisnutu tipku za povezivanje **[1-9]** na akumulatorskom mobilnom usisavaču u trajanju od 3 sekunde.

☑ Indikator veze **[1-10]** brzo treperi plavo. Akumulatorski mobilni usisavač je za 60 sekundi spreman za povezivanje.

► Pritisnite tipku MAN **[1-18]** na daljinskom upravljaču.

☑ Daljinski upravljač je trajno memoriran u akumulatorskom mobilnom usisavaču.

Resetiranje na daljinskom upravljaču

Resetiranjem se briše veza daljinskog upravljača s akumulatorskim mobilnim usisavačem.

► Držite pritisnutu tipku za povezivanje **[1-16]** i tipku MAN **[1-18]** u trajanju od 10 sekundi.

☑ LED indikator **[1-17]** svijetli purpurno kada je izvršeno resetiranje.

9.3 Povezivanje mobilnog krajnjeg uređaja

Povežite akumulatorski mobilni usisavač putem aplikacije Festool Work s mobilnim krajnjim uređajem (npr. za ažuriranje softvera).

► U stanju mirovanja pritisnite i držite pritisnutu tipku za povezivanje **[1-9]** na akumulatorskom mobilnom usisavaču u trajanju od 3 sekunde.

☑ Indikator veze **[1-10]** brzo treperi plavo. Akumulatorski mobilni usisavač je za 60 sekundi spreman za povezivanje.

► Slijedite upute u aplikaciji Festool Work kako biste autorizirali osiguranu vezu.

10 Postavke

10.1 Regulacija usisne snage

► Pritisnite tipke plus ili minus za reguliranje usisne snage **[1-11]** u načinu rada usisavanja.

☑ Zelene LED diode indikatora stanja **[1-12]** prikazuju trenutni stupanj snage.

10.2 Kolčak

Bypass funkcija kolčaka **[1-3]** sprječava usisavanje brusilica i podnih sapnica na glatkim površinama.

Otvaranje

► Okrenite prsten za namještanje u položaj „OPEN“.

Zatvaranje

► Okrenite prsten za namještanje u položaj „CLOSE“.

10.3 Nadzor volumnog protoka (samo kod klase prašine M)

OPREZ

Prašine štetne za zdravlje

Ozljeđivanje dišnih puteva

► Ispravna funkcija nadzora volumnog protoka osigurana je samo s usisnim crijevom **D 27x3m-AS-90°/CT**.

Ako brzina zraka u usisnom crijevu padne ispod vrijednosti od 20 m/s, iz sigurnosnih razloga će se oglasiti zvučni signal upozorenja.

Mogući uzroci	Uklanjanje
Puna filtarska vrećica.	Umetnite novu filtarsku vrećicu (vidi poglavlje 14.1).
Glavni filtar je zaprljan.	Zamijenite glavni filtar (vidi poglavlje 14.2).
Usisno crijevo je začepljeno ili savijeno.	Uklonite začepljenje ili izravnajte usisno crijevo.
Reguliranje usisne snage **[1-11]** namješteno na prenisku vrijednost.	Namjestite usisnu snagu na veću vrijednost (vidi poglavlje 10.1).
Nisko stanje napunjenosti akumulatorske baterije.	- Napunite akumulatorske baterije. - Umetnite nove akumulatorske baterije.
Neispravna funkcija nadzorne elektronike.	Prepustite popravak Festool servisnoj radionici.
Rad s brusilicama.	Aktivirajte bypass funkciju (vidi poglavlje 10.2).

10.4 Temperaturni osigurač

Radi zaštite od pregrijavanja temperaturni osigurač isključuje akumulatorski mobilni usisavač prije postizanja kritične temperature. LED dioda indikatora stanja **[1-12]** prikazuje smetnju.

LED dioda svijetli crveno	Previsoka temperatura

- ► Isključite akumulatorski mobilni usisavač i ostavite ga da se ohladi.
- ► Ponovno uključite akumulatorski mobilni usisavač nakon otprilike 10 minuta.

10.5 Spajanje s T-Locom

Okretanjem T-Loca akumulatorski mobilni usisavač može se zatvoriti, otvoriti i spojiti:

- Zatvorite akumulatorski mobilni usisavač **[3a]**.
- Otvorite akumulatorski mobilni usisavač **[3b]**.
- Spojite akumulatorski mobilni usisavač s kutijom za čuvanje **[3c]**.

Prije podizanja uvijek zatvorite T-Loc na akumulatorskom mobilnom usisavaču ili ga spojite s kutijom za čuvanje te provjerite je li sigurno pričvršćen.

Maks. nosivost kod spajanja s ostalim sustavnim kontejnerima: 20 kg

10.6 Korištenje / namještanje pojasa za nošenje [4]

Maks. dopuštena nosivost pojasa za nošenje: 20 kg

Pojas za nošenje može se postaviti na dva različita položaja:

- Nošenje akumulatorskog mobilnog usisavača: pojas za nošenje na akumulatorskom mobilnom usisavaču **[4a]**
- Nošenje kutije za čuvanje s akumulatorskim mobilnim usisavačem: pojas za nošenje na kutiji za čuvanje **[4b]**

Prije podizanja provjerite funkcionalnost pojasa za nošenje te stavite T-Loc na akumulatorskom mobilnom usisavaču u odgovarajući položaj.

Prilagodite duljinu pojasa za nošenje na spojnici za namještanje **[4c]**.

11 Rad

11.1 Usisavanje suhih materijala

OPREZ

Prašine štetne za zdravlje

Ozljeđivanje dišnih puteva

- ► Uvijek upotrebljavajte filtarsku vrećicu!
- ► Prije usisavanja provjerite je li glavni filtar neoštećen.

Pri usisavanju prašina, koje prelaze graničnu vrijednost, usišite samo jedan izvor prašine (električni ili pneumatski alat).

Pri usisavanju prašine koja nastaje pri radu električnih alata **vodite računa o sljedećem**:

Osigurajte dovoljno provjetravanje! Pridržavajte se regionalnih odredbi!

Granične vrijednosti: odlazni zrak maks. 50% volumena svježeg zraka

Formula: volumen prostorije V_R x stopa izmjene zraka L_W

Pridržavajte se sljedećih napomena:

- Područje oko otvora za odlazni zrak **[1-8]** držite slobodnim.
- Akumulatorski mobilni usisavač je stacionarni sustav i nije primjeren da ga se povlači za usisno crijevo. Upotrebljavajte ručku **[1-5]**, prednju ručku **[1-7]** ili pojas za nošenje **[4]**.

U unutrašnjosti kutije za čuvanje spremljene su 2 sapnice za čišćenje **[5]**.

11.2 Nakon rada

- ► Isključite akumulatorski mobilni usisavač.
- ► Izvadite akumulatorsku bateriju.

  Pozor: Držite nekorištene akumulatorske baterije daleko od metalnih predmeta (npr. čavala, vijaka, ključeva, uredskih spajalica i sl.) koji mogu uzrokovati premošćivanje kontakata.
- ► Ispraznite spremnik za nečistoću.
- ► Otvor za usisavanje **[6-1]** zatvorite čepom za zatvaranje **[6-2]**.

  Pri ponovnom stavljanju akumulatorskog mobilnog usisavača u pogon ponovno pomaknite čep za zatvaranje u zaustavni položaj.
- ► Usisno crijevo **[1-4]** odložite u kutiju za čuvanje **[1-2]**.
- ► Akumulatorski mobilni usisavač očistite iznutra i izvana usisavanjem i brisanjem.
- ► Akumulatorski mobilni usisavač čuvajte u suhoj prostoriji, zaštićen od neovlaštenog korištenja.

12 Daljinski upravljač

12.1 Namjenska uporaba daljinskog upravljača CT-F I

Daljinskim upravljačem možete ručno pokrenuti ili zaustaviti povezani akumulatorski mobilni usisavač.

U slučaju nenamjenske uporabe odgovornost snosi korisnik.

12.2 Montaža

Daljinski upravljač **[1-15]** s odgovarajućom pričvrsnom trakom **[1-20]** postavite na usisno crijevo **[1-4]**.

Za povezivanje daljinskog upravljača i akumulatorskog mobilnog usisavača vidi poglavlje 9.2.

12.3 LED indikator [1-17]

LED indikator na daljinskom upravljaču dodatno uz Bluetooth® funkcionalnost prikazuje stanje punjenja daljinskog upravljača:

1x treperi plavo
Registriran je pritisak na tipku za povezivanje **[1-16]** ili tipku MAN **[1-18]**.

1x treperi purpurno
Izvršeno je resetiranje daljinskog upravljača.

treperi crveno
Baterija u daljinskom upravljaču je gotovo prazna i treba je zamijeniti.

12.4 Zamjena baterija u daljinskom upravljaču [7]

Daljinski upravljač radi s baterijom tipa CR 2032.

Kada se otvori pretinac za bateriju, preporučuje se zamjena brtve (20x1,3 mm).

- ► ❶ Otvorite zatvarač pretinca za bateriju.

► ❷ Zamijenite bateriju.
► ❸ Zatvorite pretinac za bateriju.

12.5 Ažuriranje softvera

Kako biste provjerili je li dostupno ažuriranje softvera koji će unaprijediti funkcionalnost daljinskog upravljača ili poboljšati postojeće funkcije, možete uspostaviti Bluetooth® vezu s Festool Work aplikacijom.

► Pritisnite tipku za povezivanje na daljinskom upravljaču **[1-16]** dok LED indikator **[1-17]** treperi plavo.
☑ Daljinski upravljač je za 60 sekundi spreman za povezivanje.
► Slijedite upute u aplikaciji Festool Work kako biste autorizirali osiguranu vezu.

13 Signali upozorenja

Signal upozorenja	Prikaz signala upozorenja		Uzrok	Mjera
Vizualni	LED **[1-12]**	treperi zeleno	Akumulatorska baterija je prazna.	Napunite akumulatorsku bateriju.
			Pogrešna akumulatorska baterija.	Upotrebljavajte ispravnu akumulatorsku bateriju (vidi poglavlje 4).
			Pothlađivanje akumulatorske baterije.	Za radnu temperaturu vidi upute za uporabu akumulatorske baterije.
		treperi crveno	Neispravna akumulatorska baterija.	- Zamijenite akumulatorsku bateriju. - Provjerite funkciju akumulatorske baterije u ohlađenom stanju.
		svijetli crveno	Pregrijavanje akumulatorskog mobilnog usisavača.	Vidi poglavlje 10.4.
			Pregrijavanje akumulatorske baterije.	Ostavite akumulatorsku bateriju da se ohladi oko 10 minuta.
Zvučni	Zvučni signal	ujednačen	Volumni protok ispod 20 m/s.	Samo kod klase prašine M (vidi poglavlje 10.3).
		uzlazni, na početku dva kratka signala	Nisko stanje napunjenosti akumulatorske baterije.	- Napunite akumulatorsku bateriju. - Umetnite novu napunjenu akumulatorsku bateriju.

14 Održavanje i čišćenje

UPOZORENJE

Opasnost od ozljeda, električni udar

► Prije svih radova servisiranja i održavanja uvijek izvaditi akumulatorsku bateriju iz akumulatorskog mobilnog usisavača.
► Sve radove servisiranja i popravljanja zbog kojih je potrebno otvoriti kućište motora smije obavljati samo ovlaštena servisna radionica.

Servis i popravak samo kod proizvođača ili servisnih radionica. Informacije o najbližoj adresi možete pronaći na stranici: **www.festool.com/service**

Koristiti samo originalne Festool rezervne dijelove! Kataloški br. na stranici: **www.festool.com/service**

Pridržavajte se sljedećih napomena:

– Barem jednom godišnje treba obaviti tehničko ispitivanje po pitanju onečišćenosti od prašine (npr. neoštećenost filtra, nepropusnost uređaja i funkcija kontrolnih uređaja), i to od strane proizvođača ili od upućene osobe.
– Potrebno je zbrinuti ono što se ne može očistiti. U tu svrhu upotrebljavajte nepropusne vrećice. Pridržavajte se važećih propisa za zbrinjavanje!
– Održavajte čistoću priključnih kontakata na akumulatorskom mobilnom usisavaču, punjaču i akumulatorskoj bateriji.

14.1 Zamjena filtarske vrećice

► Otvorite akumulatorski mobilni usisavač s T-Locom. **Pozor, opasnost od prevrtanja!**
► Zamijenite filtarsku vrećicu:
  ▻ Izvadite filtarsku vrećicu **[8]**.
  ▻ Umetnite filtarsku vrećicu **[9]**.
► Zatvorite akumulatorski mobilni usisavač s T-Locom.

ⓘ Na dnu kućišta može se čuvati dodatna filtarska vrećica **[10]**.

14.2 Zamjena glavnog filtra [10]

NAPOMENA

Oštećenje motora

► Nikada ne usisavajte bez ugrađenog glavnog filtra jer to može oštetiti motor.

- ► Otvorite akumulatorski mobilni usisavač s T-Locom. **Pozor, opasnost od prevrtanja!**
- ► Deblokirajte polugu i preklopite.
- ► Spremnik izvadite prema gore.
- ► Izvadite rabljeni glavni filtar i zamijenite ga novim.
- ► Rabljeni glavni filtar zbrinite sukladno zakonskim propisima.
- ► Očistite spremnik i brtve.
- ► Umetnite spremnik. Preklopite polugu i uglavite.
- ► Zatvorite akumulatorski mobilni usisavač s T-Locom.

Kataloške brojeve za pribor i alate možete pronaći na **www.festool.com**.

15 Transport

Pridržavajte se sljedećih napomena:

- Prije transporta uvijek zatvorite T-Loc na akumulatorskom mobilnom usisavaču ili ga spojite s kutijom za čuvanje.
- Kod transporta u vozilima akumulatorski mobilni usisavač zaštitite od klizanja i prevrtanja prema trenutno važećim smjernicama.

16 Okoliš

Alat ne bacajte u kućni otpad! Alate, pribor i ambalažu treba reciklirati na ekološki prihvatljiv način. Poštujte važeće nacionalne propise.

Sukladno Europskoj Direktivi o starim električnim i elektroničkim uređajima i preuzimanju u nacionalno pravo moraju se istrošeni električni alati skupljati odvojeno i reciklirati na ekološki prihvatljiv način.

Informacije o sabirnim centrima možete pronaći na **www.festool.com/recycling**.

Informacije o kritičnim tvarima: www.festool.com/reach

17 Opće napomene

17.1 Informacije o funkciji Bluetooth®

Kada je alat povezan putem funkcije Bluetooth® s aplikacijom Festool Work i kada je osigurana autorizirana veza, od tog se trenutka alat automatski povezuje s aplikacijom Festool Work. Zatim alat redovito šalje informacije o statusu (ID, radno stanje itd.) putem funkcije Bluetooth®.

Bluetooth® slovni znak i logotipovi su registrirane trgovačke marke i vlasništvo Bluetooth SIG, Inc. Tvrtka TTS Tooltechnic Systems AG & Co. KG, a time i tvrtka Festool ima licenciju za svako korištenje ovog slovnog znaka.

17.2 Informacije o zaštiti podataka

Električni alat ima čip za automatsko pohranjivanje podataka o stroju i pogonskih podataka. Pohranjeni podaci ne odnose se direktno na osobe.

Podaci se beskontaktno mogu očitati posebnim uređajima te ih tvrtka Festool isključivo koristi za dijagnostiku kvara, u svrhu popravka i obrade jamstva kao i za poboljšanje kvalitete odn. daljnjeg razvoja uređaja. Svako daljnje korištenje podataka nije moguće bez izričitog pristanka kupca.

Magyar

Tartalomjegyzék

1 Biztonsági előírások....94
2 Szimbólumok....96
3 Rendeltetésszerű használat....97
4 Műszaki adatok....97
5 A készülék részei....97
6 Előkészítés....98
7 Akkuegység....98
8 Üzembe helyezés....98
9 Csatlakoztatás készülékekhez....98
10 Beállítások....99
11 Munkavégzés....100
12 Távvezérlő....100
13 Figyelmeztető jelzések....101
14 Karbantartás és ápolás....101
15 Szállítás....101
16 Környezetvédelem....102
17 Általános tudnivalók....102

1 Biztonsági előírások

FIGYELMEZTETÉS! Olvassa el az összes biztonsági előírást és utasítást. A biztonsági előírások és utasítások betartásának elmulasztása áramütéshez, tűzhöz és/vagy súlyos testi sérülésekhez vezethet.

Őrizze meg az összes biztonsági előírást és utasítást a későbbi felhasználhatóság érdekében.

- Ezt a berendezést nem használhatják csökkent fizikai, szenzorikus vagy mentális képességű vagy nem elegendő tapasztalattal és tudással rendelkező személyek (beleértve a gyerekeket is). **Gyermekek** részére felügyeletet kell biztosítani annak érdekében, hogy ne játszanak a berendezéssel.

- A készüléket nem használhatják az elektromos áramütésre érzékenyen reagáló személyek (például **szívritmus-szabályozóval rendelkező személyek**), mivel nem kizárt a készülék sztatikus feltöltődése.
- **Biztosítsa a stabil állást.** A rövid áramütés, pl. az antisztatikus kisülés miatt, balesethez vezethet.
- **FIGYELMEZTETÉS** A kezelőket megfelelően meg kell ismertetni a gépek használatának módjával.
- **VIGYÁZAT!** Ez a szerszám kizárólag száraz alkalmazásokhoz használható.

- **VIGYÁZAT** A készülék az egészségre ártalmas port tartalmazhat. Karbantartást, kiürítést és szűrőcserét csak az erre jogosított és megfelelő védőfelszereléssel ellátott szakemberek végezhetnek.
- Csak beszerelt szűrőrendszerrel üzemeltethető!
- **FIGYELEM** Olyan por elszívása esetén, amely a határértéket túllépi vagy amely jelentős mennyiségű tölgy- vagy bükkfaport tartalmaz, csak egyetlen porforrást (elektromos vagy sűrített levegős szerszám) szívjon el.
- **Robbanás- és tűzveszély! Ne szívjon fel:**
  - szikrát, izzó alkatrészeket és forró porokat;
  - éghető vagy robbanásveszélyes anyagokat (pl. magnézium, alumínium, benzin, hígító);
  - agresszív anyagokat (pl. savak, lúgok, oldószerek);
  - vegyileg reaktív anyagokat, melyek hőt, savakat/lúgokat, gázokat stb. képesek fejleszteni (pl. reaktív 2 komponensű anyagok, alumínium és víz).
- Ügyeljen az országában érvényes biztonsági előírásokra és a megmunkált anyag gyártójának utasításaira!
- Csak megfelelő védőfelszereléssel együtt használja!
- Csak szemrevételezés után hibátlan állapot esetén, száraz környezetben, az előírások szerint használható!
- A veszélyhelyzetek megelőzése érdekében az akkumulátor csatlakozófelületét és a szűrőt rendszeresen ellenőrizze. Az akkumulátor csatlakozófelületét sérülés esetén kizárólag egy erre jogosított vevőszolgálati javítóműhelyben cseréltesse ki.
- Tilos daruval vagy emelőszerkezettel megemelni és szállítani.
- A készüléket csak az erre rendeltetett kézi fogantyúnál, elülső fogantyúnál vagy a tartóhevedernél tartsa.
- Feldőlésveszély! Ne állítsa fel ferde felületen!
- **FIGYELEM!**

  A szerszámot kizárólag beltérben szabad üzemeltetni.

Ez a készülék csak belső térben tárolható.

- Csak eredeti Festool elszívótömlőt használjon.
- **Vegye figyelembe a munkakörnyezetet és ügyeljen a készülék szállításánál, illetve a vele való munkavégzéskor a saját és a többi személy testi épségére.**
  Ezáltal elkerülhető például az elszívótömlő vagy a hálózati kábel okozta botlásveszély.
- **Tartsa távol a gyermekeket a csomagolófóliától.**
  Fulladásveszély áll fenn.
- **Vegye figyelembe a töltőberendezés és az akkuegység üzemeltetési útmutatóját.**
- **Az akkus készüléket ne üzemeltesse hálózati kábellel vagy más gyártótól származó akkuegységgel. Az akkuegység töltéséhez ne használjon más gyártótól származó akkutöltő készüléket.** A nem a gyártó által biztosított tartozékok használata esetén áramütés következhet be és/vagy súlyos baleset történhet.
- **A használaton kívüli akkuegységet tartsa távol a fémtárgyaktól (pl. szegektől, csavaroktól, kulcsoktól, irodai kapcsoktól stb.), amelyek rövidre zárhatják az akkumulátor pólusait.** Az akkumulátor pólusai közötti rövidzárlat égési sérüléseket vagy tüzet okozhat.
- **Az akkuegységet csak a Festool készülékéhez használja.** Csak így védhető meg az akkuegység a veszélyes túlterheléstől. Más készülék használata sérüléseket és tűzveszélyt okozhat.
- **Sérült vagy módosított akkumulátort használni tilos.** A sérült vagy módosított akkumulátorok tüzet, robbanást, vagy sérülést okozhatnak.
- **A tartozékok és fogyóanyagok cseréje előtt, illetve a készülék raktárba helyezése előtt válassza le az akkumulátort a készülékről.** Az ilyen megelőző biztonsági intézkedések csökkentik a készülék akaratlan bekapcsolásának kockázatát.

2 Szimbólumok

Általános veszélyekre vonatkozó figyelmeztetés

Figyelmeztetés az áramütés veszélyére

Olvassa el a használati utasítást, valamint a biztonsági előírásokat.

Olvassa el a használati utasítást, valamint a biztonsági előírásokat.

Viseljen légzőmaszkot!

1 mg/m³-nél nagyobb kitettségi határértékkel rendelkező porok leválasztására alkalmas

0,1 mg/m³-nél nagyobb kitettségi határértékkel rendelkező porok leválasztására alkalmas

Vigyázat! A készülék egészségre ártalmas port tartalmazhat!

Ráállni tilos

Ne szívjon fel vele vizet vagy más folyadékot!

Ne hagyja kint esőben!

Feldőlésveszély!

Az akkuegység behelyezése

Az akku kioldása

3 Rendeltetésszerű használat

CTLC SYS I

Az akkus mobil elszívó alkalmas

- L porosztálynak megfelelő porok fel- és elszívására 1 mg/m³ sűrűségig,
- megnövekedett igénybe vételre szakipari felhasználásnál az IEC/EN 60335-2-69 szerint,
- az azonos feszültségosztályba tartozó BP gyártási sorozatba tartozó, és ehhez az akkumulátoros mobil elszívóhoz engedélyezett Festool akkumulátorokkal történő használatra.

CTMC SYS I

Az akkus mobil elszívó alkalmas

- M porosztálynak megfelelő porok, köztük fa és ásványi, kvarctartalmú porok fel- és elszívására is 0,1 mg/m³ sűrűségig,
- megnövekedett igénybe vételre szakipari felhasználásnál az IEC/EN 60335-2-69 szerint,
- az azonos feszültségosztályba tartozó BP gyártási sorozatba tartozó, és ehhez az akkumulátoros mobil elszívóhoz engedélyezett Festool akkumulátorokkal történő használatra.

Nem javasolt az akkumulátoros mobil elszívó tartós használata finom porok fel- és elszívására (pl. cementpor vagy glettanyag).

Nem rendeltetésszerű használat esetén a felelősséget a felhasználó viseli.

4 Műszaki adatok

Akkus mobil elszívó		
Motorfeszültség		36 V (2x 18 V) ⎓
Kompatibilis akkumulátorok [12]		BP18 Li 4,0 HPC-AS BP18 Li 4,0 HPC-ASI BP18 Li 3,1 C BP18 Li 3,1 CI
Max. térfogatáram (levegő), elszívónál/turbinánál		93,6 m³/h / 147 m³/h
Max. vákuum, turbinánál		180 hPa
Szűrőfelület		5357 cm²
Elszívótömlő		D 27x3m-AS-90°/CT
Hangnyomásszint az EN 60335-2-69 szabvány szerint/ K bizonytalanság		63 dB(A)/ 3 dB
Kéz-kar rezgési érték az EN 60335-2-69 szabvány szerint/ K bizonytalanság		<2,5 m/s²/ 1,5 m/s²
Frekvencia (Akkus mobil elszívó / Távvezérlés)		2402 Mhz – 2480 Mhz
Ekvivalens izotrop kisugárzott energia (EIRP) (Akkus mobil elszívó / Távvezérlés)		<10 dBm
Tartály űrtartalma		4,5 l
Méretek H x SZ x M	tárolódobozzal	396 x 297 x 307 mm
	csak CTL/MC SYS I esetén	396 x 297 x 187 mm
Súly	tárolódobozzal (akkumulátor nélkül)	7,1 kg

5 A készülék részei

5.1 Akkus mobil elszívó

[1-1] Akkus mobil elszívó
[1-2] Tárolódoboz
[1-3] Elszívókarmantyú
[1-4] Elszívótömlő
[1-5] Kézi fogantyú
[1-6] T-Loc zár Systainer tárolóhoz
[1-7] Elülső fogantyú
[1-8] Kifúvónyílás
[1-9] Csatlakoztató gomb
[1-10] A kapcsolat jelzőfénye
[1-11] Szívóerő szabályozás
[1-12] Állapotjelző (elszívóerő/figyelmeztető jelzések)
[1-13] MAN gomb
[1-14] Be- / kikapcsoló gomb
[1-15] CT-F I távvezérlő*

5.2 CT-F I távvezérlő

[1-16] Csatlakoztató gomb
[1-17] LED kijelző
[1-18] MAN gomb (manuális bekapcsolás)

[12] Az újabb, fel nem sorolt akkumulátorok esetében kövesse a Festool alkalmazás utasításait, vagy lépjen kapcsolatba a Festool ügyfélszolgálattal.

[1-19] Rögzítőszíj rögzítési helye

[1-20] Rögzítőszíj

A hivatkozott ábrákat a használati utasítás elején találja meg.

* Az ábrázolt és ismertetett tartozékok nem mindegyike található meg a szállítási csomagban.

6 Előkészítés

A csomagolásból történt kivételt követően az akkumulátoros mobil elszívó használatra kész.

7 Akkuegység

Az akkuegység behelyezése előtt ellenőrizze az akkumulátor csatlakozófelületének tisztaságát. Az akkumulátor csatlakozófelületének szennyezettsége megakadályozhatja a megfelelő érintkezést és az érintkezők károsodásához vezethet.

Az érintkezési hibák a készülék túlmelegedéséhez és károsodásához vezethetnek.

[2a] Vegye le az akkuegységet.

[2b] click Helyezze be az akkuegységet úgy, hogy az bereteszeljen.

ⓘ Az akkumulátoros mobil elszívó csak 2 akkuegységgel működtethető.

Kompatibilis akkumulátorok: lásd 4 fejezet.

ⓘ Az akkuegységről és a töltőkészülékről további információkat az akkuegység és a töltőkészülék használati utasításában talál.

8 Üzembe helyezés

Készenléti üzemmód

► Nyomja meg a be- / kikapcsoló gombot **[1-14]**.

☑ Az állapotkijelzésen **[1-12]** a zöld LED-ek a készenléti üzemmódot jelzik.

A be-/kikapcsoló gomb újbóli működtetése az akkumulátoros mobil elszívót lekapcsolja.

Az akkumulátoros mobil elszívó manuális indítása / leállítása

Az akkumulátoros mobil elszívó készenléti üzemmódban van.

Közvetlenül az akkumulátoros mobil elszívón:

► Az indításhoz / leállításhoz működtesse a MAN billentyűt **[1-13]**.

Alternatív lehetőség a csatlakoztatott CT-F I távvezérlésen keresztül (lásd: 9.2 fejezet):

► Az indításhoz / leállításhoz működtesse a távvezérlőn a MAN billentyűt **[1-18]**.

Az akkumulátoros mobil elszívó automatikus indítása / leállítása

Az akkumulátoros mobil elszívó Készenléti üzemmódban van.

► Az akkumulátoros mobil elszívó automatikus indítása / leállítása: Kapcsolja be/ki a csatlakoztatott akkumulátoros kéziszerszámot (lásd 9.1 fejezet).

9 Csatlakoztatás készülékekhez

VIGYÁZAT!

Sérülésveszély a véletlenül beinduló akkumulátoros mobil elszívó miatt

► Az akkumulátoros mobil elszívóval végzett valamennyi munka előtt ellenőrizze, hogy az akkumulátoros mobil elszívóhoz milyen távvezérlő és akkumulátoros elektromos szerszám csatlakozik!

► Az akkumulátoros elektromos kéziszerszámot mindig a szívótömlővel kell az akkumulátoros mobil elszívóval összekapcsolni. A munkavégzést követően a csatlakozást le kell választani az akkumulátoros mobil elszívóról.

► A távvezérlőt csak az elszívótömlőre szabad rögzíteni.

9.1 Akkumulátoros elektromos kéziszerszám összekapcsolása

► Készenléti üzemmódban nyomja meg a csatlakoztatásra szolgáló gombot **[1-9]**.

☑ A kapcsolat jelzőfénye **[1-10]** lassan, kéken villog. Az akkumulátoros mobil elszívó ekkor 60 másodpercig készen áll a csatlakozásra.

► Kapcsolja be az elektromos kéziszerszámot.

☑ Az akkumulátoros mobil elszívó beindul.

Az akkumulátoros mobil elszívó a be-/kikapcsoló gomb **[1-14]** megnyomásáig vagy az akkumulátor eltávolításáig (akkumulátoros mobil elszívó esetén) csatlakozik. Ezután az elektromos kéziszerszámot újra csatlakoztatni kell.

ⓘ Egy új elektromos kéziszerszám csatlakoztatásával a korábbi csatlakozás felülíródik.

ⓘ Ez a funkció csak a **Bluetooth®** akkumulátorral rendelkező Festool elektromos kéziszerszámoknál lehetséges.

9.2 CT-F I távvezérlő csatlakoztatása

A távvezérlő akkumulátoros mobil elszívóhoz való csatlakoztatásához a távvezérlőt alaphelyzetbe kell állítani (lásd A távvezérlő alaphelyzetbe állítása című fejezetet).

A korábban még nem csatlakoztatott távvezérlők közvetlenül csatlakoztathatók.

ⓘ A távvezérlő és az akkumulátoros mobil elszívó között létrehozott csatlakozás a be-/kikapcsoló gomb működtetését követően és az (akkumulátoros mobil elszívón az) akkumulátor eltávolítása után is megmarad.

ⓘ Az akkumulátoros mobil elszívó egyszerre max. öt távvezérlőhöz csatlakozhat. Az akkumulátoros mobil elszívó egyszerre egy akkumulátoros elektromos kéziszerszámhoz csatlakozhat.

ⓘ Ha az akkumulátoros mobil elszívót eredetileg az akkuegységgel kapcsolta be, majd a távvezérlővel kapcsolta ki, akkor a csatlakoztatott akkuegység elveszti az ideiglenes kapcsolatát az akkumulátoros mobil elszívóval. Ekkor az akkuegységet újra kell csatlakoztatni.

- ► Készenléti üzemmódban tartsa lenyomva 3 másodpercig az akkumulátoros mobil elszívón lévő, csatlakoztatásra szolgáló gombot **[1-9]**.
- ☑ A kapcsolat jelzőfénye **[1-10]** gyorsan, kéken villog. Az akkumulátoros mobil elszívó ekkor 60 másodpercig készen áll a csatlakozásra.
- ► Nyomja meg a távvezérlő MAN gombját **[1-18]**.
- ☑ Az akkumulátoros mobil elszívó tartósan tárolja a távvezérlőt.

A távvezérlő alaphelyzetbe állítása

Az Alaphelyzetbe állítás funkció segítségével törölhető a távvezérlő és az akkumulátoros mobil elszívó összekapcsolása.

- ► 10 másodperc hosszan tartsa lenyomva a csatlakoztató **[1-16]** és a MAN gombot **[1-18]**.
- ☑ A LED kijelző **[1-17]** magenta színben világít, ha az alaphelyzetbe állítás sikeres volt.

9.3 Mobileszköz csatlakoztatása

Csatlakoztassa az akkumulátoros mobil elszívót a Festool Work alkalmazáson keresztül egy mobil eszközhöz (pl. szoftverfrissítéshez).

- ► Készenléti üzemmódban tartsa lenyomva 3 másodpercig az akkumulátoros mobil elszívón lévő, csatlakoztatásra szolgáló gombot **[1-9]**.
- ☑ A kapcsolat jelzőfénye **[1-10]** gyorsan, kéken villog. Az akkumulátoros mobil elszívó ekkor 60 másodpercig készen áll a csatlakozásra.
- ► A biztonságos kapcsolat hitelesítéséhez kövesse a Festool Work alkalmazás utasításait.

10 Beállítások

10.1 A szívóerő szabályozása

- ► Nyomja meg az elszívóerő-szabályozás plusz/mínusz gombját **[1-11]** szívó üzemmódban.
- ☑ Az **[1-12]** állapotkijelzőn a zöld LED-ek az aktuális teljesítményfokozatot jelzik.

10.2 Elszívókarmantyú

Az elszívókarmantyú **[1-3]** elkerülő funkciója megakadályozza a csiszológépek és padlószívó fejek sima felületre tapadását.

Megnyitás

- ► Forgassa a beállítógyűrűt az OPEN (nyitva) pozícióba.

Bezárás

- ► Forgassa a beállítógyűrűt a CLOSE (zárva) pozícióba.

10.3 Térfogatáram-felügyelet (csak M porosztály esetében)

FIGYELMEZTETÉS!

Egészségre ártalmas porok

A légutak károsodása

- ► A térfogatáram-felügyelet helyes működése csak a **D 27x3m-AS-90°/CT** elszívótömlővel biztosított.

Ha a levegő sebessége 20 m/s alá csökken az elszívótömlőben, akkor biztonsági okokból megszólal egy figyelmeztető hangjelzés.

Lehetséges okok	A hiba elhárítása
A szűrőzsák megtelt.	Helyezzen be új szűrőzsákot (lásd: 14.1fejezet).
A főszűrő elszennyeződött.	Cserélje ki a főszűrőt (lásd a 14.2 fejezetet).
A szívótömlő eldugult vagy megtört.	Hárítsa el a dugulást vagy megtörést.
Az elszívóerő-szabályozó **[1-11]** túl kis értékre van állítva.	Az elszívóerő-szabályozót állítsa nagyobb értékre (lásd 10.1. fejezet).
Túl alacsony az akkumulátor töltöttsége.	- Töltse fel az akkumulátorokat. - Helyezzen be új akkumulátorokat.
Az ellenőrző elektronika hibája.	Kérje a Festool vevőszolgálati javítóműhely segítségét.
Munkavégzés csiszológépekkel.	Aktiválja az elkerülő funkciót (lásd 10.2 fejezet).

10.4 Túlmelegedés elleni védelem

Az akkumulátoros mobil elszívót túlhevülés elleni védelemként a kritikus hőmérséklet elérése előtt hőbiztosíték kapcsolja ki. Az állapotjelzés LED-je **[1-12]** hibát jelez.

LED pirosan világít — Túlmelegedés

- ► Kapcsolja ki és hagyja lehűlni az akkumulátoros mobil elszívót.
- ► Kb. 10 perc után ismét kapcsolja be az akkumulátoros mobil elszívót.

10.5 Csatlakoztatás T-Loc rögzítővel

A T-Loc elforgatásával az akkumulátoros mobil elszívó zárható, nyitható és csatlakoztatható:

- Az akkumulátoros mobil elszívó lezárása **[3a]**.
- Az akkumulátoros mobil elszívó kinyitása **[3b]**.
- Az akkumulátoros mobil elszívó összekapcsolása a tárolódobozzal **[3c]**.

Felemelés előtt mindig zárja a T-Loc rögzítőt az akkumulátoros mobil elszívón, vagy csatlakoztassa a tárolódobozhoz, és ellenőrizze a biztos rögzülését.

További Systainer tárolókhoz csatlakoztatva a max. terhelhetőség: 20 kg

10.6 Tartóheveder használata/ beállítása [4]

A tartóheveder max. megengedett terhelhetősége: 20 kg

A tartóheveder két eltérő helyzetben rögzíthető fel:

- Az akkumulátoros mobil elszívó hordozása: Tartóheveder az akkumulátoros mobil elszívón **[4a]**
- A tárolódoboz hordozása akkumulátoros mobil elszívóval: Tartóheveder a tárolódobozon **[4b]**

A tartóheveder felemelése előtt ellenőrizze a működését, és az akkus mobil elszívóberendezésen a T-Loc rögzítőt állítsa a megfelelő helyzetbe.

A tartóheveder hosszát az állítókapoccsal állítsa be **[4c]**.

11 Munkavégzés

11.1 Száraz anyagok szívása

FIGYELMEZTETÉS!

Egészségre ártalmas porok

A légutak károsodása

- ► Mindig használjon szűrőzsákot!
- ► Az elszívás megkezdése előtt ellenőrizze a főszűrő épségét.

A határértéket meghaladó porok elszívása esetén csak egy porforrásnál (elektromos vagy sűrített levegős szerszám) végezzen elszívást.

Vegye figyelembe a következőket az elektromos szerszámok használata során keletkező porok elszívásakor:

Biztosítsa a megfelelő szellőzést! Ügyeljen a helyi rendelkezések betartására!

Határértékek: Használt levegő a friss levegőnek max. 50%-a

Képlet: Helyiség térfogata V_R x légcsere mértéke L_W

Ügyeljen az alábbiak betartására:

- Tartsa szabadon a kiáramló levegő nyílását **[1-8]**.
- Az akkumulátoros mobil elszívó egy rögzített rendszer, mely nem alkalmas arra, hogy az elszívótömlőnél fogva húzzák. Használja a kézi fogantyút **[1-5]**, elülső fogantyút **[1-7]** vagy a hordpántot **[4]**.

A tárolódoboz belsejében 2 tisztítófúvóka **[5]** van elhelyezve.

11.2 Munka után

- ► Kapcsolja ki az akkus mobil elszívót.
- ► Vegye ki az akkumulátort.

  Figyelem: A használaton kívüli akkuegységet tartsa távol a fémtárgyaktól (pl. szegektől, csavaroktól, kulcsoktól, irodai kapcsoktól stb.), amelyek rövidre zárhatják az akkumulátor pólusait.
- ► Ürítse ki a szennytartályt.
- ► Zárja le az elszívónyílást **[6-1]** a záródugóval **[6-2]**.

  Az akkumulátoros mobil elszívó újbóli üzembe helyezésekor a záródugót ismét állítsa a parkoló pozíciójába.
- ► Helyezze az elszívótömlőt **[1-4]** a tárolódobozba **[1-2]**.
- ► Tisztítsa meg az akkumulátoros mobil elszívót kívül-belül porszívóval és letörléssel.
- ► Tárolja az akkumulátoros mobil elszívót illetéktelen hozzáféréstől védett, száraz helyiségben.

12 Távvezérlő

12.1 A CT-F I távvezérlő rendeltetésszerű használata

A távvezérlő képes a csatlakoztatott akkumulátoros mobil elszívót manuálisan elindítani és leállítani.

Nem rendeltetésszerű használat esetén a felelősséget a felhasználó viseli.

12.2 Szerelés

A **[1-15]** távvezérlő a megfelelő **[1-20]** rögzítőpánttal szerelhető fel a szívótömlőre **[1-4]**.

Csatlakoztassa a távvezérlést és az akkumulátoros mobil elszívót, lásd: 9.2 fejezet.

12.3 LED kijelző [1-17]

A távvezérlő LED kijelzője a Bluetooth®-funkció mellett a távvezérlő töltési állapotát is kijelzi:

1x villogó kék fény
A csatlakoztató gomb **[1-16]** vagy a MAN gomb **[1-18]** meg lett nyomva.

1x villogó magenta fény
A távvezérlő visszaállítása sikeres.

villogó piros fény
A távvezérlő eleme majdnem lemerült és ki kell cserélni.

12.4 A távvezérlő elemeinek cseréje [7]

A távvezérlő CR 2032 típusú elemmel üzemel.

Az elemrekesz kinyitása után javasolt a tömítés (20x1,3 mm) cseréje.

- ► ❶ Nyissa ki az elemrekesz zárját.
- ► ❷ Cserélje ki az elemet.
- ► ❸ Zárja vissza az elemrekeszt.

12.5 Szoftverfrissítés

A távvezérlő funkcionalitását kibővítő, illetve a meglévő funkciót javító szoftverfrissítés meglétének ellenőrzéséhez Bluetooth®-kapcsolat létesíthető a Festool Work alkalmazással.

- ► A távvezérlő csatlakoztató gombját **[1-16]** nyomja addig, amíg a LED kijelzőn **[1-17]** villogó kék kijelzést nem lát.

☑ A távvezérlő ekkor 60 másodpercig készen áll a csatlakozásra.

- ► A biztonságos kapcsolat hitelesítéséhez kövesse a Festool Work alkalmazás utasításait.

13 Figyelmeztető jelzések

Figyelmeztető jelzés	A figyelmeztető jelzés ábrázolása		Okok	Teendő
Optikai	LED **[1-12]**	zölden villog	Az akkumulátor lemerült.	Töltse fel az akkumulátort.
			Nem megfelelő akkumulátor.	Használja a megfelelő akkumulátort (lásd: **4** fejezet).
			Az akkumulátor túl alacsony hőmérséklete.	Az üzemi hőmérsékletet lásd az akkumulátor használati útmutatójában.
		pirosan villog	Meghibásodott az akkumulátor.	- Cserélje ki az akkumulátort. - Ellenőrizze a töltőkészülékkel a lehűlt akkumulátor működőképességét.
		pirosan világít	Az akkus mobil elszívó túlmelegedett.	lásd: **10.4**.
			Túlmelegedett az akkumulátor.	Hagyja az akkumulátort kb. 10 percig lehűlni.
Akusztikus	Hangjelzés	rendszeres	A térfogatáram 20 m/s alatti.	Csak M porosztály esetén (lásd: **10.3** fejezet).
		növekvő, két röviddel kezdve	Túl alacsony az akkumulátor töltöttsége.	- Töltse fel az akkumulátort. - Helyezzen be új, feltöltött akkumulátort.

14 Karbantartás és ápolás

VIGYÁZAT!

Sérülésveszély, áramütés veszélye

- ► Minden karbantartás és tisztítás előtt vegye le az akkuegységet az akkumulátoros mobil elszívóról.
- ► Minden olyan karbantartási és javítási munkát, amely a készülékház felnyitásával jár együtt, csak felhatalmazott vevőszolgálati javítóműhely végezhet el.

Ügyfélszolgálat és javítás csak a gyártónál vagy szakszervizekben. A legközelebbi címet a következő oldalon találja meg: **www.festool.hu/szerviz**

Kizárólag eredeti Festool pótalkatrészeket használjon! Rendelési számok a következő helyen: **www.festool.hu/szerviz**

Ügyeljen az alábbiak betartására:

- A gyártónak vagy az általa kiképzett személynek évente legalább egyszer portechnikai vizsgálatot kell végeznie a szűrő sérülésére, a gép tömítettségére, az ellenőrző berendezések működésére stb. vonatkozóan.
- Ami nem tisztítható, ki kell dobni. Ehhez használjon légzáró zsákot. Ügyeljen az érvényes hulladékkezelési előírások betartására!
- Tartsa tisztán az akkumulátoros mobil elszívó, a töltőkészülék és az akkuegység csatlakozó érintkezőit.

14.1 A szűrőzsák cseréje

- ► Nyissa ki az akkumulátoros mobil elszívót a T-Loc rögzítővel. **Vigyázat: feldőlésveszély!**
- ► A szűrőzsák cseréje:
  - ▻ Vegye ki a szűrőzsákot **[8]**.
  - ▻ Helyezze be a szűrőzsákot **[9]**.
- ► Zárja be ki az akkumulátoros mobil elszívót a T-Loc rögzítővel.

ⓘ A ház aljában még egy szűrőzsák tárolható **[10]**.

14.2 A főszűrő cseréje [10]

ÉRTESÍTÉS

A motor károsodása

- ► Soha ne végezzen elszívást beépített főszűrő nélkül, mert az a motor károsodásához vezethet.

- ► Nyissa ki az akkumulátoros mobil elszívót a T-Loc rögzítővel. **Vigyázat: feldőlésveszély!**
- ► A kart oldja ki és hajtsa ki.
- ► A tartályt felfelé emelje ki.
- ► Vegye ki a használt főszűrőt, és helyezzen be egy újat.
- ► A törvényi rendelkezések szerint ártalmatlanítsa a használt főszűrőt.
- ► Tisztítsa meg a tartályt és a tömítéseket.
- ► Helyezze be a tartályt. A kart hajtsa be és rögzítse.
- ► Zárja be ki az akkumulátoros mobil elszívót a T-Loc rögzítővel.

A tartozékok és szerszámok rendelési számait a következő weboldalon találja: **www.festool.hu**.

15 Szállítás

Ügyeljen az alábbiak betartására:

- Szállítás előtt mindig zárja a T-Loc rögzítőt az akkumulátoros mobil elszívóberendezésen, vagy csatlakoztassa a tárolódobozhoz.
- Járművel való szállítás esetén az akkumulátoros mobil elszívót az érvényes előírások szerint rögzítse a megcsúszással és feldőléssel szemben.

16 Környezetvédelem

A készüléket ne dobja háztartási szemétbe! Adja le a szerszámot, a tartozékokat és a csomagolást a környezetvédelmi előírásoknak megfelelő újrahasznosítás céljából. Ügyeljen az érvényes helyi előírások betartására.

Az elektromos és elektronikus berendezések hulladékairól szóló európai irányelv és annak nemzeti jogi átvétele értelmében a használt elektromos készülékeket szelektíven kell gyűjteni, és lehetővé kell tenni azok környezetkímélő újrahasznosítását.

A gyűjtőhelyekkel kapcsolatos információk a következő helyen **www.festool.hu/recycling** tekinthetők meg.

Kritikus anyagokkal kapcsolatos információk: **www.festool.hu/reach**

17 Általános tudnivalók

17.1 Bluetooth® információk

Amint a készüléket Bluetooth® kapcsolaton keresztül a Festool Applikációval összekapcsolja, és a biztonságos kapcsolatot hitelesíti, a készülék ettől a pillanattól kezdve automatikusan csatlakozik a Festool Applikációhoz. A készülék ezután rendszeresen állapotinformációkat (azonosító, üzemállapot stb.) küld a Bluetooth® kapcsolaton keresztül.

A Bluetooth® márkanév és az emblémák a Bluetooth SIG, Inc. bejegyzett védjegyei, és a TTS Tooltechnic Systems AG & Co. KG és így a Festool licenc alapján használja ezeket.

17.2 Adatvédelemre vonatkozó tudnivalók

A készülék egy chipet tartalmaz a gép- és üzemadatok automatikus eltárolásához. A tárolt adatok nem tartalmaznak közvetlen személyi információkat.

Az adatok speciális készülékekkel érintés nélkül kiolvashatók, és a Festool azokat kizárólag hibadiagnózisra, javítási és garanciális célokra, valamint minőségjavításra, ill. a készülék továbbfejlesztésére használja. Az adatok ezen túlmenő használatára az ügyfél nyomatékos beleegyezése nélkül nem kerül sor.

Italiano

Sommario

1 Avvertenze per la sicurezza 102
2 Simboli 104
3 Utilizzo conforme 104
4 Dati tecnici 105
5 Componenti del dispositivo 105
6 Preparazione 105
7 Batteria 106
8 Messa in funzione 106
9 Collegamento con gli apparecchi 106
10 Impostazioni 107
11 Lavoro 108
12 Comando a distanza 108
13 Segnali di avviso 109
14 Cura e manutenzione 109
15 Trasporto 110
16 Ambiente 110
17 Indicazioni generali 110

1 Avvertenze per la sicurezza

AVVERTENZA! Leggere tutte le avvertenze di sicurezza e le indicazioni. Eventuali omissioni nel rispetto delle avvertenze di sicurezza e delle indicazioni possono causare folgorazioni, incendi e/o gravi lesioni. **Conservare per futura consultazione tutte le avvertenze di sicurezza e le indicazioni.**

- L'utilizzo del presente utensile non è consentito a persone (bambini inclusi) dalle ridotte capacità fisiche, sensoriali o mentali, o che manchino dell'esperienza e delle conoscenze necessarie allo scopo. I **bambini** andranno sorvegliati, per evitare con certezza che giochino con l'utensile.
- L'utilizzo del presente utensile non è consentito a persone che potrebbero reagire in modo sensibile a una scossa elettrica (ad es. **portatori di pacemaker**), poiché non si può escludere una carica elettrostatica dell'utensile.
- **Garantire un appoggio sicuro.** Gli effetti di un momento di shock, per esempio a causa di una scarica antistatica, possono provocare incidenti.

- **AVVERTENZA** Gli utenti devono essere istruiti adeguatamente circa l'utilizzo di queste macchine.
- **AVVERTENZA!** Questo apparecchio è destinato esclusivamente alle applicazioni a secco.

- **AVVERTENZA** L'apparecchio può contenere polvere nociva per la salute. La manutenzione, lo svuotamento e la sostituzione del filtro sono consentiti solo a personale tecnico autorizzato, dotato delle adeguate attrezzature di protezione.
- Usare l'apparecchio solo con il sistema filtrante installato!
- **AVVERTENZA** In caso di aspirazione di polveri che superano il valore limite o in presenza di grosse quantità di polveri da legno di quercia o faggio, aspirare solo un'unica sorgente di polvere (elettroutensile o utensile pneumatico).
- **Pericolo di esplosione e incendio! Non aspirare:**
  - scintille, pezzi incandescenti o polveri calde;
  - materiali infiammabili o esplosivi (p.es. magnesio, alluminio, benzina, diluente);
  - materiali aggressivi (ad esempio acidi, soluzioni alcaline, solventi);
  - materiali chimicamente reattivi che possano generare calore, acidi/basi, gas ecc. (ad esempio materiali reattivi bicomponenti, alluminio e acqua).
- Attenersi alle norme nazionali sulla sicurezza e alle indicazioni del produttore dei materiali.
- Usare l'apparecchio solo con un equipaggiamento di protezione personale adatto.
- Usare l'apparecchio solo quando esso risulta intatto ad un controllo visivo, in ambienti asciutti e in seguito ad opportuno addestramento.
- Controllare regolarmente l'interfaccia della batteria e il filtro per evitare pericoli. In caso di danneggiamento, far sostituire l'interfaccia della batteria esclusivamente da un officina del Servizio Assistenza Clienti autorizzata.
- Non sollevarla o trasportarla servendosi di un gancio di sollevamento o di un paranco.
- Trasportare l'apparecchio usando esclusivamente l'impugnatura, la maniglia frontale o la tracolla previste a tale scopo.
- Pericolo di ribaltamento, non posizionare su piani inclinati!
- **ATTENZIONE**

  Questo apparecchio è destinato esclusivamente all'uso in ambienti interni.

  Conservare questo apparecchio solo in ambienti interni.

- Utilizzare esclusivamente tubi flessibili per l'aspirazione originali Festool.
- **Tenere in considerazione l'ambiente di lavoro e durante il trasporto o il lavoro con l'utensile prestare attenzione a se stessi e a terzi.** Quindi evitare ad es. il rischio di inciampare a causa di un tubo di aspirazione o un cavo di rete.
- **Tenere le pellicole d'imballaggio fuori dalla portata dei bambini.** Sussiste pericolo di asfissia.
- **Osservare il manuale di istruzioni del caricabatterie e delle batterie.**
- **Non utilizzare alimentatori o batterie di fornitori terzi per azionare l'utensile a batteria. Non utilizzare caricabatterie di fornitori terzi per caricare le batterie.** L'uso di accessori non previsti dal produttore può provocare scosse elettriche e/o gravi incidenti.
- **Tenere le batterie non utilizzate lontane da oggetti metallici (es. chiodi, viti, chiavi, graffette o simili) che possono causare un bypass dei contatti.** Un cortocircuito fra i contatti della batteria può provocare ustioni o incendi.
- **Utilizzare la batteria solo in abbinamento al proprio utensile Festool.** Solo in tal modo la batteria viene protetta da pericoloso sovraccarico. L'impiego di un altro apparecchio può provocare lesioni e pericolo d'incendio.
- **Non utilizzare batterie danneggiate o modificate.** Batterie danneggiate o modificate possono provocare incendio, esplosione o lesioni.
- **Scollegare la batteria dall'apparecchio prima di cambiare gli accessori / materiali di consumo, o di riporre l'apparecchio.** Queste misure di sicurezza preventive riducono il rischio di avvio involontario dell'apparecchio.

2 Simboli

Avvertenza di pericolo generico

Avvertenza sulle scariche elettriche

Leggere le istruzioni per l'uso e le avvertenze di sicurezza.

Leggere le istruzioni per l'uso e le avvertenze di sicurezza.

Indossare dispositivi di protezione delle vie respiratorie.

Adatto per la separazione di polveri con un valore limite di esplosione di 1 mg/m³

Adatto per la separazione di polveri con un valore limite di esplosione superiore a 0,1 mg/m³

Avvertenza! L'apparecchio può contenere polveri nocive alla salute.

È proibito salire in piedi sul banco da lavoro

Non aspirare acqua o liquidi!

Non esporre alla pioggia!

Pericolo di ribaltamento!

Innestare la batteria

Sbloccare la batteria

3 Utilizzo conforme

CTLC SYS I

Unità mobile di aspirazione a batteria adatta

- per aspirare polveri con valori limite fino a 1 mg/ m³ secondo il tipo di polvere "L",

- per sollecitazioni maggiori in caso di utilizzo industriale, ai sensi della IEC/EN 60335-2-69,
- per l'utilizzo con le batterie Festool della serie BP con la stessa classe di tensione autorizzata per le unità mobili di aspirazione a batteria.

CTMC SYS I

Unità mobile di aspirazione a batteria adatta

- per aspirare polveri fino a 0,1 mg/ m³ secondo il tipo di polvere 'M' tra cui anche legno e polveri minerali contenenti quarzo,
- per sollecitazioni maggiori in caso di utilizzo industriale, ai sensi della IEC/EN 60335-2-69,
- per l'utilizzo con le batterie Festool della serie BP con la stessa classe di tensione autorizzata per le unità mobili di aspirazione a batteria.

Unità mobile di aspirazione a batteria **non consigliata** per l'aspirazione continua di polveri fini, ad esempio polvere di cemento o massa di stucco.

In caso di utilizzo improprio, la responsabilità ricadrà sull'utente.

4 Dati tecnici

Unità mobile di aspirazione a batteria		
Tensione del motore		36 V (2x 18 V) ⎓
Batterie compatibili [13]		BP18 Li 4,0 HPC-AS BP18 Li 4,0 HPC-ASI BP18 Li 3,1 C BP18 Li 3,1 CI
Portata (aria) max., aspiratore/turbina		93,6 m³/h / 147 m³/h
Depressione massima, turbina		180 hPa
Superficie filtrante		5357 cm²
Tubo flessibile d'aspirazione		D 27x3m-AS-90°/CT
Livello di pressione acustica secondo EN 60335-2-69/ Grado d'incertezza K		63 dB(A)/ 3 dB
Vibrazioni trasmesse al sistema mano-braccio secondo EN 60335-2-69/ Incertezza K		<2,5 m/s²/ 1,5 m/s²
Frequenza (Unità mobile di aspirazione a batteria / comando a distanza)		2402 Mhz – 2480 Mhz
Potenza isotropica irradiata equivalente (EIRP) (Unità mobile di aspirazione a batteria / comando a distanza)		< 10 dBm
Capacità serbatoio		4,5 l
Misure Lu x La x H	con box di stoccaggio	396 x 297 x 307 mm
	solo CTL/MC SYS I	396 x 297 x 187 mm
Peso	con box di stoccaggio (senza batterie)	7,1 kg

5 Componenti del dispositivo

5.1 Unità mobile di aspirazione a batteria

[1-1] Unità mobile di aspirazione a batteria
[1-2] Box di stoccaggio
[1-3] Manicotto d'aspirazione
[1-4] Tubo flessibile per l'aspirazione
[1-5] Impugnatura
[1-6] Chiusura T-Loc per Systainer
[1-7] Maniglia frontale
[1-8] Apertura di sfiato
[1-9] Tasto di collegamento
[1-10] Spia di collegamento
[1-11] Regolazione della forza aspirante
[1-12] Visualizzazione dello stato (forza di aspirazione / segnali di avviso)
[1-13] Tasto MAN
[1-14] Tasto ON- / OFF
[1-15] Comando a distanza CT-F I *

5.2 Comando a distanza CT-F I

[1-16] Tasto di collegamento
[1-17] Indicatore a LED
[1-18] Tasto MAN (accensione manuale)
[1-19] Alloggiamento per nastri di fissaggio
[1-20] Nastro di fissaggio

Le figure indicate nel testo si trovano all'inizio delle istruzioni per l'uso.

* L'accessorio raffigurato o descritto può non comparire nella fornitura standard.

6 Preparazione

Dopo la rimozione dalla confezione, l'unità mobile di aspirazione a batteria è pronta per l'uso.

[13] Per le batterie più recenti, non elencate, seguire le istruzioni nella Festool App o contattare il servizio clienti Festool.

7 Batteria

Prima d'introdurre la batteria, verificare che la relativa interfaccia sia pulita. La presenza di contaminazioni sull'interfaccia della batteria può impedire un corretto contatto e causare danni ai contatti stessi.

Un contatto difettoso può, a sua volta, causare un surriscaldamento e danni all'utensile.

[2a] Rimuovere la batteria.

[2b] click Introdurre la batteria sino a farla scattare in posizione.

ⓘ L'unità mobile di aspirazione può essere utilizzata solo con 2 batterie.

Per le batterie compatibili vedi capitolo 4.

ⓘ Per maggiori informazioni sulla batteria e sul caricabatterie, consultare i manuali di istruzioni di entrambi.

8 Messa in funzione

Modalità stand-by

► Premere il tasto ON / OFF **[1-14]**.

☑ I LED verdi della visualizzazione di stato **[1-12]** indicano la modalità stand-by.

Premendo un'altra volta il tasto ON / OFF si spegne l'unità mobile di aspirazione a batteria.

Avvio / arresto manuale dell'unità mobile di aspirazione a batteria

L'unità mobile di aspirazione a batteria è in modalità stand-by.

Direttamente sull'unità mobile di aspirazione a batteria:

► Premere il tasto MAN **[1-13]** per avvio / arresto.

In alternativa tramite il comando a distanza collegato CT-F I (vedi capitolo 9.2):

► Premere il tasto MAN **[1-18]** del comando a distanza per avvio / arresto.

Avvio / arresto automatico dell'unità mobile di aspirazione a batteria

L'unità mobile di aspirazione a batteria è in modalità stand-by.

► Per avviare / arrestare automaticamente l'unità mobile di aspirazione a batteria: Accendere / spegnere l'elettroutensile a batteria collegato (vedi capitolo 9.1).

9 Collegamento con gli apparecchi

⚠ **AVVERTENZA**

Rischio di lesioni dovute all'avviamento incustodito dell'unità di aspirazione a batteria

► Prima di qualsiasi lavoro con l'unità mobile d'aspirazione a batteria controllare quale comando a distanza e quale utensile elettrico a batteria sono collegati con l'unità!

► Un utensile elettrico a batteria deve sempre essere collegato all'unità mobile di aspirazione a batteria tramite il tubo flessibile per l'aspirazione. Dopo il lavoro, il collegamento con l'unità mobile di aspirazione a batteria deve essere staccato.

► Il comando a distanza può essere collegato solo al tubo flessibile per l'aspirazione.

9.1 Collegare l'utensile elettrico a batteria

► Azionare il tasto di collegamento **[1-9]** in modalità stand-by.

☑ La spia di collegamento **[1-10]** lampeggia lentamente di colore blu. L'unità mobile di aspirazione a batteria è pronta al collegamento per 60 secondi.

► Accendere l'elettroutensile.

☑ L'unità mobile di aspirazione a batteria si avvia.

L'unità mobile di aspirazione a batteria è collegata fino all'azionamento del tasto ON / OFF **[1-14]** o alla rimozione di una batteria (sull'unità mobile di aspirazione a batteria). In seguito è necessario accoppiare nuovamente l'utensile elettrico.

ⓘ Collegando un nuovo elettroutensile, il collegamento esistente fino a quel momento sarà sovrascritto.

ⓘ Questa funzione è possibile solo con elettroutensili Festool con batteria **Bluetooth®**.

9.2 Collegare comando a distanza CT-F I

Per collegare un comando a distanza con una unità mobile d'aspirazione a batteria, si deve eseguire un reset del comando a distanza (vedere Reset del comando a distanza).

È possibile collegare direttamente i comandi a distanza non ancora collegati.

ⓘ Una connessione stabilita tra i comandi a distanza e l'unità mobile di aspirazione a batteria rimane in atto anche dopo aver premuto il pulsante on / off o aver rimosso una batteria (sull'unità mobile di aspirazione a batteria).

ⓘ L'unità mobile di aspirazione a batteria può essere collegata contemporaneamente con un massimo di cinque comandi a distanza. L'unità mobile d'aspirazione a batteria può essere collegata contemporaneamente con un solo elettroutensile a batteria.

ⓘ Se l'unità mobile di aspirazione a batteria è stata accesa inizialmente con la batteria e viene spenta con il comando a distanza, la batteria collegata perde il suo collegamento temporaneo con l'unità mobile d'aspirazione a batteria. Poi la batteria può essere collegata di nuovo.

► Nella modalità stand-by tenere premuto per 3 secondi il tasto di collegamento **[1-9]** situato sull'unità mobile di aspirazione a batteria.

☑ La spia di collegamento **[1-10]** lampeggia velocemente di colore blu. L'unità mobile di aspirazione a batteria è pronta al collegamento per 60 secondi.

► Premere il tasto MAN **[1-18]** sul comando a distanza.

☑ Il comando a distanza resta memorizzato nell'unità mobile di aspirazione a batteria.

Reset sul comando a distanza

Il tasto reset consente di cancellare il collegamento di un comando a distanza con l'unità mobile di aspirazione a batteria.

► Mantenere premuto il tasto di collegamento **[1-16]** e il tasto MAN **[1-18]** per 10 secondi.

☑ Quando il reset è completato l'indicatore LED **[1-17]** si accende di colore magenta.

9.3 Collegamento di un terminale mobile

Collegare l'unità mobile di aspirazione a batteria tramite la Festool App con un terminale mobile (ad es. per un aggiornamento del software).

► Nella modalità stand-by tenere premuto per 3 secondi il tasto di collegamento **[1-9]** situato sull'unità mobile di aspirazione a batteria.

☑ La spia di collegamento **[1-10]** lampeggia velocemente di colore blu. L'unità mobile di aspirazione a batteria è pronta al collegamento per 60 secondi.

► Per autorizzare la connessione sicura, seguire le istruzioni della Festool App.

10 Impostazioni

10.1 Regolazione della potenza di aspirazione

► Azionare i tasti Più o Meno per l'impostazione della forza di aspirazione **[1-11]** in modalità di aspirazione.

☑ I LED verdi della visualizzazione di stato **[1-12]** indicano il livello di potenza attuale.

10.2 Manicotto d'aspirazione

La funzione di bypass del manicotto d'aspirazione **[1-3]** impedisce un'aspirazione delle rettificatrici e degli ugelli a pavimento su superfici lisce.

Apri

► Ruotare l'anello di regolazione sulla posizione "OPEN".

Chiudi

► Ruotare l'anello di regolazione sulla posizione "CLOSE".

10.3 Monitoraggio della portata massima (solo per tipo di polvere M)

PRUDENZA

Polveri nocive per la salute

Lesione delle vie respiratorie

► Il funzionamento corretto è garantito solo con il tubo flessibile per l'aspirazione **D 27x3m-AS-90°/CT**.

Se nel tubo flessibile per l'aspirazione la velocità dell'aria scenderà sotto i 20 m/s, per ragioni sicurezza verrà emesso un segnale acustico di avviso.

Possibili cause	Rimedio
Sacchetto filtro pieno.	Inserire un nuovo sacchetto filtro (vedere capitolo 14.1).
Filtro principale contaminato.	Sostituire il filtro principale (vedere capitolo 14.2).
Tubo flessibile per l'aspirazione ostruito o piegato.	Eliminare l'ostruzione o la piegatura.
La forza di aspirazione è regolata **[1-11]** su un valore troppo basso.	Regolare la forza di aspirazione su un valore più elevato (vedere capitolo 10.1).
Livello batteria basso.	- Caricare le batterie. - Inserire nuove batterie.
Malfunzionamento del sistema elettronico di sorveglianza.	Far eliminare il problema da un'officina dell'Assistenza Clienti autorizzata Festool.
Lavorare con le rettificatrici.	Attivare la funzione di bypass (vedi capitolo 10.2).

10.4 Termofusibile

Come protezione contro il surriscaldamento, l'interruttore termico disinserisce l'unità mobile di aspirazione a batteria prima del raggiungimento della temperatura critica. Il LED della visualizzazione di stato **[1-12]** segnala un'anomalia.

Il LED s'illumina in rosso — Sovratemperatura

► Spegnere l'unità mobile di aspirazione a batteria e lasciarla raffreddare.

► Riaccendere l'unità mobile di aspirazione a batteria dopo ca. 10 minuti.

10.5 Collegamento al T-Loc

Girando il T-Loc, l'unità mobile di aspirazione a batteria può venire chiusa, aperta e collegata:

- Chiudere l'unità mobile di aspirazione a batteria **[3a]**.
- Aprire l'unità mobile di aspirazione a batteria **[3b]**.
- Collegare l'unità mobile di aspirazione a batteria al box di stoccaggio **[3c]**.

Prima del sollevamento, chiudere sempre il T-Loc sull'unità mobile di aspirazione a batteria o collegarlo al box di stoccaggio, assicurandosi che il collegamento sia saldo.

Capacità di carico massima per il collegamento con ulteriori Systainer: 20 kg

10.6 Utilizzare/regolare la tracolla [4]

Capacità di carico massima ammessa della tracolla: 20 kg

La tracolla può essere collegata in due posizioni diverse:

- Trasporto dell'unità mobile di aspirazione a batteria: Tracolla sull'unità mobile di aspirazione a batteria **[4a]**
- Trasporto del box di stoccaggio con l'unità mobile di aspirazione a batteria: Tracolla sul box di stoccaggio **[4b]**

Prima del sollevamento, controllare la funzionalità della tracolla e disporre il T-Loc nell'unità mobile di aspirazione a batteria nella posizione adatta.

Regolare la lunghezza della tracolla mediante l'apposita fibbia **[4c]**.

11 Lavoro

11.1 Aspirazione di sostanze asciutte

PRUDENZA

Polveri nocive per la salute

Lesione delle vie respiratorie

- ► Utilizzare sempre il sacchetto filtro.
- ► Prima di aspirare controllare che il filtro principale sia intatto.

In caso di aspirazione di polveri che superano il valore limite, aspirare solo un'unica sorgente di polvere (elettroutensile o utensile pneumatico).

Quando si aspirano polveri generate da attrezzi elettrici in funzione **osservare** quanto segue:

Garantire una sufficiente aerazione! Attenersi alle disposizioni regionali!

Valori limite: Aria di scarico max. 50% del volume dell'aria fresca

Formula: Volume del locale V_R x tasso di ricambio d'aria L_W

Rispettare le seguenti avvertenze:

- Tenere libera la zona intorno all'apertura di sfiato **[1-8]**.
- L'unità mobile di aspirazione a batteria è un sistema stazionario e non è adatto a essere spostato mediante traino del tubo flessibile per l'aspirazione. Utilizzare l'impugnatura **[1-5]**, la maniglia frontale **[1-7]** o la tracolla **[4]**.

ⓘ All'interno del box di stoccaggio sono alloggiati due ugelli per la pulizia **[5]**.

11.2 Dopo il lavoro

- ► Spegnere l'unità mobile di aspirazione a batteria.
- ► Rimuovere la batteria.

  Attenzione: Tenere le batterie non utilizzate lontane da oggetti metallici (es. chiodi, viti, chiavi, graffette o simili) che possono causare un bypass dei contatti.
- ► Svuotare il secchio per liquidi.
- ► Chiudere la bocca di aspirazione **[6-1]** con il tappo **[6-2]**.

  Quando si esegue nuovamente la messa in funzione dell'unità mobile di aspirazione a batteria, rimettere il tappo di chiusura in posizione di parcheggio.
- ► Inserire il tubo flessibile per l'aspirazione **[1-4]** nel box di stoccaggio **[1-2]**.
- ► Pulire internamente ed esternamente l'unità mobile di aspirazione a batteria aspirando e strofinando con un panno.
- ► Sistemare l'unità mobile d'aspirazione a batteria in un locale asciutto precluso all'acceso di persone non autorizzate.

12 Comando a distanza

12.1 Uso conforme del comando a distanza

Il comando a distanza può avviare / arrestare manualmente un'unità mobile di aspirazione a batteria.

In caso di utilizzo improprio, la responsabilità ricadrà sull'utente.

12.2 Montaggio

Applicare il comando a distanza **[1-15]** con il relativo nastro di fissaggio **[1-20]** sul tubo flessibile per l'aspirazione **[1-4]**.

ⓘ Collegare il comando a distanza con l'unità mobile di aspirazione a batteria, vedi capitolo 9.2.

12.3 Indicatore a LED [1-17]

Oltre alla funzionalità Bluetooth® l'indicatore LED del comando a distanza ne indica lo stato di carica:

1 lampeggio blu
Pressione del tasto di collegamento **[1-16]** o del tasto MAN **[1-18]** registrata.

1 lampeggio magenta
Reset del comando a distanza eseguito.

Lampeggio rosso
La batteria del comando a distanza è quasi scarica e deve essere sostituita.

12.4 Sostituzione della batteria del comando a distanza [7]

ⓘ Il comando a distanza funziona con una batteria del tipo CR 2032.

ⓘ Se si apre il vano batteria, si consiglia di sostituire la guarnizione (20x1,3 mm).

- ► ❶ Aprire il coperchio del vano batteria.
- ► ❷ Sostituire la batteria.
- ► ❸ Chiudere il vano batteria.

12.5 Aggiornamento software

Per controllare se è disponibile un update del software per ampliare la funzionalità del comando a distanza o migliorare le funzioni esistenti, si può stabilire un collegamento Bluetooth® con la Festool App.

- ► Premere il tasto di collegamento sul comando a distanza **[1-16]** finché l'indicatore LED **[1-17]** non lampeggia in blu.

☑ Il comando a distanza è pronto al collegamento per 60 secondi.

- ► Per autorizzare la connessione sicura, seguire le istruzioni della Festool App.

13 Segnali di avviso

Segnale di avviso	Rappresentazione del segnale di avviso		Causa	Provvedimento
Visivo	LED **[1-12]**	lampeggia di colore verde	Batteria scarica.	Caricare la batteria.
			Batteria sbagliata.	Utilizzare la batteria corretta (vedi capitolo 4).
			Sovraraffreddamento batteria.	Per la temperatura d'impiego vedere le istruzioni per l'uso della batteria.
		lampeggia di colore rosso	Batteria difettosa.	- Sostituire la batteria. - Verificare la funzionalità con il caricabatterie, a batteria raffreddata.
		si accende di colore rosso	Surriscaldamento dell'unità mobile di aspirazione a batteria.	vedi capitolo 10.4.
			Surriscaldamento batteria.	Lasciar raffreddare la batteria per ca. 10 minuti.
Acustico	Segnale acustico	periodicamente	Velocità del flusso inferiore a 20 m/s.	Solo per il tipo di polvere M (vedi capitolo 10.3).
		crescente, iniziando con due volte brevemente	Carica della batteria bassa.	- Caricare la batteria. - Inserire una batteria ricaricata.

14 Cura e manutenzione

AVVERTENZA

Pericolo di lesioni e di folgorazione

- ► Prima di qualsiasi intervento di cura e manutenzione, rimuovere sempre la batteria dall'unità mobile d'aspirazione a batteria.
- ► Qualsiasi intervento di manutenzione e riparazione che richieda l'apertura dell'alloggiamento motore andrà effettuato esclusivamente da un'officina dell'Assistenza Clienti autorizzata.

Assistenza Clienti e riparazione esclusivamente a cura del costruttore o di officine di assistenza autorizzate. Per l'indirizzo più vicino alla vostra zona: **www.festool.it/servizio**

Utilizzare esclusivamente ricambi originali Festool. Per il codice di ordinazione: **www.festool.it/servizio**

Rispettare le seguenti avvertenze:

- Almeno una volta all'anno andrà effettuata una verifica tecnica delle polveri, a cura del costruttore o di personale qualificato (ad es. per accertare eventuali danni al filtro, la tenuta dell'apparecchio ed il corretto funzionamento delle apparecchiature di controllo).
- Ciò che non è possibile pulire, va smaltito. A tale scopo, utilizzare sacchi impermeabili. Attenersi alle disposizioni vigenti in materia di smaltimento.
- Mantenere puliti i contatti dell'unità mobile di aspirazione a batteria, del caricabatterie e della batteria.

14.1 Sostituire il sacchetto filtro

- ► Aprire l'unità mobile d'aspirazione a batteria con T-Loc. **Attenzione, pericolo di ribaltamento!**
- ► Sostituire il sacchetto filtro:
  - ▻ Rimuovere il sacchetto filtro **[8]**.
  - ▻ Inserire il sacchetto filtro **[9]**.
- ► Chiudere l'unità mobile d'aspirazione a batteria con T-Loc.

ⓘ Un sacchetto filtro aggiuntivo può essere conservato sul fondo dell'alloggiamento **[10]**.

14.2 Sostituzione del filtro principale [10]

NOTA

Danni al motore

- ► Non aspirare mai senza il filtro principale installato, perché questo può danneggiare il motore.

- ► Aprire l'unità mobile d'aspirazione a batteria con T-Loc. **Attenzione, pericolo di ribaltamento!**
- ► Sbloccare la leva e ribaltarla.
- ► Rimuovere il contenitore sollevandolo.
- ► Rimuovere il filtro principale usato e sostituirlo con uno nuovo.
- ► Smaltire il filtro principale usato in conformità alle disposizioni vigenti in materia.
- ► Pulire il contenitore e le guarnizioni.
- ► Inserire il contenitore. Riposizionare la leva e bloccarla.
- ► Chiudere l'unità mobile d'aspirazione a batteria con T-Loc.

I numeri d'ordine degli accessori e degli strumenti si trovano sotto la voce **www.festool.it**.

15 Trasporto

Attenersi alle seguenti avvertenze:

- Prima del trasporto, chiudere sempre il T-Loc sull'unità mobile di aspirazione a batteria o collegarlo al box di stoccaggio.
- Durante il trasporto in un veicolo, assicurare l'unità mobile di aspirazione a batteria contro il ribaltamento e lo scivolamento in conformità alle norme vigenti in materia.

16 Ambiente

Non gettare l'utensile fra i rifiuti domestici! Avviare utensili, accessori ed imballaggi ad un riciclo rispettoso dell'ambiente. Attenersi alle disposizioni di legge nazionali in vigore.

In conformità alla direttiva europea sui rifiuti di apparecchiature elettriche ed elettroniche e alla relativa applicazione nelle legislazioni nazionali, gli apparecchi elettrici usati devono essere raccolti separatamente e riciclati nel rispetto dell'ambiente.

Le informazioni sui punti di raccolta sono disponibili su **www.festool.it/recycling**.

Informazioni sulle sostanze critiche: www.festool.it/reach

17 Indicazioni generali

17.1 Informazioni tramite Bluetooth®

Non appena l'utensile è connesso tramite Bluetooth® mediante la Festool App e la connessione sicura è stata autorizzata, a partire da tale momento l'utensile stesso si connetterà automaticamente, mediante la Festool WorkApp. L'utensile invierà quindi regolarmente informazioni di stato (ID, stato di funzionamento ecc.) tramite Bluetooth®.

Il marchio denominativo Bluetooth® ed i loghi sono marchi registrati di Bluetooth SIG, Inc. e vengono utilizzati da TTS Tooltechnic Systems AG & Co. KG e quindi da Festool su licenza.

17.2 Informazioni sulla tutela della privacy

L'utensile contiene un chip per il salvataggio automatico dei dati della macchina e di funzionamento. I dati salvati non contengono riferimenti personali diretti.

I dati sono leggibili senza contatto mediante speciali dispositivi e vengono utilizzati da Festool esclusivamente per la diagnostica errori, per consentire interventi di garanzia e di riparazione o per migliorare la qualità dell'apparecchio e/o svilupparlo ulteriormente. Non è previsto alcun altro utilizzo dei dati, senza previa ed esplicita autorizzazione da parte del Cliente.

Lietuviškai

Turinys

1 Saugos nurodymai....110
2 Simboliai....112
3 Naudojimas pagal paskirtį....112
4 Techniniai duomenys....113
5 Prietaiso elementai....113
6 Paruošimas....113
7 Akumuliatorius....113
8 Eksploatavimo pradžia....114
9 Susiejimas su prietaisais....114
10 Nustatymai....115
11 Darbas....115
12 Nuotolinio valdymo pultas....116
13 Įspėjimo signalai....116
14 Techninė priežiūra ir aptarnavimas....117
15 Transportavimas....117
16 Aplinka....117
17 Bendrieji nurodymai....117

1 Saugos nurodymai

ĮSPĖJIMAS! Perskaitykite visus saugos nurodymus ir instrukcijas. Delsimas vykdyti šiuos saugos nurodymus ir instrukcijas gali tapti elektros smūgio, gaisro ir / arba sunkių sužalojimų priežastimi.

Išsaugokite visus saugos nurodymus ir instrukcijas, kad galėtumėte juos pasižiūrėti ateityje.

- Šį prietaisą draudžiama naudoti asmenims (įskaitant vaikus) su mažesnėmis fizinėmis, jutiminėmis ar mentalinėmis galimybėmis arba neturintiems patirties ir atitinkamų žinių. **Vaikus** būtina prižiūrėti, kad būtų užtikrinta, jog jie nežaidžia su prietaisu.
- Šio prietaiso negalima naudoti asmenims, kurie gali jautriai reaguoti į elektros smūgį (pvz., **asmenims su elektriniais širdies stimuliatoriais**), nes prietaise yra galimi statiniai krūviai.

- **Užtikrinkite stabilią padėtį.** Išgąstis, pvz., dėl statinio išlydžio, gali tapti nelaimingo atsitikimo priežastimi.
- **ĮSPĖJIMAS** Naudotojai turi būti atitinkamai instruktuoti apie šios mašinos naudojimą.
- **ĮSPĖJIMAS!** Šis įrenginys yra skirtas tik sausam naudojimui.

- **ĮSPĖJIMAS!** Prietaise gali būti sveikatai pavojingų dulkių. Vykdyti techninę priežiūrą, ištuštinti ir keisti filtrą leidžiama tik įgaliotiems specialistams, naudojantiems tinkamas apsaugos priemones.
- Eksploatuoti tik su sumontuota filtravimo sistema.
- **ĮSPĖJIMAS** Nusiurbiant dulkes, kurių dydis viršija ribinę reikšmę, arba esant dideliam ąžuolo ar buko medienos dulkių kiekiui, nusiurbti tik vieną dulkių šaltinį (elektrinį arba pneumatinį įrankį).
- **Sprogimo ir gaisro pavojus! Draudžiama siurbti:**
  - kibirkštis, smilkstančius produktus arba karštas dulkes;
  - degias arba sprogias medžiagas (pvz., magnio ar aliuminio dulkes, benziną, skiediklius);
  - agresyvias medžiagas (pvz., rūgštis, šarmus, tirpiklius);
  - chemiškai aktyvias medžiagas, kurioms veikiant išsiskiria šiluma, susidaro rūgštys / šarmai, dujos ir t. t. (pvz., aktyvias 2 komponentų medžiagas, aliuminį ir vandenį).
- Laikytis nacionalinių saugos instrukcijų ir medžiagų gamintojo nurodymų!
- Naudoti tik su atitinkamomis apsaugos priemonėmis!
- Dirbti tik kai prietaisas yra vizualiai nepriekaištingos būklės, sausoje aplinkoje, išklausius instruktažą!
- Kad būtų išvengta grėsmės, reguliariai tikrinti akumuliatoriaus prijungimo vietą ir filtrą. Aptikus akumuliatoriaus prijungimo vietos pažeidimų, kreiptis tik į įgaliotą techninės priežiūros centrą, kad šiuos elementus pakeistų.
- Nekelti ir netransportuoti krano kabliais ar kėlimo priemonėmis.
- Prietaisą neškite tik paėmę už tam skirtos rankenos, priekinės rankenos arba nešimo diržo.
- Vertimosi pavojus, nestatyti ant nuolaidžių paviršių!
- **DĖMESIO**

  Šis prietaisas yra skirtas naudoti tik patalpose.

  Šį prietaisą laikyti tik patalpose.
- Naudokite tik originalią Festool siurbimo žarną.
- **Perveždami ar dirbdami su prietaisu, atsižvelkite į darbo aplinką, pasirūpinkite savimi bei kitais.**

Tokiu būdu išvengsite, pavyzdžiui, pavojaus užkliūti už įsiurbimo žarnos ar maitinimo laido.

- **Pakuotės plėvelę saugokite toliau nuo vaikų.**
  Kyla pavojus uždusti.
- **Laikykitės kroviklio ir akumuliatoriaus naudojimo instrukcijų.**
- **Akumuliatoriniam prietaisui maitinti nenaudoti jokių maitinimo blokų ar kitų gamintojų akumuliatorių. Akumuliatoriams įkrauti nenaudoti jokių kitų gamintojų kroviklių.** Gamintojo nenumatytų reikmenų naudojimas gali tapti elektros smūgio ir / arba sunkių nelaimingų atsitikimų priežastimi.
- **Nenaudojamo akumuliatoriaus nelaikykite kartu su metaliniais daiktais (pvz., vinimis, varžtais, raktais, sąvaržėlėmis ir pan.), kurie galėtų trumpai sujungti akumuliatoriaus kontaktus.** Akumuliatoriaus kontaktų trumpasis jungimas gali tapti nudegimų ar gaisro priežastimi.
- **Akumuliatorių naudokite tik su savo Festool prietaisu.** Tik taip akumuliatorius bus apsaugotas nuo pavojingos perkrovos. Naudojant su kitu prietaisu, yra sužalojimų ir gaisro pavojus.
- **Nenaudokite pažeistų ar modifikuotų akumuliatorių.** Pažeisti ar modifikuoti akumuliatoriai gali sukelti gaisrą, sprogimą arba sužaloti.
- **Prieš keisdami reikmenis / eksploatacines medžiagas ar prietaisą padėdami saugoti, iš prietaiso išimkite akumuliatorių.** Tokios profilaktinės saugos priemonės leis išvengti prietaiso atsitiktinio paleidimo rizikos.

2 Simboliai

Įspėjimas apie bendrojo pobūdžio pavojus

Įspėjimas apie elektros smūgio pavojų

Perskaitykite naudojimo instrukciją, saugos nurodymus.

Skaityti naudojimo instrukciją, saugos nurodymus.

Dirbant užsidėti respiratorių.

Skirtas filtruoti dulkėms, kurių ribinės ekspozicijos reikšmės yra didesnės kaip 1 mg/m³

Skirtas filtruoti dulkėms, kurių ribinės ekspozicijos reikšmės yra didesnės kaip 0,1 mg/m³

Įspėjimas! Prietaise gali būti sveikatai pavojingų dulkių!

Ant prietaiso lipti draudžiama

Nesiurbti vandens ir kitokių skysčių!

Nepalikti lietuje!

Vertimosi pavojus!

Akumuliatoriaus įdėjimas

Akumuliatoriaus atlaisvinimas

3 Naudojimas pagal paskirtį

CTLC SYS I

Akumuliatorinis mobilusis dulkių siurblys tinka

- dulkėms, kurių ribinės reikšmės yra mažesnės kaip 1 mg/ m³, t. y. atitinkančioms „L“ dulkių klasę, susiurbti ir nusiurbti,
- didesnei apkrovai naudojant profesionaliai, pagal IEC/EN 60335-2-69,
- naudojimui su Festool BP serijos tokios pat įtampos akumuliatoriais, kurie buvo aprobuoti šiam akumuliatoriniam mobiliajam dulkių siurbliui.

CTMC SYS I

Akumuliatorinis mobilusis dulkių siurblys tinka

- dulkėms iki 0,1 mg/m³, atitinkančioms „M“ dulkių klasę, tarp jų ir medienos bei mineralinėms, turinčioms kvarco dulkėms susiurbti ir nusiurbti,
- didesnei apkrovai naudojant profesionaliai, pagal IEC/EN 60335-2-69,
- naudojimui su Festool BP serijos tokios pat įtampos akumuliatoriais, kurie buvo aprobuoti šiam akumuliatoriniam mobiliajam dulkių siurbliui.

Akumuliatorinio mobiliojo dulkių siurblio **nerekomenduojama** naudoti smulkioms dulkėms, pvz., cemento ar glaisto, susiurbti ir nusiurbti ilgalaikio veikimo režimu.

Už naudojimo ne pagal paskirtį pasekmes atsako naudotojas.

4 Techniniai duomenys

Akumuliatorinis mobilusis dulkių siurblys		
Variklio įtampa		36 V (2x 18 V) ⎓
Suderinami akumuliatoriai [14]		BP18 Li 4,0 HPC-AS BP18 Li 4,0 HPC-ASI BP18 Li 3,1 C BP18 Li 3,1 CI
Maks. tūrinis oro srautas, siurblio / turbinos		93,6 m³/h / 147 m³/h
Maks. turbinos sukuriamas vakuumas		180 hPa
Filtro paviršius		5357 cm²
Siurbimo žarna		D 27x3m-AS-90°/CT
Garso slėgio lygis pagal EN 60335-2-69 / paklaida K		63 dB(A) / 3 dB
Plaštakos-rankos vibracijų reikšmė pagal EN 60335-2-69 / paklaida K		<2,5 m/s² / 1,5 m/s²
Dažnis (Akumuliatorinis mobilusis dulkių siurblys / nuotolinio valdymo pultas)		2402 – 2480 MHz
Ekvivalentinė izotropinė spinduliavimo galia (EIRP) (Akumuliatorinis mobilusis dulkių siurblys / nuotolinio valdymo pultas)		<10 dBm
Rezervuaro talpa		4,5 l
Matmenys (I x P x A)	su laikymo dėže	396 x 297 x 307 mm
	tik CTL/MC SYS I	396 x 297 x 187 mm
Svoris	su laikymo dėže (be akumuliatorių)	7,1 kg

5 Prietaiso elementai

5.1 Akumuliatorinis mobilusis dulkių siurblys

[1-1] Akumuliatorinis mobilusis dulkių siurblys
[1-2] Laikymo dėžė
[1-3] Siurbimo įvorė
[1-4] Siurbimo žarna
[1-5] Rankena
[1-6] T-Loc užraktas Systaineriui tvirtinti
[1-7] Priekinė rankena
[1-8] Oro išleidimo anga
[1-9] Susiejimo mygtukas
[1-10] Ryšio indikacija
[1-11] Siurbimo jėgos reguliavimas
[1-12] Būsenos indikatorius (siurbimo jėga / įspėjimo signalai)
[1-13] Mygtukas MAN
[1-14] Įjungimo / išjungimo mygtukas
[1-15] Nuotolinio valdymo pultas CT-F I *

5.2 Nuotolinio valdymo pultas CT-F I

[1-16] Susiejimo mygtukas
[1-17] LED indikatorius
[1-18] MAN mygtukas (rankinis įjungimas)
[1-19] Lizdas tvirtinimo juostoms
[1-20] Tvirtinimo juosta

Nurodytos iliustracijos yra pateiktos naudojimo instrukcijos pradžioje.

* Parodytų arba aprašytų reikmenų tiekiamame komplekte iš dalies nėra.

6 Paruošimas

Išimtas iš pakuotės akumuliatorinis mobilusis dulkių siurblys yra parengtas naudoti.

7 Akumuliatorius

Prieš įdedant akumuliatorių, patikrinti, ar akumuliatoriaus prijungimo vieta yra švari. Dėl akumuliatoriaus prijungimo vietos užterštumo elektrinis kontaktas gali būti netinkamas, o patys kontaktai gali būti pažeisti.

[14] Dėl naujesnių, į sąrašą neįtrauktų akumuliatorių laikykitės Festool programėlės nurodymų arba susisiekite su Festool techninės priežiūros centru.

Dėl netinkamo kontakto prietaisas gali perkaisti ir sugesti.

[2a] Nuimti akumuliatorių.

[2b] click Akumuliatorių bateriją įstatyti, kol užsifiksuos.

ⓘ Akumuliatorinį mobilųjį dulkių siurblį galima eksploatuoti tik su 2 akumuliatoriais.

Suderinamus akumuliatorius žr. 4 skyriuje.

ⓘ Daugiau informacijos apie kroviklį ir akumuliatorių bateriją rasite kroviklio ir akumuliatorių baterijos naudojimo instrukcijose.

8 Eksploatavimo pradžia

Budėjimo (Stand-by) režimas

► Spausti įjungimo / išjungimo mygtuką **[1-14]**.

☑ Žali būsenos indikatoriaus LED **[1-12]** rodo budėjimo (Stand-by) režimą.

Vėl paspaudus įjungimo / išjungimo mygtuką, akumuliatorinis mobilusis dulkių siurblys išjungiamas.

Akumuliatorinio mobiliojo dulkių siurblio rankinis paleidimas / stabdymas

Akumuliatorinis mobilusis dulkių siurblys yra budėjimo (Stand-by) režime.

Tiesiog ant akumuliatorinio mobiliojo dulkių siurblio:

► Paleidimui / stabdymui spausti MAN mygtuką **[1-13]**.

Alternatyviai per susietą nuotolinio valdymo pultą CT-F I (žr. 9.2 skyrių):

► Paleidimui / stabdymui spausti nuotolinio valdymo pulto MAN mygtuką **[1-18]**.

Akumuliatorinio mobiliojo dulkių siurblio automatinis paleidimas / stabdymas

Akumuliatorinis mobilusis dulkių siurblys yra budėjimo (Stand-by) režime.

► Norint akumuliatorinį mobilųjį dulkių siurblį paleisti / stabdyti automatiškai: susietą akumuliatorinį elektrinį įrankį (žr. 9.1skyrių) įjungti / išjungti.

9 Susiejimas su prietaisais

ĮSPĖJIMAS

Sužalojimo pavojus dėl be priežiūros veikiančio akumuliatorinio mobiliojo dulkių siurblio

► Prieš vykdant bet kokius darbus su akumuliatoriniu mobiliuoju dulkių siurbliu, patikrinti, koks nuotolinio valdymo pultas ir koks akumuliatorinis elektrinis įrankis yra su juo susietas!

► Akumuliatorinis elektrinis įrankis visada turi būti siurbimo žarna sujungtas su akumuliatoriniu mobiliuoju dulkių siurbliu. Pabaigus darbą, sąsają su akumuliatoriniu mobiliuoju dulkių siurbliu reikia nutraukti.

► Nuotolinio valdymo pultą leidžiama tvirtinti tik prie siurbimo žarnos.

9.1 Akumuliatorinio elektrinio įrankio susiejimas

► Budėjimo (Stand-by) režime spausti susiejimo mygtuką **[1-9]**.

☑ Ryšio indikacija **[1-10]** lėtai mirksi mėlyna spalva. Akumuliatorinis mobilusis dulkių siurblys 60 sekundžių yra parengtas susiejimui.

► Įjungti elektrinį įrankį.

☑ Akumuliatorinis mobilusis dulkių siurblys pasileidžia.

Akumuliatorinis mobilusis dulkių siurblys yra susietas tol, kol paspaudžiamas įjungimo / išjungimo mygtukas **[1-14]** arba išimamas (akumuliatorinio mobiliojo dulkių siurblio) akumuliatorius. Paskui elektrinį įrankį reikia susieti iš naujo.

ⓘ Prijungus naują elektrinį įrankį, ankstesnis susiejimas perrašomas.

ⓘ Ši funkcija yra galima tik Festool elektriniuose įrankiuose su **Bluetooth®** akumuliatoriumi.

9.2 Nuotolinio valdymo pulto CT-F I susiejimas

Kad nuotolinio valdymo pultą būtų galima susieti su akumuliatoriniu mobiliuoju dulkių siurbliu, reikia atstatyti (Reset) nuotolinio valdymo pulto parametrus (žr. Reset ant nuotolinio valdymo pulto).

Iki šiol nesusietus nuotolinio valdymo pultus galima susieti tiesiogiai.

ⓘ Užmegztas ryšys tarp nuotolinio valdymo pultų ir akumuliatorinio mobiliojo dulkių siurblio išlieka ir paspaudus įjungimo / išjungimo mygtuką ar išėmus (akumuliatorinio mobiliojo dulkių siurblio) akumuliatorių.

ⓘ Akumuliatorinis mobilusis dulkių siurblys tuo pat metu gali būti susietas net su penkiais nuotolinio valdymo pultais. Akumuliatorinis mobilusis dulkių siurblys tuo pačiu metu gali būti susietas su vienu akumuliatoriniu elektriniu įrankiu.

ⓘ Jeigu akumuliatorinis mobilusis dulkių siurblys pradžioje buvo įjungtas akumuliatoriumi, o išjungiamas nuotolinio valdymo pultu, susietasis akumuliatorius praranda laikinąjį ryšį su akumuliatoriniu mobiliuoju dulkių siurbliu. Paskui akumuliatorių galima susieti iš naujo.

► Budėjimo (Stand-by) režime ant akumuliatorinio mobiliojo dulkių siurblio esantį susiejimo mygtuką **[1-9]** laikyti nuspaustą 3 sekundes.

☑ Ryšio indikacija **[1-10]** greitai mirksi mėlyna spalva. Akumuliatorinis mobilusis dulkių siurblys 60 sekundžių yra parengtas susiejimui.

► Ant nuotolinio valdymo pulto spausti MAN mygtuką **[1-18]**.

☑ Nuotolinio valdymo pultas yra ilgam laikui įsimenamas akumuliatoriniame mobiliajame dulkių siurblyje.

Parametrų atstatymas (Reset) nuotolinio valdymo pultu

Parametrų atstatymo (Reset) funkcija ištrina ryšį tarp nuotolinio valdymo pulto ir akumuliatorinio mobiliojo dulkių siurblio.

► 10 sekundžių laikyti nuspaustus susiejimo mygtuką **[1-16]** ir MAN mygtuką **[1-18]**.

☑ Įvykus parametrų atstatymui (Reset), LED indikatorius **[1-17]** šviečia purpurine spalva.

9.3 Mobiliojo įrenginio susiejimas

Akumuliatorinį mobilųjį dulkių siurblį per programėlę Festool Work susieti su mobiliuoju įrenginiu (pvz., programinės įrangos atnaujinimui).

► Budėjimo (Stand-by) režime ant akumuliatorinio mobiliojo dulkių siurblio esantį susiejimo mygtuką **[1-9]** laikyti nuspaustą 3 sekundes.

☑ Ryšio indikacija **[1-10]** greitai mirksi mėlyna spalva. Akumuliatorinis mobilusis dulkių siurblys 60 sekundžių yra parengtas susiejimui.

► Kad saugus susiejimas būtų autorizuotas, reikia vykdyti Festool Work programėlės nurodymus.

10 Nustatymai

10.1 Siurbimo jėgos reguliavimas

► Siurbimo režime spausti siurbimo jėgos reguliavimo Plius arba Minus mygtukus **[1-11]**.

☑ Žali būsenos indikatoriaus LED **[1-12]** rodo esamą galios lygį.

10.2 Siurbimo įvorė

Siurbimo įvorės **[1-3]** apėjimo (Bypass) funkcija leidžia išvengti nusiurbimo nuo šlifavimo mašinų ir grindų antgalių ant slidžių paviršių.

Atidarymas

► Nustatymo žiedą sukti į padėtį "OPEN".

Uždaryti

► Nustatymo žiedą sukti į padėtį "CLOSE".

10.3 Tūrinio oro srauto kontrolė (tik „M“ dulkių klasei)

ATSARGIAI

Sveikatai pavojingos dulkės

Galimas kvėpavimo takų pažeidimas

► Tinkamą tūrinio oro srauto kontrolės funkciją užtikrina tik siurbimo žarna **D 27x3m-AS-90°/CT**.

Jeigu oro srauto greitis siurbimo žarnoje tampa mažesnis kaip 20 m/s, saugos sumetimais pasigirsta garsinis įspėjimo signalas.

Galimos priežastys	Sutrikimo šalinimas
Prisipildė filtro maišas.	Įdėti naują filtro maišą (žr. 14.1skyrių).
Užterštas pagrindinis filtras.	Pakeisti pagrindinį filtrą (žr. 14.2skyrių).
Užkimšta arba užlenkta siurbimo žarna.	Kamštį pašalinti, žarną atlenkti.
Siurbimo jėgos reguliavimo rankenėle **[1-11]** nustatyta per maža reikšmė.	Nustatyti didesnę siurbimo jėgos reikšmę (žr. 10.1 skyrių).
Žemas akumuliatoriaus įkrovos lygis.	- Akumuliatorius įkrauti. - Įdėti naujus akumuliatorius.
Blogai veikia kontrolės elektronika.	Sutrikimą šalinti Festool techninės priežiūros centre.
Darbas su šlifavimo mašinomis.	Suaktyvinti apėjimo (Bypass) funkciją (žr. 10.2skyrių).

10.4 Šiluminė apsauga

Siekiant apsaugoti nuo perkaitimo, šiluminė apsauga išjungia akumuliatorinį mobilųjį dulkių siurblį dar prieš jam pasiekiant kritinę temperatūrą. Būsenos indikatoriaus LED **[1-12]** rodo sutrikimą.

LED šviečia raudona spalva Padidėjusi temperatūra

► Akumuliatorinį mobilųjį dulkių siurblį išjungti ir leisti atvėsti.

► Po maždaug 10 minučių akumuliatorinį mobilųjį dulkių siurblį vėl įjungti.

10.5 Sujungimas naudojant T-Loc

Sukant T-Loc, akumuliatorinį mobilųjį dulkių siurblį galima uždaryti, atidaryti ir sujungti:

- Akumuliatorinio mobiliojo dulkių siurblio uždarymas **[3a]**.
- Akumuliatorinio mobiliojo dulkių siurblio atidarymas **[3b]**.
- Akumuliatorinio mobiliojo dulkių siurblio sujungimas su laikymo dėže **[3c]**.

Prieš keliant, akumuliatorinio mobiliojo dulkių siurblio T-Loc visada uždaryti arba sujungti su laikymo dėže ir patikrinti, ar sujungta patikimai.

Maks. keliamas svoris, sujungus su kitais Systaineriais: 20 kg

10.6 Nešimo diržo naudojimas / nustatymas [4]

Maks. leistina nešimo diržo keliamoji galia: 20 kg

Nešimo diržą galima tvirtinti dviejose padėtyse:

- Akumuliatorinio mobiliojo dulkių siurblio nešimas: nešimo diržas ant akumuliatorinio mobiliojo dulkių siurblio **[4a]**
- Laikymo dėžės su akumuliatoriniu mobiliuoju dulkių siurbliu nešimas: nešimo diržas ant laikymo dėžės **[4b]**

Prieš keliant, patikrinti nešimo diržo veikimą, o akumuliatorinio mobiliojo dulkių siurblio T-Loc nustatyti į atitinkamą padėtį.

Nešimo diržo ilgį nustatyti reguliavimo rėmeliu **[4c]**.

11 Darbas

11.1 Sausų medžiagų siurbimas

ATSARGIAI

Sveikatai pavojingos dulkės

Galimas kvėpavimo takų pažeidimas

► Visada naudoti filtro maišą!

► Prieš pradedant siurbti, patikrinti pagrindinio filtro būklę.

Nusiurbiant dulkes, kurių ekspozicijos reikšmės viršija ribines, dirbti tik su vienu dulkių šaltiniu (elektriniu arba pneumatiniu įrankiu).

Nusiurbiant dulkes nuo veikiančių elektrinių įrankių, **atkreipti dėmesį** į tokius dalykus:

Užtikrinti pakankamą vėdinimą! Laikytis regioninių normų!

Ribinės reikšmės: nuvedamas oras turi sudaryti ne daugiau kaip 50 % šviežio oro tūrio

Formulė: patalpos tūris V_R x vėdinimo intensyvumas L_W

Laikytis šių nurodymų:

– Oro išleidimo angos **[1-8]** aplinka turi būti laisva.
– Akumuliatorinis mobilusis dulkių siurblys yra stacionari sistema, todėl jo negalima traukti paėmus už siurbimo žarnos. Naudotis rankena **[1-5]**, priekine rankena **[1-7]** arba nešimo diržu **[4]**.

ⓘ Laikymo dėžėje yra 2 valymo antgaliai **[5]**.

11.2 Pabaigus darbą

► Akumuliatorinį mobilųjį dulkių siurblį išjungti.
► Išimti akumuliatorių.

Dėmesio: Nenaudojamo akumuliatoriaus nelaikykite kartu su metaliniais daiktais (pvz., vinimis, varžtais, raktais, sąvaržėlėmis ir pan.), kurie galėtų trumpai sujungti akumuliatoriaus kontaktus.

► Ištuštinti šiukšlių rezervuarą.
► Įsiurbimo angą **[6-1]** uždaryti kamšteliu **[6-2]**.

Akumuliatorinį mobilųjį dulkių siurblį vėl pradedant naudoti, kamštelį vėl perkelti į parkavimo padėtį.

► Siurbimo žarną **[1-4]** padėti į laikymo dėžę **[1-2]**.
► Akumuliatorinį mobilųjį dulkių siurblį nusiurbti ir nuvalyti iš vidaus ir iš išorės.
► Akumuliatorinį mobilųjį dulkių siurblį pastatyti sausoje patalpoje, kur jis būtų apsaugotas nuo nesankcionuoto naudojimo.

12 Nuotolinio valdymo pultas

12.1 Nuotolinio valdymo pulto CT-F I naudojimas pagal paskirtį

Nuotolinio valdymo pultu galima rankiniu būdu paleisti / stabdyti susietą akumuliatorinį mobilųjį dulkių siurblį.

⚠ Už naudojimo ne pagal paskirtį pasekmes atsako naudotojas.

12.2 Montavimas

Nuotolinio valdymo pultą **[1-15]** su atitinkama tvirtinimo juosta **[1-20]** pritvirtinti prie siurbimo žarnos **[1-4]**.

ⓘ Nuotolinio valdymo pulto susiejimą su akumuliatoriniu mobiliuoju dulkių siurbliu žr. 9.2skyriuje.

12.3 LED indikatorius [1-17]

Nuotolinio valdymo pulto LED indikatorius greta Bluetooth® funkcijų rodo ir pulto įkrovos lygį:

1-kartinis sumirksėjimas mėlyna spalva
Susiejimo mygtuko **[1-16]** arba MAN mygtuko **[1-18]** paspaudimas registruotas.

1-kartinis sumirksėjimas purpurine spalva
Nuotolinio valdymo pulto atstatymas (Reset) įvyko.

Mirksėjimas raudona spalva
Nuotolinio valdymo pulto maitinimo elementas išseko ir jį reikia pakeisti.

12.4 Nuotolinio valdymo pulto maitinimo elemento keitimas [7]

ⓘ Nuotolinio valdymo pultą maitina elementas CR 2032.

ⓘ Atidarius maitinimo elemento dėklą, rekomenduojama pakeisti sandarinimo tarpiklį (20 x 1,3 mm).

► ❶ Atidaryti maitinimo elemento dėklo užraktą.
► ❷ Pakeisti maitinimo elementą.
► ❸ Maitinimo elemento dėklą uždaryti.

12.5 Programinės įrangos atnaujinimas

Norint patikrinti, ar yra programinės įrangos atnaujinimas, išplečiantis nuotolinio valdymo pulto funkcines galimybes arba pagerinantis esamas funkcijas, galima užmegzti Bluetooth® ryšį su programėle Festool Work.

► Ant nuotolinio valdymo pulto spausti susiejimo mygtuką **[1-16]**, kol LED indikatorius **[1-17]** pradės mirksėti mėlyna spalva.
☑ Nuotolinio valdymo pultas 60 sekundžių yra parengtas susiejimui.
► Kad apsaugotas ryšys būtų autorizuotas, reikia vykdyti Festool Work programėlės nurodymus.

13 Įspėjimo signalai

Įspėjimo signalas	Įspėjimo signalo vaizdavimas		Priežastis	Priemonė
Optinis	LED **[1-12]**	mirksi žalia spalva	Akumuliatorius išsekęs.	Akumuliatorių įkrauti.
			Netinkamas akumuliatorius.	Naudoti tinkamą akumuliatorių (žr. 4 skyrių).
			Akumuliatorius peršalęs.	Akumuliatoriaus naudojimo instrukcijoje žr. eksploatavimo temperatūrą.
		mirksi raudona spalva	Akumuliatorius sugedęs.	- Akumuliatorių pakeisti. - Atvėsusio akumuliatoriaus veikimą patikrinti krovikliu.
		šviečia raudona spalva	Akumuliatorinis mobilusis dulkių siurblys perkaitęs.	Žr. 10.4skyrių.
			Akumuliatorius perkaitęs.	Akumuliatoriui maždaug 10 minučių leisti atvėsti.

Įspėjimo signalas	Įspėjimo signalo vaizdavimas		Priežastis	Priemonė
Garsinis	Garsinis signalas	nuolatinis	Tūrinis oro srautas mažesnis kaip 20 m/s.	Tik „M“ dulkių klasei (žr. 10.3 skyrių).
		kylantis, prasidedantis dviem trumpais signalais	Žemas akumuliatoriaus įkrovos lygis.	- Akumuliatorių įkrauti. - Įdėti naują įkrautą akumuliatorių.

14 Techninė priežiūra ir aptarnavimas

ĮSPĖJIMAS

Sužalojimo pavojus, elektros smūgio grėsmė

- ► Prieš vykdant bet kokius techninės priežiūros ir aptarnavimo darbus, akumuliatorių iš akumuliatorinio mobiliojo dulkių siurblio išimti.
- ► Bet kokius techninės priežiūros ir remonto darbus, kurių metu reikia atidaryti variklio korpusą, leidžiama vykdyti tik įgaliotose techninės priežiūros dirbtuvėse.

Techninis aptarnavimas ir remontas vykdomas tik pas gamintoją arba techninės priežiūros dirbtuvėse. Artimiausią adresą rasite internete: **www.festool.lt/servisas**

Naudoti tik originalias Festool atsargines dalis! Užsak. Nr. rasite internete: **www.festool.lt/servisas**

Laikytis šių nurodymų:

- Ne rečiau kaip kartą per metus gamintojas arba instruktuotas asmuo turi patikrinti dulkių surinkimo sistemos būklę (pvz., ar nepažeistas filtras, ar prietaisas sandarus ir ar veikia kontrolės įrenginiai).
- Tai, ko negalima valyti, turi būti utilizuojama. Tam naudoti nepralaidžius maišus. Laikytis galiojančių utilizavimo sąlygų!
- Akumuliatorinio mobiliojo dulkių siurblio, kroviklio ir akumuliatoriaus prijungimo kontaktai visada turi būti švarūs.

14.1 Filtro maišo keitimas

- ► Akumuliatorinį mobilųjį dulkių siurblį atidaryti su T-Loc. **Dėmesio, vertimosi pavojus!**
- ► Filtro maišo keitimas:
  - ▻ Išimti filtro maišą **[8]**.
  - ▻ Įdėti filtro maišą **[9]**.
- ► Akumuliatorinį mobilųjį dulkių siurblį uždaryti su T-Loc.

ⓘ Korpuso dugne galima laikyti papildomą filtro maišą **[10]**.

14.2 Pagrindinio filtro keitimas [10]

NURODYMAS

Variklio pažeidimas

- ► Niekada nesiurbkite neįdėję pagrindinio filtro, nes dėl to gali būti pažeistas variklis.
- ► Akumuliatorinį mobilųjį dulkių siurblį atidaryti su T-Loc. **Dėmesio, vertimosi pavojus!**
- ► Atfiksuoti ir pasukti svirtį.
- ► Nukelti rezervuarą.
- ► Panaudotą pagrindinį filtrą išimti ir įdėti naują.
- ► Panaudotą pagrindinį filtrą utilizuoti vadovaujantis galiojančiais įstatymais.
- ► Išvalyti rezervuarą, nuvalyti sandarinimo tarpiklius.
- ► Rezervuarą įdėti. Pasukti ir užfiksuoti svirtį.
- ► Akumuliatorinį mobilųjį dulkių siurblį uždaryti su T-Loc.

Įrankių ir reikmenų užsakymo numerius rasite internete adresu **www.festool.lt**.

15 Transportavimas

Laikytis šių nurodymų:

- Prieš transportuojant, visada uždaryti akumuliatorinio mobiliojo dulkių siurblio T-Loc arba prietaisą sujungti su laikymo dėže.
- Transportuojant automobiliu, akumuliatorinį mobilųjį dulkių siurblį pagal atitinkamas galiojančias direktyvas apsaugoti nuo slydimo ir vertimosi.

16 Aplinka

Prietaiso nemesti į buitinius šiukšlynus! Prietaisus, reikmenis ir pakuotę pristatyti antriniam perdirbimui pagal aplinkosaugos reikalavimus. Laikytis galiojančių nacionalinių teisės aktų.

Vadovaujantis Europos direktyva dėl nebenaudojamų elektrinių ir elektroninių prietaisų ir jų perkėlimo į nacionalinę teisę, baigtus eksploatuoti elektrinius prietaisus reikia surinkti atskirai ir perduoti antriniam perdirbimui pagal aplinkosaugos reikalavimus.

Informaciją apie priėmimo vietas galima pasižiūrėti internete adresu **www.festool.lt/recycling**.

Informacija apie kritines medžiagas: www.festool.lt/reach

17 Bendrieji nurodymai

17.1 Informacija apie Bluetooth®

Jeigu prietaisas per Bluetooth® buvo susietas su Festool Work programėle ir apsaugotas ryšys buvo autorizuotas, nuo šio laiko momento prietaisas su Festool Work programėle susijungia automatiškai. Tada prietaisas per Bluetooth® reguliariai siunčia būsenos informaciją (ID, darbinę būseną ir t. t.).

Žodinis prekės ženklas Bluetooth® ir logotipai yra įmonės „Bluetooth SIG, Inc.“ registruoti prekių ženklai, juos įmonė „TTS Tooltechnic Systems AG & Co. KG“, kartu ir „Festool“ naudoja pagal licenciją.

17.2 Informacija apie duomenų apsaugą

Elektriniame įrankyje yra lustas, kuriame automatiškai įsimenami mašinos ir eksploataciniai duomenys. Įsimintieji duomenys nėra tiesiogiai susiję su konkrečiu asmeniu.

Šie duomenys specialiais prietaisais gali būti nuskaitomi nekontaktiniu būdu ir įmonės Festool naudojami išimtinai sutrikimų paieškos, remonto ir garantinio aptarnavimo, taip pat prietaiso kokybės gerinimo ar tolesnio vystymo tikslais. Šie duomenys – be vienareikšmiško kliento sutikimo – jokiais kitais tikslais nėra naudojami.

Latviski

Satura rādītājs

1 Drošības noteikumi 118
2 Simboli 120
3 Paredzētais lietojums 120
4 Tehniskie dati 120
5 Instrumenta elementi 121
6 Sagatavošana 121
7 Akumulators 121
8 Lietošanas uzsākšana 121
9 Savienojums ar ierīcēm 122
10 Iestatījumi 122
11 Darbs ar iekārtu 123
12 Tālvadības pults 124
13 Brīdinājuma signāli 124
14 Apkalpošana un apkope 125
15 Transportēšana 125
16 Apkārtējā vide 125
17 Vispārēji norādījumi 125

1 Drošības noteikumi

BRĪDINĀJUMS! Izlasiet visus drošības noteikumus un norādījumus. Ja drošības noteikumus un norādījumus neievēro, var notikt ugunsgrēks un lietotājs var saņemt elektrotriecienu un/vai smagi savainoties.

Saglabājiet visus drošības noteikumus un norādījumus turpmākām uzziņām.

- Ierīci nedrīkst izmantot personas (ieskaitot bērnus) ar ierobežotām fiziskām, sensoriskām vai psihiskām spējām vai ar nepietiekamu pieredzi un nepietiekamām zināšanām. Pieskatiet **bērnus**, lai nodrošinātu, ka viņi nerotaļājas ar ierīci.
- Šo ierīci nedrīkst lietot personas, kas var jūtīgi reaģēt uz elektriskajiem triecieniem (piemēram, **personas ar elektrokardiostimulatoru**), jo nav izslēgta ierīces uzlādēšanās ar statisko elektrību.
- **Stāviet stabilā pozīcijā.** Nobīstoties, piemēram, no antistatiskās izlādes, ir iespējami negadījumi.
- **BRĪDINĀJUMS** Lietotājam ir jābūt atbilstīgi apmācītam ierīces lietošanā.
- **BRĪDINĀJUMS!** Šo ierīci paredzēts izmantot tikai sausā vidē.

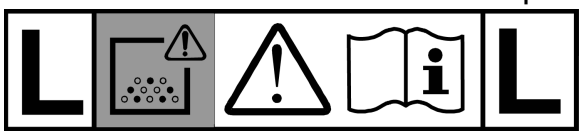

- **BRĪDINĀJUMS** Ierīcē var būt veselībai kaitīgi putekļi. Iekārtas apkalpošanu, iztukšošanu un filtra nomaiņu drīkst veikt vienīgi pilnvaroti speciālisti, kas ir apgādāti ar piemērotu aizsargaprīkojumu.
- Lietojiet ierīci tikai tad, kad ir uzstādīta filtrācijas sistēma.
- **BRĪDINĀJUMS** Uzsūcot putekļus, kuru daudzums pārsniedz robežvērtību, kā arī uzsūcot ozola vai skābarža koksnes putekļus, uzsūciet putekļus tikai no viena putekļu avota (elektroinstrumenta vai pneimatiskā instrumenta).

- **Sprādziena un ugunsgrēka bīstamība! Neiesūciet:**
  – dzirksteles, gailošas daļas vai karstus putekļus;
  – degošas vai sprāgstošas vielas (piemēram, magniju, alumīniju, benzīnu, šķīdinātājus);
  – kodīgas vielas (piemēram, skābes, sārmus, šķīdinātājus);
  – ķīmiski aktīvas vielas, kas izraisa siltuma, skābju/sārmu, gāzu u. c. izdalīšanos (piemēram, reaktīvos divkomponentu materiālus, alumīniju un ūdeni).
- Ievērojiet valsts drošības noteikumus, kā arī darba materiāla ražotāja nodrošinātos datus!
- Lietojiet ierīci vienīgi kopā ar piemērotu aizsargaprīkojumu!
- Vizuālajā pārbaudē noskaidrojiet, ka ierīce ir darba kārtībā, un lietojiet to tikai sausā vidē atbilstīgi saņemtajiem norādījumiem!
- Lai novērstu apdraudējumu, regulāri pārbaudiet akumulatora saskarni un filtru. Ja akumulatora saskarne ir bojāta, lūdziet to nomainīt kādā no pilnvarotajām klientu apkalpošanas darbnīcām.
- Neceliet un netransportējiet ar celtņa āķi vai pacēlāju!
- Ierīci pārvietojiet tikai aiz šim mērķim paredzētā roktura, priekšējā roktura vai ar nešanas siksnu.
- Apgāšanās risks, nenovietot uz slīpām virsmām!
- **UZMANĪBU**
  Šo ierīci paredzēts izmantot tikai telpās.
  Šo ierīci drīkst glabāt tikai telpās.
- Izmantojiet tikai oriģinālo Festool nosūkšanas šļūteni.
- **Pievērsiet uzmanību darba vietas apkārtnei; kad transportējat instrumentu vai darbojaties ar to, gādājiet par savu un citu drošību.**
  Tādējādi varat novērst paklupšanas risku, piemēram, nosūkšanas šļūtenes vai barošanas vada dēļ.
- **Iepakojuma plēves glabājiet bērniem nepieejamā vietā.**
  Pastāv nosmakšanas risks.
- **Ņemiet vērā uzlādes ierīces un akumulatoru bloka lietošanas pamācībās sniegtos norādījumus.**
- **Akumulatora ierīces darbināšanai nelietojiet barošanas blokus vai citu ražotāju akumulatoru blokus. Nelietojiet akumulatoru bloka uzlādei citu ražotāju uzlādes ierīces.** Ja izmanto piederumus, kurus ražotājs nav paredzējis izmantot, var izraisīt elektrotriecienu un/vai smagus nelaimes gadījumus.
- **Kad akumulatoru bloku nelieto, nenovietojiet tā tuvumā metāla priekšmetus (piemēram, naglas, skrūves, atslēgas, saspraudes u. c.), jo tie var radīt īsslēgumu starp akumulatoru bloka kontaktiem.** Ja starp akumulatora kontaktiem veidojas īsslēgums, var apdedzināties vai var izraisīt ugunsgrēku.

- **Lietojiet akumulatoru bloku vienīgi kopā ar Festool ierīci.** Tikai tā akumulatoru bloku var pasargāt no bīstamas pārslodzes. Ja lieto citu ierīci, var savainoties un pastāv ugunsgrēka risks.
- **Nelietojiet bojātus vai modificētus akumulatoru blokus.** Bojāti vai modificēti akumulatoru bloki var izraisīt sprādzienu vai savainojumus.
- **Atvienojiet akumulatoru bloku no ierīces pirms piederumu/detaļu nomaiņas vai ierīces novietošanas glabāšanā.** Šādi preventīvi pasākumi samazina ierīces negaidītas iedarbināšanas risku.

2 Simboli

Brīdinājums par vispārīgu apdraudējumu

Brīdinājums par risku saņemt elektrisko triecienu

Izlasiet lietošanas instrukciju un drošības norādījumus.

Izlasiet lietošanas instrukciju un drošības norādījumus.

Lietojiet respiratoru.

Piemērots putekļu uzsūkšanai ar sprādzienbīstamības robežvērtību, kas ir lielāka par 1 mg/m³

Piemērots putekļu uzsūkšanai ar sprādzienbīstamības robežvērtību, kas ir lielāka par 0,1 mg/m³

Brīdinājums! Iekārta var saturēt veselībai kaitīgus putekļus!

Aizliegts uzkāpt

Nenosūkt ne ūdeni, ne kādus citus šķidrumus!

Nenovietot lietū!

Apgāšanās risks!

Akumulatoru bloka ievietošana

Akumulatoru bloka izņemšana

3 Paredzētais lietojums

CTLC SYS I

Bezvadu mobilais putekļu sūcējs ir piemērots

- tādu putekļu uzsūkšanai un nosūkšanai, kuru robežvērtības līdz mg/1 m³ atbilst putekļu klasei 'L',
- palielinātai slodzei, lietojot rūpnieciskā vidē, atbilstoši IEC/EN 60335-2-69,
- lietošanai kopā ar Festool konstruktīvās sērijas BP tās pašas sprieguma klases akumulatoru blokiem, kas ir apstiprināti šim bezvadu mobilajam putekļu sūcējam.

CTMC SYS I

Bezvadu mobilais putekļu sūcējs ir piemērots

- putekļu līdz mg/0,1 m³ atbilstoši putekļu klasei 'M', turklāt arī koksnes un minerālus, kvarcu saturošu putekļu uzsūkšanai un nosūkšanai,
- palielinātai slodzei, lietojot rūpnieciskā vidē, atbilstoši IEC/EN 60335-2-69,
- lietošanai kopā ar Festool konstruktīvās sērijas BP tās pašas sprieguma klases akumulatoru blokiem, kas ir apstiprināti šim bezvadu mobilajam putekļu sūcējam.

Bezvadu mobilo putekļu sūcēju **nav ieteicams** izmantot, lai ilgstoši uzsūktu un nosūktu smalkus putekļus, piemēram, cementa putekļus vai špakteļmasu.

Ja lietojums ir neatbilstīgs, atbildību uzņemas lietotājs.

4 Tehniskie dati

Bezvada mobilais putekļu sūcējs	
Motora spriegums	36 V (2x 18 V) ⎓
Savietojami akumulatoru bloki [15]	BP18 Li 4,0 HPC-AS BP18 Li 4,0 HPC-ASI BP18 Li 3,1 C BP18 Li 3,1 CI
Maks. tilpuma plūsma (gaiss), nosūcējā/turbīnā	93,6 m³/h / 147 m³/h

[15] Lietojot jaunākus, sarakstā neiekļautus akumulatoru blokus, sekojiet Festool lietotnes norādēm vai sazinieties ar Festool klientu dienestu.

Bezvada mobilais putekļu sūcējs		
Maks. gaisa retinājums, turbīna		180 hPa
Filtra virsma		5357 cm²
Uzsūkšanas šļūtene		D 27x3m-AS-90°/CT
Skaņas spiediena līmenis atbilstīgi standartam EN 60335-2-69 / mērījuma nenoteiktība K		63 dB(A)/3 dB
Vibrācijas paātrinājuma vērtība, kas iedarbojas uz rokām/plaukstām, atbilstoši standartam EN 60335-2-69 / mērījumu izkliede K		< 2,5 m/s² / 1,5 m/s²
Frekvence (Bezvadu mobilais putekļu sūcējs/tālvadības bloks)		2402–2480 MHz
Ekvivalentā izotropā starojuma jauda (EIRP) (Bezvadu mobilais putekļu sūcējs/tālvadības bloks)		<10 dBm
Tvertnes tilpums		4,5 L
Izmērs, G x P x A	ar glabāšanas kārbu.	396 × 297 × 307 mm
	tikai CTL/MC SYS I	396 × 297 × 187 mm
Svars	ar uzglabāšanas kārbu (bez akumulatoru blokiem)	7,1 kg

5 Instrumenta elementi

5.1 Bezvada mobilais putekļu sūcējs

[1-1] Bezvada mobilais putekļu sūcējs
[1-2] Glabāšanas kaste
[1-3] Nosūcēja uzmava
[1-4] Uzsūkšanas šļūtene
[1-5] Rokturis
[1-6] Stiprinājums T-Loc konteinera Systainer stiprināšanai
[1-7] Priekšējais rokturis
[1-8] Izplūdes gaisa atvere
[1-9] Savienošanas taustiņš
[1-10] Savienojuma indikators
[1-11] Sūkšanas jaudas regulators
[1-12] Statusa rādījums (Sūkšanas spēks/brīdinājuma signāli)
[1-13] Taustiņš "MAN"
[1-14] Ieslēgšanas/izslēgšanas taustiņš
[1-15] Tālvadība CT-F I*

5.2 Tālvadība CT-F I

[1-16] Savienošanas taustiņš
[1-17] Gaismas diožu indikators
[1-18] Taustiņš MAN (ieslēgšana ar roku)
[1-19] Nostiprināšanas lentu fiksators
[1-20] Stiprinājuma lente

Parādītie attēli ir atrodami lietošanas pamācības sākumā.

* Ne visi šeit attēlotie vai aprakstītie piederumi ietilpst piegādes komplektā.

6 Sagatavošana

Mobilais bezvadu putekļu sūcējs pēc izpakošanas ir darbgatavībā.

7 Akumulators

Pirms akumulatoru bloka ievietošanas pārbaudiet, vai akumulatora pievienošanas vieta ir tīra. Ja akumulatora pievienošanas vieta ir netīra, tas var negatīvi ietekmēt kontaktus un izraisīt to bojājumus.

Kontakta traucējums var izraisīt ierīces pārkaršanu un bojājumus.

[2a] Noņemiet akumulatoru bloku.

[2b] click Ielieciet akumulatoru bloku līdz tas nofiksējas.

ⓘ bezvadu mobilo putekļu sūcēju var lietot tikai ar 2 akumulatoru blokiem.

Informāciju par savietojamiem akumulatoru blokiem skatiet nodaļā 4.

ⓘ Sīkāku informāciju par uzlādes ierīci un akumulatoru bloku var atrast akumulatoru bloka un uzlādes ierīces lietošanas pamācībā.

8 Lietošanas uzsākšana

Gaidstāves režīms

► Nospiediet ieslēgšanas/izslēgšanas taustiņu **[1-14]**.

☑ Gaidstāves režīmu attēlo statusa rādījuma **[1-12]** zaļās LED lampiņas.

Bezvadu mobilais putekļu sūcējs tiek izslēgts, atkārtoti nospiežot ieslēgšanas/izslēgšanas taustiņu.

bezvadu mobilā putekļu sūcēja manuāla palaišana/ apturēšana

Mobilais bezvadu putekļu sūcējs ir gaidstāves režīmā.

Tieši pie bezvadu mobilā putekļu sūcēja:

► Nospiediet MAN taustiņu **[1-13]**, lai iedarbinātu/ apturētu.

Alternatīvi - ar piesaistīto tālvadības bloku CT-F I (skatiet nodaļu 9.2):

► Nospiediet tālvadības bloka MAN taustiņu **[1-18]**, lai iedarbinātu/apturētu.

bezvadu mobilā putekļu sūcēja automātiska palaišana/ apturēšana

Mobilais bezvadu putekļu sūcējs ir gaidstāves režīmā.

► Lai automātiski iedarbinātu/apturētu bezvadu mobilo putekļu sūcēju: ieslēdziet/izslēdziet piesaistīto akumulatora elektroinstrumentu (skatiet nodaļu 9.1).

9 Savienojums ar ierīcēm

BRĪDINĀJUMS

Savainojuma draudi ko var radīt neuzmanīgi aktivizēts bezvadu mobilais putekļu sūcējs

► Ik reizi pirms darba ar bezvadu mobilo putekļu sūcēju, pārbaudiet, kurš tālvadības bloks un kurš akumulatora elektroinstruments ir savienots ar bezvadu mobilo putekļu sūcēju!
► bezvadu mobilo putekļu sūcējam vienmēr jābūt savienotam ar akumulatoru darbināmu elektroinstrumentu, izmantojot sūkšanas šļūteni. Pēc darba atvienojiet savienojumu ar bezvadu mobilo putekļu sūcēju.
► Tālvadību drīkst piestiprināt tikai sūkšanas šļūtenei.

9.1 Ar akumulatoru darbināma elektroinstrumenta pievienošana

► Miera režīmā nospiediet savienojuma taustiņu **[1-9]**.
☑ Savienojuma indikators **[1-10]** lēni mirgo zilā krāsā. Bezvadu mobilais putekļu sūcējs uz 60 sekundēm ir gatavs savienojuma veidošanai.
► Elektroinstrumenta ieslēgšana.
☑ Bezvadu mobilais putekļu sūcējs uzsāk darbību.

Bezvadu mobilais putekļu sūcējs ir pievienots līdz pat ieslēgšanas/izslēgšanas taustiņa **[1-14]** nospiešanai vai (bezvadu mobilā putekļu sūcēja) akumulatoru bloka izņemšanai. Šādā gadījumā elektroinstrumentu ir atkārtoti jāpievieno.

ⓘ Pievienojot jaunu elektroinstrumentu, tiek dzēsts iepriekšējais savienojums.

ⓘ Šī funkcija ir iespējama tika Festool elektroinstrumentiem ar **Bluetooth®** akumulatoru bloku.

9.2 Tālvadības bloka CT-F I pievienošana

Lai tālvadības bloku varētu piesaistīt mobilajam bezvadu putekļu sūcējam, vispirms jāveic tālvadības bloka atiestate (skatīt sadaļu "Tālvadības bloka atiestate").

Tālvadības blokus, kas agrāk nav tikuši savienoti, var savienot tieši.

ⓘ Savienojums starp tālvadības blokiem un bezvadu mobilo putekļu sūcēju tiek saglabāts arī pēc ieslēgšanas/izslēgšanas taustiņa nospiešanas vai (bezvadu mobilā putekļu sūcēja) akumulatoru bloka izņemšanas.

ⓘ Mobilajam bezvadu putekļu sūcējam var vienlaikus piesaistīt līdz pat piecus tālvadības blokus. Mobilajam bezvadu putekļu sūcējam var vienlaikus pievienot tikai vienu akumulatora elektroinstrumentu.

ⓘ Ja bezvadu mobilo putekļu sūcēju sākotnēji ieslēdz ar akumulatoru bloku un izslēdz ar tālvadības bloku, akumulatoru bloka pagaidu savienojums ar bezvadu mobilo putekļu sūcēju pārtrūkst. Pēc tam akumulatoru bloku var savienot atkārtoti.

► Gaidstāves režīmā 3 sekundes turiet nospiestu bezvadu mobilā putekļu sūcēja savienojuma taustiņu **[1-9]**.
☑ Savienojuma indikators **[1-10]** ātri mirgo zilā krāsā. Bezvadu mobilais putekļu sūcējs uz 60 sekundēm ir gatavs savienojuma veidošanai.
► Nospiediet tālvadības bloka pogu MAN **[1-18]**.
☑ Dati par tālvadības bloku tiek pastāvīgi saglabāti mobilajā bezvadu putekļu sūcējā.

Tālvadības bloka atiestatīšana

Pēc tālvadības bloka atiestates savienojums starp tālvadības bloku un bezvadu mobilo putekļu sūcēju tiek dzēsts.

► Nospiediet savienojuma taustiņu **[1-16]** un taustiņu MAN **[1-18]** un turiet tos nospiestus 10 sekundes ilgi.
☑ Pēc atiestates beigām LED indikators **[1-17]** spīd fuksīna krāsā.

9.3 Savienošana ar mobilo gala ierīci

Izmantojiet Festool Work lietotni un sasaistiet bezvadu mobilo putekļu sūcēju ar mobilo gala ierīci (piem., lai veiktu programmatūras atjauninājumu).

► Gaidstāves režīmā 3 sekundes turiet nospiestu bezvadu mobilā putekļu sūcēja savienojuma taustiņu **[1-9]**.
☑ Savienojuma indikators **[1-10]** ātri mirgo zilā krāsā. Bezvadu mobilais putekļu sūcējs uz 60 sekundēm ir gatavs savienojuma veidošanai.
► Lai autorizētu drošo savienojumu, ievērojiet norādījumus lietotnē Festool Work.

10 Iestatījumi

10.1 Uzsūkšanas spēka regulēšana

► Sūkšanas režīmā spiediet uzsūkšanas spēka regulēšanas **[1-11]** plus vai mīnus taustiņu.
☑ Statusa rādījuma zaļās LED lampiņas **[1-12]** attēlo faktisko jaudas pakāpi.

10.2 Nosūcēja uzmava

Nosūkšanas iemavas **[1-3]** apvada funkcija novērš slīpēšanas ierīču un grīdas sprauslu iesūkšanu uz gludām virsmām.

Atvēršana

► Pagrieziet iestatīšanas gredzenu pozīcijā "OPEN".

Aizvērt

► Pagrieziet iestatīšanas gredzenu pozīcijā "CLOSE".

10.3 Tilpuma plūsmas kontrole (tikai M klases putekļiem)

UZMANĪBU

Veselībai kaitīgi putekļi

Elpošanas ceļu bojājumi

► Pareizu tilpuma plūsmas kontroles funkciju var nodrošināt tikai ar sūkšanas šļūteni **D 27x3m-AS-90°/CT**.

Ja gaisa plūsmas ātrums nosūkšanas šļūtenē kļūst mazāks par 20 m/s, drošības apsvērumu dēļ atskan tonāls brīdinājuma signāls.

Iespējamie cēloņi	Risinājums
Filtrējošais maisiņš ir pilns.	Ielieciet jaunu filtra maisiņu (skatiet nodaļu “ 14.1”).
Galvenais filtrs ir netīrs.	Nomainiet galveno filtru (skatīt sadaļu 14.2).
Uzsūkšanas šļūtene ir nosprostota vai pārlocīta.	Novērsiet nosprostojumu vai izlīdziniet locījumu.
Sūkšanas jaudas regulators **[1-11]** ir iestatīts stāvoklī, kas atbilst pārāk mazai vērtībai.	Pagrieziet sūkšanas jaudas regulatoru augstākas vērtības pozīcijā (skatiet nodaļu “ 10.1”).
Zems akumulatora uzlādes līmenis.	- Uzlādējiet akumulatoru blokus. - Ievietojiet jaunus akumulatoru blokus.
Elektroniskā kontrole darbojas nepareizi.	Nodrošiniet, lai kļūme tiktu novērsta Festool klientu apkalpošanas dienesta darbnīcā.
Darbs ar slīpmašīnām.	Apvada funkcijas aktivizācija (skatiet nodaļu 10.2).

10.4 Termiskā aizsardzība

Termiskās aizsardzības ierīce izslēdz bezvadu mobilo putekļu sūcēju, pirms tā temperatūra kļūst kritiska. Statusa rādījuma **[1-12]** LED attēlo traucējumu.

LED deg sarkanā krāsā Temperatūra ir pārāk augsta

- ► Izslēdziet bezvadu mobilo putekļu sūcēju un ļaujiet tam atdzist.
- ► Pēc aptuveni 10 minūtēm atkārtoti ieslēdziet bezvadu mobilo putekļu sūcēju.

10.5 Savienošana, izmantojot T-Loc

Pagriežot T-Loc, bezvadu mobilo putekļu sūcēju var noslēgt, atvērt un savienot:

- Bezvadu mobilā putekļu sūcēja noslēgšana **[3a]**.
- Bezvadu mobilā putekļu sūcēja atvēršana **[3b]**.
- Bezvadu mobilā putekļu sūcēja savienošana ar glabāšanas kārbu **[3c]**.

Pirms pacelt, vienmēr noslēdziet bezvadu mobilā putekļu sūcēja T-Loc vai savienojiet ar glabāšanas kārbu un pārbaudiet, vai stiprinājums ir ciešs.

Maksimālā celtspēja savienojumā ar citiem Systainer: 20 kg

10.6 Pārnēsāšanas jostas izmantošana/ regulēšana [4]

Pārnēsāšanas jostas maks. pieļaujamā nestspēja: 20 kg

Pārnēsāšanas jostu var piestiprināt kādā no divām dažādām pozīcijām:

- Bezvadu mobilā putekļu sūcēja pārnēsāšana: bezvadu mobilā putekļu sūcēja pārnēsāšanas josta **[4a]**
- Uzglabāšanas kārbā ievietota bezvadu mobilā putekļu sūcēja pārnēsāšana: uzglabāšanas kārbas pārnēsāšanas josta **[4b]**

Pirms pacelšanas pārbaudiet pārnēsāšanas jostu funkcionalitāti un uzstādiet bezvadu mobilā putekļu sūcēja T-Loc atbilstošā pozīcijā.

Izmantojot regulēšanas mēlīti, pielāgojiet pārnēsāšanas jostas garumu **[4c]**.

11 Darbs ar iekārtu

11.1 Sausu vielu uzsūkšana

UZMANĪBU

Veselībai kaitīgi putekļi

Elpošanas ceļu bojājumi

- ► Vienmēr izmantojiet filtra maisiņu!
- ► Pirms uzsūkšanas pārbaudiet, vai nav bojāts galvenais filtrs.

Uzsūcot putekļus, kuru daudzums pārsniedz robežvērtību, uzsūciet putekļus tikai no viena putekļu avota (elektroinstrumenta vai pneimatiskā instrumenta).

Nosūcot putekļus, ko rada darbībā esošie elektroinstrumenti, **ievērojiet sekojošo**:

Nodrošiniet pietiekošu svaiga gaisa pievadīšanu! Ievērojiet reģionālos noteikumus!

Robežvērtība: atstrādātā gaisa apjoms nedrīkst pārsniegt 50% no pievadāmā svaigā gaisa apjoma

Formula: telpas tilpums V_R x gaisa apmaiņas koeficients L_W

Ņemiet vērā šādus norādījumus.

- Raugiet, lai izplūdes gaisa atveres zona **[1-8]** būtu brīva.
- Mobilais bezvadu putekļu sūcējs ir stacionāra sistēma un nav piemērots vilkšanai aiz kabeļa un šļūtenes. Izmantojiet rokturi **[1-5]**, priekšējo rokturi **[1-7]** vai nešanas jostu **[4]**.

Uzglabāšanas kārbā ir ievietotas 2 tīrīšanas sprauslas **[5]**.

11.2 Pēc darba

- ► Izslēdziet bezvadu mobilo putekļu sūcēju.
- ► Izņemiet akumulatoru bloku.

  Uzmanību: Kad akumulatoru bloku nelieto, nenovietojiet tā tuvumā metāla priekšmetus (piemēram, naglas, skrūves, atslēgas, saspraudes u. c.), jo tie var radīt īsslēgumu starp akumulatoru bloka kontaktiem.
- ► Iztukšojiet netīrumu tvertni.
- ► Aizveriet iesūces atveri **[6-1]** ar noslēgaizbāzni **[6-2]**.

  Atkārtoti uzsākot bezvadu mobilā putekļu sūcēja ekspluatāciju, pārvietojiet noslēgaizbāzni uzglabāšanas pozīcijā.
- ► Ievietojiet sūkšanas šļūteni **[1-4]** uzglabāšanas kārbā **[1-2]**.
- ► Notīriet bezvadu mobilā putekļu sūcēja iekšpusi un ārpusi, to izsūcot un noslaukot.
- ► Novietojiet bezvadu mobilo putekļu sūcēju sausā un drošā vietā, lai novērstu nepilnvarotu lietošanu.

12 Tālvadības pults

12.1 Tālvadības bloka CT-F I lietošana atbilstoši paredzētajam mērķim

Ar tālvadības bloku var manuāli iedarbināt /apturēt piesaistītu bezvadu mobilo putekļu sūcēju.

Ja lietojums ir neatbilstīgs, atbildību uzņemas lietotājs.

12.2 Montāža

Ar piemērotu stiprinājuma lenti **[1-20]** nostipriniet tālvadības bloku **[1-15]** uz sūkšanas šļūtenes **[1-4]**.

Informāciju par tālvadības bloka un bezvadu mobilā putekļu sūcēja sasaisti skatiet nodaļā 9.2.

12.3 Gaismas diožu indikators [1-17]

Tālvadības bloka gaismas diožu indikators uzrāda ne tikai Bluetooth® darbību, bet arī tālvadības bloka baterijas nolietošanos, kā ir aprakstīts tālāk.

Vienreiz nomirgo zilā krāsā.
Ir atpazīts, ka ir nospiesta savienošanas poga **[1-16]** vai poga MAN **[1-18]**.

Vienreiz nomirgo fuksīnsarkanā krāsā.
Tālvadības bloks ir sekmīgi atiestatīts.

Mirgo sarkanā krāsā.
Tālvadības bloka baterija ir gandrīz nolietota un ir jānomaina.

12.4 Tālvadības bloka baterijas maiņa [7]

Tālvadības bloku darbina ar vienu tipa CR 2032 bateriju.

Pēc baterijas nodalījuma atvēršanas ir ieteicams nomainīt blīvi (20 x 1,3 mm).

- ► ❶ Atbrīvojiet baterijas nodalījuma fiksatoru.
- ► ❷ Nomainiet bateriju.
- ► ❸ Aizveriet baterijas nodalījumu.

12.5 Programmatūras atjauninājums

Lai pārbaudītu, vai nav pieejami programmatūras jauninājumi, kas ļautu paplašināt tālvadības bloka funkcionalitāti vai uzlabot esošās funkcijas, var izveidot Bluetooth® savienojumu ar Festool Work lietotni.

- ► Turiet nospiestu tālvadības bloka **[1-16]** savienošanas pogu, līdz gaismas diožu indikators **[1-17]** mirgo zilā krāsā.
- ☑ Tālvadības bloks 60 sekundes ir gatavs veidot savienojumu.
- ► Lai autorizētu drošo savienojumu, ievērojiet norādījumus lietotnē Festool Work.

13 Brīdinājuma signāli

Brīdinājuma signāls	Brīdinājuma signāla attēlojums		Iemesls	Veicamā darbība
Optisks	LED **[1-12]**	Mirgo zaļā krāsā	Akumulatoru bloks ir tukšs.	Uzlādējiet akumulatoru bloku.
			Nepareizs akumulatoru bloks.	Izmantojiet pareizo akumulatoru bloku (skatiet nodaļu 4).
			Akumulatoru bloks ir pārāk atdzisis.	Izmantošanas temperatūru skatiet akumulatoru bloka lietošanas instrukcijā.
		mirgo sarkanā krāsā	Bojāts akumulatoru bloks.	- Nomainiet akumulatoru bloku. Pārbaudiet atdzisuša akumulatoru bloka funkcionēšanas spēju, izmantojot uzlādes ierīci.
		spīd sarkanā krāsā	Bezvadu mobilais putekļu sūcējs ir pārkarsis.	skatīt sadaļu 10.4.
			Akumulatoru bloks pārkarsis.	Ļaujiet akumulatoru blokam atdzist apm. 10 minūtes.
Akustisks	Signāla veids	regulārs	Tilpuma plūsma nepārsniedz 20 m/s.	Tikai M putekļu klasei (skatiet nodaļu 10.3).
		pieaugošs, sākas ar divreiz īsu	Zems akumulatoru bloka uzlādes līmenis.	- Uzlādējiet akumulatoru bloku. - Ievietojiet jaunu, uzlādētu akumulatoru bloku.

14 Apkalpošana un apkope

BRĪDINĀJUMS

Savainojumu risks, elektrotrieciena risks

- Veicot visus apkalpošanas un apkopes darbus, vienmēr izņemiet no bezvadu mobilā putekļu sūcēja akumulatoru bloku.
- Visus apkalpošanas un remonta darbus, kas saistīti ar motora korpusa atvēršanu, drīkst veikt vienīgi pilnvarotā servisa uzņēmuma remonta darbnīcā.

Klientu apkalpošana un remonts tiek veikts vienīgi ražotāja uzņēmumā vai servisa darbnīcās. Tuvākā servisa uzņēmuma adresi var atrast interneta vietnē: **www.festool.lv/apkalposana**

Izmantojiet tikai oriģinālās Festool rezerves daļas! Šo daļu pasūtījuma numurus var atrast interneta vietnē: **www.festool.lv/apkalposana**

Ņemiet vērā šādus norādījumus.

- Vismaz reizi gadā ražotāja pārstāvim vai kompetentai personai ir jāpārbauda putekļu nosūkšanas ierīces tehniskais stāvoklis (piemēram, vai filtrs nav bojāts, vai ierīce ir hermētiska un kontrolierīces darbojas).
- Ierīces daļas, ko nevar iztīrīt, ir jāutilizē. Utilizējamās daļas ir jāieliek hermētiskā maisiņā. Ievērojiet spēkā esošos utilizācijas noteikumus!
- Uzturiet tīrus mobilā vakuuma putekļu sūcēja, uzlādes ierīces un akumulatoru bloka savienojošos kontaktus.

14.1 Filtra maisa nomaiņa

- Atveriet bezvadu mobilo putekļu sūcēju ar T-Loc aizdari. **Uzmanību! Apgāšanās risks!**
- Filtra maisa nomaiņa:
  - Izņemiet filtra maisu **[8]**.
  - Ielieciet filtra maisu **[9]**.
- Aizveriet bezvadu mobilo putekļu sūcēju ar T-Loc aizdari.

Korpusa pamatnē var glabāt papildu filtra maisu **[10]**.

14.2 Galvenā filtra nomaiņa [10]

NORĀDĪJUMS

Iespējami motora bojājumi

- Sūkšanu nekad neveiciet bez iebūvēta galvenā filtra, jo tas var radīt motora bojājumus.

- Atveriet bezvadu mobilo putekļu sūcēju ar T-Loc aizdari. **Uzmanību! Apgāšanās risks!**
- Atbrīvojiet sviru un pārvietojiet to pretējā pozīcijā.
- Noņemiet tvertni uz augšu.
- Izņemiet lietoto galvenā filtra elementu un ievietojiet jaunu.
- Utilizējiet lietoto galveno filtru saskaņā ar spēkā esošajiem noteikumiem.
- Iztīriet tvertni un blīves.
- Ievietojiet tvertni. Pārvietojiet sviru pretējā pozīcijā un fiksējiet to.
- Aizveriet bezvadu mobilo putekļu sūcēju ar T-Loc aizdari.

Piederumu un instrumentu pasūtījuma numurus skatiet **www.festool.lv**.

15 Transportēšana

Ievērojiet tālāk sniegtās norādes.

- Pirms transportēšanas vienmēr noslēdziet bezvadu mobilā putekļu sūcēja T-Loc vai savienojiet to ar glabāšanas kārbu.
- Transportējot bezvadu mobilo putekļu sūcēju transportlīdzekļos, nostipriniet to pret slīdēšanu un apgāšanos saskaņā ar attiecīgajiem spēkā esošajiem noteikumiem.

16 Apkārtējā vide

Neizmetiet instrumentu sadzīves atkritumu tvertnē! Nolietotie instrumenti, to piederumi un iesaiņojuma materiāli jāpakļauj otrreizējai pārstrādei apkārtējai videi nekaitīgā veidā. Ievērojiet spēkā esošos nacionālos noteikumus.

Atbilstoši Eiropas Kopienas direktīvai par nolietotajām elektriskajām un elektroniskajām iekārtām un šīs direktīvas atspoguļojumiem nacionālajos likumdošanas aktos, nolietotās elektroierīces jāsavāc atsevišķi un jāpakļauj otrreizējai pārstrādei apkārtējai videi nekaitīgā veidā.

Informāciju par savākšanas punktiem skatiet **www.festool.lv/recycling**.

Informācija par īpaši bīstamām vielām: www.festool.lv/reach

17 Vispārēji norādījumi

17.1 Informācija, izmantojot Bluetooth®

Kad ierīce ir savienota ar lietotni Festool Work, izmantojot Bluetooth®, un ir autorizēts drošais savienojums, ierīce turpmāk automātiski savienojas ar lietotni Festool Work. Pēc tam ierīce regulāri sūta statusa informāciju (identifikators, darba stāvoklis u. t. t.), izmantojot Bluetooth®.

Vārdiskais apzīmējums Bluetooth® un to saturošie logotipi ir firmas Bluetooth SIG Inc. reģistrētas preču zīmes, un firma TTS Tooltechnic Systems AG & Co. KG tos lieto saskaņā ar licenci.

17.2 Informācija par datu aizsardzību

Ierīcē ir mikroshēma, kurā automātiski saglabājas dati par iekārtām un ekspluatāciju. Saglabātajos datos nav tiešu norāžu uz konkrētu personu.

Datus var nolasīt ar īpašām bezvadu ierīcēm, ko Festool izmanto vienīgi, lai diagnosticētu kļūmes, veiktu remontus un noteiktu garantiju, kā arī, lai uzlabotu ierīces kvalitāti un pilnveidotu tā konstrukciju. Uzkrātos datus nedrīkst izmantot citiem mērķiem bez iepriekšējas klienta piekrišanas.

Norsk

Innholdsfortegnelse

1 Sikkerhetsinformasjon....126
2 Symboler....128
3 Tiltenkt bruk....128
4 Tekniske data....128
5 Apparatets deler....129
6 Klargjøring....129
7 Batteripakke....129
8 Igangsetting....129
9 Tilkobling til apparater....129
10 Innstillinger....130
11 Arbeid....131
12 Fjernkontroll....131
13 Varselsignaler....132
14 Vedlikehold og pleie....132
15 Transport....132
16 Miljø....132
17 Generell informasjon....133

1 Sikkerhetsinformasjon

ADVARSEL! Les alle sikkerhetsregler og anvisninger. Hvis sikkerhetsinformasjonen og anvisningene ikke følges, kan det føre til elektrisk støt, brann og/eller alvorlige personskader.

Oppbevar all sikkerhetsinformasjon og alle anvisninger for fremtidig bruk.

- Dette apparatet må ikke brukes av personer (barn inkludert) med reduserte fysiske, motoriske eller mentale evner eller mangel på erfaring og kunnskap. Det må holdes oppsyn med **barn** slik at det sikres at de ikke leker med apparatet.
- Dette apparatet må ikke brukes av personer som kan reagere følsomt på elektrisk støt (f.eks. **personer med pacemaker**), ettersom statisk lading ikke kan utelukkes.
- **Sørg for å stå stabilt og holde balansen.** Hvis du skvetter, f.eks. på grunn av antistatisk utladning, kan det føre til ulykker.
- **ADVARSEL** Den som skal bruke disse maskinene, må få innføring i bruken av dem.
- **ADVARSEL!** Dette apparatet er kun beregnet på tørrsuging.

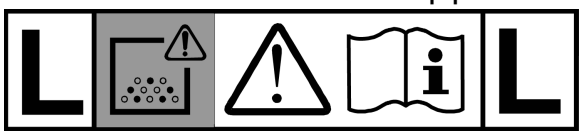

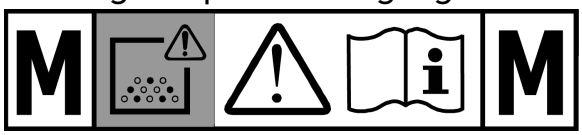

- **ADVARSEL** Apparatet kan inneholde helseskadelig støv. Vedlikehold, tømming og filterskift må kun foretas av autoriserte fagfolk med egnet verneutstyr.
- Skal kun brukes med montert filtersystem.
- **ADVARSEL** Ved oppsuging av støv som overskrider grenseverdien, eller ved store mengder eike- eller bøketrestøv, skal det bare suges opp fra en enkelt støvkilde (elektro- eller trykkluftverktøy).
- **Eksplosjons- og brannfare! Ikke sug opp:**
  - gnister, glødende deler eller varmt støv
  - brennbare eller eksplosive stoffer (f.eks. magnesium, aluminium, bensin, fortynningsmiddel)
  - aggressive stoffer (f.eks. syrer, baser, løsemidler)

  - kjemisk reaktive stoffer som fører til varmeutvikling, syrer/base, gasser osv (f.eks. reaktive 2K-materialer, aluminium og vann)
- Følg nasjonale sikkerhetsforskrifter og angivelsene fra materialprodusenten!
- Skal kun brukes med egnet verneutstyr.
- Kontroller visuelt at apparatet er i orden, og bruk den bare i tørre omgivelser og i samsvar med instruksjonene.
- Kontroller batterikontakten og filteret jevnlig for å unngå farer. Batterikontakten må alltid byttes ut i et autorisert serviceverksted dersom den er skadet.
- Må ikke løftes eller transporteres med krankrok eller løfteverktøy!
- Apparatet må kun bæres i håndtaket, fronthåndtaket eller bærebeltet.
- Veltefare, skal ikke settes på skrånende flater!
- **OBS**

  Dette apparatet er kun beregnet for innendørsbruk.

  Dette apparatet skal bare oppbevares innendørs.
- Bruk kun original sugeslange fra Festool.
- **Ta hensyn til arbeidsomgivelsene og pass på deg selv og tredjeparter under transport eller bruk av apparatet.**

  Da unngår du f.eks. at sugeslangen eller strømledningen fører til snublefare.
- **Hold emballasjefoliene unna barn.**

  Det er kvelningsfare.
- **Følg bruksanvisningen for lader og batteri.**
- **Ikke bruk det batteridrevne apparatet med strømadaptere eller batterier fra andre produsenter. Ikke lad batteriet med ladere fra andre produsenter.** Bruker du tilbehør som ikke er godkjent av produsenten, kan dette føre til elektrisk støt og/eller alvorlige ulykker.
- **Når batteripakken ikke brukes, må du holde den unna metallgjenstander (f.eks. spiker, nøkler, binders o.l.) som kan kortslutte kontaktene.** Kortslutning mellom batterikontaktene kan forårsake forbrenninger eller brann.
- **Bruk batteripakken bare i kombinasjon med ditt Festool-verktøy.** Ellers vil ikke batteripakken være beskyttet mot farlig overbelastning. Bruk til andre enheter kan medføre skader og brannfare.
- **Ikke bruk batteripakker som er skadet eller modifisert.** Skadede eller modifiserte batteripakker kan føre til brann, eksplosjon eller personskader.
- **Koble batteripakken fra apparatet før du bytter tilbehørs-/forbruksdeler, eller før du lagrer enheten.** Slike forebyggende sikkerhetstiltak reduserer risikoen for utilsiktet oppstart av apparatet.

2 Symboler

Advarsel om generell fare

Advarsel om elektrisk støt

Les sikkerhetsanvisningene i brukerhåndboken.

Les sikkerhetsanvisningene i brukerhåndboken.

Bruk åndedrettsvern.

Egnet for utskilling av støv med en eksposisjonsgrenseverdi større enn 1 mg/m³

Egnet for utskilling av støv med en eksposisjonsgrenseverdi større enn 0,1 mg/m³

Advarsel! Apparatet kan inneholde helseskadelig støv.

Klatring forbudt

Ikke sug opp vann eller andre væsker!

Ikke la stå ute i regn!

Veltefare!

Sette inn batteri

Løsne batteri

3 Tiltenkt bruk

CTLC SYS I

Den batteridrevne støvsugeren egner seg

- til oppsuging av støv med grenseverdier på inntil 1 mg/m³ i henhold til støvklasse 'L'
- til høyere belastning ved profesjonell bruk iht. IEC/EN 60335-2-69
- til bruk med Festool-batterier i serien BP i samme spenningsklasse, som er godkjent for denne batteridrevne støvsugeren

CTMC SYS I

Den batteridrevne støvsugeren egner seg

- til oppsuging av støv inntil mg/0,1 m³ i henhold til støvklasse 'M', herunder også trestøv og mineralsk, kvartsholdig støv
- til høyere belastning ved profesjonell bruk iht. IEC/EN 60335-2-69
- til bruk med Festool-batterier i serien BP i samme spenningsklasse, som er godkjent for denne batteridrevne støvsugeren

Det **anbefales ikke** å bruke den batteridrevne støvsugeren til oppsuging av fint støv, f.eks. sementstøv eller sparkelmasse.

Ved ikke-forskriftsmessig bruk har brukeren ansvaret.

4 Tekniske data

Batteridrevet støvsuger	
Motorspenning	36 V (2x 18 V) ⎓
Kompatible batteripakker [16]	BP18 Li 4,0 HPC-AS BP18 Li 4,0 HPC-ASI BP18 Li 3,1 C BP18 Li 3,1 CI
Volumstrøm (luft) maks., suger/turbin	93,6 m³/h / 147 m³/h
Undertrykk, maks., turbin	180 hPa
Filteroverflate	5357 cm²
Sugeslange	D 27x3m-AS-90°/CT
Lydtrykknivå ifølge EN 60335-2-69/ usikkerhet K	63 dB(A)/ 3 dB
Hånd-/arm-vibrasjon ifølge EN 60335-2-69/ usikkerhet K	<2,5 m/s²/ 1,5 m/s²
Frekvens (batteridrevet støvsuger / fjernkontroll)	2402–2480 MHz
Ekvivalent isotropisk utstrålt effekt (EIRP) (batteridrevet støvsuger / fjernkontroll)	< 10 dBm
Beholdervolum	4,5 l

[16] For nyere batteripakker som ikke står oppført, må du følge instruksjonene i Festool-appen eller kontakte Festool kundeservice.

Batteridrevet støvsuger		
Mål L x B x H	med oppbevaringsboks	396 x 297 x 307 mm
	kun CTL/MC SYS I	396 x 297 x 187 mm
Vekt	med oppbevaringsboks (uten batteripakker)	7,1 kg

5 Apparatets deler

5.1 Batteridrevet støvsuger

[1-1] Batteridrevet støvsuger
[1-2] Oppbevaringsboks
[1-3] Sugemuffe
[1-4] Sugeslange
[1-5] Håndtak
[1-6] T-Loc-lås for systainere
[1-7] Fronthåndtak
[1-8] Luftutslippsåpning
[1-9] Tilkoblingsknapp
[1-10] Tilkoblingsindikator
[1-11] Sugekraftregulering
[1-12] Statusindikator (sugekraft / varselsignaler)
[1-13] MAN-knapp
[1-14] AV/PÅ-knapp
[1-15] Fjernkontroll CT-F I *

5.2 Fjernkontroll CT-F I

[1-16] Tilkoblingsknapp
[1-17] LED-indikator
[1-18] MAN-knapp (slå på manuelt)
[1-19] Holder for festebånd
[1-20] Festebånd

De oppgitte illustrasjonene finnes fremst i bruksanvisningen.

* Det tilbehøret som er avbildet eller beskrevet, følger ikke nødvendigvis med.

6 Klargjøring

Den batteridrevne støvsugeren er klar til bruk når den tas ut av emballasjen.

7 Batteripakke

Før du setter inn batteripakken, må du kontrollere at batterikoblingen er ren. Dersom batterikoblingen er tilsmusset, kan dette hindre korrekt kontakt og føre til skader på kontaktene.

Ødelagt kontakt kan føre til overoppheting og skader på apparatet.

[2a] Ta av batteripakken.

[2b] click Sett batteripakken inn så den smekker på plass.

ⓘ Den batteridrevne støvsugeren kan kun drives med 2 batteripakker.
Se kapittel 4 for kompatible batteripakker.

ⓘ Du finner mer informasjon om lader og batteripakke i bruksanvisningene til laderen og batteripakken.

8 Igangsetting

Standbymodus

► Trykk på AV/PÅ-knappen **[1-14]**.

☑ De grønne lysdiodene til statusindikatoren **[1-12]** indikerer standbymodusen.

Trykk på AV/PÅ-knappen på nytt for å slå av den batteridrevne støvsugeren.

Manuell start/stopp av den batteridrevne støvsugeren

Den batteridrevne støvsugeren er i standbymodus.

Direkte på den batteridrevne støvsugeren:

► Trykk på MAN-knappen **[1-13]** for start/stopp.

Alternativt via den tilkoblede fjernkontrollen CT-F I (se kapittel 9.2):

► Trykk på MAN-knappen **[1-18]** på fjernkontrollen for start/stopp.

Automatisk start/stopp av den batteridrevne støvsugeren

Den batteridrevne støvsugeren er i standbymodus.

► For å starte/stoppe den batteridrevne støvsugeren automatisk: Slå av/på tilkoblet, batteridrevet elektroverktøy (se kapittel 9.1).

9 Tilkobling til apparater

ADVARSEL

Fare for personskader på grunn av en batteridrevet støvsuger som startes uten tilsyn

► Før bruk av den batteridrevne støvsugeren må du alltid kontrollere hvilken fjernkontroll og hvilket batteridrevet elektroverktøy som er koblet til den batteridrevne støvsugeren.
► Et batteridrevet verktøy må alltid kobles til den batteridrevne støvsugeren via sugeslangen. Etter at arbeidet er fullført, må det kobles fra den batteridrevne støvsugeren.
► Fjernkontrollen må kun festes på sugeslangen.

9.1 Koble til batteridrevet elektroverktøy

► Trykk på tilkoblingsknappen **[1-9]** i standbymodus.

☑ Tilkoblingsindikatoren **[1-10]** blinker sakte blått. Den batteridrevne støvsugeren er tilkoblingsklar i 60 sekunder.

► Slå på elektroverktøyet.

☑ Den batteridrevne støvsugeren startes.

Den batteridrevne støvsugeren vil være tilkoblet helt til du trykker på AV/PÅ-knappen **[1-14]** eller du fjerner en batteripakket (på den batteridrevne støvsugeren). Elektroverktøyet må deretter kobles til på nytt.

ⓘ Med tilkoblingen av et nytt elektroverktøy overskrives den forrige forbindelsen.

ⓘ Denne funksjonen er kun tilgjengelig på Festool elektroverktøy med **Bluetooth®**-batteripakke.

9.2 Koble til fjernkontroll CT-F I

Fjernkontrollen må nullstilles hvis den skal kobles til en batteridrevet støvsuger (se avsnittet Nullstilling på fjernkontrollen).

Fjernkontroller som ennå ikke har vært tilkoblet, kan kobles til direkte.

ⓘ Fjernkontrollene forblir tilkoblet til den batteridrevne støvsugeren selv etter at du har trykket på AV/PÅ-knappen eller fjernet en batteripakke (på den batteridrevne støvsugeren).

ⓘ Den batteridrevne støvsugeren kan kobles til inntil fem fjernkontroller samtidig. Den batteridrevne støvsugeren kan kobles til ett batteridrevet elektroverktøy om gangen.

ⓘ Hvis den batteridrevne støvsugeren er blitt slått på med batteripakken og slås av med fjernkontrollen, brytes den midlertidige forbindelsen mellom en tilkoblet batteripakke og den batteridrevne støvsugeren. Deretter kan batteripakken kobles til på nytt.

- ► Trykk i 3 sekunder på tilkoblingsknappen **[1-9]** på den batteridrevne støvsugeren i standbymodus.
- ☑ Tilkoblingsindikatoren **[1-10]** blinker blått raskt. Den batteridrevne støvsugeren er tilkoblingsklar i 60 sekunder.
- ► Trykk på MAN-knappen **[1-18]** på fjernkontrollen.
- ☑ Fjernkontrollen er lagret permanent i den batteridrevne støvsugeren.

Nullstilling på fjernkontrollen

Med nullstilling slettes forbindelsen mellom en fjernkontroll og den batteridrevne støvsugeren.

- ► Trykk på tilkoblingsknappen **[1-16]** og MAN-knappen **[1-18]** i 10 sekunder.
- ☑ LED-indikatoren **[1-17]** lyser magenta når nullstillingen er fullført.

9.3 Koble til mobil enhet

Koble den batteridrevne støvsugeren til en mobil enhet via Festool Work-appen (f.eks. for å oppdatere programvaren).

- ► Trykk i 3 sekunder på tilkoblingsknappen **[1-9]** på den batteridrevne støvsugeren i standbymodus.
- ☑ Tilkoblingsindikatoren **[1-10]** blinker blått raskt. Den batteridrevne støvsugeren er tilkoblingsklar i 60 sekunder.
- ► Følg anvisningene i Festool Work-appen for å godkjenne den sikrede tilkoblingen.

10 Innstillinger

10.1 Regulere sugekraften

- ► Trykk på pluss- eller minustasten for sugekraftregulering **[1-11]** i sugemodus.
- ☑ De grønne lysdiodene til statusindikatoren **[1-12]** indikerer gjeldende effekttrinn.

10.2 Sugemuffe

Bypass-funksjonen til sugemuffen **[1-3]** forhindrer at slipemaskiner og gulvdyser suger seg fast på glatte overflater.

Åpne

- ► Vri innstillingsringen til posisjonen "OPEN".

Lukke

- ► Vri innstillingsringen til posisjonen "CLOSE".

10.3 Volumstrømovervåkning (kun ved støvklasse M)

FORSIKTIG

Helseskadelig støv

Skader på luftveiene

- ► Riktig funksjon av volumstrømovervåkningen kan kun sikres med sugeslange **D 27x3m-AS-90°/CT**.

Dersom lufthastigheten i sugeslangen faller under 20 m/s, lyder det av sikkerhetsmessige årsaker et varselsignal.

Mulige årsaker	Tiltak
Filterposen er full.	Sett inn en ny filterpose (se kapittel 14.1).
Hovedfilteret er tilsmusset.	Skift hovedfilteret (se kapittel 14.2).
Sugeslangen er tilstoppet eller har fått en knekk.	Fjern tilstoppinger og knekk på slangen.
Sugekraftregulering **[1-11]** er stilt inn på for lav verdi.	Still inn sugekraften på en høyere verdi (se kapittel 10.1).
Lavt batterinivå.	– Lad opp batteripakkene. – Sett i nye batteripakker.
Feilfunksjon i overvåkningselektronikken.	Få Festool serviceverksted til å rette opp feilen.
Arbeid med slipemaskiner.	Aktiver bypass-funksjonen (se kapittel 10.2).

10.4 Temperatursikring

Som beskyttelse mot overoppheting slår en temperatursikring av den batteridrevne støvsugeren før den når en kritisk temperatur. Lysdioden til statusindikatoren **[1-12]** indikerer en feil.

Lysdioden lyser rødt	Overtemperatur

- ► Slå av den batteridrevne støvsugeren, og la den avkjøles.
- ► Slå på den batteridrevne støvsugeren igjen etter ca. 10 minutter.

10.5 Koble til med T-Loc

Ved å vri på T-Loc kan den batteridrevne støvsugeren stenges, åpnes og kobles til:

- – Steng den batteridrevne støvsugeren **[3a]**.
- – Åpne den batteridrevne støvsugeren **[3b]**.
- – Koble den batteridrevne støvsugeren til oppbevaringsboksen **[3c]**.

Før løfting må T-Loc alltid låses på den batteridrevne støvsugeren, eller kobles til oppbevaringsboksen. Kontroller at den er forsvarlig festet.

Maks. bærelast ved tilkobling til andre systainere: 20 kg

10.6 Bruke/justere bærebelte [4]

Maks. tillatt last i bærebeltet: 20 kg

Bærebeltet kan anbringes i to ulike posisjoner:

- Bæring av den batteridrevne støvsugeren: bærebelte på den batteridrevne støvsugeren **[4a]**
- Bæring av oppbevaringsboksen med den batteridrevne støvsugeren: bærebelte på oppbevaringsboksen **[4b]**

Før løfting kontrolleres bærebeltet mht. funksjonalitet. Sett T-Loc i riktig posisjon på den batteridrevne støvsugeren.

Tilpass lengden på bærebeltet med beltestrammeren **[4c]**.

11 Arbeid

11.1 Suging av tørre stoffer

FORSIKTIG

Helseskadelig støv

Skader på luftveiene

- ► Bruk alltid filterpose.
- ► Før sugingen må du kontrollere at hovedfilteret er intakt.

Ved oppsuging av støv som overskrider grenseverdien, skal det bare suges opp fra en enkelt støvkilde (elektro- eller trykkluftverktøy).

Pass på følgende ved oppsuging av støvet fra elektroverktøy i drift:

Sørg for tilstrekkelig ventilasjon! Ta hensyn til regionale bestemmelser!

Grenseverdier: Avtrekksluft maks. 50 % av friskluftvolumet

Formel: Romvolum V_R x luftsirkulasjonsrate L_W

Vær obs på følgende:

- Hold området rundt luftutslippsåpningen **[1-8]** fritt.
- Den batteridrevne støvsugeren er et stasjonært system og ikke egnet til å trekkes etter sugeslangen. Bruk håndtaket **[1-5]** , fronthåndtaket **[1-7]** eller bærebeltet **[4]**.

I det innvendige rommet til oppbevaringsboksen er det 2 rengjøringsdyser **[5]**.

11.2 Etter arbeidet

- ► Slå av den batteridrevne støvsugeren.
- ► Ta ut batteriet.

  Obs! Når batteripakken ikke brukes, må du holde den unna metallgjenstander (f.eks. spiker, nøkler, binders o.l.) som kan kortslutte kontaktene.
- ► Tøm smussbeholderen.
- ► Lukk sugeåpningen **[6-1]** med blindpluggen **[6-2]**.

  Når du bruker den batteridrevne støvsugeren på nytt igjen, må du flytte blindpluggen tilbake til parkeringsstilling.
- ► Legg sugeslangen **[1-4]** i oppbevaringsboksen **[1-2]**.
- ► Rengjør den batteridrevne støvsugeren innvendig og utvendig ved å støvsuge den og tørke over den.
- ► Sett den batteridrevne støvsugeren i et tørt rom som er stengt for uvedkommende.

12 Fjernkontroll

12.1 Tiltenkt bruk av fjernkontroll CT-F I

Fjernkontrollen kan starte/stoppe en tilkoblet batteridrevet støvsuger manuelt.

Ved ikke-forskriftsmessig bruk har brukeren ansvaret.

12.2 Montering

Sett fjernkontrollen **[1-15]** med passende festebånd **[1-20]** på sugeslangen **[1-4]**.

Se kapittel 9.2 for tilkobling av fjernkontrollen til den batteridrevne støvsugeren.

12.3 LED-indikator [1-17]

LED-indikatoren på fjernkontrollen viser fjernkontrollens ladenivå i tillegg til Bluetooth®-funksjonaliteten:

Blinker blått 1 x
Aktivering av tilkoblingsknappen **[1-16]** eller MAN-knappen **[1-18]** registrert.

Blinker magenta 1 x
Fjernkontrollen er nullstilt.

Blinker rødt
Batteriet til fjernkontrollen er nesten tomt og må skiftes.

12.4 Skifte batteri i fjernkontrollen [7]

Fjernkontrollen drives av et batteri av typen CR 2032.

Når batterirommet åpnes, anbefales det å skifte ut tetningen (20 x 1,3 mm).

- ► ❶ Åpne låsen til batterirommet.
- ► ❷ Skift batteri.
- ► ❸ Lukk batterirommet.

12.5 Programvareoppdatering

En Bluetooth®-forbindelse kan opprettes med Festool App for å kontrollere om det finnes en programvareoppdatering som utvider funksjonaliteten til fjernkontrollen eller forbedrer eksisterende funksjoner.

- ► Trykk på tilkoblingsknappen på fjernkontrollen **[1-16]** helt til LED-indikatoren **[1-17]** blinker blått.

☑ Fjernkontrollen er klar til oppkobling i 60 sekunder.

- ► Følg anvisningene i Festool App for å godkjenne den sikrede tilkoblingen.

13 Varselsignaler

Varselsignal	Utforming av varselsignalet		Årsak	Tiltak
Optisk	LED **[1-12]**	Blinker grønt	Batteripakke tom.	Lad batteripakken.
			Feil batteripakke.	Bruk riktig batteripakke (se kapittel 4).
			Underkjølt batteripakke.	Brukstemperatur, se bruksanvisningen til batteripakken.
		Blinker rødt	Defekt batteripakke.	– Skift ut batteripakken. – Kontroller at det fungerer med laderen mens batteriet er avkjølt.
		Lyser rødt	Overopphetet batteridrevet støvsuger.	Se kapittel 10.4.
			Overopphetet batteripakke.	La batteripakken avkjøles i ca. 10 minutter.
Akustisk	Signaltone	Regelmessig	Volumstrøm under 20 m/s.	Kun ved støvklasse M (se kapittel 10.3).
		Stigende, to ganger kort i begynnelsen	Lav ladenivå for batteripakken.	– Lad batteripakken. – Sett i ny, oppladet batteripakke.

14 Vedlikehold og pleie

ADVARSEL

Skaderisiko, elektrisk støt

- Ta alltid batteripakken ut av den batteridrevne støvsugeren før pleie- og vedlikeholdsarbeider.
- Alle vedlikeholds- og reparasjonsarbeider som krever at motorhuset åpnes, skal kun gjennomføres av et autorisert kundeservice-verksted.

Kundeservice og reparasjon skal kun utføres av produsenten eller autoriserte verksteder. Nærmeste representant eller verksted, se: **www.festool.com/service**

Bruk kun originale Festool-reservedeler! Best.-nr. finner du på: **www.festool.com/service**

Vær obs på følgende:

- Minst en gang i året må produsenten eller en opplært person foreta en støvteknisk kontroll (f.eks. med henblikk på filterskader, støvsugerens tetthet og funksjonen til kontrollinnretningene).
- Det som det ikke er mulig å rengjøre, må kastes på en forsvarlig måte. Bruk tette poser til dette. Følg gjeldende regler for avfallshåndtering!
- Hold tilkoblingskontaktene på den batteridrevne støvsugeren, laderen og batteripakken rene.

14.1 Bytte av filterpose

- Åpne den batteridrevne støvsugeren med T-Loc. **NB! Veltefare!**
- Bytte av filterpose:
  - Ta ut filterposen **[8]**.
  - Legg inn filterposen **[9]**.
- Lukk den batteridrevne støvsugeren med T-Loc.

Det kan oppbevares en ekstra filterpose i bunnen av apparathuset **[10]**.

14.2 Skifte hovedfilteret [10]

Merk

Skader på motoren

- Ikke sug opp noe uten at hovedfilteret er montert, ellers kan motoren få skader.

- Åpne den batteridrevne støvsugeren med T-Loc. **NB! Veltefare!**
- Frigjør spaken og legg den ned.
- Løft ut beholderen.
- Ta ut det brukte hovedfilteret, og sett inn et nytt.
- Kvitt deg med det brukte hovedfilteret i overensstemmelse med lokale regler for avfallshåndtering.
- Rengjør beholder og tetninger.
- Sett inn beholderen. Legg over spaken og la den gå i lås.
- Lukk den batteridrevne støvsugeren med T-Loc.

Bestillingsnumrene for tilbehør og verktøy finner du på **www.festool.com**.

15 Transport

Vær oppmerksom på følgende:

- Før transport må T-Loc alltid låses på den batteridrevne støvsugeren, eller kobles til oppbevaringsboksen.
- Følg alltid gjeldende retningslinjer for å hindre glidning og velting ved transport av den batteridrevne støvsugeren i bil.

16 Miljø

Apparatet skal ikke kastes i restavfallet! Apparater, tilbehør og emballasje skal leveres til gjenvinning. Ta hensyn til gjeldende nasjonale forskrifter.

I henhold til EU-direktivet om kasserte elektriske og elektroniske produkter og direktivets implementering i nasjonal rett må elektriske apparater som ikke lenger skal brukes, samles separat og leveres til miljøvennlig gjenvinning.

Informasjon om innsamlingspunktene finner du på **www.festool.com/recycling**.

Informasjon om kritiske stoffer: www.festool.com/reach

17 Generell informasjon

17.1 Informasjon om Bluetooth®

Når maskinen er koblet til Festool App via Bluetooth® og sikret tilkobling er godkjent, kobler maskinen seg fra dette tidspunktet automatisk til Festool App. Maskinen vil da sende statusinformasjon (ID, driftstilstand osv.) regelmessig via Bluetooth®.

Merkenavnet Bluetooth® og logoene er registrerte varemerker som tilhører Bluetooth SIG, Inc., og de brukes på lisens av TTS Tooltechnic Systems AG & Co. KG og dermed av Festool.

17.2 Informasjon om personvern

Enheten inneholder en brikke som lagrer maskin- og driftsdata automatisk. Data lagret på minnebrikken inneholder ingen personopplysninger om kunden.

Data på minnebrikken kan leses av kontaktløst med spesielt utstyr, og brukes utelukkende til feildiagnose, reparasjons- og garantiavviklinger, og til kvalitetssikring eller videreutvikling av apparatet av Festool. Dataene vil ikke brukes på noen annen måte, med mindre det er gitt uttrykkelig samtykke fra kunden.

Nederlands

Inhoudsopgave

1 Veiligheidsvoorschriften....133
2 Symbolen....135
3 Gebruik volgens de voorschriften....135
4 Technische gegevens....136
5 Apparaatelementen....136
6 Voorbereiding....136
7 Accu....136
8 Ingebruikneming....137
9 Verbinding met apparaten....137
10 Instellingen....138
11 Veilig werken....138
12 Afstandsbediening....139
13 Waarschuwingssignalen....139
14 Onderhoud en verzorging....140
15 Transport....140
16 Milieu....140
17 Algemene aanwijzingen....140

1 Veiligheidsvoorschriften

WAARSCHUWING! Lees alle veiligheidsvoorschriften en aanwijzingen. Worden de veiligheidsinstructies en aanwijzingen niet in acht genomen, dan kan dit een elektrische schok, brand en/of ernstig letsel tot gevolg hebben.

Bewaar alle veiligheidsinstructies en aanwijzingen om ze later te kunnen raadplegen.

- Dit apparaat mag niet door personen (met inbegrip van kinderen) met verminderde lichamelijke, zintuiglijke of verstandelijke vermogens of gebrek aan ervaring en kennis worden gebruikt. Er moet voortdurend op worden gelet dat **kinderen** niet met het apparaat spelen.
- Dit apparaat mag niet gebruikt worden door personen die gevoelig kunnen reageren op een elektrische schok (bijv. **personen met een pacemaker**). Een statische lading van het apparaat kan namelijk niet uitgesloten worden.
- **Zorg voor een stabiele opstelling.** De effecten van een schrikmoment bijv. door antistatische ontlading, kunnen tot ongevallen leiden.
- **WAARSCHUWING** Bedieners moeten adequaat worden geïnstrueerd in het gebruik van deze machines.
- **WAARSCHUWING!** Dit apparaat is alleen bedoeld om te drogen.

- **Waarschuwing** Apparaat kan gezondheidsbedreigende stoffen bevatten. Onderhoud, lediging en filtervervanging alleen door erkende vakman met een geschikte veiligheidsuitrusting.
- Alleen gebruiken met geïnstalleerd filtersysteem.
- **WAARSCHUWING** Bij het afzuigen van stoffen die de grenswaarde overschrijden of bij aanzienlijke hoeveelheden eiken- of beukenhoutstof niet meer dan één stofbron (elektrisch of persluchtgereedschap) afzuigen.
- **Explosie- en brandgevaar! Niet opzuigen:**
  - vonken, gloeiende delen of hete stoffen;
  - brandbare en explosieve stoffen (bijv. magnesium, aluminium, benzine, verdunning);
  - agressieve stoffen (bijv. zuren, logen, oplosmiddelen);
  - chemisch reactieve stoffen die leiden tot het ontstaan van warmte, zuren/basen, gassen, etc. (bijv. reactief 2K-materiaal, aluminium en water).
- Nationale veiligheidsvoorschriften en gegevens van de producent van het materiaal in acht nemen!
- Alleen gebruiken met geschikte veiligheidsuitrusting!
- Alleen indien na visuele controle intact, werken in droge omgeving en volgens instructie!
- Regelmatig de accu-aansluiting en het filter controleren om een gevaarlijke situatie te vermijden. De accu-aansluiting bij beschadiging uitsluitend door een geautoriseerde onderhoudswerkplaats laten vernieuwen.
- Niet met een takel of hijswerktuig omhoogheffen en transporteren.
- Draag het apparaat alleen aan de daarvoor bedoelde handgreep, frontgreep of draagriem.
- Kantelgevaar, niet op schuine oppervlakken plaatsen!
- **LET OP**

  Dit apparaat mag alleen in binnenruimtes worden gebruikt.

  Dit apparaat mag alleen in binnenruimtes worden opgeslagen.
- Gebruik alleen de originele afzuigslang van Festool.
- **Houd uw werkomgeving in het oog en let bij het transport of bij het werken met het apparaat op uzelf en op anderen.**

  Daardoor vermijdt u bijvoorbeeld dat u struikelt over een afzuigslang of netsnoer.
- **Houd verpakkingsfolie weg van kinderen.**

  Het risico op verstikking is aanwezig.

- **Neem de bedieningshandleiding van het oplaadapparaat en het accupack in acht.**
- **Geen netvoedingen of accupacks van andere leveranciers voor het gebruik van het accu-gereedschap gebruiken. Geen oplaadapparaten van andere leveranciers voor het laden van de accupacks gebruiken.** Het gebruik van accessoires die niet door de fabrikant worden voorgeschreven, kan tot een elektrische schok en/of ernstig letsel leiden.
- **Houd het niet-gebruikte accupack verwijderd van metalen voorwerpen (bijv. spijkers, schroeven sleutels, paperclips, etc.) die een overbrugging van de contacten kunnen veroorzaken.** Kortsluiting tussen de accucontacten kan tot verbrandingen of vuur leiden.
- **Gebruik het accupack alleen in combinatie met gereedschap van Festool.** Alleen op die manier wordt het accupack tegen gevaarlijke overbelasting beschermd. Het gebruik van ander gereedschap kan leiden tot lichamelijk letsel en brandgevaar.
- **Gebruik geen accupacks die beschadigd of gewijzigd zijn.** Beschadigde of gewijzigde accupacks kunnen tot brand, explosie of letsel leiden.
- **Scheid het accupack van het apparaat voordat u accessoires/ verbruiksonderdelen vervangt of het apparaat opslaat.** Dergelijke preventieve veiligheidsmaatregelen verminderen het risico van een onbedoelde start van het apparaat.

2 Symbolen

Waarschuwing voor algemeen gevaar

Waarschuwing voor elektrische schok

Lees de gebruiksaanwijzing en veiligheidsvoorschriften.

Lees de gebruiksaanwijzing en veiligheidsvoorschriften.

Zuurstofmasker dragen.

Geschikt voor afscheiding van stof met een blootstellings-grenswaarde groter dan 1 mg/m³

Geschikt voor afscheiding van stof met een blootstellings-grenswaarde groter dan 0,1 mg/m³

Waarschuwing! Het apparaat kan gezondheidsbedreigende stoffen bevatten!

Verboden erop te klimmen

Geen water of vloeistof opzuigen!

Niet in de regen zetten!

Kantelgevaar!

Accupack inbrengen

Accupack uitnemen

3 Gebruik volgens de voorschriften

CTLC SYS I

Mobiele accu-stofzuiger geschikt

- voor het op- en afzuigen van stoffen met grenswaarden tot 1 mg/m³ conform stofklasse 'L',
- voor een hogere belasting bij industrieel gebruik, conform IEC/EN 60335-2-69,
- voor het gebruik met Festool-accupacks van de serie BP uit dezelfde spanningsklasse die voor deze mobiele accu-stofzuiger werden goedgekeurd.

CTMC SYS I

Mobiele accu-stofzuiger geschikt

- voor het op- en afzuigen van stoffen tot 0,1 mg/m³ conform stofklasse 'M', o.a. ook hout en minerale, kwartshoudende stoffen,
- voor een hogere belasting bij industrieel gebruik, conform IEC/EN 60335-2-69,

– voor het gebruik met Festool-accupacks van de serie BP uit dezelfde spanningsklasse die voor deze mobiele accu-stofzuiger werden goedgekeurd.

Mobiele accu-stofzuiger **niet aanbevolen** voor het continu op- en afzuigen van fijne stoffen, zoals cementstof of plamuur.

De gebruiker is aansprakelijk bij gebruik dat niet volgens de voorschriften plaatsvindt.

4 Technische gegevens

Mobiele accu-stofzuiger		
Motorspanning		36 V (2x 18 V) ⎓
Compatibele accu's [17]		BP18 Li 4,0 HPC-AS BP18 Li 4,0 HPC-ASI BP18 Li 3,1 C BP18 Li 3,1 CI
Volumestroom (lucht) max. stofzuiger/ turbine		93,6 m³/h / 147 m³/h
Onderdruk max., turbine		180 hPa
Filteroppervlak		5357 cm²
Afzuigslang		D 27x3m-AS-90°/CT
Geluidsdrukniveau volgens EN 60335-2-69/ onzekerheid K		63 dB(A)/ 3 dB
Hand-arm-trillingswaarde volgens EN 60335-2-69/ onzekerheid K		<2,5 m/s²/ 1,5 m/s²
Frequentie (mobiele accu-stofzuiger / afstandsbediening)		2402 MHz – 2480 MHz
Equivalent isotroop uitgestraald vermogen (EIRP) (mobiele accu-stofzuiger / afstandsbediening)		< 10 dBm
Reservoir-inhoud		4,5 l
Afmetingen L x B x H	met bewaarbox	396 x 297 x 307 mm
	alleen CTL/MC SYS I	396 x 297 x 187 mm
Gewicht	met bewaarbox (zonder accu's)	7,1 kg

5 Apparaatelementen

5.1 Mobiele accu-stofzuiger

[1-1] Mobiele accu-stofzuiger
[1-2] Bewaarbox
[1-3] Afzuigmof
[1-4] Afzuigslang
[1-5] Handgreep
[1-6] T-Loc-sluiting voor Systainers
[1-7] Frontgreep
[1-8] Luchtafvoeropening
[1-9] Verbindingstoets
[1-10] Verbindingsindicator
[1-11] Afzuigkrachtregeling
[1-12] Statusindicatie (zuigkracht / waarschuwingssignalen)
[1-13] MAN-toets
[1-14] Aan-/uittoets
[1-15] Afstandsbediening CT-F I *

5.2 Afstandsbediening CT-F I

[1-16] Verbindingstoets
[1-17] LED-indicatie
[1-18] MAN-toets (handmatig inschakelen)
[1-19] Opname voor bevestigingsbanden
[1-20] Bevestigingsband

De vermelde afbeeldingen staan in het begin van de gebruiksaanwijzing.

* Afgebeelde of beschreven accessoires behoren voor een deel niet tot de leveringsomvang.

6 Voorbereiding

Nadat de mobiele accu-stofzuiger uitgepakt is, is deze klaar voor gebruik.

7 Accu

Vóór de plaatsing van de accu moet de accu-aansluiting op verontreiniging gecontroleerd worden. Een verontreiniging van de accu-aansluiting kan een goed contact belemmeren en tot schade aan de contacten leiden.

Een gestoord contact kan tot oververhitting en beschadiging van het apparaat leiden.

[2a] De accu verwijderen.

[2b] click De accu tot aan het vastklikken plaatsen.

[17] Voor nieuwe, niet-vermelde accu's volgt u de instructies van de Festool-app of neemt u contact op met de serviceafdeling van Festool.

De mobiele accu-stofzuiger kan alleen met 2 accupacks worden gebruikt.

Compatibele accupacks zie hoofdstuk 4.

Meer informatie over oplaadapparaat en accu staat in de bedieningshandleidingen van accu en oplaadapparaat.

8 Ingebruikneming

Stand-by-modus

- Aan-/uittoets **[1-14]** indrukken.
- ☑ Groene LED's van de statusindicatie **[1-12]** tonen stand-by-modus.

Opnieuw indrukken van de aan-/uittoets schakelt de mobiele accu-stofzuiger uit.

Mobiele accu-stofzuiger met de hand starten/stoppen

Mobiele accu-stofzuiger is in de stand-by-modus.

Direct op de mobiele accu-stofzuiger:

- MAN-toets **[1-13]** voor het starten/stoppen indrukken.

Alternatief via verbonden afstandsbediening CT-F I (zie hoofdstuk 9.2):

- MAN-toets **[1-18]** van de afstandsbediening voor het starten/stoppen indrukken.

Mobiele accu-stofzuiger automatisch starten / stoppen

Mobiele accu-stofzuiger is in de stand-by-modus.

- Om de mobiele accu-stofzuiger automatisch te starten / stoppen: Verbonden door accu aangedreven elektrisch gereedschap (zie hoofdstuk 9.1) in-/uitschakelen.

9 Verbinding met apparaten

WAARSCHUWING

Letselgevaar door onbedoeld startende mobiele accu-stofzuiger

- Vóór alle werkzaamheden met de mobiele accu-stofzuiger controleren welke afstandsbediening en welk accu-gereedschap met de mobiele accu-stofzuiger zijn verbonden.
- Een door een accu aangedreven elektrisch gereedschap moet altijd via de afzuigslang met de mobiele accu-stofzuiger verbonden zijn. Na het werk moet de verbinding met de mobiele accu-stofzuiger worden gescheiden.
- De afstandsbediening mag alleen op de afzuigslang worden bevestigd.

9.1 Door accu aangedreven elektrisch gereedschap verbinden

- In de stand-by-modus de verbindingstoets **[1-9]** indrukken.
- ☑ Verbindingsindicator **[1-10]** knippert langzaam blauw. De mobiele accu-stofzuiger is 60 seconden gereed voor de verbinding.
- Elektrisch gereedschap inschakelen.
- ☑ Mobiele accu-stofzuiger start.

De mobiele accu-stofzuiger is tot aan de bediening van de aan-/uittoets **[1-14]** of de verwijdering van een accupack (op de mobiele accu-stofzuiger) verbonden.

Het elektrische gereedschap moet daarna opnieuw gekoppeld worden.

Met de verbinding van een nieuw elektrisch gereedschap wordt de huidige verbinding overschreven.

Deze functie is alleen bij Festool elektrische gereedschappen met **Bluetooth®** accupack mogelijk.

9.2 Afstandsbediening CT-F I verbinden

Om een afstandsbediening met een mobiele accu-stofzuiger te kunnen verbinden, moet een reset van de afstandsbediening worden uitgevoerd (zie reset van de afstandsbediening).

Tot dusver niet verbonden afstandsbedieningen kunnen direct verbonden worden.

Een gemaakte verbinding tussen afstandsbedieningen en de mobiele accu-stofzuiger blijft ook na het bedienen van de aan-/uittoets of verwijderen van een accupack (op de mobiele accu-stofzuiger) bestaan.

De mobiele accu-stofzuiger kan gelijktijdig met max. vijf afstandsbedieningen worden verbonden. De mobiele accu-stofzuiger kan gelijktijdig met een door een accu aangedreven elektrisch gereedschap worden verbonden.

Als de mobiele accu-stofzuiger initieel met het accupack werd ingeschakeld en met de afstandsbediening uitgeschakeld wordt, verliest een verbonden accupack zijn tijdelijke verbinding met de mobiele accu-stofzuiger. Vervolgens kan het accupack opnieuw verbonden worden.

- In de stand-by-modus de verbindingstoets **[1-9]** op de mobiele accu-stofzuiger 3 seconden lang ingedrukt houden.
- ☑ De verbindingsindicator **[1-10]** knippert snel blauw. De mobiele accu-stofzuiger is 60 seconden gereed voor de verbinding.
- De MAN-toets **[1-18]** op de afstandsbediening indrukken.
- ☑ De afstandsbediening is permanent in de mobiele accu-stofzuiger opgeslagen.

Reset op de afstandsbediening

Met de reset wordt de verbinding van een afstandsbediening met de mobiele accu-stofzuiger gewist.

- De verbindingstoets **[1-16]** en de MAN-toets **[1-18]** 10 seconden ingedrukt houden.
- ☑ De LED-indicatie **[1-17]** knippert in magenta als de reset is uitgevoerd.

9.3 Mobiel eindapparaat verbinden

De mobiele accu-stofzuiger via de Festool Work-app met een mobiel eindapparaat verbinden (bijv. voor een software-update).

- In de stand-by-modus de verbindingstoets **[1-9]** op de mobiele accu-stofzuiger 3 seconden lang ingedrukt houden.
- ☑ De verbindingsindicator **[1-10]** knippert snel blauw. De mobiele accu-stofzuiger is 60 seconden gereed voor de verbinding.

► De instructies in de Festool Work-app opvolgen om de beveiligde verbinding te autoriseren.

10 Instellingen

10.1 Zuigkracht regelen

► Plus- of min-toetsen van de zuigkrachtregeling **[1-11]** tijdens het zuigen bedienen.

☑ Groene LED's van de statusindicatie **[1-12]** tonen actuele vermogensniveau.

10.2 Afzuigmof

De bypass-functie van de afzuigmof **[1-3]** verhindert het aanzuigen van schuurmachines en vloerzuigmondstukken op gladde oppervlakken.

Openen

► Instelring op positie "OPEN" draaien.

Sluiten

► Instelring op positie "CLOSE" draaien.

10.3 Volumestroombewaking (alleen stofklasse M)

VOORZICHTIG

Gezondheidsbedreigende stoffen

Aandoening van de luchtwegen

► De correcte functie van de volumestroombewaking is alleen met de afzuigslang **D 27x3m-AS-90°/CT** gegarandeerd.

Als de luchtsnelheid in de afzuigslang onder de 20 m/s komt, klinkt er omwille van de veiligheid een waarschuwingssignaal.

Mogelijke oorzaken	Oplossing
Filterzak vol.	Nieuwe filterzak plaatsen (zie hoofdstuk 14.1).
Standaardfilter verontreinigd.	Standaardfilter vervangen (zie hoofdstuk 14.2).
Afzuigslang verstopt of geknikt.	Verstopping of knik verwijderen.
Zuigkrachtregeling **[1-11]** op te geringe waarde ingesteld.	Zuigkracht op een hogere waarde instellen (zie hoofdstuk 10.1).
Accustand laag.	- Accupacks opladen. - Nieuwe accupacks gebruiken.
Storing van de bewakingselektronica.	Door onderhoudswerkplaats van Festool laten herstellen.
Werken met schuurmachines.	Bypass-functie activeren (zie hoofdstuk 10.2).

10.4 Temperatuurbeveiliging

Ter bescherming tegen oververhitting schakelt de temperatuurbeveiliging de mobiele accu-stofzuiger uit voordat de kritische temperatuur wordt bereikt. LED van de statusindicatie **[1-12]** geeft een storing aan.

LED brandt rood	Te hoge temperatuur

► Mobiele accu-stofzuiger uitschakelen, laten afkoelen.

► Mobiele accu-stofzuiger na ca. 10 minuten weer inschakelen.

10.5 Verbinden met T-Loc

Door aan de T-Loc te draaien kan de mobiele accu-stofzuiger worden afgesloten, geopend en verbonden:

- Mobiele accu-stofzuiger afsluiten **[3a]**.
- Mobiele accu-stofzuiger openen **[3b]**.
- Mobiele accu-stofzuiger met bewaarbox verbinden **[3c]**.

Alvorens op te tillen de T-Loc op de mobiele accu-stofzuiger altijd afsluiten of met de bewaarbox verbinden en op een veilige bevestiging controleren.

Max. draaglast bij verbinding met meerdere Systainers: 20 kg

10.6 Draagriem gebruiken/ instellen [4]

Max. toelaatbare draaglast van de draagriem: 20 kg

De draagriem kan in twee verschillende standen worden aangebracht:

- Dragen van de mobiele accu-stofzuiger: Draagriem aan mobiele accu-stofzuiger **[4a]**
- Dragen van de bewaarbox met mobiele accu-stofzuiger: Draagriem aan bewaarbox **[4b]**

Alvorens op te tillen de draagriem op functionaliteit controleren en T-Loc aan de mobiele accu-stofzuiger in de geschikte stand zetten.

De lengte van de draagriem aanpassen aan de verstelbare lus **[4c]**.

11 Veilig werken

11.1 Droge stoffen opzuigen

VOORZICHTIG

Gezondheidsbedreigende stoffen

Aandoening van de luchtwegen

► Altijd een filterzak gebruiken!

► Vóór het zuigen controleren of het standaardfilter intact is.

Bij het afzuigen van stoffen die de grenswaarde overschrijden slechts één enkele stofbron (elektrisch of persluchtgereedschap) afzuigen.

Belangrijk bij het afzuigen van stof van lopend elektrisch gereedschap:

Voor voldoende ventilatie zorgen! Regionale voorschriften in acht nemen!

Grenswaarden: afzuiglucht max. 50% van de hoeveelheid verse lucht

Formule: ruimtevolume V_R x ventilatiesnelheid L_W

De volgende aanwijzingen in acht nemen:

- Het gedeelte om de luchtafvoeropening **[1-8]** vrijhouden.
- De mobiele accu-stofzuiger is een stationair systeem en niet geschikt om aan kabel en afzuigslang te worden voortgetrokken. Handgreep **[1-5]**, frontgreep **[1-7]** of draagriem **[4]** gebruiken.

ⓘ In de binnenruimte van de bewaarbox zijn 2 reinigingsmondstukken **[5]** ondergebracht.

11.2 Na afloop van het werk

- ► Mobiele accu-stofzuiger uitschakelen.
- ► Accupack verwijderen.

  Let op: Houd het niet-gebruikte accupack verwijderd van metalen voorwerpen (bijv. spijkers, schroeven sleutels, paperclips, etc.) die een overbrugging van de contacten kunnen veroorzaken.
- ► Vuilcontainer leegmaken.
- ► Aanzuigopening **[6-1]** met de afsluitkap **[6-2]** afsluiten.

  Bij hernieuwde ingebruikneming van de mobiele accu-stofzuiger de afsluitkap weer in de parkeerstand te zetten.
- ► Afzuigslang **[1-4]** in bewaarbox **[1-2]** leggen.
- ► Mobiele accu-stofzuiger van binnen en buiten reinigen door deze af te zuigen en schoon te vegen.
- ► Mobiele accu-stofzuiger opbergen in een droge ruimte, beschermd tegen onbevoegd gebruik.

12 Afstandsbediening

12.1 Beoogd gebruik afstandsbediening CT-F I

De afstandsbediening kan een verbonden mobiele accu-stofzuiger met de hand starten/stoppen.

⚠ De gebruiker is aansprakelijk bij gebruik dat niet volgens de voorschriften plaatsvindt.

12.2 Montage

De afstandsbediening **[1-15]** met de bijbehorende bevestigingsband **[1-20]** aan de afzuigslang aanbrengen **[1-4]**.

ⓘ Afstandsbediening en mobiele accu-stofzuiger verbinden, zie hoofdstuk 9.2.

12.3 LED-indicatie [1-17]

De LED-indicatie van de afstandsbediening geeft behalve de Bluetooth® functionaliteit de laadtoestand van de afstandsbediening weer:

1x blauw knipperen

Bediening van de verbindingstoets **[1-16]** of de MAN-toets **[1-18]** geregistreerd.

1x magenta knipperen

De reset van de afstandsbediening is uitgevoerd.

Rood knipperen

De batterij van de afstandsbediening is bijna leeg en moet vervangen worden.

12.4 Batterij van de afstandsbediening vervangen [7]

ⓘ De afstandsbediening werkt op een batterij van het type CR 2032.

ⓘ Als het batterijvak wordt geopend, wordt aanbevolen om de dichting (20x1,3 mm) te vervangen.

- ► ❶ De sluiting van het batterijvak openen.
- ► ❷ De batterij vervangen.
- ► ❸ Het batterijvak sluiten.

12.5 Software-update

Om te controleren of er een software-update is die de functionaliteit van de afstandsbediening uitbreidt of bestaande functies verbetert, kan een Bluetooth® verbinding met de Festool Work-app worden opgezet.

- ► De verbindingstoets op de afstandsbediening **[1-16]** indrukken tot de LED-indicatie **[1-17]** blauw knippert.

☑ De afstandsbediening is 60 seconden gereed voor de verbinding.

- ► De instructies in de Festool Work-app opvolgen om de beveiligde verbinding te autoriseren.

13 Waarschuwingssignalen

Waarschuwingssignaal	Weergave van het waarschuwingssignaal		Oorzaak	Maatregel
Optisch	LED **[1-12]**	Knippert groen	Accu leeg.	Accu laden.
			Verkeerde accu.	Juiste accu gebruiken (zie hoofdstuk 4).
			Onderkoeling accu.	Gebruikstemperatuur, zie gebruiksaanwijzing van accu.
		Knippert rood	Defecte accu.	- De accu vervangen. - De werking bij een afgekoelde accu met het oplaadapparaat controleren.
		Brandt rood	Oververhitting mobiele accu-stofzuiger.	Zie hoofdstuk 10.4.
			Oververhitting accu.	Accu ca. 10 minuten laten afkoelen.

Waarschuwingssignaal	Weergave van het waarschuwingssignaal		Oorzaak	Maatregel
Akoestisch	Signaal	Regelmatig	Volumestroom onder 20 m/s.	Alleen bij stofklasse M (zie hoofdstuk 10.3).
		toenemend, beginnend met twee keer kort	Lading van de accu laag.	- Accu opladen. - Nieuwe opgeladen accu gebruiken.

14 Onderhoud en verzorging

WAARSCHUWING

Gevaar voor letsel, elektrische schokken

- ► Vóór alle onderhouds- en reparatiewerkzaamheden altijd het accupack uit de mobiele accu-stofzuiger verwijderen.
- ► Alle onderhouds- en reparatiewerkzaamheden waarvoor het vereist is om de motorbehuizing te openen, mogen alleen in een geautoriseerde onderhoudswerkplaats worden uitgevoerd.

Klantenservice en reparatie alleen door fabrikant of door servicewerkplaatsen. Adres bij u in de buurt op: **www.festool.nl/service**

Alleen originele Festool-reserveonderdelen gebruiken! Bestelnr. op: **www.festool.nl/service**

De volgende aanwijzingen in acht nemen:

- Ten minste eenmaal per jaar een stoftechnische controle (bijv. op beschadiging van het filter, de dichtheid van het apparaat en de werking van de controleapparatuur) door de fabrikant of iemand die hiervoor geschoold is.
- Wat niet kan worden gereinigd, moet worden verwijderd. Hiervoor niet-doorlatende zakken gebruiken. Toepasselijke afvoerregelingen in acht nemen!
- De aansluitcontacten op de mobiele accu-stofzuiger, het oplaadapparaat en accupack schoon houden.

14.1 Filterzak vervangen

- ► Mobiele accu-stofzuiger met T-Loc openen. **Let op: kantelgevaar!**
- ► Filterzak vervangen:
  - ▻ Filterzak uitnemen **[8]**.
  - ▻ Filterzak plaatsen **[9]**.
- ► Mobiele accu-stofzuiger met T-Loc sluiten.

ⓘ Op de bodem van de behuizing kan een extra filterzak worden bewaard **[10]**.

14.2 Standaardfilter vervangen [10]

LET OP

Beschadiging van de motor

- ► Zuig nooit zonder ingebouwd standaardfilter, omdat dit de motor kan beschadigen.
- ► Mobiele accu-stofzuiger met T-Loc openen. **Let op: kantelgevaar!**
- ► Hendel ontgrendelen en omslaan.
- ► Reservoir naar boven afnemen.
- ► Gebruikt standaardfilter uitnemen en door een nieuwe vervangen.
- ► Het gebruikte standaard filter afvoeren in overeenstemming met de wettelijke bepalingen.
- ► Reservoir en afdichtingen reinigen.
- ► Reservoir inbrengen. Hendel omslaan en inklikken.
- ► Mobiele accu-stofzuiger met T-Loc sluiten.

De bestelnummers voor accessoires en gereedschap vindt u op **www.festool.nl**.

15 Transport

Neem de volgende aanwijzingen in acht:

- Vóór het transport de T-Loc van de mobiele accu-stofzuiger altijd sluiten of met de bewaarbox verbinden.
- Bij het transport in voertuigen de mobiele accu-stofzuiger volgens de geldende richtlijnen tegen schuiven en kantelen beveiligen.

16 Milieu

Geef het apparaat niet met het huisvuil mee! Voer de apparaten, accessoires en verpakkingen op milieuvriendelijke wijze af. Neem de geldende nationale voorschriften in acht.

Volgens de Europese richtlijn inzake gebruikte elektrische en elektronische apparaten en de omzetting hiervan in de nationale wetgeving dienen oude elektrische apparaten gescheiden te worden ingezameld en op milieuvriendelijke wijze te worden afgevoerd.

Informatie over de inzamelpunten vind je op **www.festool.nl/recycling**.

Informatie over kritische materialen: www.festool.nl/reach

17 Algemene aanwijzingen

17.1 Informatie via Bluetooth®

Zodra het apparaat via Bluetooth® met de Festool Work-app verbonden en de verbinding geautoriseerd werd, verbindt vanaf dat tijdstip het apparaat zich automatisch met de Festool Work-app. Het apparaat zendt dan regelmatig statusinformatie (ID, bedrijfstoestand, etc.) via Bluetooth®.

Het woordmerk Bluetooth® en de logo's zijn geregistreerde merken van Bluetooth SIG, Inc. en worden door TTS Tooltechnic Systems AG & Co. KG en dus door Festool onder licentie gebruikt.

17.2 Informatie over gegevensbeveiliging

Het gereedschap bevat een chip voor de automatische opslag van machine- en gebruiksgegevens. De opgeslagen gegevens hebben geen betrekking op personen.

De gegevens kunnen met speciale apparaten contactloos uitgelezen worden en worden door Festool uitsluitend gebruikt voor de storingsdiagnose, reparatie- en garantieafwikkeling alsmede voor de verbetering van de kwaliteit of de verdere ontwikkeling van het gereedschap. Zonder uitdrukkelijke toestemming van de klant worden de gegevens niet voor andere doeleinden gebruikt.

Polski

Spis treści

1 Uwagi dotyczące bezpieczeństwa 141
2 Symbole 143
3 Użycie zgodne z przeznaczeniem 143
4 Dane techniczne 144
5 Elementy urządzenia 144
6 Przygotowanie 144
7 Akumulator 144
8 Rozruch 144
9 Połączenie z urządzeniami 145
10 Ustawienia 145
11 Praca 146
12 Zdalna obsługa 147
13 Sygnały ostrzegawcze 148
14 Konserwacja i utrzymanie w należytym stanie 148
15 Transport 149
16 Środowisko 149
17 Wskazówki ogólne 149

1 Uwagi dotyczące bezpieczeństwa

OSTRZEŻENIE! Należy przeczytać wszystkie wskazówki i instrukcje dotyczące bezpieczeństwa. Nieprzestrzeganie wskazówek i instrukcji dotyczących bezpieczeństwa może doprowadzić do porażenia prądem, pożaru i/ lub powstania ciężkich obrażeń ciała.

Wszystkie wskazówki i instrukcje dotyczące bezpieczeństwa należy zachować do wykorzystania w przyszłości.

- Z urządzenia nie mogą korzystać osoby (w tym dzieci) o ograniczonych zdolnościach fizycznych, motorycznych lub umysłowych lub niewystarczającym doświadczeniu i wiedzy. Należy pilnować **dzieci**, aby nie bawiły się urządzeniem.
- Urządzenie to nie może być używane przez osoby, które są wrażliwe na porażenie prądem elektrycznym (np. **osoby z rozrusznikiem serca**), ponieważ nie można wykluczyć statycznego naładowania urządzenia.
- **Należy zadbać o bezpieczne ustawienie urządzenia.** Skutki szoku spowodowanego np. porażeniem elektrostatycznym, mogą prowadzić do wypadków.
- **OSTRZEŻENIE** Operator musi być odpowiednio przeszkolony w zakresie posługiwania się tych maszyn.
- **OSTRZEŻENIE!** Urządzenie to jest przeznaczone tylko do prac na sucho.

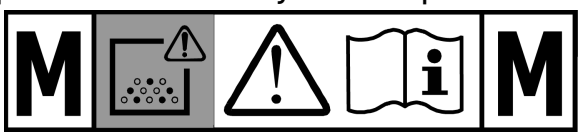

- **OSTRZEŻENIE** Urządzenie może zawierać pył szkodliwy dla zdrowia. Konserwację, opróżnianie i wymianę filtrów należy zlecać wyłącznie autoryzowanym specjalistom dysponującym odpowiednim wyposażeniem ochronnym.
- Eksploatacja dozwolona tylko z zainstalowanym systemem filtrowania.

- **OSTRZEŻENIE** W przypadku odsysania pyłów przekraczających wartości graniczne lub w przypadku dużej ilości pyłów drewna dębowego i bukowego odsysać tylko jedno źródło pyłu (narzędzie elektryczne lub pneumatyczne).
- **Niebezpieczeństwo wybuchu i pożaru! Nie wolno zasysać:**
  - iskier, części żarzących się lub gorących pyłów;
  - substancji palnych lub wybuchowych (np. magnezu, aluminium, benzyny, rozcieńczalników);
  - substancji o agresywnych właściwościach (np. kwasów, zasad, rozpuszczalników);
  - wchodzących w reakcje chemiczne substancji, które prowadzą do wydzielania ciepła, kwasów/zasad, gazów itp. (np. wchodzących w reakcje materiałów 2K, aluminium i wody).
- Przestrzegać obowiązujących na terenie danego kraju przepisów bezpieczeństwa i stosować się do zaleceń producenta obrabianego materiału!
- Używać wyłącznie przy zastosowaniu odpowiedniego wyposażenia ochronnego!
- Używać tylko po stwierdzeniu sprawności na podstawie kontroli wzrokowej, w suchym otoczeniu, zgodnie z instrukcją!
- Regularnie sprawdzać złącze akumulatora i filtr, aby uniknąć zagrożenia. W przypadku uszkodzenia zlecać wymianę złącza akumulatora wyłącznie upoważnionemu warsztatowi serwisowemu.
- Nie podnosić ani nie transportować za pomocą haków lub dźwignic.
- Nosić urządzenie za przewidziany do tego uchwyt, uchwyt przedni lub pas do noszenia.
- Ryzyko przewrócenia, nie ustawiać na krzywych powierzchniach!
- **UWAGA !**

  Urządzenie jest przeznaczone tylko do użytku wewnątrz pomieszczeń.

  Urządzenie należy przechowywać tylko w pomieszczeniach.
- Należy stosować wyłącznie oryginalny wąż ssący firmy Festool.
- **Uwzględnić środowisko pracy i uważać na siebie i innych podczas transportu lub podczas pracy urządzeniem.**

  Pozwoli to uniknąć np. ryzyka potknięcia o wąż ssący lub przewód zasilający.
- **Foliowe opakowanie trzymać z dala od dzieci.**

  Istnieje ryzyko połknięcia.
- **Przestrzegać wskazówek zawartych w instrukcji obsługi ładowarki i akumulatora.**
- **Do zasilania urządzenia akumulatorowego nie wolno używać zasilaczy ani akumulatorów nieoryginalnych. Nie używać do ładowania akumulatorów nieoryginalnych ładowarek.** Zastosowanie wyposażenia

niedopuszczonego przez producenta może doprowadzić do porażenia prądem elektrycznym lub poważnego wypadku.

- **Nieużywany akumulator należy przechowywać z dala od metalowych przedmiotów (takich jak gwoździe, śruby, klucze, spinacze biurowe itp.), które mogłyby spowodować mostkowanie styków.** Zwarcie pomiędzy stykami akumulatora może doprowadzić do oparzeń lub też pożaru.
- **Akumulatorów należy używać tylko w połączeniu z urządzeniem Festool.** Tylko w ten sposób akumulator jest chroniony przed niebezpiecznym przeciążeniem. Korzystanie z innego urządzenia może prowadzić do obrażeń ciała i niesie ze sobą ryzyko wystąpienia pożaru.
- **Nie wolno używać żadnych akumulatorów, które są uszkodzone lub zmodyfikowane.** Uszkodzone lub zmodyfikowane akumulatory mogą spowodować pożar, wybuch lub obrażenia.
- **Przed wymianą elementów wyposażenia/części zużywanych lub odłożeniem urządzenia należy odłączyć akumulator.** Takie prewencyjne środki bezpieczeństwa zmniejszają ryzyko przypadkowego uruchomienia urządzenia.

2 Symbole

Ostrzeżenie przed ogólnym zagrożeniem

Ostrzeżenie przed porażeniem prądem

Przeczytać instrukcję obsługi i wskazówki dotyczące bezpieczeństwa.

Przeczytać instrukcję obsługi i wskazówki dotyczące bezpieczeństwa.

Należy stosować ochronę dróg oddechowych.

Nadaje się do odsysania pyłu o wartości ekspozycyjnej powyżej 1 mg/m³

Nadaje się do odsysania pyłu o wartości ekspozycyjnej powyżej 0,1 mg/m³

Ostrzeżenie! Urządzenie może zawierać pył szkodliwy dla zdrowia!

Zakaz wchodzenia

Nie odsysać wody i cieczy!

Nie narażać na działanie deszczu!

Ryzyko przewrócenia!

Wkładanie akumulatora

Wyjmowanie akumulatora

3 Użycie zgodne z przeznaczeniem

CTLC SYS I

Akumulatorowy odkurzacz mobilny nadaje się do

- zasysania i odsysania pyłów o stężeniu granicznym do 1 mg/m³ zgodnie z kategorią pyłów „L",
- zwiększonego obciążenia w zastosowaniach profesjonalnych, zgodnie z normą IEC/EN 60335-2-69,
- do użytku z akumulatorami Festool serii BP o takiej samej klasie napięcia, które zostały dopuszczone dla tego akumulatorowego odkurzacza mobilnego.

CTMC SYS I

Akumulatorowy odkurzacz mobilny nadaje się do

- zasysania i odsysania pyłów o wielkości do 0,1 mg/m³ zgodnie z kategorią pyłów „M", w tym również pyłów drzewnych, lakierniczych, mineralnych oraz z zawartością żywic,
- zwiększonego obciążenia w zastosowaniach profesjonalnych, zgodnie z normą IEC/EN 60335-2-69,
- do użytku z akumulatorami Festool serii BP o takiej samej klasie napięcia, które zostały dopuszczone dla tego akumulatorowego odkurzacza mobilnego.

Akumulatorowy odkurzacz mobilny **nie jest przeznaczony** do ciągłego zasysania i odsysania bardzo drobnego pyłu, np. pyłu cementowego lub masy szpachlowej.

W przypadku użytkowania niezgodnego z przeznaczeniem odpowiedzialność ponosi użytkownik.

4 Dane techniczne

Akumulatorowy odkurzacz mobilny		
Napięcie silnika		36 V (2x 18 V) ⎓
Kompatybilne akumulatory [18]		BP18 Li 4,0 HPC-AS BP18 Li 4,0 HPC-ASI BP18 Li 3,1 C BP18 Li 3,1 CI
Maks. natężenie przepływu (powietrze), odkurzacz/turbina		93,6 m³/h / 147 m³/h
Maks. podciśnienie, turbina		180 hPa
Powierzchnia filtracyjna		5357 cm²
Wąż ssący		D 27x3m-AS-90°/CT
Poziom ciśnienia akustycznego zgodnie z EN 60335-2-69/ nieoznaczoność K		63 dB(A)/ 3 dB
Wartość drgań działających na układ dłoń/ramię zgodnie z EN 60335-2-69/ nieoznaczoność K		<2,5 m/s²/ 1,5 m/s²
Częstotliwość (akumulatorowy odkurzacz mobilny / pilot zdalnego sterowania)		2402 Mhz – 2480 Mhz
Efektywna moc wypromieniowana izotropowo (Equivalent Isotropical Radiated Power, EIRP) (akumulatorowy odkurzacz mobilny / pilot zdalnego sterowania)		< 10 dBm
Pojemność zbiornika		4,5 l
Wymiary dł. x szer. x wys.	ze schowkiem	396 x 297 x 307 mm
	tylko CTL/MC SYS I	396 x 297 x 187 mm
Ciężar	ze schowkiem (bez akumulatorów)	7,1 kg

5 Elementy urządzenia

5.1 Akumulatorowy odkurzacz mobilny

[1-1] Akumulatorowy odkurzacz mobilny
[1-2] Schowek
[1-3] Mufa ssąca
[1-4] Wąż ssący
[1-5] Uchwyt
[1-6] Blokada T-Loc do Systainerów
[1-7] Uchwyt przedni
[1-8] Otwór powietrza wylotowego
[1-9] Przycisk połączenia
[1-10] Wskazanie połączenia
[1-11] Regulacja siły ssania
[1-12] Wskaźnik stanu (siła ssania / sygnały ostrzegawcze)
[1-13] Przycisk MAN
[1-14] Włącznik/wyłącznik
[1-15] Pilot zdalnego sterowania CT-F I *

5.2 Pilot zdalnego sterowania CT-F I

[1-16] Przycisk połączenia
[1-17] Wskaźnik LED
[1-18] Przycisk MAN (uruchamianie ręczne)
[1-19] Uchwyt do taśm mocujących
[1-20] Taśma mocująca

Podane rysunki znajdują się w załączniku instrukcji obsługi.

* Niektóre z przedstawionych lub opisanych akcesoriów nie wchodzą w zakres dostawy.

6 Przygotowanie

Po wyjęciu z opakowania akumulatorowy odkurzacz mobilny jest gotowy do pracy.

7 Akumulator

Przed założeniem akumulatora sprawdzić złącze akumulatora pod kątem czystości. Zanieczyszczenie złącza akumulatora może utrudniać prawidłowy kontakt i prowadzić do uszkodzenia styków.

Zaburzony kontakt może spowodować przegrzanie i uszkodzenie urządzenia.

[2a] Wyjąć akumulator.

[2b] click Włożyć akumulator w taki sposób, aby zatrzasnął się na swoim miejscu.

ⓘ Akumulatorowy odkurzacz mobilny może pracować tylko z 2 akumulatorami.
Kompatybilne akumulatory patrz rozdział 4.

ⓘ Więcej informacji na temat ładowarki i akumulatora można znaleźć w odpowiednich instrukcjach obsługi.

8 Rozruch

W trybie czuwania

► Nacisnąć włącznik/wyłącznik **[1-14]**.

☑ Zielone diody LED wskaźnika stanu **[1-12]** wskazują tryb czuwania.

Ponowne naciśnięcie włącznika/wyłącznika wyłącza akumulatorowy odkurzacz mobilny.

[18] Odnośnie nowszych akumulatorów, których nie ma na liście, należy postępować zgodnie z instrukcjami w aplikacji Festool lub skontaktować się z serwisem firmy Festool.

Ręczne uruchamianie/zatrzymywanie akumulatorowego odkurzacza mobilnego

Akumulatorowy odkurzacz mobilny jest w trybie czuwania.

Bezpośrednio przy akumulatorowym odkurzaczu mobilnym:

► Nacisnąć przycisk MAN **[1-13]** w celu uruchomienia / zatrzymania.

Alternatywnie za pomocą połączonego pilota zdalnego sterowania CT-F I (patrz rozdział 9.2):

► Nacisnąć przycisk MAN **[1-18]** na pilocie zdalnego sterowania w celu uruchomienia / zatrzymania.

Automatyczne uruchamianie/zatrzymywanie akumulatorowego odkurzacza mobilnego

Akumulatorowy odkurzacz mobilny jest w trybie czuwania.

► W celu automatycznego uruchomienia/zatrzymania akumulatorowego odkurzacza mobilnego: Włączyć/wyłączyć podłączone zasilane akumulatorowo elektronarzędzie (patrz rozdział 9.1).

9 Połączenie z urządzeniami

OSTRZEŻENIE

Niebezpieczeństwo obrażeń w wyniku nienadzorowanego uruchomienia akumulatorowego odkurzacza mobilnego

► Każdorazowo przed rozpoczęciem pracy z akumulatorowym odkurzaczem mobilnym należy sprawdzić, jaki pilot zdalnego sterowania i jakie akumulatorowe elektronarzędzie połączone jest z tym odkurzaczem.

► Elektronarzędzie akumulatorowe musi być zawsze połączone wężem ssącym z akumulatorowym odkurzaczem mobilnym. Po pracy trzeba rozłączyć połączenie z akumulatorowym odkurzaczem mobilnym.

► Pilota zdalnego sterowania można mocować tylko do węża ssącego.

9.1 Podłączanie elektronarzędzia akumulatorowego

► W trybie czuwania nacisnąć przycisk połączenia **[1-9]**.

☑ Wskaźnik połączenia **[1-10]** miga wolno na niebiesko. Akumulatorowy odkurzacz mobilny jest przez 60 sekund gotowy do nawiązania połączenia.

► Włączyć elektronarzędzie.

☑ Akumulatorowy odkurzacz mobilny uruchamia się.

Akumulatorowy odkurzacz mobilny jest połączony do naciśnięcia włącznika/wyłącznika **[1-14]** lub usunięcia akumulatora (z akumulatorowego odkurzacza mobilnego). Następnie należy ponownie podłączyć elektronarzędzie.

ⓘ Podłączenie nowego elektronarzędzia zastępuje dotychczasowe połączenie.

ⓘ Funkcja ta możliwa jest tylko w przypadku elektronarzędzi firmy Festool z akumulatorem **Bluetooth®**.

9.2 Łączenie pilota zdalnego sterowania CT-F I

Aby móc połączyć pilota z akumulatorowym odkurzaczem mobilnym, należy przeprowadzić reset pilota (patrz Reset pilota zdalnego sterowania).

Dotychczas niepołączone piloty zdalnego sterowania można połączyć bezpośrednio.

ⓘ Połączenie nawiązane między pilotami zdalnego sterowania i akumulatorowym odkurzaczem mobilnym pozostaje również po naciśnięciu włącznika/wyłącznika lub usunięciu akumulatora (w akumulatorowym odkurzaczu mobilnym).

ⓘ Akumulatorowy odkurzacz mobilny może być jednocześnie połączony z pięcioma pilotami. Akumulatorowy odkurzacz mobilny może być połączony z jednym zasilanym akumulatorowo elektronarzędziem.

ⓘ Jeśli akumulatorowy odkurzacz mobilny został uruchomiony za pomocą akumulatora i zostanie wyłączony za pomocą pilota, to podłączony akumulator traci tymczasowe połączenie z akumulatorowym odkurzaczem mobilnym. Akumulator może zostać ponownie połączony.

► W trybie czuwania nacisnąć przycisk połączenia **[1-9]** na akumulatorowym odkurzaczu mobilnym i przytrzymać przez 3 sekundy.

☑ Wskaźnik połączenia **[1-10]** miga szybko na niebiesko. Akumulatorowy odkurzacz mobilny jest przez 60 sekund gotowy do nawiązania połączenia.

► Nacisnąć przycisk MAN **[1-18]** na pilocie.

☑ Pilot zdalnego sterowania jest trwale zapisany w akumulatorowym odkurzaczu mobilnym.

Reset na pilocie

Po zresetowaniu połączenie pilota zdalnego sterowania z akumulatorowym odkurzaczem mobilnym zostaje usunięte.

► Nacisnąć przycisk połączenia **[1-16]** oraz przycisk MAN **[1-18]** i przytrzymać przez 10 sekund.

☑ Wskaźnik LED **[1-17]** miga na różowo, jeśli proces resetowania zakończył się powodzeniem.

9.3 Połączenie z mobilnym urządzeniem końcowym

Połączyć akumulatorowy odkurzacz mobilny przez aplikację Festool Work z mobilnym urządzeniem końcowym (np. dla aktualizacji oprogramowania).

► W trybie czuwania nacisnąć przycisk połączenia **[1-9]** na akumulatorowym odkurzaczu mobilnym i przytrzymać przez 3 sekundy.

☑ Wskaźnik połączenia **[1-10]** miga szybko na niebiesko. Akumulatorowy odkurzacz mobilny jest przez 60 sekund gotowy do nawiązania połączenia.

► Postępować zgodnie ze wskazówkami w aplikacji Festool Work, aby autoryzować bezpieczne połączenie.

10 Ustawienia

10.1 Regulacja siły ssania

► W trybie ssania naciskać przyciski plus lub minus regulacji siły ssania **[1-11]**.

☑ Zielone diody LED wskaźnika stanu **[1-12]** pokazują aktualny stopień mocy.

10.2 Mufa ssąca

Funkcja obejściowa mufy ssącej **[1-3]** zapobiega przysysaniu szlifierek i ssawek podłogowych do gładkich powierzchni.

Otwarcie

► Przekręcić pierścień nastawczy na pozycję „OPEN" (OTWARCIE).

Zamknięcie

► Przekręcić pierścień nastawczy na pozycję „CLOSE" (ZAMKNIĘCIE).

10.3 Monitorowanie objętościowego strumienia powietrza (tylko w przypadku kategorii pyłów M)

OSTROŻNIE

Pyły szkodliwe dla zdrowia

Porażenia dróg oddechowych

► Prawidłowe działanie monitorowania objętościowego strumienia powietrza zapewnia tylko wąż ssący **D 27x3m-AS-90°/CT**.

Jeśli prędkość powietrza w wężu ssącym spadnie poniżej 20 m/s, ze względów bezpieczeństwa rozlegnie się dźwiękowy sygnał ostrzegawczy.

Możliwe przyczyny	Usuwanie przyczyny
Worek filtrujący pełny.	Włożyć nowy worek filtrujący (patrz rozdział 14.1).
Zanieczyszczony filtr główny.	Wymienić filtr główny (patrz rozdział 14.2).
Zatkanie lub załamanie węża ssącego.	Usunąć zatkanie lub załamanie.
Regulacja siły ssania **[1-11]** ustawiona na zbyt małą wartość.	Ustawić siłę ssania na wyższą wartość (patrz rozdział 10.1).
Niski poziom naładowania akumulatora.	- Naładować akumulatory. - Włożyć nowe akumulatory.
Wadliwe działanie elektroniki monitorującej.	Zlecić usunięcie w autoryzowanym warsztacie serwisowym firmy Festool.
Praca ze szlifierkami.	Aktywować funkcję obejściową (patrz rozdział 10.2).

10.4 Zabezpieczenie przed nadmiernym wzrostem temperatury

Dla ochrony przed przegrzaniem zabezpieczenie przed nadmiernym wzrostem temperatury wyłącza akumulatorowy odkurzacz mobilny przed osiągnięciem krytycznej temperatury. Dioda LED wskaźnika stanu **[1-12]** wskazuje usterkę.

Dioda LED świeci się na czerwono	Zbyt wysoka temperatura

► Wyłączyć akumulatorowy odkurzacz mobilny, pozostawić do ostygnięcia.

► Po upływie ok. 10 minut ponownie włączyć akumulatorowy odkurzacz mobilny.

10.5 Połączenie z blokadą T-Loc

Obrócenie blokady T-Loc prowadzi do zamknięcia, otwarcia lub podłączenia akumulatorowego odkurzacza mobilnego:

- Zamknięcie akumulatorowego odkurzacza mobilnego **[3a]**.
- Otwarcie akumulatorowego odkurzacza mobilnego **[3b]**.
- Łączenie akumulatorowego odkurzacza mobilnego ze schowkiem **[3c]**.

Przed uniesieniem należy zawsze zamknąć blokadę T-Loc akumulatorowego odkurzacza mobilnego lub połączyć ją ze schowkiem i sprawdzić stabilność zamocowania.

Maks. nośność przy połączeniu z innymi systainerami: 20 kg

10.6 Wykorzystanie/regulacja pasa [4]

Maks. dopuszczalna nośność pasa: 20 kg

Pas można zamocować w dwóch różnych pozycjach:

- Noszenie akumulatorowego odkurzacza mobilnego: Pas do noszenia przy akumulatorowym odkurzaczu mobilnym **[4a]**
- Noszenie schowka z akumulatorowym odkurzaczem mobilnym: Pas do noszenia przy schowku **[4b]**

Przed podniesieniem należy sprawdzić pas i ustawić T-Loc przy akumulatorowym odkurzaczu mobilnym w odpowiedniej pozycji.

Wyregulować długość pasa, korzystając z regulatora **[4c]**.

11 Praca

11.1 Odsysanie substancji suchych

OSTROŻNIE

Pyły szkodliwe dla zdrowia

Porażenia dróg oddechowych

► Zawsze stosować worek filtrujący!

► Przed odsysaniem sprawdzić, czy filtr główny jest sprawny.

W przypadku odsysania pyłów przekraczających wartości graniczne odsysać tylko jedno źródło pyłu (narzędzie elektryczne lub pneumatyczne).

Podczas odsysania pyłów powstających podczas pracy elektronarzędzi **należy przestrzegać następujących zaleceń**:

Zapewnić odpowiednią wentylację! Przestrzegać obowiązujących przepisów lokalnych!

Wartości graniczne: objętość powietrza usuwanego może wynosić maks. 50% objętości powietrza świeżego

Wzór: kubatura pomieszczenia V_R x współczynnik wymiany powietrza L_W

Przestrzegać następujących wskazówek:

- Nie wolno przysłaniać strefy wokół otworu powietrza wylotowego **[1-8]**.
- Akumulatorowy odkurzacz mobilny to system stacjonarny i nie nadaje się do tego, aby przeciągać go trzymając za wąż ssący. Należy używać

uchwytu **[1-5]**, uchwytu przedniego **[1-7]** lub pasa do przenoszenia **[4]**.

ⓘ W schowku znajdują się 2 dysze czyszczące **[5]**.

11.2 Po zakończeniu pracy

- ► Wyłączyć akumulatorowy odkurzacz mobilny.
- ► Wyjąć akumulator.

  Uwaga: Nieużywany akumulator należy przechowywać z dala od metalowych przedmiotów (takich jak gwoździe, śruby, klucze, spinacze biurowe itp.), które mogłyby spowodować mostkowanie styków.
- ► Opróżnić zbiornik na zanieczyszczenia.
- ► Zamknąć otwór wlotowy **[6-1]** korkiem **[6-2]**.

  Przy ponownym uruchomieniu akumulatorowego odkurzacza mobilnego, należy umieścić korek w pozycji parkowania.
- ► Włożyć wąż ssący **[1-4]** do schowka **[1-2]**.
- ► Oczyścić akumulatorowy odkurzacz mobilny wewnątrz i na zewnątrz poprzez odessanie zanieczyszczeń i wytarcie.
- ► Odstawić akumulatorowy odkurzacz mobilny do suchego pomieszczenia, zabezpieczając go przed użyciem przez osoby nieupoważnione.

12 Zdalna obsługa

12.1 Użytkowanie zgodne z przeznaczeniem pilota zdalnego sterowania CT-F I

Pilotem zdalnego sterowania można uruchamiać/zatrzymywać podłączony akumulatorowy odkurzacz mobilny.

⚠ W przypadku użytkowania niezgodnego z przeznaczeniem odpowiedzialność ponosi użytkownik.

12.2 Montaż

Zamocować pilota **[1-15]** odpowiednią taśmą **[1-20]** na wężu ssącym **[1-4]**.

ⓘ Połączyć pilota zdalnego sterowania i akumulatorowy odkurzacz mobilny patrz rozdział 9.2.

12.3 Wskaźnik LED [1-17]

Wskaźnik LED pilota informuje o funkcji Bluetooth® oraz o poziomie naładowania pilota:

1x miganie na niebiesko
Zanotowano naciśnięcie przycisku połączenia **[1-16]** lub przycisku MAN **[1-18]**.

1x miganie na różowo
Przeprowadzono reset pilota.

miganie na czerwono
Bateria pilota jest bliska rozładowania i musi zostać wymieniona.

12.4 Wymiana baterii pilota [7]

ⓘ Pilot korzysta z baterii typu CR 2032.

ⓘ Kiedy komora na baterie zostanie otwarta, zalecamy wymianę uszczelki (20x1,3mm).

- ► ❶ Otworzyć zamek komory na baterie.
- ► ❷ Wymienić baterię.
- ► ❸ Zamknąć komorę na baterie.

12.5 Aktualizacja oprogramowania

Aby sprawdzić, czy dostępna jest aktualizacja oprogramowania, która rozszerza funkcje pilota lub ulepsza istniejące funkcje, można nawiązać połączenie Bluetooth® z aplikacją Festool Work.

- ► Nacisnąć przycisk połączenia na pilocie **[1-16]**, aż wskaźnik LED **[1-17]** zacznie migać na niebiesko.
- ☑ Pilot przez 60 sekund pozostaje gotowy do nawiązania połączenia.
- ► Postępować zgodnie ze wskazówkami aplikacji Festool Work, aby autoryzować bezpieczne połączenie.

13 Sygnały ostrzegawcze

Sygnał ostrzegawczy	Rodzaj sygnału ostrzegawczego		Przyczyna	Środki zaradcze
Optyczny	Dioda LED **[1-12]**	miga na zielono	Akumulator jest rozładowany.	Naładować akumulator.
			Nieprawidłowy akumulator.	Użyć prawidłowego akumulatora (patrz rozdział 4).
			Wychłodzenie akumulatora.	Temperatura pracy - patrz instrukcja obsługi akumulatora.
		miga na czerwono	Uszkodzony akumulator.	- Wymienić akumulator. - Sprawdzić działanie przy chłodnym akumulatorze i ładowarce.
		świeci się na czerwono	Przegrzanie akumulatorowego odkurzacza mobilnego	patrz rozdział 10.4.
			Przegrzewanie akumulatora.	Pozostawić akumulator do ostygnięcia na około 10 minut.
Akustyczny	Sygnał dźwiękowy	regularny	Natężenie przepływu poniżej 20 m/s.	Tylko w przypadku kategorii pyłów M (patrz rozdział 10.3).
		wzrastający, zaczynający się dwoma krótkimi	Poziom naładowania akumulatora jest zbyt niski.	- Naładować akumulator. - Włożyć nowy naładowany akumulator.

14 Konserwacja i utrzymanie w należytym stanie

OSTRZEŻENIE

Niebezpieczeństwo zranienia, porażenie prądem

- Przed wszelkimi pracami związanymi z konserwacją i czyszczeniem należy zawsze wyjmować akumulator z akumulatorowego odkurzacza mobilnego.
- Wszelkie prace związane z konserwacją i czyszczeniem narzędzia, które wymagają otwarcia obudowy silnika, mogą być wykonywane wyłącznie przez autoryzowany warsztat serwisowy.

Serwis i naprawa wyłącznie u producenta i w certyfikowanych warsztatach. Najbliższy adres znaleźć można na: **www.festool.pl/serwis**

Stosować wyłącznie oryginalne części zamienne Festool! Nr zam. na stronie: **www.festool.pl/serwis**

Przestrzegać następujących wskazówek:

- Co najmniej raz w roku kontrola techniczna przeprowadzona przez producenta lub odpowiednio przeszkoloną osobę (np. pod kątem uszkodzenia filtra, szczelności urządzenia i działania urządzeń kontrolnych).
- Elementy, których nie można wyczyścić, należy zutylizować. Używać do tego celu nieprzepuszczalnych worków. Przestrzegać obowiązujących przepisów dotyczących usuwania odpadów!
- Styki przyłączeniowe akumulatorowego odkurzacza mobilnego, ładowarki i akumulatora należy utrzymywać w czystości.

14.1 Wymiana worka filtrującego

- Otworzyć akumulatorowy odkurzacz mobilny za pomocą elementu obsługi T-Loc. **Uwaga, ryzyko przewrócenia!**
- Wymienić worek filtrujący:
  - Wyjąć worek filtrujący **[8]**.
  - Włożyć worek filtrujący **[9]**.
- Zamknąć akumulatorowy odkurzacz mobilny za pomocą elementu obsługi T-Loc.

Na dnie obudowy można umieścić dodatkowy worek filtracyjny **[10]**.

14.2 Wymienić filtr główny [10]

Zalecenie

Uszkodzenie silnika

- W żadnym wypadku nie wolno zasysać bez zamontowanego filtra głównego, ponieważ może spowodować to uszkodzenie silnika.

- Otworzyć akumulatorowy odkurzacz mobilny za pomocą elementu obsługi T-Loc. **Uwaga, ryzyko przewrócenia!**
- Odblokować i przełożyć blokadę.
- Wyjąć od góry zbiornik.
- Wyjąć zużyty filtr główny i zastąpić nowym.
- Zutylizować zużyty filtr główny zgodnie z przepisami.
- Oczyścić zbiornik i uszczelki.
- Włożyć zbiornik. Przełożyć i zablokować blokadę.

► Zamknąć akumulatorowy odkurzacz mobilny za pomocą elementu obsługi T-Loc.

Numery zamówieniowe dla akcesoriów i narzędzi podano na stronie **www.festool.pl**.

15 Transport

Przestrzegać następujących wskazówek:

- Przed transportem należy zawsze zamykać blokadę T-Loc akumulatorowego odkurzacza mobilnego lub połączyć ją ze schowkiem.
- Podczas transportu w pojazdach zabezpieczyć akumulatorowy odkurzacz mobilny przed przesunięciem i przewróceniem zgodnie z obowiązującymi dyrektywami.

16 Środowisko

Nie wyrzucać urządzenia razem z odpadami domowymi! Urządzenia, wyposażenie i opakowania przekazywać do recyklingu przyjaznego środowisku. Przestrzegać obowiązujących przepisów krajowych.

Zgodnie z europejską dyrektywą dotyczącą zużytych urządzeń elektrycznych i elektronicznych i jej transpozycją do prawa krajowego, zużyte urządzenia elektryczne podlegają segregacji i recyklingowi w sposób przyjazny środowisku.

Informacje na temat punktów zbiórki można znaleźć pod adresem **www.festool.pl/recycling**.

Informacje na temat krytycznych substancji:
www.festool.pl/reach

17 Wskazówki ogólne

17.1 Informacje na temat Bluetooth®

Gdy urządzenie zostanie połączone z aplikacją Festool Work, a zabezpieczone połączenie będzie autoryzowane, od tego momentu urządzenie będzie automatycznie łączyć się z aplikacją Festool Work poprzez Bluetooth®. Urządzenie będzie regularnie wysyłać informacje o stanie (ID, tryb pracy itp.) poprzez Bluetooth®.

Znak słowny i loga Bluetooth® są zastrzeżonymi znakami towarowymi firmy Bluetooth SIG, Inc. i są używane na podstawie licencji przez TTS Tooltechnic Systems AG & Co. KG a tym samym przez Festool.

17.2 Informacje o ochronie danych

Elektronarzędzie wyposażone jest w chip służący do automatycznego zapisywania danych o maszynie i jej pracy. Zapisane dane nie zawierają bezpośrednich danych osobowych.

Dane te mogą być odczytywane bezdotykowo za pomocą specjalnych urządzeń i wykorzystywane są przez firmę Festool wyłącznie do diagnozowania usterek, napraw i obsługi gwarancyjnej, jak również do poprawy jakości lub dalszego rozwoju urządzenia. Użycie danych poza wymienionym obszarem bez wyraźnej zgody Klienta nie jest możliwe.

Português

Índice

1 Indicações de segurança....149
2 Símbolos....151
3 Utilização de acordo com as disposições....152
4 Dados técnicos....152
5 Componentes da ferramenta....152
6 Preparação....153
7 Bateria....153
8 Colocação em funcionamento....153
9 Ligação a ferramentas....153
10 Ajustes....154
11 Trabalhar....155
12 Comando à distância....155
13 Sinais de advertência....156
14 Manutenção e conservação....156
15 Transporte....157
16 Meio ambiente....157
17 Indicações gerais....157

1 Indicações de segurança

ADVERTÊNCIA! Leia todas as indicações de segurança e instruções. O incumprimento das indicações de segurança e instruções pode causar choque elétrico, incêndio e/ou ferimentos graves.

Guarde todas as indicações de segurança e instruções para futura referência.

- Esta ferramenta não pode ser utilizada por pessoas (incluindo crianças) com capacidades físicas, sensoriais ou mentais diminuídas ou sem experiência ou conhecimentos. As **crianças** devem ser supervisionadas, de modo a garantir que não brincam com a ferramenta.
- Esta ferramenta não pode ser utilizada por pessoas que possam reagir de forma sensível a um choque elétrico (p. ex., **pessoas com pacemakers**), visto que não é de excluir uma carga estática do aparelho.

- **Garanta uma posição estável.** As consequências de um susto, p. ex., devido a uma descarga antiestática, podem dar origem a acidentes.
- **ADVERTÊNCIA** Os operadores têm de ter formação adequada para o uso destas máquinas.
- **ADVERTÊNCIA!** Esta ferramenta destina-se apenas a uma utilização em seco.

- **ADVERTÊNCIA** O aparelho pode conter pó prejudicial à saúde. A manutenção, o esvaziamento e a substituição do filtro devem ser efetuados apenas por pessoal especializado autorizado, com equipamento protetor adequado.
- Colocar em funcionamento apenas com o sistema de filtragem instalado.
- **ADVERTÊNCIA** ao aspirar pós que excedam o valor limite ou caso exista uma considerável quantidade de pós de madeira de carvalho ou de faia, aspirar apenas uma única fonte de pó (ferramenta elétrica ou pneumática).
- **Perigo de explosão e incêndio! Não aspirar:**
  - faíscas, peças incandescentes ou pós quentes;
  - substâncias inflamáveis ou explosivas (p. ex., magnésio, alumínio, gasolina, diluente);
  - substâncias agressivas (p. ex., ácidos, lixívias, solventes);
  - substâncias quimicamente reativas, que conduzem à formação de calor, ácidos/bases, gases, etc. (p. ex., materiais 2K reativos, alumínio e água).
- Respeitar as normas de segurança nacionais, assim como as indicações do fabricante do material!
- Utilizar apenas com equipamento protetor adequado!
- Efetuar o trabalho em ambiente seco, de acordo com as instruções, mas apenas se a ferramenta não apresentar anomalias após o exame visual!
- Verificar regularmente a interface da bateria e o filtro, para evitar qualquer perigo. Em caso de danos, mandar substituir a interface da bateria exclusivamente numa oficina de Serviço Após-Venda autorizada.
- Não elevar e transportar por meio de guindaste ou dispositivo de elevação.
- Transporte a ferramenta apenas pelo punho previsto para o efeito, o punho dianteiro ou a alça de transportar.
- Perigo de queda, não colocar sobre superfícies inclinadas!
- **ATENÇÃO**

  Esta ferramenta destina-se apenas a uma utilização em espaços interiores.

Esta ferramenta só deve ser guardada em espaços interiores.
- Utilize apenas o tubo flexível de aspiração original da Festool.
- **Tenha em consideração o ambiente de trabalho e, durante o transporte ou ao efetuar trabalhos com a ferramenta, tenha cuidado consigo e com as outras pessoas.**
  Evita assim, p. ex., perigos de tropeço em tubos flexíveis de aspiração ou cabos de alimentação de rede.
- **Mantenhas as películas de embalagem afastadas das crianças.**
  Existe perigo de asfixia.
- **Tenha em atenção o manual de instruções do carregador e da bateria.**
- **Não utilizar fontes de alimentação ou baterias de outros fabricantes para operar a ferramenta de bateria. Não utilizar carregadores de outros fabricantes para carregar as baterias.** A utilização de acessórios não previstos pelo fabricante pode causar um choque elétrico e/ou acidentes graves.
- **Mantenha a bateria não utilizada afastada de objetos metálicos (p. ex. pregos, parafusos, chaves, clipes, etc.), que possam ligar os contactos em ponte.** Um curto-circuito entre os contactos da bateria pode causar incêndios ou queimaduras.
- **Utilize a bateria apenas em conjunto com a sua ferramenta Festool.** Só assim se protege a bateria de uma sobrecarga perigosa. A utilização de uma outra ferramenta pode causar ferimentos e perigo de incêndio.
- **Não utilize baterias danificadas ou modificadas.** As baterias danificadas ou modificadas podem dar origem a incêndios, explosões ou ferimentos.
- **Separe a bateria da ferramenta, antes de substituir acessórios / peças de desgaste ou de armazenar a ferramenta.** Estas medidas de segurança preventivas reduzem o risco de arranque involuntário da ferramenta.

2 Símbolos

Advertência de perigo geral

Advertência de choque elétrico

Ler o Manual de instruções, indicações de segurança.

Ler Manual de instruções, indicações de segurança.

Usar máscara de proteção respiratória.

Adequado para a separação de pó com um valor limite de exposição superior a 1 mg/m³

Adequado para a separação de pó com um valor limite de exposição superior a 0,1 mg/m³

Advertência! A ferramenta pode conter pó prejudicial à saúde!

Proibido subir para cima

Não aspirar água nem quaisquer líquidos!

Não colocar à chuva!

Perigo de queda!

Colocar a bateria

Soltar a bateria

3 Utilização de acordo com as disposições

CTLC SYS I

Aspirador móvel de bateria adequado

- para a aspiração de poeiras com valores limite até 1 mg/m³, de acordo com a classe de poeiras 'L',
- para exigências elevadas em aplicações industriais, de acordo com a norma IEC/EN 60335-2-69,
- para a utilização com as baterias Festool da série BP da mesma classe de tensão, aprovadas para este aspirador móvel de bateria.

CTMC SYS I

Aspirador móvel de bateria adequado

- para a aspiração de poeiras até 0,1 mg/m³, de acordo com a classe de poeiras 'M'; entre elas, também madeira e poeiras minerais com teor de quartzo,
- para exigências elevadas em aplicações industriais, de acordo com a norma IEC/EN 60335-2-69,
- para a utilização com as baterias Festool da série BP da mesma classe de tensão, aprovadas para este aspirador móvel de bateria.

Aspirador móvel de bateria **não recomendado** para a aspiração prolongada de pós finos, como, p. ex., poeiras de cimento ou massa de aparelhar.

Em caso de utilização incorreta, a responsabilidade é do utilizador.

4 Dados técnicos

Aspirador móvel de bateria		
Tensão do motor		36 V (2x 18 V) ⎓
Baterias compatíveis [19]		BP18 Li 4,0 HPC-AS BP18 Li 4,0 HPC-ASI BP18 Li 3,1 C BP18 Li 3,1 CI
Fluxo volumétrico (ar) máx., aspirador/turbina		93,6 m³/h / 147 m³/h
Vácuo máx., turbina		180 hPa
Área do filtro		5357 cm²
Tubo flexível de aspiração		D 27x3m-AS-90°/CT
Nível de pressão acústica segundo a EN 60335-2-69 / insegurança K		63 dB(A) / 3 dB
Valor de vibração na mão/braço segundo a EN 60335-2-69 / insegurança K		<2,5 m/s² / 1,5 m/s²
Frequência (aspirador móvel de bateria / comando à distância)		2402 Mhz – 2480 Mhz
Potência isotrópica radiada equivalente (PIRE) (aspirador móvel de bateria / comando à distância)		< 10 dBm
Capacidade do depósito		4,5 l
Dimensões comp. x larg. x alt.	com caixa de armazenamento	396 x 297 x 307 mm
	apenas CTL/MC SYS I	396 x 297 x 187 mm
Peso	com caixa de armazenamento (sem baterias)	7,1 kg

5 Componentes da ferramenta

5.1 Aspirador móvel de bateria

[1-1] Aspirador móvel de bateria
[1-2] Caixa de armazenamento
[1-3] Manga de aspiração
[1-4] Tubo flexível de aspiração
[1-5] Punho
[1-6] Fecho T-Loc para Systainer
[1-7] Punho dianteiro
[1-8] Abertura de evacuação de ar
[1-9] Tecla de ligação
[1-10] Indicação de ligação
[1-11] Regulação da força de aspiração
[1-12] Indicação de estado (força de aspiração / sinais de advertência)
[1-13] Tecla MAN
[1-14] Tecla de ativação/desativação
[1-15] Comando à distância CT-F I *

5.2 Comando à distância CT-F I

[1-16] Tecla de ligação
[1-17] Indicação por LED
[1-18] Tecla MAN (ativação manual)
[1-19] Alojamento para fitas de fixação
[1-20] Fita de fixação

As figuras indicadas encontram-se no início do manual de instruções.

[19] Para baterias mais recentes e não incluídas na lista, siga as instruções na App da Festool ou contacte o Serviço Após-Venda da Festool.

* Os acessórios ilustrados ou descritos não estão, parcialmente, incluídos no âmbito de fornecimento.

6 Preparação

Depois de se retirar da embalagem, o aspirador móvel de bateria está pronto a ser utilizado.

7 Bateria

Antes de se inserir a bateria, verificar que a interface da bateria está limpa. Qualquer sujidade da interface da bateria pode impedir o contacto correto e levar a que os contactos fiquem danificados.

Um mau contacto pode fazer com que a ferramenta sobreaqueça e fique danificada.

[2a] Retirar a bateria.

[2b] click Inserir a bateria até engatar.

ⓘ O aspirador móvel de bateria só pode ser utilizado com 2 baterias.

Baterias compatíveis, consultar o capítulo 4.

ⓘ Poderá encontrar mais informações sobre o carregador e a bateria nos respetivos manuais de instruções.

8 Colocação em funcionamento

Modo Stand-by

► Premir a tecla de ativação/desativação **[1-14]**.

☑ Os LEDs verdes da indicação de estado **[1-12]** indicam o modo Stand-by.

Premir novamente a tecla de ativação/desativação desliga o aspirador móvel de bateria.

Arrancar/parar manualmente o aspirador móvel de bateria

O aspirador móvel de bateria está no modo Stand-by.

Diretamente no aspirador móvel de bateria:

► Acionar a tecla MAN **[1-13]** para arrancar/parar.

Alternativa através do comando à distância conectado CT-F I (consultar o capítulo 9.2):

► Acionar a tecla MAN **[1-18]** do comando à distância para arrancar/parar.

Arrancar/parar automaticamente o aspirador móvel de bateria

O aspirador móvel de bateria está no modo Stand-by.

► Para arrancar/parar automaticamente o aspirador móvel de bateria: ligar/desligar a ferramenta elétrica de bateria conectada (consultar o capítulo 9.1).

9 Ligação a ferramentas

ADVERTÊNCIA

Perigo de ferimentos devido ao arranque de um aspirador móvel de bateria sem supervisão

► Antes de efetuar qualquer trabalho com o aspirador móvel de bateria, verificar que comando à distância e que ferramenta elétrica de bateria têm ligação estabelecida com o aspirador.

► Uma ferramenta elétrica a bateria tem de estar sempre ligada ao aspirador móvel de bateria através do tubo flexível de aspiração. Após o trabalho, deve separar-se a ligação ao aspirador móvel de bateria.

► O comando à distância só deve ser fixo no tubo flexível de aspiração.

9.1 Conectar uma ferramenta elétrica a bateria

► No modo Stand-by, acionar a tecla de ligação **[1-9]**.

☑ A indicação de ligação **[1-10]** pisca lentamente a azul. O aspirador móvel de bateria está pronto para o estabelecimento de ligação durante 60 segundos.

► Ligar a ferramenta elétrica.

☑ O aspirador móvel de bateria arranca.

O aspirador móvel de bateria mantém-se conectado até ao acionamento da tecla de ativação/desativação **[1-14]** ou até se remover uma bateria (no aspirador móvel de bateria). Depois, a ferramenta elétrica tem de ser novamente acoplada.

ⓘ Com a conexão de uma nova ferramenta elétrica, substitui-se a conexão até agora existente.

ⓘ Esta função só é possível em ferramentas elétricas Festool com bateria **Bluetooth®**.

9.2 Conectar um comando à distância CT-F I

De forma a ser possível conectar um comando à distância a um aspirador móvel de bateria, é necessário efetuar um reset do comando à distância (consultar Reset do comando à distância).

É possível conectar diretamente comandos à distância até agora não conectados.

ⓘ Uma ligação estabelecida entre comandos à distância e o aspirador móvel de bateria mantém-se, mesmo depois de se acionar a tecla de ativação/desativação ou de se remover uma bateria (no aspirador móvel de bateria).

ⓘ O aspirador móvel de bateria pode ser conectado, em simultâneo, a até cinco comandos à distância. O aspirador móvel de bateria pode ser conectado, em simultâneo, a uma ferramenta elétrica de bateria.

ⓘ Se o aspirador móvel de bateria tiver inicialmente sido ligado com a bateria e for desligado com o comando à distância, a bateria conectada perde a sua ligação temporária ao aspirador móvel de bateria. De seguida, é possível voltar a conectar a bateria.

► No modo Stand-by, manter premida a tecla de ligação **[1-9]** no aspirador móvel de bateria durante 3 segundos.

☑ A indicação de ligação **[1-10]** pisca rapidamente a azul. O aspirador móvel de bateria está pronto para o estabelecimento de ligação durante 60 segundos.
► Premir a tecla MAN **[1-18]** no comando à distância.
☑ O comando à distância está permanentemente memorizado no aspirador móvel de bateria.

Reset do comando à distância

Com o reset, cancela-se a ligação de um comando à distância ao aspirador móvel de bateria.

► Manter a tecla de ligação **[1-16]** e a tecla MAN **[1-18]** premidas durante 10 segundos.
☑ Se o reset tiver sido efetuado, a indicação LED **[1-17]** acende-se a magenta.

9.3 Ligar o dispositivo terminal móvel

Conectar o aspirador móvel de bateria através da App Festool Work a um dispositivo terminal móvel (p. ex., para uma atualização de software).

► No modo Stand-by, manter premida a tecla de ligação **[1-9]** no aspirador móvel de bateria durante 3 segundos.
☑ A indicação de ligação **[1-10]** pisca rapidamente a azul. O aspirador móvel de bateria está pronto para o estabelecimento de ligação durante 60 segundos.
► Seguir as instruções na App Festool Work, para autorizar a ligação segura.

10 Ajustes

10.1 Regular a força de aspiração

► Acionar as teclas de mais ou de menos da regulação da força de aspiração **[1-11]** no modo de aspiração.
☑ Os LEDs verdes da indicação de estado **[1-12]** indicam o regime de potência atual.

10.2 Manga de aspiração

A função bypass da manga de aspiração **[1-3]** impede a aspiração de lixadoras e bocais para pavimentos sobre superfícies lisas.

Abrir

► Rodar o anel de ajuste para a posição "OPEN".

Fechar

► Rodar o anel de ajuste para a posição "CLOSE".

10.3 Controlo volumétrico do fluxo (apenas classe de poeiras M)

CUIDADO

Pós prejudiciais à saúde

Lesão das vias respiratórias

► O funcionamento correto do controlo volumétrico do fluxo só está garantido com o tubo flexível de aspiração **D 27x3m-AS-90°/CT**.

Se a pressão do ar no tubo flexível de aspiração descer abaixo dos 20 m/s, irá soar, por razões de segurança, um sinal de aviso acústico.

Causas possíveis	Resolução
Saco de filtragem cheio.	Colocar um novo saco de filtragem (consultar o capítulo 14.1).
Filtro principal sujo.	Substituir o filtro principal (consultar o capítulo 14.2).
Tubo flexível de aspiração obstruído ou vincado.	Eliminar a obstrução ou o vinco.
Regulação da força de aspiração **[1-11]** ajustada para um valor demasiado baixo.	Ajustar a força de aspiração para um valor mais alto (consultar o capítulo 10.1).
Nível de carga das baterias baixo.	- Carregar as baterias. - Colocar novas baterias.
Falha de funcionamento do sistema eletrónico de monitorização.	Mandar eliminar por uma oficina de Serviço Após-Venda Festool.
Trabalhar com lixadoras.	Ativar a função bypass (consultar o capítulo 10.2).

10.4 Proteção térmica

Como proteção contra o sobreaquecimento, a proteção térmica desliga o aspirador móvel de bateria antes de alcançar a temperatura crítica. O LED da indicação de estado **[1-12]** indica uma falha.

O LED acende-se a vermelho — Sobreaquecimento

► Desligar o aspirador móvel de bateria, deixar arrefecer.
► Voltar a ligar o aspirador móvel de bateria após cerca de 10 minutos.

10.5 Unir com T-Loc

Rodando o T-Loc, é possível fechar, abrir e conectar o aspirador móvel de bateria:

– Fechar o aspirador móvel de bateria **[3a]**.
– Abrir o aspirador móvel de bateria **[3b]**.
– Conectar o aspirador móvel de bateria com a caixa de armazenamento **[3c]**.

⚠ Antes da elevação, fechar sempre o T-Loc no aspirador móvel de bateria, ou conectar à caixa de armazenamento e verificar quanto a um apoio seguro.

Capacidade máxima de carga na ligação com outros Systainer: 20 kg

10.6 Utilizar/ajustar a alça de transportar [4]

Capacidade máxima de carga permitida para a alça de transportar: 20 kg

A alça de transportar pode ser colocada em duas posições diferentes:

– Transporte do aspirador móvel de bateria: alça de transportar no aspirador móvel de bateria **[4a]**
– Transporte da caixa de armazenamento com aspirador móvel de bateria: alça de transportar na caixa de armazenamento **[4b]**

⚠ Antes da elevação, verificar a alça de transportar quanto à sua funcionalidade e colocar o T-Loc no aspirador móvel de bateria, na respetiva posição.

Adaptar o comprimento da alça de transportar na lingueta de ajuste **[4c]**.

11 Trabalhar

11.1 Aspirar materiais secos

CUIDADO

Pós prejudiciais à saúde

Lesão das vias respiratórias

- ► Utilizar sempre saco de filtragem!
- ► Antes de aspirar, verificar se o filtro principal está intacto.

Ao aspirar pós que excedam o valor limite, aspirar apenas uma única fonte de pó (ferramenta elétrica ou pneumática).

Ao aspirar, **ter em consideração** os pós produzidos por ferramentas elétricas em funcionamento:

Providenciar uma ventilação suficiente! Observar as regulamentações regionais!

Valores limite: evacuação de ar, no máx., 50% do volume de ar fresco

Fórmula: volume V_R x taxa de substituição de ar L_W

Observar as seguintes indicações:

- Manter livre a área em redor da abertura de evacuação de ar **[1-8]**.
- O aspirador móvel de bateria é um sistema estacionário e não é adequado para ser puxado pelo tubo flexível de aspiração. Utilizar o punho **[1-5]**, o punho dianteiro **[1-7]** ou a alça de transportar **[4]**.

No interior da caixa de armazenamento, existem 2 bocais de limpeza **[5]**.

11.2 Após o trabalho,

- ► Desligar o aspirador móvel de bateria.
- ► Retirar a bateria.

  Atenção: Mantenha a bateria não utilizada afastada de objetos metálicos (p. ex. pregos, parafusos, chaves, clipes, etc.), que possam ligar os contactos em ponte.
- ► Esvaziar o depósito para sujidade.
- ► Fechar a abertura de aspiração **[6-1]** com o tampão **[6-2]**.

  Ao colocar o aspirador móvel de bateria novamente em funcionamento, colocar o tampão de novo na posição de repouso.
- ► Colocar o tubo flexível de aspiração **[1-4]** na caixa de armazenamento **[1-2]**.
- ► Limpar o aspirador móvel de bateria no interior e exterior, aspirando-o e lavando-o.
- ► Guardar o aspirador móvel de bateria num local seco, protegido contra uma utilização não autorizada.

12 Comando à distância

12.1 Utilização do comando à distância CT-F I de acordo com as disposições

O comando à distância permite arrancar/parar manualmente um aspirador móvel de bateria conectado.

Em caso de utilização incorreta, a responsabilidade é do utilizador.

12.2 Montagem

Aplicar o comando à distância **[1-15]** com a respetiva fita de fixação **[1-20]** no tubo flexível de aspiração **[1-4]**.

Conectar o comando à distância e o aspirador móvel de bateria, consultar o capítulo 9.2.

12.3 Indicação por LED [1-17]

A indicação por LED do comando à distância, para além de possuir a funcionalidade Bluetooth®, indica também o estado de carga do comando à distância:

pisca 1x a azul
Registado o acionamento da tecla de ligação **[1-16]** ou da tecla MAN **[1-18]**.

pisca 1x a magenta
O reset do comando à distância foi efetuado.

intermitência a vermelho
A pilha do comando à distância está quase vazia e tem de ser substituída.

12.4 Substituir a pilha do comando à distância [7]

O comando à distância é operado com uma pilha do tipo CR 2032.

Se for aberto o compartimento da pilha, recomenda-se substituir o vedante (20x1,3mm).

- ► ❶ Abrir o fecho do compartimento da pilha.
- ► ❷ Substituir a pilha.
- ► ❸ Fechar o compartimento da pilha.

12.5 Atualização do software

Para verificar se está disponível uma atualização de software que aumente a funcionalidade do comando à distância ou melhore funções existentes, é possível estabelecer uma ligação Bluetooth® com a App Festool Work.

- ► Premir a tecla de ligação no comando à distância **[1-16]**, até a indicação por LED **[1-17]** piscar a azul.
- ☑ O comando à distância está, durante 60 segundos, pronto para o estabelecimento de ligação.
- ► Seguir as instruções na App Festool Work, para autorizar a ligação segura.

13 Sinais de advertência

Sinal de advertência	Apresentação do sinal de advertência		Causa	Medida
Ótico	LED **[1-12]**	pisca a verde	Bateria vazia.	Carregar a bateria.
			Bateria incorreta.	Utilizar uma bateria apropriada (consultar o capítulo 4).
			Subarrefecimento da bateria.	Temperatura de utilização, consultar o manual de instruções da bateria.
		pisca a vermelho	Bateria com defeito.	- Substituir a bateria. - Verificar a capacidade de funcionamento com a bateria arrefecida, utilizando o carregador.
		acende-se a vermelho	Sobreaquecimento do aspirador móvel de bateria.	Consultar o capítulo 10.4.
			Sobreaquecimento da bateria.	Deixar a bateria arrefecer aprox. 10 minutos.
Acústico	Sinal acústico	regular	Fluxo volumétrico inferior a 20 m/s.	Apenas na classe de poeiras M (consultar o capítulo 10.3).
		crescente, começando com duas vezes curtas	Baixa carga da bateria.	- Carregar a bateria. - Colocar uma nova bateria carregada.

14 Manutenção e conservação

ADVERTÊNCIA

Perigo de ferimentos, choque elétrico

- Antes de qualquer trabalho de manutenção e de conservação, remover sempre a bateria do aspirador móvel.
- Todos os trabalhos de manutenção e reparação que exijam uma abertura da caixa do motor apenas podem ser efetuados por uma oficina de Serviço Após-Venda autorizada.

Serviço Após-Venda e Reparação somente pelo fabricante ou oficinas de serviço certificadas. Endereço mais próximo em: **www.festool.pt/serviço**

Utilizar apenas peças sobresselentes originais da Festool! Referência em: **www.festool.pt/serviço**

Observar as seguintes indicações:

- Mandar efetuar, no mínimo, uma vez por ano, uma verificação em termos de tecnologia de separação de poeiras (p. ex., em relação a danificação do filtro, estanqueidade da ferramenta e funcionamento dos dispositivos de controlo) pelo fabricante ou por uma pessoa formada.
- O que não é possível limpar deve ser removido. Para o efeito, utilizar sacos impermeáveis. Observar as condições de remoção em vigor!
- Manter limpos os contactos de ligação no aspirador móvel de bateria, carregador e bateria.

14.1 Substituir o saco de filtragem

- Abrir o aspirador móvel de bateria com T-Loc.
  Atenção, perigo de queda!
- Substituir o saco de filtragem:
  - Retirar o saco de filtragem **[8]**.
  - Colocar o saco de filtragem **[9]**.
- Fechar o aspirador móvel de bateria com T-Loc.

No fundo da caixa, pode guardar-se um saco de filtragem adicional **[10]**.

14.2 Substituir o filtro principal [10]

INDICAÇÃO

Danificação do motor

- Nunca aspire sem o filtro principal montado, pois pode danificar o motor.

- Abrir o aspirador móvel de bateria com T-Loc.
  Atenção, perigo de queda!
- Desbloquear e inclinar a alavanca.
- Retirar o depósito para cima.
- Retirar o filtro principal usado e substituir por um novo.
- Remover o filtro principal usado de acordo com as regulamentações legais.
- Limpar o depósito e os vedantes.
- Colocar o depósito. Inclinar e engatar a alavanca.
- Fechar o aspirador móvel de bateria com T-Loc.

Encontrará os números de encomenda para acessórios e ferramentas em **www.festool.pt**.

15 Transporte

Observar as seguintes indicações:

- Antes do transporte, fechar sempre o T-Loc no aspirador móvel de bateria ou conectar à caixa de armazenamento.
- No transporte em veículos, fixar o aspirador móvel de bateria contra deslizes e quedas, de acordo com as respetivas diretivas em vigor.

16 Meio ambiente

Não deite a ferramenta no lixo doméstico! Encaminhar as ferramentas, acessórios e embalagens para reaproveitamento ecológico. Respeitar as normas nacionais em vigor.

De acordo com a Diretiva Europeia relativa a resíduos elétricos e eletrónicos e a sua transposição para o direito nacional, os equipamentos elétricos usados têm de ser recolhidos separadamente e reciclados de forma ecológica.

Encontra informações sobre centros de recolha em **www.festool.pt/recycling**.

Informações sobre substâncias críticas:
www.festool.pt/reach

17 Indicações gerais

17.1 Informações sobre o Bluetooth®

Assim que a ferramenta estiver ligada à App Festool Work via Bluetooth® e a ligação segura tiver sido autorizada, a ferramenta estabelece automaticamente a ligação à App Festool Work. A ferramenta envia regularmente informações de estado (ID, estado de funcionamento, etc.) via Bluetooth®.

A marca nominativa Bluetooth® e os logótipos são marcas registadas da Bluetooth SIG, Inc. e são utilizados sob licença pela TTS Tooltechnic Systems AG & Co. KG e, por conseguinte, pela Festool.

17.2 Informações sobre a proteção de dados

A ferramenta possui um chip para a memorização automática de dados da ferramenta e de funcionamento. Os dados guardados não contêm qualquer associação direta a pessoas.

Os dados podem ser lidos sem que haja contacto, através de ferramentas especiais, e são utilizados pela Festool apenas para o diagnóstico de erros, a resolução de situações de reparação e garantia, bem como para a melhoria da qualidade ou o aperfeiçoamento da ferramenta. Sem consentimento expresso do cliente, não há nenhuma utilização adicional dos dados.

Română

Cuprins

1 Instrucțiuni privind siguranța....157
2 Simboluri....159
3 Utilizarea conform destinației....160
4 Date tehnice....160
5 Componentele dispozitivului....160
6 Pregătirea....161
7 Acumulatorul....161
8 Punerea în funcțiune....161
9 Conectarea cu aparatele....161
10 Reglajele....162
11 Lucrul....163
12 Sistem de comandă de la distanță....163
13 Semnale de avertizare....164
14 Întreținerea și îngrijirea....164
15 Transportul....165
16 Mediul înconjurător....165
17 Indicații generale....165

1 Instrucțiuni privind siguranța

AVERTISMENT! Citiți toate instrucțiunile privind siguranța și indicațiile. Nerespectarea instrucțiunilor privind siguranța și indicațiilor se poate solda cu electrocutări, incendii și/sau răniri grave.

Păstrați toate instrucțiunile privind siguranța și de utilizare în vederea consultării ulterioare.

- Acest aparat nu trebuie să fie utilizat de persoane (inclusiv copii) cu deficiențe fizice, senzoriale sau intelectuale sau cu experiență sau cunoștințe insuficiente. **Copiii** trebuie supravegheați și nu trebuie lăsați să se joace cu aparatul.
- Acest aparat nu trebuie utilizat de persoanele care pot fi ușor expuse șocurilor electrice (de exemplu, **persoanele care au implantate**

stimulatoare cardiace), deoarece nu poate fi exclusă încărcarea statică a dispozitivului.
- **Asigurați o stabilitate fără riscuri.** Efectele unui moment de șoc, de exemplu, din cauza descărcării electrostatice, pot provoca accidente.
- **AVERTISMENT** Operatorul trebuie instruit corespunzător în ceea ce privește utilizarea acestor mașini.
- **AVERTISMENT!** Acest aparat este destinat numai utilizării uscate.

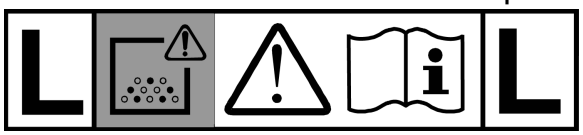

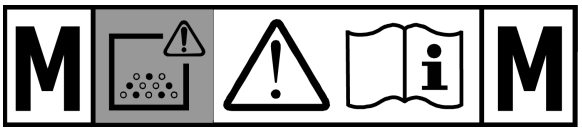

- **AVERTISMENT** Aparatul poate conține pulberi toxice. Întreținerea, golirea și înlocuirea filtrului trebuie să fie realizate numai de către specialiști autorizați care poartă echipamente de protecție adecvate.
- A se utiliza numai cu sistemul de filtrare instalat.
- **AVERTISMENT** La aspirarea pulberilor care depășesc valoarea-limită sau în cazul volumului mare de pulberi din lemn de stejar sau fag, aspirați o singură sursă de praf (sculă electrică sau sculă cu aer comprimat).
- **Pericol de explozie și de incendiu! Nu aspirați:**
  - scântei, piese incandescente sau pulberi fierbinți;
  - substanțe inflamabile sau explozive (de exemplu, magneziu, aluminiu, benzină, diluant);
  - substanțe agresive (de exemplu, acizi, alcali, solvenți);
  - substanțe reactive chimic care duc la apariția căldurii, acizilor/bazelor, gazelor etc. (de exemplu, materialele reactive 2K, aluminiul și apa).
- Respectați reglementările naționale privind siguranța, precum și specificațiile producătorului materialului!
- Utilizați aparatul numai purtând echipamentul de protecție adecvat!
- Utilizați aparatul numai dacă constatați că acesta este intact în urma inspecției vizuale; lucrați într-un mediu uscat, conform instructajului primit!
- Pentru a evita pericolele, verificați cu regularitate interfața acumulatorului și filtrul. În cazul în care există deteriorări, solicitați înlocuirea interfeței acumulatorului exclusiv la un atelier autorizat al serviciului de asistență pentru clienți.
- Nu ridicați sau transportați aparatul atârnat de un cârlig de macara sau cu un dispozitiv de ridicare.
- Transportați aparatul ținându-l numai de mâner, mânerul frontal sau cureaua de transport prevăzute în acest scop.
- Pericol de răsturnare, nu așezați aparatul pe suprafețe înclinate!
- **ATENȚIE**

  Acest aparat este destinat numai folosirii în spații interioare.

  Acest aparat trebuie păstrat numai în spații interioare.

- Utilizați numai furtunul de aspirare original Festool.
- **Țineți cont de mediul de lucru și, în timpul transportului sau când lucrați cu aparatul, aveți grijă de dumneavoastră și de persoanele terțe.**
  Astfel, evitați, de exemplu, pericolul de împiedicare din cauza furtunului de aspirare sau a cablului de rețea.
- **Țineți departe de copii foliile de ambalare.**
  Există pericolul de sufocare.
- **Respectați manualul de utilizare a încărcătorului și acumulatorului.**
- **Nu utilizați surse de alimentare electrică sau acumulatori externi pentru utilizarea aparatului cu acumulatori. Nu utilizați încărcătoare externe pentru încărcarea pachetelor de acumulatori.** Utilizarea de accesorii care nu sunt recomandate de producător poate duce la electrocutare și/sau la accidente grave.
- **Țineți acumulatorul nefolosit la distanță de obiectele metalice (de exemplu, cuie, șuruburi, chei, agrafe de birou ș.a.) care ar putea provoca scurtcircuitarea contactelor.** Un scurtcircuit între contactele acumulatorului poate cauza arsuri sau un incendiu.
- **Utilizați acumulatorul numai în combinație cu aparatul dumneavoastră Festool.** Numai în felul acesta acumulatorul este protejat împotriva suprasarcinii periculoase. Folosirea unui alt aparat poate provoca vătămări și pericol de incendiu.
- **Nu utilizați acumulatori deteriorați sau modificați.** Acumulatorii deteriorați sau modificați pot provoca incendii, explozii sau răniri.
- **Deconectați acumulatorii de la aparat înainte de a înlocui accesoriile/ materialele consumabile sau depozitați aparatul.** Astfel de măsuri de siguranță preventive reduc riscul pornirii involuntare a aparatului.

2 Simboluri

Avertisment privind un pericol general

Avertizare contra electrocutării

Citiți manualul de utilizare și instrucțiunile privind siguranța.

Citiți manualul de utilizare și instrucțiunile privind siguranța.

Purtați o mască de protecție respiratorie.

Adecvat pentru separarea pulberilor cu o valoare limită a expunerii mai mare de 1 mg/m^3

Adecvat pentru separarea pulberilor cu o valoare limită a expunerii mai mare de 0,1 mg/m^3

Avertisment! Aparatul poate conține pulberi nocive pentru sănătate!

Ridicarea este interzisă

Nu aspirați apă sau lichide!

Nu lăsați aparatul în ploaie!

Pericol de răsturnare!

Introducerea acumulatorului

Desfaceți pachetul de acumulatori

3 Utilizarea conform destinației

CTLC SYS I

Aspirator mobil cu acumulator adecvat

- pentru absorbția și aspirarea pulberilor cu valori limită de până la 1 mg/m³ corespunzătoare clasei de pulberi „L”,
- pentru solicitări intense în utilizarea comercială, conform IEC/EN 60335-2-69,
- pentru utilizarea cu acumulatorii Festool din seria de fabricație BP, din aceeași clasă de tensiune, care au fost aprobați pentru acest aspirator mobil cu acumulator.

CTMC SYS I

Aspirator mobil cu acumulator adecvat

- pentru absorbția și aspirarea pulberilor de până la 0,1 mg/m³ corespunzător clasei de pulberi „M”, printre care lemn și pulberi minerale cu conținut de cuarț,
- pentru solicitări intense în utilizarea comercială, conform IEC/EN 60335-2-69,
- pentru utilizarea cu acumulatorii Festool din seria de fabricație BP, din aceeași clasă de tensiune, care au fost aprobați pentru acest aspirator mobil cu acumulator.

Aspirator mobil cu acumulatori **nerecomandat** pentru absorbția și aspirarea de lungă durată a pulberilor fine, de exemplu, a prafului de ciment sau a materialelor de șpăcluit.

Utilizatorul este singurul răspunzător în cazul utilizării neconforme cu destinația.

4 Date tehnice

Aspirator mobil cu acumulatori		
Tensiunea motorului		36 V (2x 18 V) ⎓
Acumulatori compatibili [20]		BP18 Li 4,0 HPC-AS BP18 Li 4,0 HPC-ASI BP18 Li 3,1 C BP18 Li 3,1 CI
Debit volumic maxim (al aerului), aspirator/turbină		93,6 m³/h/147 m³/h
Subpresiune maximă, turbină		180 hPa
Suprafață de filtrare		5357 cm²
Furtun de aspirare		D 27x3m-AS-90°/CT
Nivelul presiunii acustice conform EN 60335-2-69/Factorul de insecuritate K		63 dB(A)/ 3 dB
Valoarea vibrațiilor transmise sistemului mână-braț conform EN 60335-2-69/Factorul de insecuritate K		< 2,5 m/s²/1,5 m/s²
Frecvență (Aspirator mobil cu acumulatori/Sistem de comandă de la distanță)		2402 Mhz – 2480 Mhz
Putere de radiație izotropă echivalentă (EIRP) (Aspirator mobil cu acumulatori/Sistem de comandă de la distanță)		< 10 dBm
Capacitatea rezervorului		4,5 l
Dimensiune L x l x Î	cu cutie de depozitare	396 x 297 x 307 mm
	numai CTL/MC SYS I	396 x 297 x 187 mm
Greutate	cu cutie de depozitare (fără acumulatori)	7,1 kg

5 Componentele dispozitivului

5.1 Aspirator mobil cu acumulator

[1-1] Aspirator mobil cu acumulator
[1-2] Cutie de depozitare
[1-3] Manșon de aspirare
[1-4] Furtun de aspirare
[1-5] Mâner
[1-6] Închizător T-Loc pentru Systainer
[1-7] Mâner frontal
[1-8] Orificiu pentru evacuarea aerului uzat
[1-9] Tasta de conectare
[1-10] Indicator de conectare
[1-11] Sistemul de reglare a puterii de aspirare
[1-12] Indicator de stare (putere de aspirare/semnale de avertizare)
[1-13] Tastă MAN
[1-14] Tastă de pornire/oprire
[1-15] Sistem de comandă de la distanță CT-F I *

5.2 Sistem de comandă de la distanță CT-F I

[1-16] Tasta de conectare
[1-17] Afișajul cu LED-uri
[1-18] Tastă MAN (pornire manuală)
[1-19] Adaptor pentru benzile de fixare
[1-20] Bandă de fixare corespunzătoare

[20] Pentru acumulatorii noi, nelistați, urmați instrucțiunile din aplicația Festool sau contactați serviciul de asistență pentru clienți Festool.

Imaginile menționate sunt prevăzute la începutul instrucțiunilor de funcționare.

* Unele accesorii ilustrate sau descrise nu sunt incluse în pachetul de livrare.

6 Pregătirea

După scoaterea din ambalaj, aspiratorul mobil cu acumulatori este gata de utilizare.

7 Acumulatorul

Înainte de montarea acumulatorului, verificați dacă suprafața acestuia este curată. Depunerile de murdărie de pe suprafața acumulatorului ar putea compromite contactul corect și ar putea duce la deteriorarea contactelor.

Un contact defect poate provoca supraîncălzirea și deteriorarea aparatului.

[2a] Scoateți acumulatorul.

[2b] click Introduceți acumulatorul până când se fixează.

ⓘ Aspiratorul mobil cu acumulator poate fi utilizat numai cu 2 acumulatori.

Pentru a vedea care sunt acumulatorii compatibili, consultați capitolul 4.

ⓘ Mai multe informații cu privire la încărcător și acumulator găsiți în manualul de utilizare a încărcătorului și acumulatorului.

8 Punerea în funcțiune

Modul standby

► Apăsați tasta de pornire/oprire **[1-14]**.

☑ LED-urile verzi ale afișajului de stare **[1-12]** indică modul standby.

Dacă acționați din nou tasta de pornire/oprire, aspiratorul mobil cu acumulatori se oprește.

Pornirea/Oprirea manuală a aspiratorului mobil cu acumulatori

Aspiratorul mobil cu acumulatori se află în modul standby.

Direct pe aspiratorul mobil cu acumulatori:

► Pentru pornire/oprire, acționați tasta MAN **[1-13]**.

Alternativ, prin sistemul de comandă de la distanță CT-F I conectat (consultați capitolul 9.2):

► Pentru pornire/oprire, acționați tasta MAN **[1-18]** a sistemului de comandă de la distanță.

Pornirea/Oprirea automată a aspiratorului mobil cu acumulatori

Aspiratorul mobil cu acumulatori se află în modul standby.

► Pentru pornirea/oprirea automată a aspiratorului mobil cu acumulatori: Porniți/Opriți scula electrică cu acumulator conectată (consultați capitolul 9.1).

9 Conectarea cu aparatele

AVERTISMENT

Pericol de rănire în cazul în care aspiratorului mobil cu acumulatori funcționează nesupravegheat

► Înainte de a utiliza aspiratorul mobil cu acumulatori, verificați care sistem de comandă de la distanță și care sculă electrică cu acumulator este conectat(ă) cu aspiratorul mobil cu acumulatori.

► O sculă electrică cu acumulator trebuie să fie conectată întotdeauna la aspiratorul mobil cu acumulatori prin intermediul furtunului de aspirare. După utilizare, conexiunea cu aspiratorul mobil cu acumulatori trebuie întreruptă.

► Sistemul de comandă de la distanță poate fi fixat numai la furtunul de aspirare.

9.1 Conectarea sculei electrice cu acumulator

► În modul standby, acționați tasta de conectare **[1-9]**.

☑ Indicatorul de conectare **[1-10]** se aprinde intermitent și lent în albastru. Aspiratorul mobil cu acumulatori este pregătit pentru conectare timp de 60 de secunde.

► Conectați scula electrică.

☑ Aspiratorul mobil cu acumulatori pornește.

Aspiratorul mobil cu acumulatori este conectat până la acționarea tastei de pornire/oprire **[1-14]** sau până la scoaterea unui acumulator (de la aspiratorul mobil cu acumulatori). Scula electrică trebuie să fie apoi recuplată.

ⓘ Prin conectarea unei noi scule electrice, conexiunea anterioară este anulată.

ⓘ Această funcție este disponibilă numai pentru sculele electrice Festool cu acumulatori și funcție **Bluetooth®**.

9.2 Conectarea sistemului de comandă de la distanță CT-F I

Pentru a putea conecta un sistem de comandă de la distanță cu un aspirator mobil cu acumulatori, trebuie efectuată o resetare a sistemului de comandă de la distanță (consultați Resetarea sistemului de comandă de la distanță).

Sistemele de comandă de la distanță neconectate pot fi conectate direct.

ⓘ O conexiune stabilită între un sistem de comandă de la distanță și aspiratorul mobil se păstrează și după acționarea tastei de pornire/oprire sau după scoaterea unui acumulator (din aspiratorul mobil cu acumulatori).

ⓘ Aspiratorul mobil cu acumulatori poate fi conectat simultan cu până la cinci sisteme de comandă de la distanță. Aspiratorul mobil cu acumulatori poate fi conectat simultan cu o sculă electrică cu acumulator.

ⓘ Dacă aspiratorul mobil cu acumulatori a fost pornit inițial prin intermediul acumulatorilor și este oprit de la sistemul de comandă de la distanță, conexiunea temporară dintre acumulatori și aspiratorul mobil cu acumulatori este pierdută. Ulterior, acumulatorii pot fi reconectați.

- ► În modul standby, apăsați tasta de conectare **[1-9]** de la aspiratorul mobil cu acumulatori și mențineți-o apăsată timp de 3 secunde.
- ☑ Indicatorul de conectare **[1-10]** se aprinde intermitent și rapid în albastru. Aspiratorul mobil cu acumulatori este pregătit pentru conectare timp de 60 de secunde.
- ► Apăsați tasta MAN **[1-18]** de la sistemul de comandă de la distanță.
- ☑ Sistemul de comandă de la distanță este stocat în permanență în memoria aspiratorului mobil cu acumulatori.

Resetarea de la sistemul de comandă de la distanță

Funcția de resetare permite anularea conexiunii dintre sistemul de comandă de la distanță și aspiratorul mobil cu acumulatori.

- ► Mențineți apăsate tasta de conectare **[1-16]** și tasta MAN **[1-18]** timp de 10 secunde.
- ☑ Dacă resetarea s-a realizat cu succes, afișajul cu LED-uri **[1-17]** se aprinde în magenta.

9.3 Conectarea la un dispozitiv mobil

Conectați aspiratorul mobil cu acumulatori prin Festool App la un dispozitiv mobil (de exemplu, pentru actualizarea software-ului).

- ► În modul standby, apăsați tasta de conectare **[1-9]** de la aspiratorul mobil cu acumulatori și mențineți-o apăsată timp de 3 secunde.
- ☑ Indicatorul de conectare **[1-10]** se aprinde intermitent și rapid în albastru. Aspiratorul mobil cu acumulatori este pregătit pentru conectare timp de 60 de secunde.
- ► Urmați instrucțiunile din cadrul aplicației Festool Work pentru a autoriza conexiunea securizată.

10 Reglajele

10.1 Reglarea puterii de aspirare

- ► Acționați tastele plus, respectiv minus ale sistemului de reglare a puterii de aspirare **[1-11]** în regimul de aspirare.
- ☑ LED-urile verzi ale afișajului de stare **[1-12]** indică treapta de putere actuală.

10.2 Manșon de aspirare

Funcția de bypass a manșonului de aspirare **[1-3]** împiedică aspirarea șlefuitoarelor și duzelor de podea pe suprafețe netede.

Deschidere

- ► Rotiți inelul de reglare în poziția „OPEN".

Închidere

- ► Rotiți inelul de reglare în poziția „CLOSE".

10.3 Monitorizarea debitului volumic (numai pentru clasa de pulberi M)

PRECAUȚIE

Pulberi toxice

Afectarea căilor respiratorii

- ► Funcționarea corectă a sistemului de monitorizare a debitului volumic este asigurată numai cu furtunul de aspirare **D 27x3m-AS-90°/CT**.

Dacă viteza aerului din furtunul de aspirare scade sub 20 m/s, din motive de securitate, se emite un semnal acustic de avertizare.

Cauze posibile	Remedierea
Sacul de filtrare este plin.	Introduceți un sac de filtrare nou (consultați capitolul 14.1).
Filtrul principal este murdar.	Înlocuiți filtrul principal (consultați capitolul 14.2).
Furtunul de aspirare este înfundat sau îndoit.	Eliminați înfundarea sau îndreptați furtunul.
Sistemul de reglare a puterii de aspirare **[1-11]** este reglat la o valoare prea mică.	Reglați puterea de aspirare la o valoare superioară (consultați capitolul 10.1).
Nivel scăzut de încărcare a acumulatorilor.	- Încărcați acumulatorii. - Introduceți acumulatori noi.
Există o defecțiune la sistemul electronic de monitorizare.	Solicitați remedierea defecțiunii la un atelier autorizat al serviciului de asistență pentru clienți Festool.
Lucrul cu șlefuitoare.	Activați funcția de bypass (consultați capitolul 10.2).

10.4 Siguranța termică

Siguranța termică deconectează aspiratorul mobil cu acumulatori pentru a-l proteja împotriva supraîncălzirii înainte de atingerea temperaturii critice. LED-ul indicatorului de stare **[1-12]** indică o defecțiune.

LED-ul se aprinde în roșu	Supratemperatură

- ► Deconectați aspiratorul mobil cu acumulatori și lăsați-l să se răcească.
- ► Reconectați aspiratorul mobil cu acumulatori după aproximativ 10 minute.

10.5 Conectarea cu T-Loc

Prin rotirea dispozitivului T-Loc, aspiratorul mobil cu acumulatori poate fi închis, deschis și conectat:

- – Închideți aspiratorul mobil cu acumulatori **[3a]**.
- – Deschideți aspiratorul mobil cu acumulatori **[3b]**.
- – Legați aspiratorul mobil cu acumulatori cu cutia de depozitare **[3c]**.

Înainte de ridicare, închideți întotdeauna dispozitivul T-Loc pe aspiratorul mobil cu acumulatori sau legați-l cu cutia de depozitare și verificați oprirea în siguranță.

Capacitatea portantă maximă la conectarea cu alte Systainere: 20 kg

10.6 Utilizarea/Reglarea centurii de susținere [4]

Capacitatea portantă maximă admisibilă a curelei de transport: 20 kg

Cureaua de transport poate fi amplasată în două poziții diferite:

- – Transportarea aspiratorului mobil cu acumulatori: Curea de transport pe aspiratorul mobil cu acumulatori **[4a]**

– Transportarea cutiei de depozitare cu aspiratorul mobil cu acumulator: Curea de transport pe cutia de depozitare **[4b]**

Înainte de ridicare, verificați funcționalitatea curelei de transport și aduceți în poziția corespunzătoare dispozitivul T-Loc de pe aspiratorul mobil cu acumulatori.

Adaptați lungimea curelei de transport la eclisa de reglare **[4c]**.

11 Lucrul

11.1 Aspirarea substanțelor uscate

PRECAUȚIE

Pulberi toxice

Afectarea căilor respiratorii

- ► Utilizați întotdeauna sacul de filtrare!
- ► Înainte de aspirare, verificați dacă filtrul principal este intact.

La aspirarea pulberilor, aspirați o singură sursă de pulberi care a depășit valoarea limită (scula electrică sau scula cu aer comprimat).

La aspirarea pulberilor provenite de la sculele electrice aflate în funcțiune, **asigurați-vă că**:

Asigurați o ventilație suficientă! Respectați dispozițiile regionale!

Valori limită: Aer uzat în proporție de maximum 50% din volumului aerului proaspăt

Formula: Volumul incintei F_D x rata de schimbare a aerului G_L

Țineți cont de următoarele observații:

– Mențineți liberă zona din jurul orificiului de evacuare a aerului uzat **[1-8]**.

– Aspiratorul mobil cu acumulatori este un sistem staționar și nu trebuie tras de furtunul de aspirare. Utilizați mânerul **[1-5]**, mânerul frontal **[1-7]** sau cureaua de transport **[4]**.

ⓘ În interiorul cutiei de depozitare se află 2 duze de curățare **[5]**.

11.2 După lucru

- ► Deconectați aspiratorul mobil cu acumulatori.
- ► Scoateți acumulatorii.

  Atenție: Țineți acumulatorul nefolosit la distanță de obiectele metalice (de exemplu, cuie, șuruburi, chei, agrafe de birou ș.a.) care ar putea provoca scurtcircuitarea contactelor.
- ► Goliți rezervorul de colectare a murdăriei.
- ► Închideți orificiul de aspirare **[6-1]** cu bușonul **[6-2]**.

  La repunerea în funcțiune a aspiratorului mobil cu acumulatori, așezați din nou bușonul în poziția de staționare.
- ► Introduceți furtunul de aspirare **[1-4]** în cutia de depozitare **[1-2]**.
- ► Curățați prin aspirare și ștergere interiorul și exteriorul aspiratorului mobil cu acumulatori.
- ► Așezați aspiratorul mobil cu acumulatori într-un spațiu uscat și protejat împotriva utilizării neautorizate.

12 Sistem de comandă de la distanță

12.1 Utilizarea conform destinației a sistemului de comandă de la distanță CT-F I

Sistemul de comandă de la distanță poate porni/opri manual un aspirator mobil cu acumulatori conectat.

Utilizatorul este singurul răspunzător în cazul utilizării neconforme cu destinația.

12.2 Montarea

Atașați sistemul de comandă de la distanță **[1-15]** cu banda de fixare corespunzătoare **[1-20]** la furtunul de aspirare **[1-4]**.

ⓘ Pentru conectarea sistemului de comandă de la distanță și aspiratorului mobil cu acumulatori, consultați capitolul 9.2.

12.3 Afișajul cu LED-uri [1-17]

Pe lângă funcția Bluetooth®, afișajul cu LED-uri de la sistemul de comandă de la distanță prezintă starea de încărcare a acestuia:

1 aprindere intermitentă în albastru
Acționarea tastei de conectare **[1-16]** sau a tastei MAN **[1-18]** înregistrată.

1 aprindere intermitentă în magenta
Resetarea sistemului de comandă de la distanță a fost realizată cu succes.

Aprindere intermitentă în roșu
Bateria de la sistemul de comandă de la distanță este aproape descărcată și trebuie să fie înlocuită.

12.4 Înlocuirea bateriei sistemului de comandă de la distanță [7]

ⓘ Sistemul de comandă de la distanță este acționat cu o baterie de tip CR 2032.

ⓘ În cazul deschiderii compartimentului bateriei, este recomandată înlocuirea garniturii (20 x 1,3 mm).

- ► ❶ Deschideți închizătorul compartimentului bateriei.
- ► ❷ Înlocuiți bateria.
- ► ❸ Închideți compartimentul bateriei.

12.5 Actualizarea software-ului

Pentru a verifica dacă este disponibilă o actualizare a software-ului, care extinde funcționalitatea sistemului de comandă de la distanță sau optimizează funcțiile existente, se poate realiza o conexiune Bluetooth® prin intermediul Festool App.

- ► Apăsați tasta de conectare de la sistemul de comandă de la distanță **[1-16]** până când afișajul cu LED-uri **[1-17]** se aprinde intermitent în albastru.
- ☑ Sistemul de comandă de la distanță este pregătit pentru conectare timp de 60 de secunde.
- ► Urmați instrucțiunile din cadrul aplicației Festool Work pentru a autoriza conexiunea securizată.

13 Semnale de avertizare

Semnal de avertizare	Reprezentare a semnalului de avertizare		Cauză	Măsură
Optic	LED **[1-12]**	aprindere intermitent[în verde	Acumulatori descărcați.	Încărcați acumulatorii.
			Acumulatori greșiți.	Utilizați acumulatori corecți (consultați capitolul **4**).
			Temperatură extrem de scăzută a acumulatorilor.	Pentru temperatura de utilizare, consultați manualul de utilizare a acumulatorilor.
		aprindere intermitentă în roșu	Acumulatori defecți.	- Înlocuiți acumulatorii. - Verificați funcționarea cu acumulatorii răciți introduși în încărcător.
		aprindere în roșu	Supraîncălzire a aspiratorului mobil cu acumulatori.	Consultați capitolul **10.4**.
			Supraîncălzire a acumulatorilor.	Lăsați acumulatorii să se răcească timp de aproximativ 10 minute.
Acustic	Semnal sonor	regulat	Debit volumic sub 20 m/s.	Numai pentru clasa de praf M (consultați capitolul **10.3**).
		crescător, începând cu două semnale sonore scurte	Nivelul de încărcare a acumulatorilor este scăzut.	- Încărcați acumulatorii. - Introduceți acumulatori noi, încărcați.

14 Întreținerea și îngrijirea

AVERTISMENT

Pericol de rănire și de electrocutare

- ► Scoateți întotdeauna acumulatorii din aspiratorul mobil cu acumulatori înainte de efectuarea lucrărilor de întreținere și îngrijire.
- ► Toate lucrările de întreținere și de reparații care necesită deschiderea carcasei motorului trebuie să fie efectuate numai într-un atelier autorizat al serviciului de asistență pentru clienți.

Serviciile de asistență pentru clienți și reparațiile pot fi asigurate numai de producător sau de atelierele de service. Pentru cel mai apropiat sediu, accesați: **www.festool.ro/service**

Utilizați numai piese de schimb originale Festool! Pentru codul de comandă, accesați: **www.festool.ro/service**

Țineți cont de următoarele observații:

- Verificarea tehnică privind pulberile trebuie să fie efectuată cel puțin o dată pe an (de exemplu, pentru verificarea prezenței de deteriorări la nivelul filtrului, etanșeității aparatului și funcționării dispozitivului de control) de către producător sau de către o persoană instruită.
- Componentele care nu pot fi curățate trebuie eliminate. Pentru aceasta, utilizați pungi impermeabile. Eliminarea trebuie să fie realizată în condiții adecvate!
- Mențineți curate contactele de la aspiratorul mobil cu acumulatori, încărcător și acumulatori.

14.1 Schimbarea sacului de filtrare

- ► Deschideți aspiratorul mobil cu acumulatori cu T-Loc. **Atenție, pericol de răsturnare!**
- ► Schimbarea sacului de filtrare:
  - ▻ Scoateți sacul de filtrare **[8]**.
  - ▻ Introduceți sacul de filtrare **[9]**.
- ► Închideți aspiratorul mobil cu acumulatori cu T-Loc.

ⓘ Pe baza carcasei poate fi depozitat un sac de filtrare suplimentar **[10]**.

14.2 Înlocuirea filtrului principal [10]

INDICAȚIE

Deteriorare a motorului

- ► Nu aspirați niciodată fără un filtru principal montat, deoarece acest lucru poate cauza deteriorarea motorului.

- ► Deschideți aspiratorul mobil cu acumulatori cu T-Loc. **Atenție, pericol de răsturnare!**
- ► Deblocați și întoarceți maneta.
- ► Scoateți rezervorul trăgându-l în sus.
- ► Extrageți filtrul principal uzat și înlocuiți-l cu unul nou.
- ► Eliminați filtrul principal uzat conform prevederilor legale.
- ► Curățați rezervorul și garniturile.
- ► Introduceți rezervorul. Întoarceți și fixați maneta în poziție.
- ► Închideți aspiratorul mobil cu acumulatori cu T-Loc.

Codurile de comandă pentru accesorii și scule sunt disponibile pe **www.festool.ro**.

15 Transportul

Țineți cont de următoarele observații:

- Înainte de transport, închideți întotdeauna dispozitivul T-Loc de pe aspiratorul mobil cu acumulatori sau legați-l cu cutia de depozitare.
- În cazul transportului în autovehicule, asigurați aspiratorul mobil cu acumulatori împotriva alunecării și răsturnării, conform directivelor în vigoare.

16 Mediul înconjurător

Nu eliminați aparatul împreună cu deșeurile menajere! Aparatele, accesoriile și ambalajele trebuie să fie eliminate ecologic pentru a putea fi reciclate. Respectați dispozițiile naționale aflate în vigoare.

Conform directivei europene privind aparatele electrice și electronice uzate și transpunerea în legislația națională, aparatele electrice trebuie să fie colectate separat și depuse la centre de reciclare în conformitate cu normele de mediu.

Informații referitoare la centrele de colectare pot fi vizualizate pe site-ul web **www.festool.ro/recycling**.

Informații referitoare la substanțele critice:
www.festool.ro/reach

17 Indicații generale

17.1 Informații prin intermediul Bluetooth®

Imediat ce aparatul este conectat prin Bluetooth® cu Festool App și după ce conexiunea securizată a fost autorizată, aparatul se conectează automat cu Festool App. Aparatul transmite cu regularitate prin Bluetooth® informații cu privire la stare (ID, stare de funcționare etc.).

Marca verbală Bluetooth® și siglele reprezintă mărci înregistrate ale Bluetooth SIG, Inc. și sunt utilizate de către TTS Tooltechnic Systems AG & Co. KG și, în consecință, și de Festool, sub licență.

17.2 Informații privind protecția datelor

Aparatul conține un cip pentru salvarea automată a datelor mașinii și a datelor de lucru. Datele salvate nu conțin referiri directe la utilizator.

Datele pot fi exportate fără contact cu aparate speciale și sunt utilizate de Festool exclusiv pentru diagnoza pe baza erorilor, desfășurarea reparațiilor și garanției, precum și pentru îmbunătățirea calității, respectiv perfecționarea aparatului. Fără aprobarea explicită a clientului, datele nu vor fi utilizate în afara acestui cadru.

Slovenský

Obsah

1 Bezpečnostné upozornenia 165
2 Symboly 167
3 Použitie na určený účel 167
4 Technické parametre 168
5 Prvky náradia 168
6 Príprava 168
7 Akumulátor 168
8 Uvedenie do prevádzky 169
9 Spojenie s náradím 169
10 Nastavenia 170
11 Používanie 170
12 Diaľkové ovládanie 171
13 Varovné signály 171
14 Údržba a starostlivosť 172
15 Preprava 172
16 Životné prostredie 172
17 Všeobecné upozornenia 172

1 Bezpečnostné upozornenia

VAROVANIE! Prečítajte si všetky bezpečnostné upozornenia a pokyny. Nedodržanie bezpečnostných upozornení a pokynov môže zapríčiniť úraz elektrickým prúdom, požiar a/alebo ťažké zranenia.

Odložte si všetky bezpečnostné upozornenia a pokyny, aby ste ich mohli aj v budúcnosti použiť.

- Toto zariadenie nesmú používať osoby (vrátane detí) s obmedzenými fyzickými, senzorickými alebo duševnými schopnosťami alebo nedostatkom skúseností a vedomostí. **Deti** musia byť pod dozorom, aby sa zaistilo, že sa nebudú so zariadením hrať.
- Toto zariadenie nesmú používať osoby, ktoré môžu citlivo reagovať na zásah elektrickým prúdom (napr. **l'udia s kardiostimulátorom**), pretože nemožno vylúčiť statické nabíjanie zariadenia.

- **Dbajte vždy o stabilný postoj.** Zľaknutie, napr. kvôli antistatickému výboju, môže spôsobiť úraz.
- **VAROVANIE** Obsluhujúci pracovníci musia byť primerane zaškolení o používaní tohto zariadenia.
- **VAROVANIE!** Toto zariadenie je určené len na používanie nasucho.

- **VAROVANIE** Zariadenie môže obsahovať zdraviu škodlivý prach. Údržbu, vyprázdnenie a výmenu filtrov smie vykonávať len autorizovaný odborník s vhodnými ochrannými prostriedkami.
- Používajte len s nainštalovaným filtračným systémom.
- **VAROVANIE** Pri odsávaní druhov prachu, ktoré prekračujú hraničnú hodnotu alebo pri značnom objeme prachu z dubového alebo bukového dreva odsávajte len jediný zdroj prachu (elektrické alebo pneumatické náradie).
- **Nebezpečenstvo výbuchu a požiaru! Nevysávajte:**
  - iskry, žeravé čiastočky alebo horúci prach;
  - horľavé alebo výbušné látky (napr. horčík, hliník, benzín, riedidlá);
  - agresívne látky (napr. kyseliny, lúhy, rozpúšťadlá);
  - chemicky reaktívne látky, ktoré vedú k vzniku tepla, kyselín/zásad, plynov atď. (napr. reaktívne dvojzložkové materiály, hliník a voda).
- Dodržiavajte národné bezpečnostné predpisy a údaje výrobcu materiálov!
- Používajte len s vhodnými ochrannými prostriedkami!
- So zariadením pracujte len vtedy, keď zistíte vizuálnou kontrolou, že je neporušené, v suchom prostredí, po poučení!
- Pravidelne kontrolujte rozhranie akumulátora a filter, aby ste zabránili ohrozeniu. Rozhranie akumulátora dajte v prípade poškodenia vymeniť iba v autorizovanom zákazníckom servise.
- Nezdvíhajte a neprepravujte pomocou háka žeriava alebo zdvíhacieho zariadenia.
- Náradie prenášajte iba za rukoväť, prednú rukoväť alebo ramenný popruh, ktoré sú na to určené.
- Nebezpečenstvo prevrátenia, neklaďte na šikmé plochy!
- **POZOR**

  Toto zariadenie je určené len na používanie vo vnútorných priestoroch.

  Toto zariadenie sa smie skladovať len vo vnútorných priestoroch.
- Používajte len originálnu saciu hadicu Festool.
- **Zohľadnite pracovné prostredie a pri preprave alebo práci s náradím dávajte pozor na seba a ostatných.**

Vyvarujete sa tak napr. riziku zakopnutia o saciu hadicu alebo napájací kábel.

- **Obalovú fóliu uchovávajte mimo dosahu detí.**
  Hrozí nebezpečenstvo udusenia.
- **Dodržiavajte návod na používanie nabíjačky a akumulátora.**
- **Na prevádzku akumulátorového náradia nepoužívajte sieťové adaptéry alebo akumulátory iných výrobcov. Na nabíjanie akumulátorov nepoužívajte nabíjačky iných výrobcov.** Použitie príslušenstva, ktoré neurčil výrobca, môže viesť k úrazu elektrickým prúdom a/alebo ťažkým poraneniam.
- **Nepoužívaný akumulátor udržiavajte v dostatočnej vzdialenosti od kovových predmetov (napr. klince, skrutky, kľúče, kancelárske svorky alebo pod.), ktoré by mohli spôsobiť premostenie kontaktov.** Skrat medzi kontaktmi akumulátora môže mať za následok popáleniny alebo požiar.
- **Akumulátor používajte len v spojení s vaším elektrickým náradím Festool.** Len tak sa akumulátor ochráni pred nebezpečným preťažením. Používanie iného náradia môže viesť k poraneniam a nebezpečenstvu požiaru.
- **Nepoužívajte akumulátory, ktoré sú poškodené alebo upravované.** Poškodené alebo upravované akumulátory môžu spôsobiť požiar, výbuch alebo poranenia.
- **Pred výmenou príslušenstva/spotrebných dielov alebo odložením náradia odpojte akumulátor od náradia.** Tieto preventívne bezpečnostné opatrenia znižujú riziko neúmyselného spustenia náradia.

2 Symboly

Varovanie pred všeobecným nebezpečenstvom

Varovanie pred zásahom elektrickým prúdom

Prečítajte si návod na používanie, bezpečnostné upozornenia.

Prečítajte si návod na používanie, bezpečnostné upozornenia.

Noste prostriedky na ochranu dýchacích ciest.

Vhodný na odsávanie prachu s limitnou hodnotou vystavenia vyššou ako 1 mg/m³

Vhodný na odsávanie prachu s limitnou hodnotou vystavenia vyššou ako 0,1 mg/m³

Varovanie! Zariadenie môže obsahovať zdraviu škodlivý prach!

Stúpanie zakázané

Nevysávajte vodu ani iné kvapaliny!

Neklaďte zariadenie do regálu!

Nebezpečenstvo prevrátenia!

Vloženie akumulátora

Uvoľnenie akumulátora

3 Použitie na určený účel

CTLC SYS I

Akumulátorový mobilný vysávač je vhodný na

- vysávanie a odsávanie prachu s hraničnými hodnotami do 1 mg/m³ zodpovedajúcemu prachovej triede „L“,
- väčšie namáhanie pri komerčnom používaní, podľa IEC/EN 60335-2-69,

- používanie s akumulátormi Festool radu BP rovnakej napäťovej triedy, ktoré boli schválené pre tento akumulátorový mobilný vysávač.

CTMC SYS I

Akumulátorový mobilný vysávač je vhodný na

- vysávanie a odsávanie prachu do 0,1 mg/m³ podľa prachovej triedy M, medziiným aj prachu z dreva, minerálneho prachu s obsahom kremeňa,
- väčšie namáhanie pri komerčnom používaní, podľa IEC/EN 60335-2-69,
- používanie s akumulátormi Festool radu BP rovnakej napäťovej triedy, ktoré boli schválené pre tento akumulátorový mobilný vysávač.

Akumulátorový mobilný vysávač **sa neodporúča** na trvalé vysávanie a odsávanie jemného prachu, ako napr. cementový prach alebo tmeliaca hmota.

Za používanie, ktoré nie je v súlade s určením, ručí používateľ.

4 Technické parametre

Akumulátorový mobilný vysávač		
Napätie motora		36 V (2× 18 V) ⎓
Kompatibilné akumulátory [21]		BP18 Li 4,0 HPC-AS BP18 Li 4,0 HPC-ASI BP18 Li 3,1 C BP18 Li 3,1 CI
Objemový tok (vzduchu) max., vysávač/turbína		93,6 m³/h / 147 m³/h
Podtlak max., turbína		180 hPa
Povrch filtra		5 357 cm²
Sacia hadica		D 27×3m-AS-90°/CT
Hladina akustického tlaku podľa EN 60335-2-69/ neistota K		63 dB(A)/3 dB
Hodnota vibrácií pôsobiacich na ruku – rameno podľa EN 60335-2-69/ neistota K		< 2,5 m/s²/1,5 m/s²
Frekvencia (Akumulátorový mobilný vysávač/diaľkové ovládanie)		2 402 MHz – 2 480 MHz
Ekvivalentný izotropný výkon žiarenia (EIRP) (Akumulátorový mobilný vysávač/diaľkové ovládanie)		< 10 dBm
Objem nádoby		4,5 l
Rozmery D × Š × V	s úložným boxom	396 × 297 × 307 mm
	iba CTL/MC SYS I	396 × 297 × 187 mm
hmotnosť	s úložným boxom (bez akumulátora)	7,1 kg

5 Prvky náradia

5.1 Akumulátorový mobilný vysávač

[1-1] Akumulátorový mobilný vysávač
[1-2] Úložný box
[1-3] Spojka na odsávanie
[1-4] Sacia hadica
[1-5] Rukoväť
[1-6] Uzáver T-Loc pre Systainer
[1-7] Predná rukoväť
[1-8] Vetrací otvor
[1-9] Spájacie tlačidlo
[1-10] Indikátor spojenia
[1-11] Regulácia sacej sily
[1-12] Stavová indikácia (sacia sila/varovné signály)
[1-13] Tlačidlo MAN
[1-14] Vypínač
[1-15] Diaľkové ovládanie CT-F I *

5.2 Diaľkové ovládanie CT-F I

[1-16] Spájacie tlačidlo
[1-17] LED displej
[1-18] Tlačidlo MAN (manuálne zapnutie)
[1-19] Uchytenie pre upevňovacie pásy
[1-20] Upevňovací pás

Uvedené obrázky sa nachádzajú na začiatku návodu na používanie.

* Vyobrazené alebo opísané príslušenstvo čiastočne nepatrí do rozsahu dodávky.

6 Príprava

Po vybratí z obalu je akumulátorový mobilný vysávač pripravený na použitie.

7 Akumulátor

Pred vložením akumulátora skontrolujte, či rozhranie pripojenia akumulátora nie je znečistené. Znečistenie rozhrania pripojenia akumulátora môže brániť správnemu kontaktu a poškodiť kontakty.

[21] Pri nových akumulátoroch, ktoré nie sú uvedené v zozname, sa riaďte pokynmi aplikácie Festool alebo kontaktujte zákaznícky servis Festool.

Poškodený kontakt môže viesť k prehriatiu a poškodeniu náradia.

[2a] Odoberte akumulátor.

[2b] click Založte akumulátor tak, aby sa zaskočením zaistil.

ⓘ Akumulátorový mobilný vysávač možno prevádzkovať iba s 2 akumulátormi.
Kompatibilné akumulátory nájdete v kapitole 4.

ⓘ Ďalšie informácie o nabíjačke a akumulátore nájdete v návode na obsluhu nabíjačky a akumulátora.

8 Uvedenie do prevádzky

Režim Stand-by

► Stlačte vypínač **[1-14]**.

☑ Zelené LED kontrolky stavovej indikácie **[1-12]** signalizujú režim Stand-by.

Opätovné stlačenie vypínača akumulátorový mobilný vysávač vypne.

Manuálne spustenie/zastavenie akumulátorového mobilného vysávača

Akumulátorový mobilný vysávač je v režime Stand-by.

Priamo na akumulátorovom mobilnom vysávači:

► Na spustenie/zastavenie stlačte tlačidlo MAN **[1-13]**.

Prípadne pomocou pripojeného diaľkového ovládania CT-F I (pozri kapitolu 9.2):

► Na spustenie/zastavenie stlačte tlačidlo MAN **[1-18]** diaľkového ovládania.

Automatické spustenie/zastavenie akumulátorového mobilného vysávača

Akumulátorový mobilný vysávač je v režime Stand-by.

► Automatické spustenie/zastavenie akumulátorového mobilného vysávača: Zapnite/vypnite pripojené akumulátorové elektrické náradie (pozri kapitolu 9.1).

9 Spojenie s náradím

VAROVANIE

Nebezpečenstvo poranenia z dôvodu neúmyselne spusteného akumulátorového mobilného vysávača

► Pred akýmikoľvek prácami s akumulátorovým mobilným vysávačom skontrolujte, ktoré diaľkové ovládanie a ktoré akumulátorové elektrické náradie je pripojené k akumulátorovému mobilnému vysávaču.

► Akumulátorové elektrické náradie musí byť vždy pripojené na akumulátorový mobilný vysávač pomocou sacej hadice. Po práci je nutné spojenie s akumulátorovým mobilným vysávačom rozpojiť.

► Diaľkové ovládanie smie byť upevnené iba na sacej hadici.

9.1 Pripojenie akumulátorového elektrického náradia

► V režime Stand-by stlačte spájacie tlačidlo **[1-9]**.

☑ Indikátor spojenia **[1-10]** bliká pomaly namodro. Akumulátorový mobilný vysávač je na 60 sekúnd pripravený na spojenie.

► Zapnite elektrické náradie.

☑ Akumulátorový mobilný vysávač sa rozbehne.

Akumulátorový mobilný vysávač je pripojený až do stlačenia vypínača **[1-14]** alebo odobratia akumulátora (na akumulátorovom mobilnom vysávači). Elektrické náradie sa potom musí znova pripojiť.

ⓘ Pripojením nového elektrického náradia sa prepíše doterajšie spojenie.

ⓘ Táto funkcia je možná iba pri elektrickom náradí Festool s akumulátorom **Bluetooth®**.

9.2 Pripojenie diaľkového ovládania CT-F I

Na prepojenie diaľkového ovládania s akumulátorovým mobilným vysávačom je potrebné vykonať reset diaľkového ovládania (pozri kapitolu Reset na diaľkovom ovládaní).

Doteraz nespojené diaľkové ovládania sa môžu spojiť priamo.

ⓘ Vytvorené spojenie medzi diaľkovými ovládaniami a akumulátorovým mobilným vysávačom sa zachová aj po stlačení tlačidla vypínača alebo odobraní akumulátora (na akumulátorovom mobilnom vysávači).

ⓘ Akumulátorový mobilný vysávač je možné spojiť až s piatimi diaľkovými ovládaniami naraz. Akumulátorový mobilný vysávač môže byť naraz spojený s jedným akumulátorovým elektrickým náradím.

ⓘ Ak bol akumulátorový mobilný vysávač na začiatku zapnutý prostredníctvom akumulátora a vypnutý diaľkovým ovládaním, stráca pripojený akumulátor svoje dočasné spojenie s akumulátorovým mobilným vysávačom. Následne sa akumulátor pripojí znovu.

► V režime Stand-by držte na akumulátorovom mobilnom vysávači 3 sekundy stlačené spájacie tlačidlo **[1-9]**.

☑ Indikátor spojenia **[1-10]** rýchlo bliká namodro. Akumulátorový mobilný vysávač je na 60 sekúnd pripravený na spojenie.

► Stlačte tlačidlo MAN **[1-18]** na diaľkovom ovládaní.

☑ Diaľkové ovládanie je natrvalo uložené v akumulátorovom mobilnom vysávači.

Reset diaľkového ovládania

Pomocou resetu sa vymaže spojenie diaľkového ovládania s akumulátorovým mobilným vysávačom.

► 10 sekúnd podržte spájacie tlačidlo **[1-16]** a tlačidlo MAN **[1-18]** stlačené.

☑ Po vykonaní resetu svieti LED indikátor **[1-17]** purpurovo.

9.3 Pripojenie mobilného koncového zariadenia

Pripojte akumulátorový mobilný vysávač pomocou aplikácie Festool Work na mobilné koncové zariadenie (napr. kvôli aktualizácii softvéru).

► V režime Stand-by držte na akumulátorovom mobilnom vysávači 3 sekundy stlačené spájacie tlačidlo **[1-9]**.

☑ Indikátor spojenia **[1-10]** rýchlo bliká namodro. Akumulátorový mobilný vysávač je na 60 sekúnd pripravený na spojenie.

► Aby ste autorizovali zabezpečené spojenie, postupujte podľa pokynov v aplikácii Festool Work.

10 Nastavenia

10.1 Regulácia sacej sily

► Stláčajte tlačidlá plus alebo mínus regulácie sacej sily **[1-11]** v sacej prevádzke.

☑ Zelené LED kontrolky stavovej indikácie **[1-12]** ukazujú aktuálny stupeň výkonu.

10.2 Spojka na odsávanie

Funkcia premostenia spojky na odsávanie **[1-3]** bráni nasávaniu brúsok a podlahových dýz na hladkých povrchoch.

Otvorenie

► Otočte nastavovací krúžok do polohy „OPEN“.

Zatvoriť

► Otočte nastavovací krúžok do polohy „CLOSE“.

10.3 Sledovanie objemového prietoku (len pri prachovej triede M)

POZOR

Zdraviu škodlivý prach

Hrozí poškodenie dýchacích ciest

► Správne fungovanie sledovania objemového prietoku je zaručené iba so sacou hadicou **D 27x3m-AS-90°/CT**.

Ak rýchlosť vzduchu v sacej hadici klesne pod 20 m/s, z bezpečnostných dôvodov zaznie akustický varovný signál.

Možné príčiny	Odstránenie
Filtračné vrecko je plné.	Nasaďte nové filtračné vrecko (pozri kapitolu 14.1).
Hlavný filter je znečistený.	Vymeňte hlavný filter (pozri kapitolu 14.2).
Sacia hadica je upchatá alebo zalomená.	Odstráňte upchatie alebo zalomenie.
Regulácia sacej sily **[1-11]** je nastavená na príliš nízku hodnotu.	Nastavte saciu silu na vyššiu hodnotu (pozri kapitolu 10.1).
Nízky stav nabitia akumulátora.	- Nabite akumulátory. - Založte nové akumulátory.
Chybná funkcia kontrolnej elektroniky.	Dajte odstrániť zákazníckym servisom Festool.
Práca s brúskami.	Aktivácia funkcie premostenia (pozri kapitolu 10.2).

10.4 Tepelná poistka

Na ochranu pred prehriatím vypne tepelná poistka akumulátorový mobilný vysávač pred dosiahnutím kritickej teploty. LED kontrolka stavovej indikácie **[1-12]** signalizuje poruchu.

LED svieti na červeno	Nadmerná teplota

► Akumulátorový mobilný vysávač vypnite, nechajte ho vychladnúť.

► Akumulátorový mobilný vysávač po cca 10 minútach znova zapnite.

10.5 Spojenie pomocou T-Loc

Otočením T-Loc možno akumulátorový mobilný vysávač zatvoriť, otvoriť a spojiť:

- Akumulátorový mobilný vysávač zatvoriť **[3a]**.
- Akumulátorový mobilný vysávač otvoriť **[3b]**.
- Akumulátorový mobilný vysávač spojiť s úložným boxom **[3c]**.

Pred zdvíhaním uzáver T-Loc na akumulátorovom mobilnom vysávači vždy zatvorte alebo ho spojte s úložným boxom a skontrolujte, či je spojenie pevné.

Max. nosnosť pri spojení s ďalšími kontajnermi Systainer: 20 kg

10.6 Použitie/nastavenie ramenného popruhu [4]

Max. povolená nosnosť ramenného popruhu: 20 kg

Ramenný popruh sa dá upevniť v dvoch rôznych pozíciách:

- Prenášanie akumulátorového mobilného vysávača: Ramenný popruh na akumulátorovom mobilnom vysávači **[4a]**
- Prenášanie úložného boxu s akumulátorovým mobilným vysávačom: Ramenný popruh na úložnom boxe **[4b]**

Pred nadvihnutím ramenného popruhu skontrolujte jeho funkčnosť a T-Loc na akumulátorovom mobilnom odsávači dajte do príslušnej polohy.

Prispôsobte dĺžku ramenného popruhu nastavovacou sponou **[4c]**.

11 Používanie

11.1 Odsávanie suchých látok

POZOR

Zdraviu škodlivý prach

Hrozí poškodenie dýchacích ciest

► Vždy použite filtračné vrecko!

► Pred vysávaním skontrolujte, či je hlavný filter neporušený.

Pri odsávaní prachu, ktorý prekračuje hraničnú hodnotu, vysávajte len jediný zdroj prachu (elektrické alebo pneumatické náradie).

Pri odsávaní prachu z bežiaceho elektrického náradia **rešpektujte nasledovné**:

Zabezpečte dostatočné vetranie! Dodržiavajte regionálne ustanovenia!

Hraničné hodnoty: Odpadový vzduch max. 50 % objemu čerstvého vzduchu

Vzorec: Objem priestoru V_R × miera výmeny vzduchu L_W

Dodržujte nasledujúce pokyny:

- Oblasť okolo vetracieho otvoru **[1-8]** udržujte voľnú.
- Akumulátorový mobilný vysávač je stacionárny systém a nie je určený na to, aby sa priťahoval za saciu hadicu. Používajte rukoväť **[1-5]**, prednú rukoväť **[1-7]** alebo ramenný popruh **[4]**.

ⓘ Vo vnútri úložného boxu sú uložené 2 čistiace dýzy **[5]**.

11.2 Po práci

- ► Vypnite akumulátorový mobilný vysávač.
- ► Odoberte akumulátor.

  Pozor: Nepoužívaný akumulátor udržiavajte v dostatočnej vzdialenosti od kovových predmetov (napr. klince, skrutky, kľúče, kancelárske svorky alebo pod.), ktoré by mohli spôsobiť premostenie kontaktov.
- ► Vyprázdnite nádobu na nečistoty.
- ► Zatvorte nasávací otvor **[6-1]** pomocou záslepiek **[6-2]**.

  Pri opätovnom uvedení akumulátorového mobilného odsávača do prevádzky záslepky uložte do odkladacej polohy.
- ► Saciu hadicu **[1-4]** vložte do úložného boxu **[1-2]**.
- ► Akumulátorový mobilný vysávač vyčistite zvnútra a zvonku tak, že ho povysávate a utriete.
- ► Akumulátorový mobilný vysávač odložte do suchej miestnosti, na miesto chránené proti neoprávnenému použitiu.

12 Diaľkové ovládanie

12.1 Použitie diaľkového ovládania CT-F I na určený účel

Diaľkové ovládanie môže manuálne spustiť/zastaviť pripojený akumulátorový mobilný vysávač.

⚠ Za používanie, ktoré nie je v súlade s určením, ručí používateľ.

12.2 Montáž

Diaľkové ovládanie **[1-15]** upevnite pomocou upevňovacieho pásu **[1-20]** na saciu hadicu **[1-4]**.

ⓘ Spojte diaľkové ovládanie a akumulátorový mobilný vysávač, pozri kapitolu 9.2.

12.3 LED displej [1-17]

LED displej diaľkového ovládania zobrazuje okrem funkcie Bluetooth® stav nabitia diaľkového ovládania:

1× zablikanie namodro
Zaregistrované stlačenie tlačidla na spojenie **[1-16]** alebo tlačidla MAN **[1-18]**.

1× purpurové bliknutie
Bol vykonaný reset diaľkového ovládania.

blikanie načerveno
Batéria diaľkového ovládania je takmer vybitá a je potrebné ju vymeniť.

12.4 Výmena batérie diaľkového ovládania [7]

ⓘ Diaľkové ovládanie sa prevádzkuje s batériou typu CR 2032.

ⓘ Keď sa otvorí priečinok batérie, odporúčame vymeniť tesnenie (20 × 1,3 mm).

- ► ❶ Otvorte uzáver priečinku batérie.
- ► ❷ Vymeňte batériu.
- ► ❸ Zatvorte priečinok batérie.

12.5 Aktualizácia softvéru

Na kontrolu dostupnosti aktualizácie softvéru rozširujúceho alebo zlepšujúceho existujúce funkcie diaľkového ovládania je možné vytvoriť spojenie Bluetooth® pomocou aplikácie Festool Work.

- ► Držte stlačené spájacie tlačidlo na diaľkovom ovládaní **[1-16]**, kým nezačne LED indikácia **[1-17]** blikať namodro.
- ☑ Diaľkové ovládanie je na 60 sekúnd pripravené na pripojenie.
- ► Aby ste autorizovali zabezpečené spojenie, postupujte podľa pokynov v aplikácii Festool Work.

13 Varovné signály

Varovný signál	Znázornenie varovného signálu		Príčina	Opatrenie
Optický	LED kontrolka **[1-12]**	bliká nazeleno	Akumulátor je vybitý.	Nabite akumulátor.
			Nesprávny akumulátor.	Použite správny akumulátor (pozri kapitolu 4).
			Podchladenie akumulátora.	Teplotu použitia pozri v návode na používanie akumulátora.
		bliká načerveno	Chybný akumulátor.	- Vymeňte akumulátor. - Skontrolujte vychladnutý akumulátor nabíjačkou, či je funkčný.
		svieti načerveno	Prehriatie akumulátorového mobilného vysávača.	Pozri kapitolu 10.4.
			Prehriatie akumulátora.	Akumulátor nechajte na cca 10 minút vychladnúť.

Varovný signál	Znázornenie varovného signálu		Príčina	Opatrenie
Akustický	Zvuková signalizácia	pravidelná	Objemový tok pod 20 m/s.	Iba pri prachovej triede M (pozri kapitolu 10.3).
		stúpajúca, na začiatku dvakrát krátka	Nízke nabitie akumulátora.	- Nabite akumulátor. - Založte nový nabitý akumulátor.

14 Údržba a starostlivosť

VAROVANIE

Nebezpečenstvo poranenia, úraz elektrickým prúdom

- ► Pred všetkými údržbovými prácami a prácami spojenými so starostlivosťou o náradie vždy vyberte z akumulátorového mobilného odsávača akumulátor.
- ► Všetky údržbové práce a opravy, ktoré si vyžadujú otvorenie krytu motora, smie vykonávať len autorizovaný zákaznícky servis.

Zákaznícky servis a opravy len od výrobcu alebo servisných dielní. Adresa najbližšieho servisného strediska: **www.festool.sk/servis**

Používajte len originálne náhradné súčiastky Festool! Obj. č. na: **www.festool.sk/servis**

Dodržujte nasledujúce pokyny:

- Najmenej raz ročne musí výrobca alebo zaškolená osoba vykonať technickú kontrolu vzhľadom na prach (napr. či nie je poškodený filter, kontrolu tesnosti zariadenia a funkciu kontrolných zariadení).
- Čo sa nedá vyčistiť, musí sa zlikvidovať. Použite na to nepriepustné vrecká. Rešpektujte platné podmienky likvidácie!
- Pripájacie kontakty na akumulátorovom mobilnom vysávači, nabíjačke a akumulátore udržiavajte čisté.

14.1 Výmena filtračného vrecka

- ► Otvorte akumulátorový mobilný vysávač s T-Loc. **Pozor, nebezpečenstvo prevrátenia!**
- ► Výmena filtračného vrecka:
  - ▻ Vyberte filtračné vrecko **[8]**.
  - ▻ Vložte filtračné vrecko **[9]**.
- ► Zatvorte akumulátorový mobilný vysávač s T-Loc.

ⓘ Na dne telesa môžete odložiť doplnkové filtračné vrecko **[10]**.

14.2 Výmena hlavného filtra [10]

UPOZORNENIE

Poškodenie motora

- ► Nikdy nevysávajte bez namontovaného hlavného filtra, pretože to môže poškodiť motor.

- ► Otvorte akumulátorový mobilný vysávač s T-Loc. **Pozor, nebezpečenstvo prevrátenia!**
- ► Páčku odistite a preložte.
- ► Nádobu vyberte smerom hore.
- ► Opotrebovaný hlavný filter vyberte a vymeňte za nový.
- ► Použitý hlavný filter zlikvidujte podľa zákonných ustanovení.
- ► Nádobu a tesnenia vyčistite.
- ► Vložte nádobu. Presuňte páčku a nechajte mechanizmus zaskočiť.
- ► Zatvorte akumulátorový mobilný vysávač s T-Loc.

Objednávacie číslo pre príslušenstvo a náradie nájdete na **www.festool.sk**.

15 Preprava

Rešpektujte nasledujúce upozornenia:

- Pred prenášaním uzáver T-Loc na akumulátorovom mobilnom odsávači vždy zatvorte alebo ho spojte s úložným boxom.
- Pri preprave vo vozidlách akumulátorový mobilný vysávač zaistite podľa platných predpisov proti šmýkaniu a prevráteniu.

16 Životné prostredie

Náradie nevyhadzujte do domáceho odpadu! Náradie, príslušenstvo a obaly sa odovzdajte na ekologickú recykláciu. Dodržiavajte platné národné predpisy.

V súlade s európskou smernicou o odpade z elektrických a elektronických zariadení a jej implementáciou do vnútroštátnych právnych predpisov sa použité elektrické zariadenia musia zbierať oddelene a recyklovať spôsobom šetrným k životnému prostrediu.

Informácie o zberných miestach nájdete v časti **www.festool.sk/recycling**.

Informácie o nebezpečných látkach: www.festool.sk/reach

17 Všeobecné upozornenia

17.1 Informácie o Bluetooth®

Keď je náradie cez Bluetooth® spojené s aplikáciou Festool Work a zabezpečené spojenie bolo autorizované, od tohto okamihu sa už náradie spojí s aplikáciou Festool Work automaticky. Náradie potom pravidelne vysiela informácie o stave (ID, prevádzkový stav atď.) cez Bluetooth®.

Značka Bluetooth® a logá sú registrované značky spoločnosti Bluetooth SIG, Inc. a v rámci licencie ich používa spoločnosť TTS Tooltechnic Systems AG & Co. KG, a teda Festool.

17.2 Informácie o ochrane údajov

Náradie má čip na automatické ukladanie údajov o náradí a prevádzkových údajov. Uložené údaje neobsahujú priame osobné údaje.

Údaje sa dajú prečítať bezkontaktne špeciálnymi zariadeniami a firma Festool ich použije výlučne na diagnostiku chýb, vybavenie opráv a záruk, ako aj na zlepšenie kvality, príp. ďalší vývoj náradia. Údaje sa nebudú používať na iné účely bez výslovného súhlasu zákazníka.

Slovenščina

Vsebina

1 Varnostna opozorila ... 173
2 Simboli ... 175
3 Namenska uporaba ... 175
4 Tehnični podatki ... 175
5 Elementi orodja ... 176
6 Priprava ... 176
7 Akumulatorska baterija ... 176
8 Zagon ... 176
9 Povezava z orodji ... 177
10 Nastavitve ... 177
11 Delo ... 178
12 Daljinski upravljalnik ... 178
13 Opozorilni signali ... 179
14 Vzdrževanje in nega ... 180
15 Transport ... 180
16 Okolje ... 180
17 Splošna opozorila ... 180

1 Varnostna opozorila

OPOZORILO! Preberite vsa varnostna opozorila in navodila. Če varnostnih opozoril in navodil ne upoštevate, lahko pride do električnega udara, požara in/ali hudih telesnih poškodb.

Vsa varnostna opozorila in navodila shranite za prihodnjo uporabo.

- Naprave ne smejo uporabljati osebe (vključno z otroki) z zmanjšanimi fizičnimi, senzoričnimi ali duševnimi sposobnostmi oz. osebe s pomanjkanjem izkušenj in/ali znanja. **Otroke** je treba nadzorovati in jim preprečiti igro z napravo.
- Te naprave ne smejo uporabljati osebe, ki se lahko občutljivo odzovejo na električni udar (npr. **osebe s srčnim spodbujevalnikom**), ker ni mogoče izključiti možnosti statične naelektritve naprave.
- **Poskrbite za stabilno lego.** V primeru trenutka prestrašenosti, na primer zaradi statične razelektritve, lahko pride do nesreč.
- **OPOZORILO** Uporabniki morajo biti ustrezno poučeni o uporabi tega stroja.
- **OPOZORILO!** To orodje je primerno le za suho uporabo.

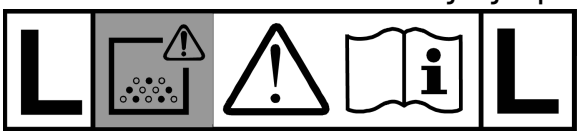

- **OPOZORILO**: orodje lahko vsebuje zdravju škodljiv prah. Vzdrževanje, praznjenje in menjavo filtrov smejo izvajati samo pooblaščeni strokovnjaki ob uporabi ustrezne zaščitne opreme.
- Uporaba samo z nameščenim filtrskim sistemom.
- **OPOZORILO** Pri odsesavanju prahu, ki presega mejno vrednost, ali znatne količine prahu iz hrastovega ali bukovega lesa odsesavajte en sam vir prahu (električno ali pnevmatsko orodje).
- **Nevarnost požara in eksplozije! Ne sesajte:**

  - isker, žarečih delov ali vročega prahu;
  - vnetljivih ali eksplozivnih sredstev (npr. magnezija, aluminija, bencina, raztopin);
  - agresivnih sredstev (npr. kislin, lužnic, topil);
  - kemijskih reaktivnih sredstev, ki povzročajo nastanek toplote, kislin/baz, plinov itd. (npr. reaktivni materiali 2K, aluminij in voda).
- Upoštevajte nacionalne varnostne predpise in navedbe proizvajalca materiala!
- Uporaba samo s primerno zaščitno opremo!
- Opravite vizualno kontrolo in če je orodje nepoškodovano, delajte po napotkih in v suhem okolju!
- Redno preverjajte akumulatorski vmesnik in filter, da se izognete nevarnostim. V primeru poškodb sme akumulatorski vmesnik zamenjati izključno pooblaščena servisna delavnica.
- Orodja ne dvigajte in transportirajte prek kavlja žerjava ali orodij za dviganje.
- Orodje med prenašanjem vedno držite le za predvideni ročaj, sprednji ročaj ali nosilni trak.
- Nevarnost prevrnitve, orodja ne postavljajte na poševne površine!
- **POZOR**

  To orodje je primerno le za uporabo v zaprtih prostorih.

  To napravo lahko shranjujete le v zaprtih prostorih.
- Uporabljajte le originalno sesalno cev Festool.
- **Pri delu bodite pozorni na svojo okolico in pri transportu ali med delom z orodjem pazite na svojo varnost in varnost drugih.**

  S tem preprečite npr. nevarnost, da se spotaknete ob sesalno cev ali omrežni kabel.
- **Embalažno folijo hranite zunaj dosega otrok.**

  Obstaja nevarnost zadušitve.
- **Upoštevajte navodila za uporabo polnilnika in akumulatorske baterije.**
- **Akumulatorskega orodja ne smejo poganjati napajalniki ali akumulatorske baterije drugih proizvajalcev. Za polnjenje akumulatorskih baterij ne uporabljajte polnilcev drugih proizvajalcev.** Uporaba pribora, ki ga proizvajalec ni predvidel, lahko pripelje do električnega udara in/ali hudih nesreč.
- **Akumulatorskih baterij, ki jih ne uporabljate, ne hranite v bližini kovinskih predmetov (npr. žebljev, vijakov, ključev, pisarniških sponk ipd.), ki lahko povzročijo premostitev kontaktov.** Kratki stik med kontakti akumulatorske baterije lahko povzroči opekline ali požar.
- **Akumulatorsko baterijo uporabljajte le z orodjem Festool.** Le tako zaščitite akumulatorsko baterijo pred nevarno preobremenitvijo. Če uporabljate drugo orodje, lahko povzročite poškodbe in požar.

- **Ne uporabljajte poškodovanih ali spremenjenih akumulatorskih baterij.** Poškodovane ali spremenjene akumulatorske baterije lahko vodijo do požara, eksplozije ali poškodb.
- **Akumulatorsko baterijo ločite od orodja, preden menjate pribor/ potrošne dele in preden pospravite orodje.** Ti preventivni varnostni ukrepi zmanjšujejo nevarnost nenamernega zagona orodja.

2 Simboli

Opozorilo za splošno nevarnost

Opozorilo pred električnim udarom

Preberite varnostna opozorila in navodila za uporabo.

Preberite varnostna opozorila in navodila za uporabo.

Uporabljajte masko za zaščito dihal.

Primerno za izločanje prahu, z mejno vrednostjo izpostavljenosti večjo od 1 mg/m³

Primerno za izločanje prahu, z mejno vrednostjo izpostavljenosti večjo od 0,1 mg/m³

Opozorilo! Naprava lahko vsebuje prah, ki ogroža zdravje!

Prepovedano vzpenjanje

Ne sesajte vode in drugih tekočin!

Orodja ne postavljajte na dež!

Nevarnost prevrnitve!

Vstavljanje akumulatorske baterije

Izvzemite akumulatorsko baterijo

3 Namenska uporaba

CTLC SYS I

Akumulatorski mobilni sesalnik primeren

- za sesanje in odsesavanje prahu z mejno vrednostjo do 1 mg/m³ v skladu z razredom prahu L,
- za povečano obremenitev pri poklicni uporabi, v skladu z IEC/EN 60335-2-69,
- za uporabo z akumulatorskimi baterijami Festool serije BP enakega napetostnega razreda, odobrenimi za ta akumulatorski mobilni sesalnik.

CTMC SYS I

Akumulatorski mobilni sesalnik primeren

- za sesanje in odsesavanje prahov do 0,1 mg/m³ v skladu z razredom prahu M, med drugim tudi lesnih in mineralnih prahov, ki vsebujejo kremen,
- za povečano obremenitev pri poklicni uporabi, v skladu z IEC/EN 60335-2-69,
- za uporabo z akumulatorskimi baterijami Festool serije BP enakega napetostnega razreda, odobrenimi za ta akumulatorski mobilni sesalnik.

Akumulatorskega mobilnega sesalnika **ni priporočljivo** uporabljati za dolgotrajnejše sesanje in odsesavanje finega prahu, kot je npr. cementni prah ali polnilna masa.

Vso odgovornost v primeru nenamenske uporabe nosi uporabnik.

4 Tehnični podatki

Akumulatorski mobilni sesalnik	
Napetost motorja	36 V (2x 18 V) ⎓
Združljive akumulatorske baterije [22]	BP18 Li 4,0 HPC-AS BP18 Li 4,0 HPC-ASI BP18 Li 3,1 C BP18 Li 3,1 CI
Volumski pretok (zrak) maks., sesalnik/turbina	93,6 m³/h/147 m³/h
Najv. podtlak, turbina	180 hPa
Površina filtra	5357 cm²
Sesalna cev	D 27x3m-AS-90°/CT
Raven zvočnega tlaka po EN 60335-2-69/negotovost K	63 dB(A)/3 dB

[22] Za novejše akumulatorske baterije, ki niso navedene na seznamu, upoštevajte navodila aplikacije Festool ali stopite v stik s službo za pomoč strankam Festool.

Akumulatorski mobilni sesalnik		
Vrednost vibracij dlan-roka EN 60335-2-69/ negotovost K		<2,5 m/s²/1,5 m/s²
Frekvenca (Akumulatorski mobilni sesalnik/daljinski upravljalnik)		2402 Mhz–2480 Mhz
Ekvivalentna izotropna sevana moč (EIRP) (Akumulatorski mobilni sesalnik/daljinski upravljalnik)		< 10 dBm
Prostornina posode		4,5 l
Dimenzije D x Š x V	s škatlo za shranjevanje	396 x 297 x 307 mm
	samo CTL/MC SYS I	396 x 297 x 187 mm
Teža	s škatlo za shranjevanje (brez akumulatorskih baterij)	7,1 kg

5 Elementi orodja

5.1 Akumulatorski mobilni sesalnik

[1-1] Akumulatorski mobilni sesalnik
[1-2] Škatla za shranjevanje
[1-3] Sesalna objemka
[1-4] Sesalna cev
[1-5] Ročaj
[1-6] T-Loc zaklep za Systainer
[1-7] Sprednji ročaj
[1-8] Izhodna odprtina za zrak
[1-9] Tipka za vzpostavitev povezave
[1-10] Prikaz povezave
[1-11] Regulacija moči sesanja
[1-12] Prikaz stanja (moč sesanja/opozorilni signali)
[1-13] Tipka MAN
[1-14] Tipka za vklop/izklop
[1-15] Daljinski upravljalnik CT-F I *

5.2 Daljinski upravljalnik CT-F I

[1-16] Tipka za vzpostavitev povezave
[1-17] LED-prikaz
[1-18] Tipka MAN (ročni vklop)
[1-19] Nosilec za pritrdilne trakove
[1-20] Pritrdilni trak

Imenovane slike so v nemških navodilih za uporabo.
* Prikazani ali opisani pribor deloma ne sodi v obseg dobave.

6 Priprava

Po odstranitvi iz embalaže je akumulatorski mobilni sesalnik pripravljen na uporabo.

7 Akumulatorska baterija

Pred uporabo akumulatorske baterije preverite, ali je akumulatorski vmesnik čist. Če je akumulatorski vmesnik umazan, lahko pride do motenj na kontaktih in poškodb kontaktov.
Poškodovani kontakti lahko povzročijo pregretje in poškodbo orodja.

[2a] Odstranite akumulatorsko baterijo.
[2b] click Vstavite akumulatorsko baterijo tako, da se zaskoči.

ⓘ Akumulatorski mobilni sesalnik je mogoče uporabljati samo z 2 akumulatorskima baterijama. Za združljive akumulatorske baterije glejte poglavje 4.

ⓘ Več informacij o polnilniku in akumulatorski bateriji najdete v navodilih za uporabo polnilnika in akumulatorske baterije.

8 Zagon

Način pripravljenosti

► Pritisnite tipko za vklop/izklop **[1-14]**.
☑ Zelene lučke LED prikaza stanja **[1-12]** prikazujejo način pripravljenosti.

Ob ponovnem pritisku tipke za vklop/izklop se akumulatorski mobilni sesalnik izklopi.

Ročni zagon/zaustavitev akumulatorskega mobilnega sesalnika

Akumulatorski mobilni sesalnik je v načinu pripravljenosti.
Neposredno na akumulatorskem mobilnem sesalniku:

► Za zagon/ustavitev uporabite tipko MAN **[1-13]**.

Alternativno prek povezanega daljinskega upravljalnika CT-F I (glejte poglavje 9.2):

► Za zagon/ustavitev uporabite tipko MAN **[1-18]** daljinskega upravljalnika.

Samodejni zagon/zaustavitev akumulatorskega mobilnega sesalnika

Akumulatorski mobilni sesalnik je v načinu pripravljenosti.

► Za samodejni zagon/zaustavitev akumulatorskega mobilnega sesalnika: Vklopite/izklopite povezano akumulatorsko električno orodje (glejte poglavje 9.1).

9 Povezava z orodji

OPOZORILO

Nevarnost poškodb zaradi nenamernega vklopa akumulatorskega mobilnega sesalnika

- ► Preden se lotite kakršnih koli del z akumulatorskim mobilnim sesalnikom, preverite, kateri daljinski upravljalnik in katero akumulatorsko električno orodje sta z njim povezana.
- ► Električno orodje, ki ga poganja akumulatorska baterija, mora biti vedno prek sesalne cevi povezana z akumulatorskim mobilnim sesalnikom. Po izvedenih delih je treba ločiti povezavo z akumulatorskim mobilnim sesalnikom.
- ► Daljinski upravljalnik sme biti pritrjen le na sesalno cev.

9.1 Povezava kabelskega električnega orodja

- ► V načinu pripravljenosti pritisnite tipko za povezavo **[1-9]**.
- ☑ Prikaz povezave **[1-10]** počasi utripa v modri barvi. Akumulatorski mobilni sesalnik je za 60 sekund pripravljen za povezavo.
- ► Vklopite električno orodje.
- ☑ Akumulatorski mobilni sesalnik se zažene.

Akumulatorski mobilni sesalnik je do pritiska tipke za vklop/izklop **[1-14]** ali odstranitve akumulatorske baterije (na akumulatorskem mobilnem sesalniku) povezan. Električno orodje je nato treba znova povezati.

ⓘ S povezavo novega električnega orodja se obstoječa povezava prepiše.

ⓘ Ta funkcija je na voljo samo pri električnih orodjih Festool z akumulatorsko baterijo **Bluetooth®**.

9.2 Povezava daljinskega upravljalnika CT-F I

Za povezavo daljinskega upravljalnika z akumulatorskim mobilnim sesalnikom je treba ponastaviti daljinski upravljalnik (glejte Ponastavitev daljinskega upravljalnika).

Daljinske upravljalnike, ki še niso bili povezani, je mogoče povezati neposredno.

ⓘ Vzpostavljena povezava med daljinskimi upravljalniki in akumulatorskim mobilnim sesalnikom se ohrani tudi po pritisku tipke za vklop/izklop ali odstranitvi akumulatorske baterije.

ⓘ Akumulatorski mobilni sesalnik lahko hkrati povežete z do petimi daljinskimi upravljalniki. Akumulatorski mobilni sesalnik lahko hkrati povežete z enim akumulatorskim električnim orodjem.

ⓘ Če ste akumulatorski mobilni sesalnik vklopili skupaj z akumulatorsko baterijo in ga nato izklopili z daljinskim upravljalnikom, bo povezava trenutno povezane akumulatorske baterije z akumulatorskim mobilnim sesalnikom prekinjena. Nato lahko znova povežete akumulatorsko baterijo.

- ► V načinu pripravljenosti 3 sekunde držite tipko za povezavo **[1-9]** na akumulatorskem mobilnem sesalniku.
- ☑ Prikaz povezave **[1-10]** hitro utripa modro. Akumulatorski mobilni sesalnik je za 60 sekund pripravljen za povezavo.
- ► Pritisnite tipko MAN **[1-18]** na daljinskem upravljalniku.
- ☑ Daljinski upravljalnik je zdaj trajno shranjen v akumulatorskem mobilnem sesalniku.

Ponastavitev na daljinskem upravljalniku

S ponastavitvijo se izbriše povezava daljinskega upravljalnika z akumulatorskim mobilnim sesalnikom.

- ► Pritisnite tipko za vzpostavitev povezave **[1-16]** in tipko MAN **[1-18]** in ju držite 10 sekund.
- ☑ Ko je ponastavitev opravljena, LED-prikazovalnik **[1-17]** sveti v vijolični barvi.

9.3 Povezava z mobilno končno napravo

Akumulatorski mobilni sesalnik povežite z mobilno napravo prek aplikacije Festool Work (npr. za posodobitev programske opreme).

- ► V načinu pripravljenosti 3 sekunde držite tipko za povezavo **[1-9]** na akumulatorskem mobilnem sesalniku.
- ☑ Prikaz povezave **[1-10]** hitro utripa modro. Akumulatorski mobilni sesalnik je za 60 sekund pripravljen za povezavo.
- ► Za avtorizacijo zavarovane povezave upoštevajte navodila v aplikaciji Festool Work.

10 Nastavitve

10.1 Reguliranje moči sesanja

- ► V načinu sesanja pritisnite tipko plus oz. minus za regulacijo moči sesanja **[1-11]**.
- ☑ Zelene lučke LED prikaza stanja **[1-12]** prikazujejo trenutno stopnjo moči.

10.2 Sesalna objemka

Funkcija obvoda sesalne objemke **[1-3]** preprečuje sesanje brusilnih naprav in talnih šob na gladkih površinah.

Odpiranje

- ► Nastavitveni obroč zavrtite v položaj ODPRTO.

Zapiranje

- ► Nastavitveni obroč zavrtite v položaj ZAPRTO.

10.3 Nadzor prostorninskega pretoka (samo pri razredu prahu M)

PREVIDNO

Zdravju škodljiv prah

Poškodbe dihalnih poti

- ► Pravilno delovanje nadzora prostorninskega pretoka je zagotovljeno samo s sesalno cevjo **D 27x3m-AS-90°/CT**.

Če hitrost zraka v sesalni cevi pade pod 20 m/s, se iz varnostnih razlogov oglasi zvočni opozorilni signal.

Možni vzroki	Odpravljanje
Filtrirna vrečka je polna.	Vstavite novo filtrirno vrečko (glejte poglavje 14.1).
Glavni filter je umazan.	Zamenjajte glavni filter (glejte poglavje 14.2).
Sesalna cev je zamašena ali prepognjena.	Odpravite blokado ali prepognjeno mesto.
Regulator sesalne moči **[1-11]** nastavljen na prenizko vrednost.	Sesalno moč nastavite na višjo vrednost (glejte poglavje 10.1).
Nizek nivo akumulatorske baterije.	- Napolnite akumulatorski bateriji. - Vstavite novi akumulatorski bateriji.
Nepravilno delovanje nadzorne elektronike.	Napako naj odpravi servisna služba Festool.
Delajte z brusilniki.	Vklopite funkcijo obvoda (glejte poglavje 10.2).

10.4 Nadzor temperature

Toplotno varovalo za zaščito pred pregretjem odklopi akumulatorski mobilni sesalnik, preden ta doseže kritično temperaturo. Prikaz stanja LED **[1-12]** prikazuje motnjo.

LED-lučka sveti v rdeči barvi Previsoka temperatura

- ► Izklopite akumulatorski mobilni sesalnik in počakajte, da se ohladi.
- ► Po pribl. 10 minutah znova vklopite akumulatorski mobilni sesalnik.

10.5 Povezava z zaklepom T-Loc

Če zaklep T-Loc zavrtite, akumulatorski mobilni sesalnik zaprete, odprete in povežete:

- Zapiranje akumulatorskega mobilnega sesalnika **[3a]**.
- Odpiranje akumulatorskega mobilnega sesalnika **[3b]**.
- Povezava akumulatorskega mobilnega sesalnika s škatlo za shranjevanje **[3c]**.

Preden napravo dvignete, vedno zaprite zaklep T-Loc na akumulatorskem mobilnem sesalniku ali pa napravo povežite s škatlo za shranjevanje in preverite, ali ju je mogoče varno prijeti.

Največja nosilnost v primeru, da napravo povežete z drugimi kovčki Systainer: 20 kg

10.6 Uporaba/nastavitev nosilnega traku [4]

Največja dopustna nosilnost nosilnega traku: 20 kg

Nosilni trak je mogoče namestiti na dve različni mesti:

- Prenašanje akumulatorskega mobilnega sesalnika: nosilni trak na akumulatorskem mobilnem sesalniku **[4a]**
- Prenašanje škatle za shranjevanje z akumulatorskim mobilnim sesalnikom: nosilni trak na škatli za shranjevanje **[4b]**

Pred dviganjem preverite učinkovitost nosilnega traku in namestite T-Loc na akumulatorskem mobilnem sesalniku v ustrezni položaj.

Prilagodite dolžino nosilnega traku z nastavitveno spono **[4c]**.

11 Delo

11.1 Sesanje suhih snovi

PREVIDNO

Zdravju škodljiv prah

Poškodbe dihalnih poti

- ► Vedno uporabljajte filtrirno vrečko!
- ► Pred sesanjem preverite, ali je glavni filter nepoškodovan.

Pri odsesavanju prahu, ki je večji od mejne vrednosti, odsesavajte le en vir prahu (električno ali pnevmatsko orodje).

Pri odsesavanju prahu, ki nastane zaradi delujočega električnega orodja, **upoštevajte**:

Poskrbite za zadostno prezračevanje! Upoštevajte regionalne določbe!

Mejne vrednosti: Izhodni zrak maks. 50 % volumna svežega zraka

Formula: Prostornina prostora V_R x stopnja menjave zraka L_W

Upoštevajte naslednja navodila:

- Območje okoli izhodne odprtine za zrak **[1-8]** mora biti vedno prosto.
- Akumulatorski mobilni sesalnik je nepremičen sistem in torej ni primeren za to, da ga vlečete za sesalno cev. Uporabite ročaj **[1-5]**, sprednji ročaj **[1-7]** ali nosilni trak **[4]**.

V notranjosti kovčka za shranjevanje sta shranjeni 2 čistilni šobi **[5]**.

11.2 Po končanem delu

- ► Izklopite akumulatorski mobilni sesalnik.
- ► Odstranite akumulatorsko baterijo.

  Pozor: Akumulatorskih baterij, ki jih ne uporabljate, ne hranite v bližini kovinskih predmetov (npr. žebljev, vijakov, ključev, pisarniških sponk ipd.), ki lahko povzročijo premostitev kontaktov.
- ► Izpraznite posodo za umazanijo.
- ► Sesalno odprtino **[6-1]** zaprite s čepom za zapiranje **[6-2]**.

  Pri ponovnem zagonu akumulatorskega mobilnega sesalnika znova namestite čep za zapiranje v položaj za parkiranje.
- ► Sesalno cev **[1-4]** položite v škatlo za shranjevanje **[1-2]**.
- ► Očistite akumulatorski mobilni sesalnik znotraj in zunaj tako, da ga posesate in obrišete.
- ► Akumulatorski mobilni sesalnik spravite v suh prostor, kjer bo zaščiten pred nepooblaščeno rabo.

12 Daljinski upravljalnik

12.1 Namenska uporaba daljinskega upravljalnika CT-F I

Z daljinskim upravljalnikom lahko ročno zaženete/ustavite povezan akumulatorski mobilni sesalnik.

Vso odgovornost v primeru nenamenske uporabe nosi uporabnik.

12.2 Montaža

Daljinski upravljalnik **[1-15]** z ustreznim pritrdilnim trakom **[1-20]** namestite na sesalno cev **[1-4]**.

Povežite daljinski upravljalnik in akumulatorski mobilni sesalnik, glejte poglavje 9.2.

12.3 LED-prikaz [1-17]

LED-prikaz daljinskega upravljalnika poleg delovanja povezave Bluetooth® prikazuje tudi stanje napolnjenosti daljinskega upravljalnika:

1 utrip v modri barvi
Naprava je zaznala, da ste pritisnili tipko za vzpostavitev povezave **[1-16]** ali pa tipko MAN **[1-18]**.

1 utrip v vijolični barvi
Daljinski upravljalnik je bil ponastavljen.

utripanje v rdeči barvi
Baterija daljinskega upravljalnika je skoraj prazna in jo morate zamenjati.

12.4 Zamenjava baterije daljinskega upravljalnika [7]

Daljinski upravljalnik se napaja z baterijo tipa CR 2032.

Če boste odprli predal za baterijo, priporočamo menjavo tesnila (20 x 1,3 mm).

- ❶ Odprite pokrov predala za baterijo.
- ❷ Zamenjajte baterijo.
- ❸ Zaprite predal za baterijo.

12.5 Posodobitev programske opreme

Za preverjanje, ali je na voljo posodobitev programske opreme za nadgradnjo daljinskega upravljalnika oz. izboljšanje njegovih funkcij, je z aplikacijo Festool Work mogoče vzpostaviti povezavo Bluetooth®.

- Držite tipko za vzpostavitev povezave na daljinskem upravljalniku **[1-16]**, dokler LED-prikaz **[1-17]** ne utripa v modri barvi.
- ☑ Daljinski upravljalnik je 60 sekund pripravljen za povezavo.
- Za avtorizacijo zavarovane povezave upoštevajte navodila v aplikaciji Festool Work.

13 Opozorilni signali

Opozorilni signal	Prikaz opozorilnega signala		Vzrok	Ukrep
Optično	LED **[1-12]**	utripa zeleno	Akumulatorska baterija je prazna.	Napolnite akumulatorsko baterijo.
			Nepravilna akumulatorska baterija.	Uporabite pravilno akumulatorsko baterijo (glejte poglavje 4).
			Podhladitev akumulatorske baterije.	Za delovno temperaturo glejte navodila za uporabo akumulatorske baterije.
		utripa rdeče	Pokvarjena akumulatorska baterija.	- Zamenjajte akumulatorsko baterijo. - S polnilnikom preverite pravilno delovanje ohlajene akumulatorske baterije.
		sveti rdeče	Pregrevanje akumulatorskega mobilnega sesalnika.	glejte poglavje 10.4.
			Pregrevanje akumulatorske baterije.	Počakajte približno 10 minut, da se akumulatorska baterija ohladi.
Zvočno	Zvočni signal	redno	Prostorninski pretok pod 20 m/s.	Samo pri razredu prahu M (glejte poglavje 10.3).
		stopnjevano, na začetku dvakrat kratko	Napolnjenost akumulatorske baterije je nizka.	- Napolnite akumulatorsko baterijo. - Vstavite novo polno akumulatorsko baterijo.

14 Vzdrževanje in nega

OPOZORILO

Nevarnost poškodb in električnega udara

- ► Preden se lotite kakršnih koli vzdrževalnih ali negovalnih del na orodju, iz akumulatorskega mobilnega sesalnika vedno odstranite akumulatorsko baterijo.
- ► Vsa vzdrževalna dela in popravila, za katera je treba odpreti ohišje motorja, mora opraviti pooblaščena servisna delavnica.

Poprodajne storitve in popravila lahko opravi le proizvajalec ali servisna delavnica. Najbližji naslov lahko poiščete na strani: **www.festool.com/service**

Uporabljajte samo originalne nadomestne dele Festool! Kataloške št. najdete na: **www.festool.com/service**

Upoštevajte naslednja navodila:

- Najmanj enkrat na leto mora proizvajalec ali ustrezno usposobljena oseba preveriti filtriranje prahu, na primer, ali je poškodovan filter, ali naprava tesni in ali kontrolne naprave delujejo.
- Česar ni možno očistiti, je treba odstraniti. Pri tem uporabljajte neprepustno vrečko. Upoštevajte veljavne predpise za odstranjevanje!
- Poskrbite za čistočo priključnih kontaktov na akumulatorskem mobilnem sesalniku, polnilniku in akumulatorski bateriji.

14.1 Zamenjava filtrirne vrečke

- ► Odprite akumulatorski mobilni sesalnik z zaklepom T-Loc. **Pozor, nevarnost prevrnitve!**
- ► Menjava filtrirne vrečke:
  - ▻ Izvzemite filtrirno vrečko **[8]**.
  - ▻ Vstavite filtrirno vrečko **[9]**.
- ► Zaprite akumulatorski mobilni sesalnik z zaklepom T-Loc.

ⓘ Na dnu ohišja lahko hranite dodatno filtrirno vrečko **[10]**.

14.2 Menjava glavnega filtra [10]

Napotek

Poškodbe motorja

- ► Nikoli ne sesajte brez vgrajenega glavnega filtra, ker lahko to škoduje motorju.

- ► Odprite akumulatorski mobilni sesalnik z zaklepom T-Loc. **Pozor, nevarnost prevrnitve!**
- ► Sprostite ročico in jo obrnite.
- ► Posodo snemite v smeri navzgor.
- ► Odstranite izrabljeni glavni filter in ga zamenjajte z novim.
- ► Rabljen glavni filter odstranite v skladu z zakonskimi določili.
- ► Očistite posodo in tesnila.
- ► Vstavite posodo. Obrnite ročico in jo fiksirajte.
- ► Zaprite akumulatorski mobilni sesalnik z zaklepom T-Loc.

Kataloške številke pribora in orodij lahko najdete na spletni strani **www.festool.com**.

15 Transport

Upoštevajte naslednja navodila:

- Pred transportom vedno zaprite zaklep T-Loc na akumulatorskem mobilnem sesalniku ali pa napravo povežite s škatlo za shranjevanje in preverite, ali ju je mogoče varno prijeti.
- Pri transportu v vozilu akumulatorski mobilni sesalnik zavarujte pred zdrsi in prevračanjem v skladu z veljavnimi smernicami.

16 Okolje

Orodja ne mečite med gospodinjske odpadke! Orodje, pribor in embalažo oddajte v okolju prijazno recikliranje. Upoštevajte veljavne državne predpise.

V skladu z evropsko direktivo o odsluženih električnih in elektronskih napravah in v skladu z državnimi predpisi je treba odsluženo električno orodje zbirati ločeno in ga oddati v okolju prijazno recikliranje.

Informacije o zbirnih mestih so na voljo na **www.festool.com/recycling**.

Informacije o kritičnih snoveh: www.festool.com/reach

17 Splošna opozorila

17.1 Informacije o povezavi Bluetooth®

Ko se orodje prek povezave Bluetooth® poveže z aplikacijo Festool Work in je zavarovana povezava avtorizirana, se orodje nato vedno samodejno poveže z aplikacijo Festool Work. Orodje nato v rednih razmikih prek povezave Bluetooth® oddaja podatke o statusu orodja (ID, stanje itd.).

Besedna znamka Bluetooth® in logotipi so registrirane blagovne znamke Bluetooth SIG, Inc., ki jih uporablja podjetje TTS Tooltechnic Systems AG & Co. KG in s tem Festool v skladu z licenco.

17.2 Informacije o varovanju podatkov

Orodje vsebuje čip za samodejno shranjevanje podatkov o orodju in delovanju. Shranjeni podatki niso neposredno povezani z osebami.

Podatke je mogoče s posebnimi orodji odčitati brezstično. Podjetje Festool jih uporablja izključno za diagnostiko napak, izvedbo popravila in garancijskih določb ter za izboljšanje kakovosti oz. nadaljnji razvoj orodja. Shranjeni podatki se brez izrecne privolitve stranke ne uporabljajo za kakršne koli druge namene, ki niso opisani v zgornjih določilih.

Svenska

Innehållsförteckning

1 Säkerhetsanvisningar..... 181
2 Symboler.....183

3 Avsedd användning....183
4 Tekniska data....183
5 Delar....184
6 Förberedelse....184
7 Batteri....184
8 Driftstart....184
9 Anslutning till enheter....184
10 Inställningar....185
11 Arbeten....186
12 Fjärrkontroll....186
13 Varningssignaler....187
14 Underhåll och skötsel....187
15 Transport....187
16 Miljö....187
17 Allmänna anvisningar....188

1 Säkerhetsanvisningar

VARNING! Läs och följ alla säkerhetsanvisningar. Följs inte säkerhetsanvisningarna och andra anvisningar kan det leda till elstötar, brand och/eller allvarliga personskador.

Spara alla säkerhetsanvisningar och andra anvisningar för framtida bruk.

- Denna produkt får inte användas av personer (inklusive barn) med nedsatt fysisk, sensorisk eller psykisk förmåga eller som saknar erfarenhet och kunskap om produkten. **Barn** ska hållas under uppsikt, så att man kan säkerställa att de inte leker med produkten.
- Denna maskin får inte användas av personer som kan reagera extra känsligt på elstötar (t.ex. **personer med pacemaker**), eftersom statisk uppladdning av maskinen inte kan uteslutas.
- **Se till att uppställningen är stadig.** Effekterna av reaktioner vid rädsla, exempelvis på grund av antistatisk urladdning, kan leda till olyckor.
- **VARNING!** Användare måste vara tillräckligt kunniga för att använda dessa maskiner.
- **VARNING!** Denna maskin är endast avsedd för torr användning.

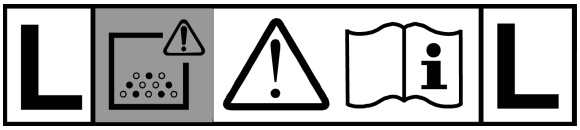

- **VARNING!** Enheten kan innehålla hälsofarligt damm. Underhåll, tömning och filterbyte ska endast utföras av en auktoriserad fackman med lämplig utrustning.
- Dammsugaren får endast användas med installerat filtersystem!
- **VARNING!** Vid damm som överskrider gränsvärdet eller vid stora mängder damm från ek- eller bokvirke får utsuget endast användas för en enda dammkälla (el- eller tryckluftsverktyg).
- **Explosions- och brandfara! Sug inte upp:**
  - gnistor, glödande partiklar eller varmt damm;
  - brandfarliga eller explosiva ämnen (t.ex. magnesium, aluminium, bensin, förtunning);
  - starka ämnen (t.ex. syra, lut, lösningsmedel);

  - ämnen som kan reagera kemiskt och bilda värme, syror/baser, gaser osv. (exempelvis reaktiva tvåkomponentsmaterial, aluminium och vatten).
- Nationella säkerhetsföreskrifter samt materialtillverkarens anvisningar ska följas!
- Får endast användas tillsammans med lämplig skyddsutrustning!
- Får endast användas efter att man kontrollerat visuellt att den är hel, i torr miljö och efter instruktion!
- Kontrollera batterigränssnittet och filtret regelbundet för att undvika fara. Vid skada får batterigränssnittet enbart bytas ut av en auktoriserad serviceverkstad.
- Får inte lyftas eller transporteras med lyftkrok eller telfer.
- Den batteridrivna dammsugaren ska endast bäras i det avsedda handtaget, främre handtaget eller axelremmen.
- Tipprisk, ställ den inte på sluttande ytor!
- **OBS!**

  Denna maskin är endast avsedd för användning inomhus.

  Denna maskin får endast förvaras inomhus.
- Använd endast originalsugslangen från Festool.
- **Observera arbetsmiljön och var rädd om dig själv och andra när maskinen transporteras och används.**

  Se till exempel till att ingen kan snubbla på sugslangen eller nätkabeln.
- **Håll förpackningsplasten borta från barn.**

  Det finns risk för kvävning.
- **Observera bruksanvisningen för batteriet och laddaren.**
- **Inga nätadaptrar eller batterier av annat fabrikat får användas till den batteridrivna maskinen. Inga batteriladdare av annat fabrikat får användas för att ladda batteriet.** Om man använder tillbehör av annat fabrikat finns risk för elstötar och/eller risk för svåra olyckor.
- **Batterier som inte används ska hållas borta från metallföremål (t.ex. spik, skruv, nycklar, gem och liknande) som kan bilda en brygga mellan kontakterna.** En kortslutning mellan batterikontakterna kan leda till brännskador eller brand.
- **Använd endast batteriet till din Festool-maskin.** Endast så skyddar du batteriet mot skadlig överbelastning. Att använda det till en annan maskin kan leda till skador och brandrisk.
- **Använd inte batterier som är skadade eller modifierade.** Skadade eller modifierade batterier kan orsaka brand, explosion eller personskador.
- **Koppla loss batteriet från maskinen innan du byter tillbehörs-/förbrukningsdelar eller förvarar maskinen.** Sådana förebyggande säkerhetsåtgärder minskar risken för att maskinen startar oavsiktligt.

2 Symboler

Varning för allmän risk

Varning för elstötar

Läs bruksanvisningen och säkerhetsanvisningarna.

Läs bruksanvisningen och säkerhetsanvisningarna.

Använd andningsskydd.

Lämplig för avskiljning av damm med ett exponeringsgränsvärde över 1 mg/m³

Lämplig för avskiljning av damm med ett exponeringsgränsvärde över 0,1 mg/m³

Varning! Maskinen kan innehålla hälsofarligt damm!

Förbjudet att kliva upp

Sug aldrig upp vatten eller andra vätskor!

Ställ den inte i regn!

Tipprisk!

Isättning av batteri

Lossa batteriet

3 Avsedd användning

CTLC SYS I

Batteridriven dammsugare som passar för

- uppsugning av damm med gränsvärde upp till 1 mg/m³ motsvarande dammklass 'L',
- ökad belastning i yrkesmässig användning, enligt IEC/EN 60335-2-69,
- användning med Festool-batterier i modellserien BP med samma spänningsklass, som är godkända för denna batteridrivna dammsugare.

CTMC SYS I

Batteridriven dammsugare som passar för

- uppsugning av damm upp till 0,1 mg/m³ motsvarande dammklass 'M', bland annat även trä- och mineraliskt, kvartshaltigt damm,
- ökad belastning i yrkesmässig användning, enligt IEC/EN 60335-2-69,
- användning med Festool-batterier i modellserien BP med samma spänningsklass, som är godkända för denna batteridrivna dammsugare.

Den batteridrivna dammsugaren **rekommenderas inte** för kontinuerlig uppsugning av fint damm, till exempel cementdamm eller spackelmassa.

Vid felaktig användning ligger ansvaret på användaren.

4 Tekniska data

Batteridriven dammsugare	
Motorspänning	36 V (2 st. 18 V) ⎓
Kompatibla batterier [23]	BP18 Li 4,0 HPC-AS BP18 Li 4,0 HPC-ASI BP18 Li 3,1 C BP18 Li 3,1 CI
Volymström (luft) max., dammsugare/turbin	93,6 m³/h / 147 m³/h
Undertryck max., turbin	180 hPa
Filteryta	5357 cm²
Sugslang	D 27x3m-AS-90°/CT
Ljudtrycksnivå enligt EN 60335-2-69/ osäkerhet K	63 dB(A)/ 3 dB
Vibrationsvärde hand/arm enligt EN 60335-2-69/ osäkerhet K	<2,5 m/s²/ 1,5 m/s²
Frekvens (Batteridriven dammsugare/fjärrkontroll)	2402 Mhz – 2480 Mhz
Ekvivalent isotrop strålningseffekt (EIRP) (Batteridriven dammsugare/fjärrkontroll)	< 10 dBm
Behållarens volym	4,5 l

[23] För nyare batterier som inte är med på listan, följ anvisningarna i Festool-appen eller kontakta Festool Service.

Batteridriven dammsugare		
Mått L x B x H	med förvaringsbox	396 x 297 x 307 mm
	endast CTL/MC SYS I	396 x 297 x 187 mm
Vikt	med förvaringsbox (utan batterier)	7,1 kg

5 Delar

5.1 Batteridriven dammsugare

[1-1] Batteridriven dammsugare
[1-2] Förvaringsbox
[1-3] Utsugsadapter
[1-4] Sugslang
[1-5] Handtag
[1-6] T-Loc-låsning för Systainer
[1-7] Främre handtag
[1-8] Frånluftsöppning
[1-9] Anslutningsknapp
[1-10] Anslutningsindikering
[1-11] Sugkraftsreglering
[1-12] Statusindikering (sugkraft/varningssignaler)
[1-13] MAN-knapp
[1-14] Strömbrytare
[1-15] Fjärrkontroll CT-F I *

5.2 Fjärrkontroll CT-F I

[1-16] Anslutningsknapp
[1-17] LED-indikering
[1-18] MAN-knapp (manuell tillkoppling)
[1-19] Fäste för fästband
[1-20] Fästband

De angivna bilderna finns i början av bruksanvisningen.
* Det avbildade eller beskrivna tillbehöret ingår ibland inte i leveransen.

6 Förberedelse

När den batteridrivna dammsugaren tagits ut ur förpackningen är den klar att använda.

7 Batteri

Kontrollera att batterianslutningen är ren innan batteriet sätts i. Smuts på batterianslutningen kan försämra kontakten och leda till skador på kontakterna.

Om kontakten störs kan det leda till överhettning och skador på maskinen.

[2a] Ta bort batteriet.
[2b] click Sätt i batteriet så att det hakar fast.

ⓘ Den batteridrivna dammsugaren kan endast drivas med 2 batterier.
Kompatibla batterier, se kapitel 4.

ⓘ Mer information om laddaren och batteriet finns i deras respektive bruksanvisningar.

8 Driftstart

Standby-läge

► Tryck på strömbrytaren **[1-14]**.
☑ Statusindikeringens gröna LED:er **[1-12]** visar standby-läget.

Ett nytt tryck på strömbrytaren stänger av den batteridrivna dammsugaren.

Starta/stänga av den batteridrivna dammsugaren manuellt

Den batteridrivna dammsugaren är i standby-läge.

Direkt på den batteridrivna dammsugaren:

► Tryck på MAN-knappen **[1-13]** för att starta/stänga av.

Alternativt via en ansluten fjärrkontroll CT-F I (se kapitel 9.2):

► Tryck på MAN-knappen **[1-18]** på fjärrkontrollen för att starta/stänga av.

Starta/stänga av den batteridrivna dammsugaren automatiskt

Den batteridrivna dammsugaren är i standby-läge.

► För att starta/stänga av den batteridrivna dammsugaren automatiskt: Starta eller stäng av ett anslutet, batteridrivet elverktyg (se kapitel 9.1).

9 Anslutning till enheter

VARNING

Risk för personskador om den batteridrivna dammsugaren startar oavsiktligt

► Före alla arbeten med den batteridrivna dammsugaren ska man kontrollera vilken fjärrkontroll och vilket elverktyg som är anslutna till dammsugaren.
► Ett batteridrivet elverktyg måste alltid vara anslutet till den batteridrivna dammsugaren via sugslangen. Efter arbetet måste anslutningen till den batteridrivna dammsugaren kopplas loss.
► Fjärrkontrollen får endast sitta på sugslangen.

9.1 Ansluta ett batteridrivet elverktyg

► Tryck på anslutningsknappen **[1-9]** i standby-läge.
☑ Anslutningsindikeringen **[1-10]** blinkar långsamt i blått. Den batteridrivna dammsugaren är förberedd för anslutning i 60 sekunder.
► Starta elverktyget.
☑ Den batteridrivna dammsugaren startar.

Den batteridrivna dammsugaren är ansluten tills man trycker på strömbrytaren **[1-14]** eller tar bort ett batteri (i den batteridrivna dammsugaren). Sedan måste elverktyget kopplas igen.

ⓘ När ett nytt elverktyg ansluts blir den tidigare kopplingen överskriven.

ⓘ Denna funktion är endast möjlig för Festool-elverktyg med **Bluetooth®** batteri.

9.2 Ansluta fjärrkontrollen CT-F I

För att kunna ansluta en fjärrkontroll till en batteridriven dammsugare måste man först återställa fjärrkontrollen (se Återställning på fjärrkontrollen).

Fjärrkontroller som inte tidigare varit anslutna kan anslutas direkt.

ⓘ En anslutning som upprättats mellan en fjärrkontroll och den batteridrivna dammsugaren finns kvar även när man har tryckt på strömbrytaren eller tagit bort ett batteri (i dammsugaren).

ⓘ Den batteridrivna dammsugaren kan vara ansluten till upp till fem fjärrkontroller samtidigt. Den batteridrivna dammsugaren kan endast anslutas till ett batteridrivet elverktyg åt gången.

ⓘ Om den batteridrivna dammsugaren först startats med batteriet och därefter stängts av med fjärrkontrollen, förlorar ett anslutet batteri sin temporära anslutning till dammsugaren. Därefter kan batteriet anslutas igen.

► Håll anslutningsknappen **[1-9]** på den batteridrivna dammsugaren intryckt i 3 sekunder i standby-läge.

☑ Anslutningsindikeringen **[1-10]** blinkar snabbt i blått. Den batteridrivna dammsugaren är förberedd för anslutning i 60 sekunder.

► Tryck på MAN-knappen **[1-18]** på fjärrkontrollen.

☑ Fjärrkontrollen sparas permanent i den batteridrivna dammsugaren.

Återställning på fjärrkontrollen

Genom återställningen raderas anslutningen mellan en fjärrkontroll och den batteridrivna dammsugaren.

► Håll anslutningsknappen **[1-16]** och MAN-knappen **[1-18]** intryckta i 10 sekunder.

☑ LED-indikeringen **[1-17]** lyser i magentafärg när återställningen är gjord.

9.3 Ansluta en mobil enhet

Anslut den batteridrivna dammsugaren till en mobil enhet via Festool App (t.ex. för en programuppdatering).

► Håll anslutningsknappen **[1-9]** på den batteridrivna dammsugaren intryckt i 3 sekunder i standby-läge.

☑ Anslutningsindikeringen **[1-10]** blinkar snabbt i blått. Den batteridrivna dammsugaren är förberedd för anslutning i 60 sekunder.

► Följ anvisningarna i Festool Work-app för att auktorisera den säkrade förbindelsen.

10 Inställningar

10.1 Reglera sugkraften

► Tryck på Plus- resp. Minus-knapparna för sugkraftsregleringen **[1-11]** under sugdrift.

☑ Statusindikeringens **[1-12]** gröna LED:er visar det aktuella effektsteget.

10.2 Utsugsadapter

Utsugsadapterns **[1-3]** bypass-funktion förhindrar att slipmaskiner och golvmunstycken suger sig fast på släta ytor.

Öppna

► Vrid inställningsringen till läget ”OPEN”.

Stäng

► Vrid inställningsringen till läget ”CLOSE”.

10.3 Volymströmsövervakning (endast i dammklass M)

OBS

Hälsofarligt damm

Risk för skador i luftvägarna

► Korrekt funktion för volymströmsövervakningen garanteras endast med sugslangen **D 27x3m-AS-90°/CT**.

Om lufthastigheten i sugslangen sjunker under 20 m/s hörs en varningssignal.

Möjliga orsaker	Åtgärd
Filtersäcken är full.	Sätt i en ny filtersäck (se kapitel 14.1).
Huvudfiltret är smutsigt.	Byt huvudfiltret (se kapitel 14.2).
Sugslangen igentäppt eller knäckt.	Åtgärda tilltäppningen eller böjen.
Sugkraftsregleringen **[1-11]** är för lågt inställd.	Ställ in sugkraften på ett högre steg (se kapitel 10.1).
Batteristatusen är låg.	- Ladda batterierna. - Sätt i nya batterier.
Funktionsfel i övervakningselektroniken.	Låt Festools serviceverkstad åtgärda felet.
Arbeta med slipmaskiner.	Aktivera bypass-funktionen (se kapitel 10.2).

10.4 Temperatursäkring

Som skydd mot överhettning stänger temperatursäkringen av den batteridrivna dammsugaren innan en kritisk temperatur nås. Statusindikeringens LED **[1-12]** visar störningen.

LED:n lyser röd	Övertemperatur

► Stäng av den batteridrivna dammsugaren och låt den svalna.

► Starta den batteridrivna dammsugaren igen efter ca 10 minuter.

10.5 Koppla med T-Loc

Genom att vrida på T-Loc kan man stänga, öppna och koppla den batteridrivna dammsugaren:

– Stäng den batteridrivna dammsugaren **[3a]**.
– Öppna den batteridrivna dammsugaren **[3b]**.
– Koppla den batteridrivna dammsugaren på förvaringsboxen **[3c]**.

Innan du lyfter, stäng alltid T-Loc på den batteridrivna dammsugaren eller koppla fast den på förvaringsboxen och se till att den sitter säkert.

Maximal last vid koppling till andra Systainer: 20 kg

10.6 Använda/ställa in bärremmen [4]

Maximalt tillåten last för bärremmen: 20 kg

Bärremmen kan monteras i två olika lägen:

- Bära den batteridrivna dammsugaren: axelremmen på den batteridrivna dammsugaren **[4a]**
- Bära förvaringsboxen med batteridriven dammsugare: axelremmen på förvaringsboxen **[4b]**

Innan du lyfter, kontrollera att bärremmen fungerar och ställ T-Loc på den batteridrivna dammsugaren i rätt läge.

Justera längden på bärremmen med öglan **[4c]**.

11 Arbeten

11.1 Suga upp torra ämnen

OBS

Hälsofarligt damm

Risk för skador i luftvägarna

- ► Använd alltid filtersäck!
- ► Kontrollera att huvudfiltret är intakt innan utsuget startas.

Vid damm som överskrider gränsvärdet får utsuget endast användas för en enda dammkälla (el- eller tryckluftsverktyg).

Observera följande vid uppsugning av damm som ansamlas vid användning av elverktyg:

Se till att ventilationen är tillräcklig! Observera regionala bestämmelser!

Gränsvärden: frånluft max. 50 % av friskluftsvolymen

Formel: rymdvolym V_R x ventilationshastighet L_W

Observera följande:

- Håll området kring frånluftsöppningen **[1-8]** fritt.
- Den batteridrivna dammsugaren är ett stationärt system och får inte släpas i sugslangen. Använd handtaget **[1-5]**, det främre handtaget **[1-7]** eller axelremmen **[4]**.

I förvaringsboxen finns 2 rengöringsmunstycken **[5]**.

11.2 Efter arbetet

- ► Stäng av den mobila dammsugaren .
- ► Ta bort batteriet.

  Obs! Batterier som inte används ska hållas borta från metallföremål (t.ex. spik, skruv, nycklar, gem och liknande) som kan bilda en brygga mellan kontakterna.
- ► Töm smutsbehållaren.
- ► Förslut sugöppningen **[6-1]** med förslutningspluggen **[6-2]**.

  Sätt tillbaka förslutningspluggen i parkeringsläget när den batteridrivna dammsugaren ska användas igen.
- ► Lägg sugslangen **[1-4]** i förvaringsboxen **[1-2]**.
- ► Rengör den batteridrivna dammsugaren in- och utvändigt genom att dammsuga och torka av den.
- ► Ställ den batteridrivna dammsugaren i ett torrt utrymme där obehöriga inte kommer åt den.

12 Fjärrkontroll

12.1 Avsedd användning av fjärrkontroll CT-F I

Fjärrkontrollen kan användas för att starta/stänga av en batteridriven dammsugare manuellt.

Vid felaktig användning ligger ansvaret på användaren.

12.2 Montage

Sätt fast fjärrkontrollen **[1-15]** med fästbandet **[1-20]** på sugslangen **[1-4]**.

Anslut fjärrkontrollen och den batteridrivna dammsugaren, se kapitel 9.2.

12.3 LED-indikering [1-17]

LED-indikeringen på fjärrkontrollen visar förutom Bluetooth® funktionen även fjärrkontrollens laddningsstatus:

1 blinkning i blått
Manövrering av anslutningsknappen **[1-16]** eller MAN-knappen **[1-18]** är registrerad.

1 blinkning i magenta
Fjärrkontrollen har återställts.

Blinkning i rött
Fjärrkontrollens batteri är nästan tomt och behöver bytas ut.

12.4 Byta fjärrkontrollens batteri [7]

Fjärrkontrollen drivs med ett batteri av typen CR 2032.

Om batterifacket öppnas bör man byta ut tätningen (20 x 1,3 mm).

- ► ❶ Öppna batterifackets låsning.
- ► ❷ Byt ut batteriet.
- ► ❸ Stäng batterifacket.

12.5 Programuppdatering

För att kontrollera om det finns en programuppdatering som utökar eller förbättrar fjärrkontrollens funktioner kan man ansluta till Festool Work-appen via Bluetooth®.

- ► Tryck på anslutningsknappen på fjärrkontrollen **[1-16]** tills LED-indikeringen **[1-17]** blinkar i blått.

☑ Fjärrkontrollen är förberedd för anslutning i 60 sekunder.

- ► Följ anvisningarna i Festool Work-app för att auktorisera den säkrade förbindelsen.

13 Varningssignaler

Varningssignal	Varningssignalens form		Orsak	Åtgärd
Optisk	LED **[1-12]**	blinkar i grönt	Batteriet tomt.	Ladda batteriet.
			Fel batteri.	Använd rätt batteri (se kapitel 4).
			Nedkylt batteri.	Användningstemperatur, se batteriets bruksanvisning.
		blinkar i rött	Defekt batteri.	- Byt batteriet. - Kontrollera funktionen med en laddare när batteriet svalnat.
		lyser i rött	Överhettad dammsugare.	Se kapitel 10.4.
			Överhettat batteri.	Låt batteriet svalna i ca 10 minuter.
Akustisk	Ljudsignal	regelbunden	Volymström under 20 m/s.	Endast vid dammklass M (se kapitel 10.3).
		stigande, börjar med två korta	Batteriets laddning för låg.	- Ladda batteriet. - Sätt i det nyladdade batteriet.

14 Underhåll och skötsel

VARNING

Risk för personskador, elstötar

- ► Ta alltid bort batteriet från den batteridrivna dammsugaren före allt underhålls- och servicearbete.
- ► Allt underhålls- och reparationsarbete som kräver att motorns hölje öppnas får endast utföras av behöriga serviceverkstäder.

Service och reparation får endast utföras av tillverkaren eller serviceverkstäder. Hitta närmaste adress på: **www.festool.se/service**

Använd bara Festools originalreservdelar! Art.nr på: **www.festool.se/service**

Observera följande:

- Minst en gång per år ska en dammteknisk kontroll utföras (t.ex. beträffande skador på filtret, maskinens täthet och kontrollanordningarnas funktion) av tillverkaren eller en utbildad person.
- Delar som inte kan rengöras måste kasseras. Använd då helt täta påsar. Följ gällande regler för avfallshantering!
- Håll anslutningskontakterna på den batteridrivna dammsugaren, laddaren och batterierna rena.

14.1 Byta filtersäck

- ► Öppna den batteridrivna dammsugaren med T-Loc. **OBS! Tipprisk!**
- ► Byta filtersäcken:
  - ▻ Ta ur filtersäcken **[8]**.
  - ▻ Lägg i en filtersäck **[9]**.
- ► Stäng den batteridrivna dammsugaren med T-Loc.

ⓘ På botten av huset kan en extra filtersäck förvaras **[10]**.

14.2 Byta huvudfilter [10]

ANMÄRKNING

Skador på motorn

- ► Använd aldrig dammsugaren utan huvudfilter, eftersom motorn kan skadas då.

- ► Öppna den batteridrivna dammsugaren med T-Loc. **OBS! Tipprisk!**
- ► Lås upp spaken och fäll den.
- ► Ta ut behållaren uppåt.
- ► Ta ut det gamla huvudfiltret och byt det mot ett nytt.
- ► Avfallshantera det kasserade huvudfiltret enligt lagstadgade bestämmelser.
- ► Rengör behållaren och tätningarna.
- ► Sätt i behållaren. Fäll tillbaka spaken och lås den.
- ► Stäng den batteridrivna dammsugaren med T-Loc.

Artikelnummer för tillbehör och verktyg finns på **www.festool.se**.

15 Transport

Observera följande:

- Före transport ska den batteridrivna dammsugarens T-Loc alltid stängas eller så ska den kopplas på förvaringsboxen.
- Vid transport i fordon ska den batteridrivna dammsugaren alltid säkras enligt gällande direktiv så att den inte kan kana iväg eller välta.

16 Miljö

Släng inte maskinen i hushållssoporna! Se till att verktyg, tillbehör och förpackningar lämnas till miljövänlig återvinning. Följ den nationella föreskrifterna.

Enligt EU-direktivet om uttjänt el- och elektronikutrustning och omsättning till nationell lagstiftning måste förbrukade elektriska apparater källsorteras och återvinnas på ett miljövänligt sätt.

Information om insamlingsställen finns på **www.festool.se/recycling**.

Information om kritiska ämnen: www.festool.se/reach

17 Allmänna anvisningar

17.1 Information om Bluetooth®

Så snart verktyget har anslutits till Festool Work-app via Bluetooth® och den säkrade förbindelsen har auktoriserats, ansluter det därefter alltid automatiskt till Festool Work-app. Verktyget sänder då regelbundet statusinformation (ID, driftstatus osv.) via Bluetooth®.

Varumärkesnamnet Bluetooth® och logotyperna är registrerade märken som tillhör Bluetooth SIG, Inc. och används under licens av Tooltechnic Systems AG & Co. KG och därmed av Festool.

17.2 Information om dataskydd

Verktyget innehåller ett chip för automatisk lagring av maskin- och driftdata. Dessa data innehåller ingen information som är direkt personrelaterad.

Data från chipet kan avläsas trådlöst med speciella enheter och används hos Festool endast för feldiagnos, reparations- och garantiändamål samt för kvalitetsförbättring resp. vidareutveckling av maskinen. Datainformationen utnyttjas inte för ytterligare ändamål – såvida kunden inte uttryckligen har godkänt det.