FESTOOL

Gecko

de	Originalbetriebsanleitung	4
en	Original instructions	5
fr	Notice d'utilisation d'origine	6
es	Manual de instrucciones original	7
bg	Оригинална инструкция за експлоатация	8
cs	Původní návod k obsluze	9
da	Original brugsanvisning	10
el	Πρωτότυπο οδηγιών χρήσης	11
et	Originaalkasutusjuhend	12
fi	Alkuperäiset käyttöohjeet	13
hr	Originalne upute za uporabu	13
hu	Eredeti használati utasítás	14
it	Istruzioni d'esercizio originali	15
ko	원본 사용 설명서	16
lv	Oriģinālā lietošanas pamācība	17
lt	Originali naudojimo instrukcija	18
nb	Original bruksanvisning	19
nl	Originele gebruiksaanwijzing	20
pl	Oryginalna instrukcja obsługi	21
pt	Manual de instruções original	23
ro	Manualul de utilizare original	24
sk	Originálny návod na obsluhu	25
sl	Originalna navodila za uporabo	26
sv	Originalbruksanvisning	26
zh	原版使用说明书	27

Festool GmbH
Wertstraße 20
73240 Wendlingen
Germany
+49 (0)70 24/804-0
info@festool.com
www.festool.com

11289366_A / 2026-02-16

1

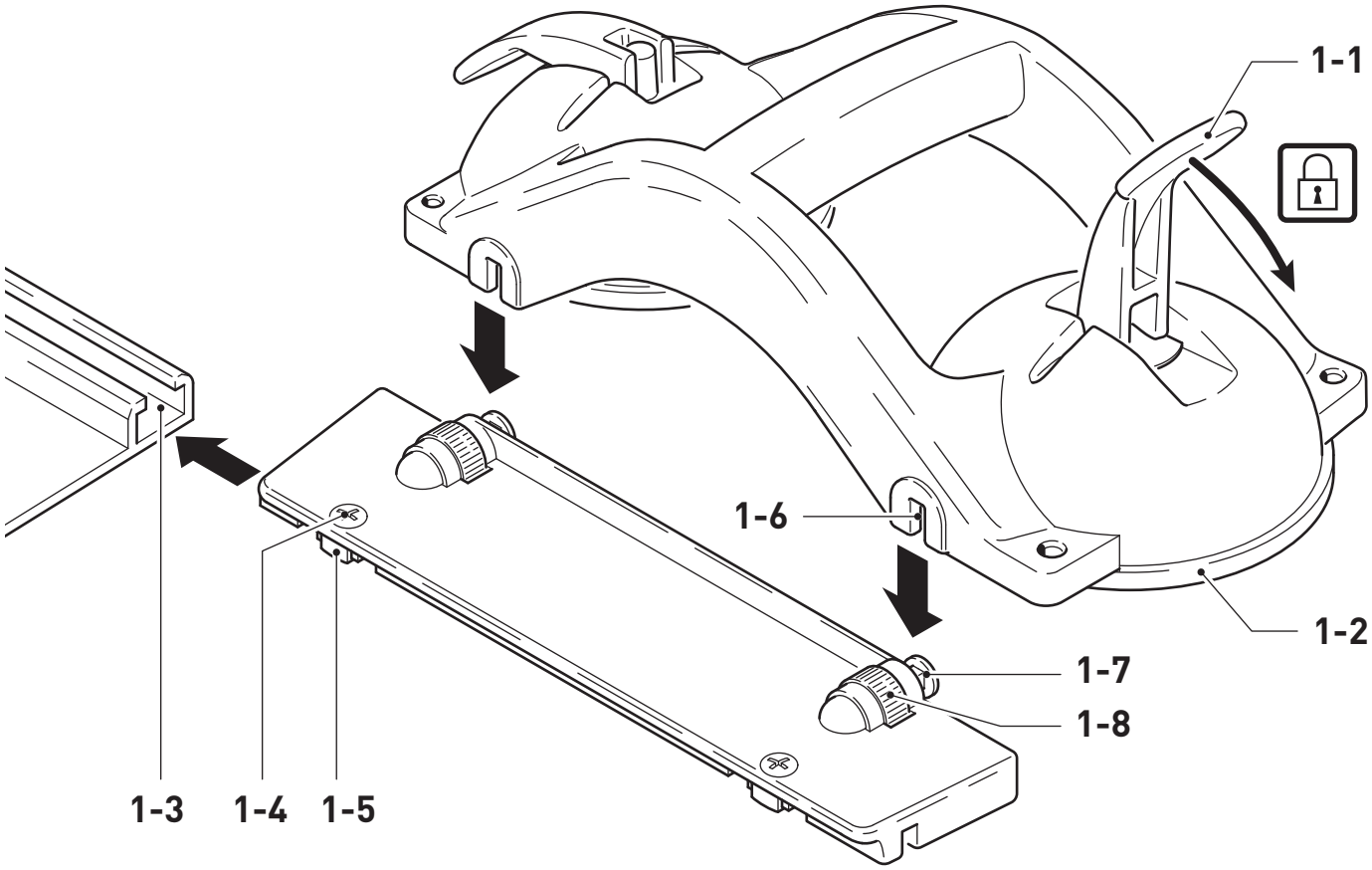

2

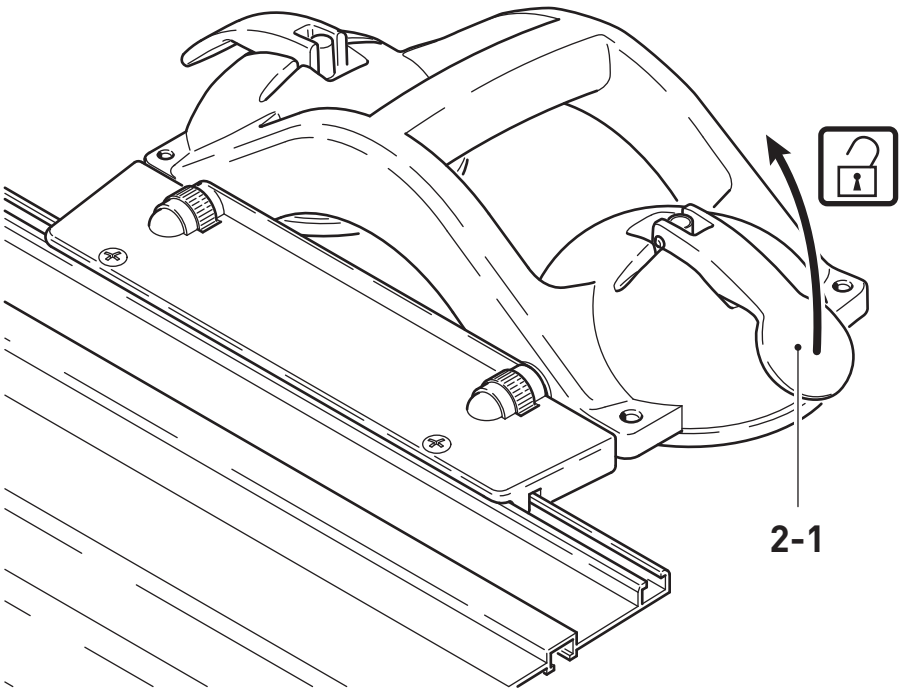

3

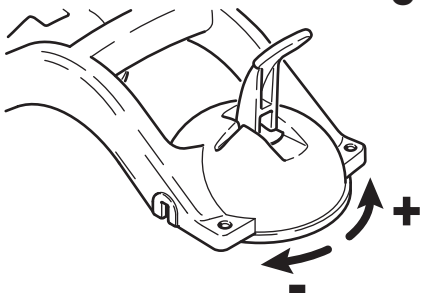

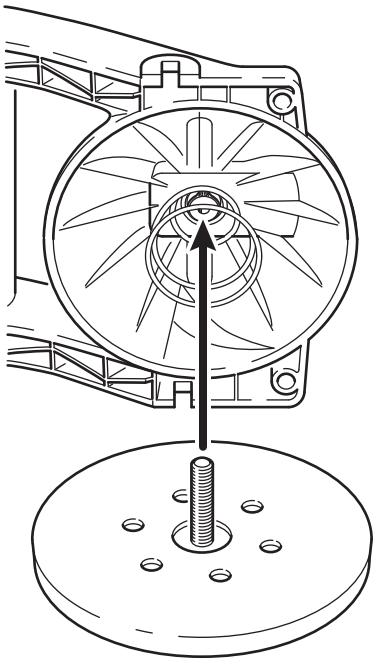

Deutsch

1 Symbole

Warnung vor allgemeiner Gefahr

Betriebsanleitung, Sicherheitshinweise lesen.

2 Bestimmungsgemäßer Gebrauch

Die Saugheber sind bestimmungsgemäß zum kurzzeitigen (nicht dauerhaften) Heben, Halten und Tragen von Gegenständen mit ebenen, glatten und gasdichten Oberflächen bestimmt. Die Saugheber dürfen nur von Hand und nicht mittels Kran oder anderen Hebezeugen verwendet werden.

Bei nicht bestimmungsgemäßem Gebrauch haftet der Benutzer.

3 Sicherheitshinweise

3.1 Allgemeine Sicherheitshinweise für Elektrowerkzeuge

WARNUNG! Lesen Sie alle Sicherheitshinweise und Anweisungen. Versäumnisse bei der Einhaltung der Sicherheitshinweise und Anweisungen können elektrischen Schlag, Brand und/oder schwere Verletzungen verursachen.

Bewahren Sie alle Sicherheitshinweise und Anweisungen für die Zukunft auf.

- Folgende maximalen Haltekräfte dürfen nicht überschritten werden: 700 N (70 kg) senkrecht zur Saugscheibe/500 N (50 kg) parallel zur Saugscheibe.

  Diese Werte gelten für ebene Glasflächen.
  Bei anderen Materialien, bei Verschmutzung, Feuchtigkeit oder Kälte können geringere oder gar keine Haltekräfte möglich sein.
- Prüfen Sie vor jedem Einsatz, ob der Saugheber für den jeweiligen Gegenstand/Material geeignet ist. Verwenden Sie bei schweren Gegenständen mehrere Saugheber und sichern Sie die Gegenstände zusätzlich ab (z. B. Tragegurt). Vergewissern Sie sich, dass der Gegenstand durch den Einsatz des Saughebers nicht beschädigt wird (z. B. Glasbruch bei dünnem Glas, Verbiegen dünner Bleche).
- Kontrollieren Sie vor jedem Einsatz die Saugscheiben. Bei beschädigten oder abgenützten Saugscheiben darf der Saugheber nicht mehr benutzt werden, da sich die Haltekräfte verringern. Tauschen Sie beschädigte oder abgenützte Saugscheiben unverzüglich aus (siehe Bild **[3]**).
- Halten Sie die Saugscheiben und die Saugflächen sauber, trocken und fettfrei, da sich sonst die Haltekräfte verringern.
- Stellen Sie sicher dass sich keine Personen oder Gegenstände unter angehobenen Lasten befinden. Diese könnten durch ein unerwartetes Lösen der Saugheber Schaden erleiden.
- Verwenden Sie den Saugheber nicht als Halt für Personen.

4 Arbeiten

4.1 Ansaugen

► Den Saugheber auf den anzusaugenden Gegenstand drücken.

► Den Hebel **[1-1]** umlegen. Dadurch entsteht ein Vakuum unter den Saugscheiben **[1-2]**, welches die Haltekraft erzeugt.

4.2 Lösen

► Zum Lösen den Hebel zurücklegen **[2-1]**. Verwenden Sie niemals spitze oder scharfkantige Gegenstände zum Lösen der Saugscheiben, da diese dadurch beschädigt werden.

ⓘ Sollte von den Saugscheiben, die aus Naturkautschuk bestehen, nach dem Lösen auf der Saugfläche ein dunkler Abdruck verbleiben, kann dieser mit Spiritus entfernt werden. Kontrollieren Sie jedoch zuvor an einer verdeckten Stelle die Verträglichkeit des angesaugten Gegenstandes mit Spiritus.

4.3 Einsatz mit der Führungsschiene

► Die Führungsschiene auf das zu bearbeitende Werkstück legen.

► Den Adapter mit den beiden Nutsteinen **[1-5]** auf die Nut **[1-3]** der Führungsschiene schieben.

► Die Schrauben **[1-4]** schließen.

► Den Saugheber am Adapter befestigen:
Saugheber mit den Aussparungen **[1-6]** auf die Halterungen **[1-7]** setzen, den Hebel **[1-1]** umlegen und die Rändermuttern **[1-8]** festziehen.

☑ Die Führungsschiene kann nun mit dem Saugheber auf dem zu bearbeitenden Werkstück gehalten werden

Ab einer Länge der Führungsschiene von 1400 mm müssen zwei Saugheber verwendet werden.

5 Wartung und Pflege

Kundendienst und Reparaturen dürfen nur durch den Hersteller oder durch Servicewerkstätten durchgeführt werden. Nur **Originalersatzteile von Festool** verwenden.

Weitere Informationen: **www.festool.de/service**

- Den Saugheber immer mit entspannten (geöffneten) und gesäuberten (staub- und fettfreien) Saugscheiben lagern.
- Saugscheiben mit Spiritus reinigen.
- Die Saugscheiben nicht für längere Zeit direktem Sonnenlicht aussetzen, da diese sonst ihre Elastizität verlieren.

6 Umwelt

Elektrogeräte, Altbatterien und Akkupacks nicht in den Hausmüll werfen. Geräte, Zubehör und Verpackungen einer umweltgerechten Wiederverwertung zuführen. Geltende nationale Vorschriften beachten.

Informationen zu den Rücknahmestellen sind unter **www.festool.de/recycling** einsehbar.

Informationen zu kritischen Stoffen: www.festool.de/reach

English

1 Symbols

Warning of general danger

Read the operating manual and safety warnings.

2 Intended use

The suction lifters are designed for temporary (not permanent) lifting, holding and carrying of objects with flat, smooth and gas-tight surfaces. The suction lifters must only be used by hand and not with a crane or other lifting devices.

The user is liable for improper or non-intended use.

3 Safety warnings

3.1 General power tool safety warnings

WARNING! Read all safety warnings, instructions, illustrations and specifications provided with this power tool. Failure to follow all instructions listed below may result in electric shock, fire and/or serious injury.

Save all warnings and instructions for future reference.

- The following maximum holding forces must not be exceeded: 700 N (70 kg) perpendicular to the suction pad / 500 N (50 kg) parallel to the suction pad.

  These values apply to flat glass surfaces. For other materials, the holding forces may be lower in the case of dirt, moisture or cold temperatures, or there may be no holding force.
- Before each use, check whether the suction lifter is suitable for the respective object/material. Use several suction lifters for heavy objects and use additional protection (e.g. sling). Ensure that the use of the suction lifter does not damage the object (e.g. breakage of thin glass, bending of thin metal sheets).
- Check the suction pads before each use. Stop using the suction lifter if the suction pads are damaged or worn, as the holding forces are otherwise reduced. Replace damaged or worn suction pads immediately (see figure **[3]**).
- Keep the suction pads and suction surfaces clean, dry and grease-free, as the holding forces will otherwise be reduced.
- Ensure that there are no persons or objects underneath suspended loads, to avoid the risk of injury or damage if the suction lifter were to release unexpectedly.
- Do not use the suction lifter as a support for persons.

4 Working

4.1 Suction

► Press the suction lifter onto the object to be suctioned.

► Flip the lever **[1-1]**. This creates a vacuum beneath the suction pad **[1-2]**, which generates the holding force.

4.2 Release

► To release, reposition the lever **[2-1]**. Never use sharp or pointed objects to release the suction pads, as this could damage the pads.

ⓘ If the suction pads, which are made from natural rubber, leave a black deposit on the suction surface after being released, this can be removed with ethyl alcohol. However, first test the suctioned object's compatibility with ethyl alcohol in a discreet place.

4.3 Use with the guide rail

► Place the guide rail on the workpiece to be processed.

► Slide the adapter with the two sliding blocks **[1-5]** onto the groove **[1-3]** of the guide rail.

► Tighten the screws **[1-4]**.

► Secure the suction lifter on the adapter: Place the recesses **[1-6]** of the suction lifter on the brackets **[1-7]**, flip the lever **[1-1]** and tighten the knurled nuts **[1-8]**.

☑ The guide rail can now be held on the workpiece with the suction lifter.

For guide rails longer than 1400 mm, two suction lifters must be used.

5 Service and maintenance

Customer service and repairs must only be carried out by the manufacturer or service workshops. You must only use **original Festool spare parts**.

Further information: **www.festool.co.uk/service**

- Always store the suction lifter with the suction pads relaxed (open) and cleaned (dust and grease-free).
- Clean the suction pads with ethyl alcohol.
- Do not expose the suction pads to direct sunlight for long periods of time, as this could cause them to lose their elasticity.

6 Environment

Do not dispose of electrical devices, used batteries and battery packs in the household waste. Recycle devices, accessories and packaging. Observe applicable national regulations.

Information on the collection points can be viewed at **www.festool.co.uk/recycling**.

Information on critical materials: www.festool.co.uk/reach

7 General information

Imported into the UK by

Festool UK Ltd
1 Anglo Saxon Way
Bury St Edmunds
IP30 9XH
Great Britain

Français

1 Symboles

Avertit d'un danger général

Lire la notice d'utilisation et les consignes de sécurité.

2 Utilisation conforme

Les poignées de levage à ventouses sont conçues pour soulever, maintenir et transporter pendant un court instant (et non durablement) des objets présentant une surface plane, lisse et hermétique. Les poignées de levage à ventouses doivent être utilisées à la main uniquement, et non avec une grue ou d'autres engins de levage.

L'utilisateur est responsable des dommages provoqués par une utilisation non conforme.

3 Consignes de sécurité

3.1 Consignes générales de sécurité pour outils électroportatifs

AVERTISSEMENT ! Veuillez lire toutes les consignes de sécurité et instructions. Le non-respect des consignes de sécurité et des instructions peut provoquer une décharge électrique, un incendie et/ou des blessures graves.

Conserver l'ensemble des consignes de sécurité et des instructions afin de pouvoir les consulter ultérieurement.

- Ne pas dépasser les forces de maintien maximales suivantes : 700 N (70 kg) perpendiculairement au disque d'aspiration / 500 N (50 kg) parallèlement au disque d'aspiration.

  Ces valeurs sont valables pour des surfaces de verre planes. Pour tous les autres matériaux et en présence de salissures ou d'humidité, ainsi qu'à basse température, il est possible que la force de maintien diminue voire ne puisse pas être générée.
- Avant chaque utilisation, vérifiez que la poignée de levage à ventouses convient à l'objet/au matériau concerné. Fixez les objets lourds avec plusieurs poignées de levage à ventouses et utilisez un dispositif de fixation supplémentaire (par ex. une sangle de transport). Assurez-vous que l'objet ne risque pas d'être endommagé durant l'utilisation de la poignée de levage à ventouses (par ex. verre fin brisé, tôles fines déformées).
- Contrôlez les disques d'aspiration avant chaque utilisation. Si les disques d'aspiration sont endommagés ou usés, l'utilisation de la poignée de levage à ventouses n'est plus autorisée car les forces de maintien diminuent. Remplacez sans attendre les disques d'aspiration endommagés ou usés (voir figure **[3]**).
- Veillez à ce que les disques d'aspiration et les surfaces des objets à fixer soient toujours propres, secs et exempts de graisse. Sinon, les forces de maintien diminuent.
- Assurez-vous de l'absence de personnes ou d'objets sous les charges soulevées. Ceux-ci pourraient être blessés ou endommagés en cas de détachement accidentel de la poignée de levage à ventouses.
- N'utilisez pas la poignée de levage à ventouses comme accessoire de maintien pour des personnes.

4 Utilisation

4.1 Fixer les ventouses

► Presser la poignée de levage à ventouses sur l'objet à fixer.

► Rabattre le levier **[1-1]**. Ceci génère sous les disques d'aspiration **[1-2]** un vide qui procure la force de maintien.

4.2 Détacher les ventouses

► Pour détacher les ventouses, ramener le levier dans sa position initiale **[2-1]**. N'utilisez jamais d'objets pointus ou tranchants pour détacher les disques d'aspiration. Vous risquez sinon d'endommager ces derniers.

ⓘ Si des traces sombres laissées par les disques d'aspiration en caoutchouc naturel sont visibles sur la surface de l'objet après détachement, elles peuvent être éliminées au moyen d'alcool à brûler. Toutefois, vérifiez préalablement sur une partie invisible que l'objet fixé aux ventouses est compatible avec l'alcool à brûler.

4.3 Utilisation avec le rail de guidage

► Poser le rail de guidage sur la pièce à travailler.

► Insérer l'adaptateur avec les deux écrous en T **[1-5]** dans la rainure **[1-3]** du rail de guidage.

► Visser les vis **[1-4]**.

► Fixer la poignée de levage à ventouses sur l'adaptateur : Installer la poignée de levage à ventouses en plaçant les évidements **[1-6]** sur les supports **[1-7]**, rabattre le levier **[1-1]** et serrer les écrous moletés sur le bord **[1-8]**.

☑ Maintenant, le rail de guidage peut être maintenu sur la pièce à travailler à l'aide de la poignée de levage à ventouses.

À partir d'une longueur de rail de guidage de 1400 mm, il est nécessaire d'utiliser deux poignées de levage à ventouses.

5 Entretien et maintenance

Les opérations de service après-vente et les réparations doivent uniquement être effectuées par le fabricant ou des ateliers agréés. Utiliser uniquement des **pièces détachées d'origine Festool**.

Informations complémentaires : **www.festool.fr/services**

- Pour stocker la poignée de levage à ventouses, les disques d'aspiration doivent toujours être détendus (ouverts) et propres (exempts de poussière et de graisse).
- Nettoyer les disques d'aspiration avec de l'alcool à brûler.
- Ne pas exposer longtemps les disques d'aspiration aux rayons directs du soleil. Sinon, ils perdent leur élasticité.

6 Environnement

Ne pas jeter les appareils électriques, les piles usagées et les batteries avec les ordures ménagères. Veiller à un recyclage écologique des appareils, accessoires et emballages. Respecter les règlements nationaux en vigueur.

Des informations relatives aux points de collecte sont disponibles sur **www.festool.fr/recycling**.

Informations relatives aux matières critiques : www.festool.fr/reach

Español

1 Símbolos

Aviso de peligro general

Leer el manual de instrucciones y las indicaciones de seguridad.

2 Uso previsto

Las ventosas de elevación están diseñadas para levantar, sostener y transportar objetos con superficies planas, lisas y estancas al gas durante periodos cortos (no continuos). Las ventosas de elevación solo deben utilizarse manualmente y no con grúas u otros dispositivos de elevación.

El usuario responde de cualquier uso indebido.

3 Indicaciones de seguridad

3.1 Indicaciones de seguridad generales para herramientas eléctricas

ADVERTENCIA! Leer todas las indicaciones de seguridad y instrucciones. Si no se cumplen debidamente las indicaciones de seguridad y las instrucciones, pueden producirse descargas eléctricas, quemaduras o lesiones graves.

Guardar todas las indicaciones de seguridad e instrucciones para que sirvan de futura referencia.

- No se deben superar las siguientes fuerzas máximas de sujeción: 700 N (70 kg) perpendicular a la ventosa / 500 N (50 kg) paralelo a la ventosa.

  Estos valores se aplican a superficies de vidrio planas. En el caso de otros materiales, suciedad, humedad o frío, es posible que la fuerza de sujeción sea menor o incluso nula.
- Antes de cada uso, compruebe si la ventosa de elevación es adecuada para el objeto o material en cuestión. En el caso de objetos pesados, utilice varias ventosas de elevación y asegúrelas adicionalmente (por ejemplo, con una correa para transportar). Asegúrese de que el objeto no resulte dañado al utilizar la ventosa de elevación (por ejemplo, rotura de vidrio fino, deformación de chapas finas).
- Compruebe las ventosas antes de cada uso. Si las ventosas están dañadas o desgastadas, no deben utilizarse ya que la fuerza de sujeción se reduce. Sustituya inmediatamente las ventosas dañadas o desgastadas (véase la imagen **[3]**).
- Mantenga las ventosas y las superficies de succión limpias, secas y sin grasa, ya que de lo contrario se reducirá la fuerza de sujeción.
- Asegúrese de que no haya personas ni objetos debajo de las cargas elevadas. Ya que podrían sufrir daños debido a un desprendimiento inesperado de las ventosas de elevación.
- No utilice la ventosa de elevación como soporte para personas.

4 Trabajo

4.1 Succión

► Presionar la ventosa de elevación sobre el objeto que se va a sujetar.

► Accionar la palanca **[1-1]**. De este modo se genera un vacío bajo las ventosas **[1-2]** que produce la fuerza de sujeción.

4.2 Resolver

► Para soltar, hacer retroceder la palanca **[2-1]**. Nunca utilice objetos puntiagudos o afilados para soltar las ventosas ya que podrían dañarlas.

ⓘ Si las ventosas, que están fabricadas en caucho natural, dejan una marca oscura en la superficie de succión después de retirarlas, se puede eliminar con alcohol. Sin embargo, compruebe primero en un lugar oculto la compatibilidad del objeto aspirado con alcohol.

4.3 Uso con el riel de guía

► Colocar el riel de guía sobre la pieza de trabajo que se va a mecanizar.

► Introducir el adaptador con las dos tuercas ranuradas **[1-5]** sobre la ranura **[1-3]** del riel de guía.

► Cerrar los tornillos **[1-4]**.

► Fijar la ventosa de elevación al adaptador: Colocar la ventosa de elevación con las ranuras **[1-6]** en los soportes **[1-7]**, accionar la palanca **[1-1]** y apretar las tuercas moleteadas **[1-8]**.

☑ El riel de guía puede sujetarse ahora sobre la pieza de trabajo mediante la ventosa de elevación.

A partir de una longitud del riel de guía de 1400 mm, deben utilizarse dos ventosas de elevación.

5 Mantenimiento y cuidado

El Servicio de Atención al Cliente y de reparaciones solo está disponible a través del fabricante o de los talleres de reparación. Utilice exclusivamente **piezas de repuesto originales de Festool**.

Más información: **www.festool.es/servicio**

- Almacenar siempre la ventosa de elevación con las ventosas en estado relajado (abiertas) y limpias (sin polvo ni grasa).
- Limpiar las ventosas con alcohol.
- No exponer las ventosas durante períodos prolongados a la luz solar directa, ya que podrían perder su elasticidad.

6 Entorno

No deseches los aparatos eléctricos, las pilas gastadas y las baterías en la basura doméstica. Recicla las herramientas, los accesorios y los embalajes de forma respetuosa con el medio ambiente. Respeta las disposiciones nacionales vigentes.

Encontrará información sobre los centros de recogida en **www.festool.es/recycling**.

Información sobre sustancias críticas: www.festool.es/reach

Български

1 Символи

Предупреждение за обща опасност

Прочетете инструкцията за експлоатация, указанията за безопасност.

2 Употреба по предназначение

Вакуумните повдигачи са предназначени за краткотрайно (непродължително) повдигане, задържане и пренасяне на предмети с равни, гладки и херметични повърхности. Вакуумните повдигачи трябва да се използват само на ръка, а не с кран или други подемни съоръжения.

Потребителят носи отговорност при неправилна употреба.

3 Правила за техниката на безопасност

3.1 Общи указания за безопасност за електрически машини

ВНИМАНИЕ! Прочетете всички инструкции и указания за безопасност.Пропуски при спазването на инструкциите за безопасност и указанията могат до доведат до токов удар, пожар и/или тежки наранявания.

Съхранявайте всички указания и инструкции за безопасна работа, за да може в бъдеща при нужда да се консултирате с тях.

- Следните максимални сили на задържане не трябва да се превишават: 700 Н (70 кг) вертикално на вендузата / 500 Н (50 кг) успоредно на вендузата.

  Тези стойности са валидни за равни стъклени повърхности. При други материали, при замърсяване, влага или студ задържащата сила може да бъде по-малка или изобщо да липсва.
- Преди всяка употреба проверете дали вакуумният повдигач е подходящ за съответния предмет/материал. При тежки предмети използвайте няколко вакуумни повдигача и допълнително ги обезопасете (напр. с товароподемен колан). Уверете се, че предметът няма да бъде повреден при използването на вакуумния повдигач (например счупване на тънко стъкло, изкривяване на тънки ламарини).
- Преди всяка употреба проверявайте вендузите. При повредени или износени вендузи не използвайте вакуумния повдигач, тъй като силата на захващане се намалява. Незабавно сменете повредените или износени вендузи (вижте фигурата **[3]**).
- Поддържайте вендузите и повърхностите на вендузите чисти, сухи и без мазнини, тъй като в противен случай силата на захващане ще се намали.
- Уверете се, че под повдигнатите товари няма хора или предмети. Те могат да бъдат наранени или повредени от неочаквано разхлабване на вакуумния повдигач.
- Не използвайте вакуумния повдигач като опора за хора.

4 Дейности

4.1 Захващане

► Натиснете вакуумния повдигач върху предмета, който искате да захванете.

► Преместете лоста **[1-1]**. По този начин се създава вакуум под вендузите **[1-2]**, който генерира силата на задържане.

4.2 Освобождаване

► За освобождаване преместете лостчето назад **[2-1]**. Никога не използвайте остри предмети за освобождаване на вендузите, защото това може да ги повреди.

ⓘ Ако след отлепянето на вендузите, изработени от естествен каучук, върху повърхността остане тъмен отпечатък, той може да бъде отстранен със спирт. Преди това обаче проверете на скрито място съвместимостта на засмуквания предмет със спирт.

4.3 Работа с направляващата шина

► Поставете направляващата шина върху обработвания детайл.

► Поставете адаптера с двете Т-образни гайки **[1-5]** в канала **[1-3]** на направляващата шина.

► Затегнете винтовете **[1-4]**.

► Закрепете вакуумния повдигач към адаптера: Поставете вакуумния повдигач с вдлъбнатините **[1-6]** върху държачите **[1-7]**, преместете лоста **[1-1]** и затегнете назъбените гайки **[1-8]**.

☑ Направляващата шина може да се задържи върху обработваната детайл с помощта на вакуумния повдигач.

При дължина на направляващата шина над 1400 мм трябва да се използват два вакуумни повдигача.

5 Техническо обслужване и поддържане

Клиентска служба и ремонти могат да се извършват само от производителя или от сервизни работилници. Използвайте само **оригинални резервни части на Festool**.

Още информация: **www.festool.bg/сервиз**

- Съхранявайте вакуумния повдигач винаги с отпуснати (отворени) и почистени (без прах и мазнини) вендузи.
- Почистете вендузите със спирт.
- Не излагайте вендузите на пряка слънчева светлина за продължителен период от време, тъй като в противен случай те губят еластичността си.

6 Околна среда

Не изхвърляйте електроуреди, използвани батерии и акумулатори при битовите отпадъци. Уредите, принадлежностите и опаковките трябва да бъдат разделно изхвърляни с мисъл за околната среда. Спазвайте валидните национални разпоредби.

Информация за пунктовете за събиране можете да намерите на адрес **www.festool.bg/recycling**.

Информация за критични материали: www.festool.bg/reach

Český

1 Symboly

Varování před všeobecným nebezpečím

Přečtěte si návod k obsluze, bezpečnostní pokyny.

2 Použití v souladu s určením

Přísavkové držáky jsou určené ke krátkodobému (nikoliv trvalému) zvedání, držení a přenášení předmětů s rovným, hladkým povrchem nepropouštějícím vzduch. Přísavkové držáky se smí používat pouze ručně, nikoliv pomocí jeřábu nebo jiných zvedacích prostředků.

Při použití v rozporu s určeným účelem nese odpovědnost uživatel.

3 Bezpečnostní pokyny

3.1 Všeobecné bezpečnostní pokyny pro elektrické nářadí

VÝSTRAHA! Přečtěte si všechny bezpečnostní pokyny a instrukce. Nedodržování bezpečnostních pokynů a instrukcí může způsobit úraz elektrickým proudem, požár a/nebo těžká poranění.

Všechny bezpečnostní pokyny a instrukce uschovejte, abyste je mohli použít i v budoucnosti.

- Nesmí se překračovat následující maximální přídržné síly: 700 N (70 kg) kolmo k přísavnému talíři / 500 N (50 kg) rovnoběžně s přísavným talířem.

  Tyto hodnoty platí pro rovné skleněné plochy. U jiných materiálů, při znečištění, vlhkosti či chladu mohou být možné nižší nebo žádné přídržné síly.
- Před každým použitím zkontrolujte, zda je přísavkový držák vhodný pro příslušný předmět/materiál. U těžkých předmětů používejte více přísavkových držáků a předměty navíc zajistěte (např. pomocí popruhu). Ujistěte se, že nedojde k poškození předmětu použitím přísavkového držáku (např. prasknutí tenkého skla, ohnutí tenkých plechů).
- Před každým použitím zkontrolujte přísavné talíře. Při poškozených nebo opotřebených přísavných talířích se přísavkový držák nesmí používat, protože se sníží přídržné síly. Poškozené nebo opotřebené přísavné talíře neprodleně vyměňte (viz obrázek **[3]**).
- Přísavné talíře a přísavné plochy udržujte čisté, suché a bez mastnot, protože jinak se sníží přídržné síly.
- Zajistěte, aby se pod zvednutým břemenem nenacházely žádné osoby nebo předměty. Při nečekaném uvolnění přísavkového držáku by mohlo dojít k jejich poranění nebo poškození.
- Přísavkový držák nepoužívejte pro přidržování osob.

4 Práce

4.1 Přisátí

► Přitlačte přísavkový držák na předmět, který se má přisát.

► Překlopte páčku **[1-1]**. Tím vznikne pod přísavnými talíři **[1-2]** vakuum, které vytvoří přídržnou sílu.

4.2 Uvolnění

► Pro uvolnění vraťte páčku do původní polohy **[2-1]**. Pro uvolnění přísavných talířů nikdy nepoužívejte špičaté nebo ostré předměty, protože by je poškodily.

ⓘ Pokud by po uvolnění na povrchu zůstal po přísavných talířích, které jsou z přírodního kaučuku, tmavý obtisk, lze ho odstranit lihem. Zkontrolujte ale předem na skrytém místě snášenlivost přisátého předmětu s lihem.

4.3 Použití s vodicí lištou

► Vodicí lištu položte na obrobek.

► Nasuňte adaptér oběma T-maticemi **[1-5]** do drážky **[1-3]** vodicí lišty.

► Utáhněte šrouby **[1-4]**.

► Upevněte přísavkový držák na adaptér: Nasaďte přísavkový držák výřezy **[1-6]** na držáky **[1-7]**, překlopte páčku **[1-1]** a utáhněte rýhované matice **[1-8]**.

☑ Vodicí lištu lze nyní pomocí přísavkového držáku držte na obrobku.

U vodicí lišty od délky 1 400 mm se musí použít dva přísavné držáky.

5 Údržba a ošetřování

Servis a opravy smí provádět pouze výrobce nebo servisní dílny. Používejte pouze **originální náhradní díly Festool**.

Další informace: **www.festool.cz/sluzby**

- Přísavkový držák skladujte vždy s uvolněnými (otevřenými) a vyčištěnými (bez prachu a mastnoty) přísavnými talíři.
- Vyčistěte přísavné talíře lihem.
- Nevystavuje přísavné talíře po delší dobu přímému slunečnímu záření, protože jinak ztratí elastičnost.

6 Životní prostředí

Elektrická zařízení, staré baterie a akumulátory nevyhazujte do komunálního odpadu. Zařízení, příslušenství a obaly odevzdejte k ekologické recyklaci. Dodržujte platné vnitrostátní předpisy.

Informace o sběrnách najdete na **www.festool.cz/recycling**.

Informace ke kritickým látkám: www.festool.cz/reach

Dansk

1 Symboler

Advarsel om generel fare

Læs sikkerhedsanvisningerne i brugsanvisningen.

2 Bestemmelsesmæssig brug

Vakuumløfterne er beregnede til i kort tid (ikke permanent) at løfte, holde og bære genstande med plane, glatte og gastætte overflader. Vakuumløfterne må kun anvendes med hænderne og ikke ved hjælp af en kran eller andet løftegrej.

Ved ikke-bestemmelsesmæssig brug hæfter brugeren.

3 Sikkerhedsanvisninger

3.1 Generelle sikkerhedsanvisninger for el-værktøj

ADVARSEL! Læs alle sikkerhedsanvisninger og vejledninger. Overholdes sikkerhedsanvisningerne og vejledningerne ikke, er der risiko for elektrisk stød, brand og/eller alvorlige kvæstelser.

Opbevar alle sikkerhedsanvisninger og vejledninger til senere brug.

- Følgende maksimale holdekræfter må ikke overskrides: 700 N (70 kg) lodret fra sugeskiven / 500 N (50 kg) parallelt med sugeskiven.

  Disse værdier gælder for plane glasflader. Ved andre materialer, ved tilsmudsning, fugt eller kulde er der mulighed for lavere eller slet ingen holdekræfter.
- Kontrollér før hver brug, om vakuumløfteren er egnet til den pågældende genstand/materiale. Ved tungere genstande skal du bruge flere vakuumløftere og sikre genstandene yderligere (f.eks. løftesele). Sørg for, at genstanden ikke bliver beskadiget som følge af brugen af vakuumløfteren (f.eks. brud ved tyndt glas, bøjning af tynde plader).
- Kontrollér sugeskiverne før hver brug. Ved beskadigede eller nedslidte sugeskiver må vakuumløfteren ikke længere benyttes, da holdekræfterne bliver reduceret. Udskift omgående beskadigede eller nedslidte sugeskiver (se figur **[3]**).
- Hold sugeskiverne og sugefladerne rene, tørre og fedtfri, da holdekræfterne i modsat vil blive reduceret.
- Sørg for, at der ikke er personer eller genstande under en hævet last. Disse vil kunne komme til skade, hvis vakuumløfterne slipper uventet.
- Brug ikke vakuumløfteren som hjælp til at holde personer.

4 Arbejde

4.1 Fastsugning

► Tryk vakuumløfteren mod genstanden, som den skal suges fast på.

► Vip grebet **[1-1]** om. Derved opstår der et vakuum under sugeskiverne **[1-2]**, som genererer holdekraften.

4.2 Løs

► Læg grebet tilbage for at løsne **[2-1]**. Brug aldrig spidse eller skarpe genstande til at frigøre sugeskiverne, da det vil beskadige dem.

ⓘ Hvis sugeskiverne, der er lavet af naturgummi, efterlader et mørkt aftryk på sugefladen, når man har løsnet dem, kan dette fjernes med sprit. Kontrollér dog først på et usynligt sted, om den løftede genstand tåler sprit.

4.3 Anvendelse med føringsskinnen

► Læg føringsskinnen på arbejdsemnet, der skal bearbejdes.

► Skub adapteren med de to notsten **[1-5]** på føringsskinnens not **[1-3]**.

► Spænd skruerne **[1-4]**.

► Fastgør vakuumløfteren til adapteren: Sæt vakuumløfteren med udsparingerne **[1-6]** mod holderne **[1-7]**, vip grebet **[1-1]** om, og spænd fingermøtrikkerne **[1-8]** fast.

☑ Føringsskinnen kan nu holdes på arbejdsemnet med vakuumløfteren.

Fra en længde for føringsskinnen på 1400 mm skal der bruges to vakuumløftere.

5 Vedligeholdelse og pleje

Kundeservice og reparation må kun udføres af producenten eller serviceværksteder. Brug kun **originale reservedele fra Festool**.

Yderligere oplysninger: **www.festool.dk/service**

- Opbevar altid vakuumløfteren med afspændte (åbne) og rengjorte (støv- og fedtfri) sugeskiver.
- Rengør sugeskiver med sprit.
- Udsat ikke sugeskiverne for direkte sollys i længere tid, da de derved vil miste deres elasticitet.

6 Miljø

El-apparater og brugte batterier må ikke bortskaffes med almindeligt husholdningsaffald. Udstyr, tilbehør og emballage skal bortskaffes miljømæssigt korrekt på en kommunal genbrugsstation. Gældende nationale forskrifter skal overholdes.

Du finder oplysninger om indsamlingsstederne på www.festool.dk/recycling.

Informationer om kritiske stoffer: www.festool.dk/reach

ελληνικά

1 Σύμβολα

Προειδοποίηση από γενικό κίνδυνο

Διαβάστε τις υποδείξεις ασφαλείας στις οδηγίες λειτουργίας.

2 Ενδεδειγμένη χρήση

Οι βεντούζες προορίζονται για την προβλεπόμενη, σύντομη (όχι διαρκή) ανύψωση, συγκράτηση και μεταφορά αντικειμένων με επίπεδες, λείες και αεροστεγείς επιφάνειες. Οι βεντούζες επιτρέπεται να χρησιμοποιούνται μόνο με το χέρι και όχι μέσω γερανού ή άλλων ανυψωτικών μηχανισμών.

Σε περίπτωση μη ενδεδειγμένης χρήσης ευθύνεται ο χρήστης.

3 Υποδείξεις ασφαλείας

3.1 Γενικές υποδείξεις ασφαλείας για ηλεκτρικά εργαλεία

Προειδοποίηση! Διαβάστε όλες τις υποδείξεις ασφαλείας και τις οδηγίες.Οι παραλείψεις κατά την τήρηση των υποδείξεων ασφαλείας και των οδηγιών, μπορούν να προκαλέσουν ηλεκτροπληξία, πυρκαγιά και/ή σοβαρούς τραυματισμούς.

Φυλάγετε όλες τις υποδείξεις ασφαλείας και οδηγίες για μελλοντική χρήση.

- Οι ακόλουθες μέγιστες δυνάμεις συγκράτησης δεν επιτρέπεται να υπερβαίνονται: 700 N (70 kg) κάθετα προς τον δίσκο βεντουζαρίσματος / 500 N (50 kg) παράλληλα προς τον δίσκο βεντουζαρίσματος.

  Αυτές οι τιμές ισχύουν για επίπεδες γυάλινες επιφάνειες. Σε άλλα υλικά, σε ρύπανση, υγρασία ή ψύχος μπορεί να είναι πιθανές μικρότερες ή και μηδενικές δυνάμεις συγκράτησης.
- Ελέγχετε πριν από κάθε χρήση, αν η βεντούζα ενδείκνυται για το εκάστοτε αντικείμενο/υλικό. Χρησιμοποιείτε σε βαριά αντικείμενα περισσότερες από μία βεντούζες και ασφαλίζετε τα αντικείμενα πρόσθετα (π.χ. ιμάντας μεταφοράς). Βεβαιωθείτε ότι το αντικείμενο δεν παθαίνει ζημιά από τη χρήση της βεντούζας (π.χ. θραύση γυαλιού σε λεπτό γυαλί, λύγισμα λεπτών λαμαρινών).
- Πριν από κάθε χρήση ελέγχετε τους δίσκους βεντουζαρίσματος. Σε χαλασμένους ή φθαρμένους δίσκους βεντουζαρίσματος δεν επιτρέπεται πλέον η χρήση των βεντουζών, καθώς μειώνονται οι δυνάμεις συγκράτησης. Αντικαθιστάτε άμεσα τους χαλασμένους ή φθαρμένους δίσκους βεντουζαρίσματος (βλέπε εικόνα **[3]**).
- Διατηρείτε τους δίσκους βεντουζαρίσματος και τις επιφάνειες βεντουζαρίσματος καθαρά, στεγνά και χωρίς γράσο, καθώς διαφορετικά μειώνονται οι δυνάμεις συγκράτησης.
- Βεβαιωθείτε ότι δεν υπάρχει κανένα άτομο ή αντικείμενο κάτω από ανυψωμένα φορτία. Αυτά μπορεί να υποστούν τραυματισμό/ζημιά από μη αναμενόμενο λύσιμο των βεντουζών.
- Μη χρησιμοποιείτε τη βεντούζα ως στήριγμα για άτομα.

4 Εργασία

4.1 Βεντουζάρισμα

► Πιέστε τη βεντούζα στο προς βεντουζάρισμα αντικείμενο.

► Ρίξτε κάτω τον μοχλό **[1-1]**. Έτσι δημιουργείται υποπίεση κάτω από τους δίσκους βεντουζαρίσματος **[1-2]**, η οποία δημιουργεί τη δύναμη συγκράτησης.

4.2 Λύσιμο

► Για το λύσιμο, επαναφέρετε τον μοχλό ξανά στην αρχική του θέση **[2-1]**. Μη χρησιμοποιείτε ποτέ αιχμηρά ή κοφτερά αντικείμενα για το λύσιμο των δίσκων βεντουζαρίσματος, καθώς παθαίνουν ζημιά από αυτό.

Αν παραμείνει ένα σκούρο αποτύπωμα από τους δίσκους βεντουζαρίσματος που αποτελούνται από φυσικό καουτσούκ πάνω στην επιφάνεια βεντουζαρίσματος μετά από το λύσιμο, μπορεί να αφαιρεθεί με οινόπνευμα. Ωστόσο, ελέγχετε προηγουμένως σε ένα καλυμμένο σημείο τη συμβατότητα του βεντουζαρισμένου αντικειμένου με το οινόπνευμα.

4.3 Χρήση με τη ράγα οδηγό

► Τοποθετήστε τη ράγα οδηγό στο προς επεξεργασία κατεργαζόμενο τεμάχιο.

► Ωθήστε τον προσαρμογέα με τα δύο ορθογώνια παξιμάδια **[1-5]** στην εγκοπή **[1-3]** της ράγας οδηγού.

► Κλείστε τις βίδες **[1-4]**.

► Στερέωση της βεντούζας στον προσαρμογέα: Τοποθετήστε τη βεντούζα με τις εσοχές **[1-6]** στα στηρίγματα **[1-7]**, κατεβάστε τον μοχλό **[1-1]** και σφίξτε τα παξιμάδια με ρίκνωση **[1-8]**.

☑ Η ράγα οδηγός μπορεί τώρα να συγκρατηθεί με τη βεντούζα στο προς επεξεργασία κατεργαζόμενο τεμάχιο.

Σε μήκος της ράγας οδηγού πάνω από 1400 mm πρέπει να χρησιμοποιηθούν δύο βεντούζες.

5 Συντήρηση και φροντίδα

Το σέρβις πελατών και οι επισκευές επιτρέπεται να εκτελούνται μόνο από τον κατασκευαστή ή τα εξουσιοδοτημένα συνεργεία σέρβις. Χρησιμοποιείτε μόνο **γνήσια ανταλλακτικά Festool**.

Περισσότερες πληροφορίες: www.festool.com/service

- Αποθηκεύετε τη βεντούζα πάντα με αποφορτισμένους (ανοιχτούς) και καθαρισμένους (χωρίς σκόνη και γράσο) δίσκους βεντουζαρίσματος.
- Καθαρίστε τους δίσκους βεντουζαρίσματος με οινόπνευμα.
- Μην εκθέτετε τους δίσκους βεντουζαρίσματος για μεγάλο χρονικό διάστημα σε απευθείας φως

του ήλιου, καθώς διαφορετικά θα χάσουν την ελαστικότητά τους.

6 Περιβάλλον

Μην πετάτε τις ηλεκτρικές συσκευές, τις παλιές μπαταρίες και τις επαναφορτιζόμενες μπαταρίες στα οικιακά απορρίμματα. Παραδώστε τις συσκευές, τα εξαρτήματα και τις συσκευασίες σε μια φιλική προς το περιβάλλον ανακύκλωση. Προσέξτε τους ισχύοντες εθνικούς κανονισμούς.

Πληροφορίες για τα σημεία συλλογής μπορείτε να δείτε κάτω από www.festool.com/recycling.

Πληροφορίες για κρίσιμα υλικά: www.festool.com/reach

Eesti

1 Sümbolid

Üldohu hoiatus

Lugege kasutusjuhendit, ohutusjuhiseid.

2 Sihipärane kasutamine

Iminapad on ette nähtud tasapinnaliste, siledate ja gaasikindlate pindade lühiajaliseks (mitte püsivaks) tõstmiseks, hoidmiseks ja kandmiseks. Iminappasid tohib kasutada ainult käsitsi, mitte kraana või muude tõstevahenditega.

Mittesihipärase kasutamise eest vastutab kasutaja.

3 Ohutusnõuded

3.1 Üldised ohutusnõuded elektritööriistade kasutamisel

HOIATUS! Lugege läbi kõik ohutusnõuded ja juhised. Ohutusnõuete ja juhiste eiramine võib põhjustada elektrilöögi, tulekahju ja/või raskeid vigastusi.

Hoidke kõik ohutusjuhised ja märkused edasiseks kasutamiseks alles.

- Ületada ei tohi järgmisi maksimaalseid hoidejõudusid: 700 N (70 kg) imiketta suhtes vertikaalselt / 500 N (50 kg) imikettaga paralleelselt.

  Need väärtused kehtivad tasastele klaaspindadele. Muude materjalide korral võib määrdumise, niiskuse või külma korral olla võimalik väiksem hoidejõud või see puudub üldse.
- Kontrollige enne igat kasutuskorda, kas iminapp sobib vastava eseme/materjali jaoks. Raskete esemete korral kasutage mitut iminappa ja kinnitage esemed täiendavalt (nt kanderihmaga). Veenduge, et iminappade kasutamine ei kahjusta eset (nt õhuke klaas võib puruneda, õhuke plekk võib painduda).
- Kontrollige enne igat kasutuskorda imikettaid. Kahjustatud või kulunud imiketastega iminappa ei tohi enam kasutada, sest hoidejõud on vähenenud. Vahetage kahjustatud või kulunud imikettad kohe välja (vt joonis **[3]**).
- Hoidke imikettad ja imipinnad puhtad, kuivad ja rasvavabad, sest vastasel juhul väheneb nende haarduvus.
- Veenduge, et tõstetud koormate all ei ole inimesi ega esemeid. Need võivad iminapa ootamatu lahtimineku korra viga saada.
- Ärge kasutage iminappa kinnihoidmiseks.

4 Töötamine

4.1 Imu

- ► Suruge iminapp vastu imetavat eset.
- ► Pöörake hoob **[1-1]** ümber. Seeläbi tekib imiketaste all vaakum **[1-2]**, mis tekitab hoidejõu.

4.2 Vabastamine

- ► Vabastamiseks pöörake hoob tagasi **[2-1]**. Imiketaste vabastamiseks ei tohi kunagi kasutada terava otsa või servaga esemeid, sest need võivad kettaid kahjustada.

ⓘ Kui looduslikust kummist imiketastest jääb pärast eemaldamist imipinnale tumedam jälg, saab selle eemaldada alkoholiga. Enne puhastamist katsetage imataval esemel varjatud kohas, kas see talub alkoholi.

4.3 Juhtsiini kasutamine

- ► Asetage juhtsiin töödeldavale detailile.
- ► Lükake adapter mõlema liugmutriga juhtsiini **[1-5]** soonele **[1-3]**.
- ► Sulgege kruvid **[1-4]**.
- ► Kinnitage iminapp adapterile: Asetage iminapp süvenditega **[1-6]** kinnitustele **[1-7]**, pöörake hoob ümber **[1-1]** ja keerake rihvelmutrid **[1-8]** kinni.

☑ Juhtsiini saab töödeldaval detailil kinni hoida ainult iminapaga.

Kui juhtsiini pikkus on 1400 mm või rohkem, tuleb kasutada kaht iminappa.

5 Hooldus ja remont

Hooldust ja remonti tohib teostada üksnes tootja või volitatud teenidustöökoda. Kasutage ainult **Festooli originaalvaruosi**.

Lisateave: www.festool.ee/teenindus

- Kasutage iminappa alati vabastatud (avatud) ja puhastatud (tolmu- ja rasvavabade) imiketastega.
- Puhastage imikettaid alkoholiga.
- Ärge jätke imikettaid pikemaks ajaks päikese kätte, sest need võivad seeläbi kaotada oma elastsuse.

6 Keskkond

Ärge visake elektrilisi tööriistu, vanu patareisid ja akusid olmejäätmete hulka. Seadmed, lisavarustus ja pakendid tuleb keskkonnasäästlikult ringlusse võtta. Järgige kehtivaid riiklikke eeskirju.

Teave tagastamiskohtade kohta on leitav www.festool.ee/recycling.

Teave ohtlike ainete kohta: www.festool.ee/reach

Suomi

1 Tunnukset

Varoitus yleisestä vaarasta

Lue käyttöohjeet ja turvallisuusohjeet.

2 Määräystenmukainen käyttö

Imukuppinostimet on tarkoitettu lyhytaikaiseen (ei-jatkuvaan) tasaisten, sileiden ja kaasutiiviiden pintojen omaavien esineiden nostamiseen, pitämiseen ja kantamiseen. Imukuppinostimia saa käyttää vain käsin, ei nosturin tai muun nostolaitteen avulla.

Laitteen käyttäjä vastaa määräystenvastaisesta käytöstä aiheutuneista vahingoista.

3 Turvallisuusohjeet

3.1 Sähkötyökaluja koskevat yleiset turvallisuusohjeet

VAROITUS! Lue kaikki turvallisuus- ja käyttöohjeet. Turvallisuusohjeiden ja käyttöohjeiden noudattamisen laiminlyönti voi aiheuttaa sähköiskun, tulipalon ja/tai vakavia vammoja.

Säilytä kaikki turvallisuusohjeet ja käyttöohjeet myöhempää tarvetta varten.

- Seuraavia enimmäispitovoimia ei saa ylittää: 700 N (70 kg) kohtisuorassa imulevyyn nähden / 500 N (50 kg) imulevyn suuntaisesti.

  Nämä arvot koskevat tasaisia lasipintoja. Muiden materiaalien tai lian, kosteuden tai kylmyyden yhteydessä pienemmät tai jopa olemattomat pitovoimat voivat olla mahdollisia.
- Tarkista ennen jokaista käyttökertaa, soveltuuko imukuppinostin kyseiselle esineelle/materiaalille. Käytä painavien esineiden kanssa useita imukuppinostimia ja varmista esineet lisäksi (esim. kantohihnalla). Varmista, ettei imukuppinostimen käyttö vaurioita esinettä (esim. ohut lasi saattaa särkyä tai ohut peltilevy taipua).
- Tarkista imulevyt ennen jokaista käyttökertaa. Imukuppinostinta ei saa käyttää, jos imukupit ovat vaurioituneet tai liian kuluneita, koska tällöin pitovoimat heikkenevät. Vaihda vaurioituneet tai loppuun kuluneet imulevyt välittömästi (katso kuva **[3]**).
- Pidä imulevyt ja imupinnat puhtaina, kuivina ja rasvattomina, koska muuten pitovoimat heikkenevät.
- Varmista, ettei nostettujen kuormien alla ole ihmisiä tai esineitä. Imukuppinostinten odottamaton irtoaminen saattaisi vahingoittaa ihmisiä tai esineitä.
- Älä käytä imukuppinostinta ihmisten kiinnitysvälineenä.

4 Työskentely

4.1 Imukiinnitys

► Paina imukuppinostin kiinnitettävää esinettä vasten.
► Käännä vipua **[1-1]**. Tämä luo imulevyjen **[1-2]** alle alipaineen, joka muodostaa pitovoiman.

4.2 Vapauttaminen

► Avaa kiinnitys kääntämällä vipua **[2-1]** taaksepäin. Älä missään tapauksessa käytä piikkikärkisiä tai teräväreunaisia esineitä imulevyjen irrottamiseen, sillä se vahingoittaa niitä.

Jos imupintaan jää luonnonkumista valmistettujen imulevyjen poistamisen jälkeen tumma jälki, sen voi poistaa spriillä. Tarkista kuitenkin ensin kiinnitetyn esineen piilossa olevassa kohdassa, sietääkö kyseinen materiaali spiriillä puhdistamista.

4.3 Käyttö ohjainkiskon kanssa

► Aseta ohjainkisko työstettävän työkappaleen päälle.
► Työnnä adapteri kahden urapalan **[1-5]** kanssa ohjainkiskon uraan **[1-3]**.
► Sulje ruuvit **[1-4]**.
► Kiinnitä imukuppinostin adapteriin: Aseta imukuppinostin lovien **[1-6]** kanssa pidikkeisiin **[1-7]** käännä vipua **[1-1]** ja kiristä reunamutterit **[1-8]**.
☑ Sitten ohjainkiskon voi kiinnittää imukuppinostimen avulla työstettävän työkappaleen päälle.

Jos ohjainkiskon pituus on 1400 mm tai enemmän, on käytettävä kahta imukuppinostinta.

5 Huolto ja hoito

Huolto- ja korjaustyöt saa tehdä vain valmistaja tai valtuutetut huoltokorjaamot. Käytä vain **alkuperäisiä Festool-varaosia**.

Lisätietoja: **www.festool.fi/huolto**

- Säilytä imukuppinostinta aina vapautettujen (avattujen) ja puhdistettujen (pöly- ja rasvattomien) imulevyjen kanssa.
- Puhdista imulevyt spriillä.
- Älä altista imulevyjä suoralle auringonpaisteelle pitkiä aikoja, sillä ne menettävät muuten elastisuutensa.

6 Ympäristö

Älä heitä käytöstä poistettuja sähkölaitteita, paristoja tai akkuja kotitalousjätteiden joukkoon. Toimita käytöstä poistetut laitteet, tarvikkeet ja pakkaukset ympäristöystävälliseen kierrätykseen. Noudata voimassaolevia kansallisia määräyksiä.

Keräyspisteitä koskevat tiedot voit katsoa nettiosoitteesta **www.festool.fi/recycling**.

Kriittisiä aineita koskevat tiedot: www.festool.fi/reach

Hrvatski

1 Simboli

Opća opasnost

Pročitajte upute za uporabu, sigurnosne napomene.

2 Namjenska uporaba

Usisni podizači namijenjeni su za kratkotrajno (ne za dugotrajno) podizanje i nošenje predmeta ravnih, glatkih površina i površina nepropusnih na plin. Usisni podizači smiju se koristiti samo ručno, a ne pomoću dizalice ili drugih naprava za podizanje.

U slučaju nenamjenske uporabe odgovornost snosi korisnik.

3 Sigurnosne napomene

3.1 Opće sigurnosne napomene za električne alate

UPOZORENJE! Pročitajte sve sigurnosne napomene i upute. Propusti do kojih može doći uslijed nepridržavanja sigurnosnih napomena i uputa mogu uzrokovati električni udar, požar i/ili teške ozljede.

Čuvajte sve sigurnosne napomene i upute za buduće korištenje.

- Ne smiju se prekoračiti sljedeće maksimalne sile držanja: 700 N (70 kg) okomito na usisni disk / 500 N (50 kg) paralelno s usisnim diskom.

  Ove vrijednosti važe za ravne staklene površine. Kod dugih materijala, kod nečistoće, vlage ili hladnoće sile držanja mogu biti manje ili ih uopće nema.
- Prije svake uporabe provjerite odgovara li usisni podizač premetu/materijalu. Za teške predmete koristite više usinih podizača i dodatno osigurajte predmete (npr. pojasom za nošenje). Provjerite je li se predmet uslijed korištenja usisnog podizača oštetio (npr. lom tankog stakla, savijanje tankog lima).
- Prije svake uporabe provjerite usisne diskove. Ako su usisni diskovi oštećeni ili istrošeni, usisni se podizač ne smije više koristiti, jer se time smanjuje sila držanja. Odmah zamijenite oštećene ili istrošene usisne diskove (vidi sliku **[3]**).
- Usisne diskove i usisne površine držite čistima, suhima i bez masnoće, jer će se u suprotnom smanjiti sile držanje.
- Pazite da ispod podignutog tereta nema ljudi ili predmeta. Može doći do štete uslijed neočekivanog otpuštanja usisnih podizača.
- Ne koristite usisne podizače za potporu ljudi.

4 Rad

4.1 Usisavanje

► Pritisnite usisni podizač na predmet koji želite usisati.

► Preklopite polugu **[1-1]**. To stvara vakuum ispod usisnih diskova **[1-2]** koji stvaraju silu držanja.

4.2 Otpuštanje

► Za otpuštanje preklopite polugu natrag **[2-1]**. Nikada ne koristite šiljaste ili oštre predmeta za otpuštanje usisni diskova, jer će ih to oštetiti.

ⓘ Ako nakon uklanjanja usisnih diskova izrađenih od prirodnog kaučuka na usisnoj površini ostane tamni trag, onda ga uklonite alkoholom. Ipak prvo provjerite na skrivenom mjestu podnosi li usisani predmet kontakt s alkoholom.

4.3 Uporaba s vodilicom

► Postavite vodilicu na izradak koji obrađujete.
► Gurnite adapter s obije utorne matice **[1-5]** na utor **[1-3]** vodilice.
► Zategnite vijke **[1-4]**.
► Pričvrstite usisni podizač na adapter: Postavite usisni podizač s otvorima **[1-6]** na držače **[1-7]**, preklopite polugu **[1-1]** i zategnite rubne matice **[1-8]**.
☑ Vodilice se sada mogu držati sa usisnim podizačem na izratku koji se obrađuju.

Na duljini vodilice od 1400 mm moraju se koristiti dva usisna podizača.

5 Održavanje i čišćenje

Servis i popravak dopušten je samo kod proizvođača ili servisnih radionica. Koristite samo **Festool originalne rezervne dijelove**.

Više informacija: **www.festool.com/service**

- Uvijek čuvajte usisni podizač s opuštenim (otvorenim) i očišćenim (bez prašine i masnoće) usisnim diskovima.
- Usisne diskove očistite alkoholom.
- Usisne diskove ne izlažite dulje vrijeme direktnoj sunčevoj svjetlosti, jer će u suprotnom izgubiti elastičnost.

6 Okoliš

Ne bacajte električne alate, rabljene baterije i akumulatorske baterije u kućni otpad. Alate, pribor i ambalažu treba reciklirati na ekološki prihvatljiv način. Poštujte važeće nacionalne propise.

Informacije o sabirnim centrima možete pronaći na **www.festool.com/recycling**.

Informacije o kritičnim tvarima: www.festool.com/reach

Magyar

1 Szimbólumok

Általános veszélyekre vonatkozó figyelmeztetés

Olvassa el a használati utasítást, valamint a biztonsági előírásokat.

2 Rendeltetésszerű használat

A szívóemelő rendeltetése szerint sík, sima és gázzáró felületű tárgyak rövid idejű (nem tartós) emelésére, tartására és mozgatására használható. A szívóemelőt kizárólag kézzel szabad üzemeltetni, daruval vagy egyéb emelőszerkezettel együtt történő használata nem megengedett.

Nem rendeltetésszerű használat esetén a felelősséget a felhasználó viseli.

3 Biztonsági előírások

3.1 Elektromos kéziszerszámokra vonatkozó általános biztonsági tudnivalók

VIGYÁZAT! Olvassa el az összes biztonsági előírást és utasítást.A biztonsági előírások és utasítások betartásának elmulasztása áramütéshez, tűzhöz és/vagy súlyos testi sérülésekhez vezethet.

Őrizze meg az összes biztonsági előírást és utasítást a későbbi felhasználhatóság érdekében.

- Az alább megadott maximális tartóerőket tilos túllépni: 700 N (70 kg) a szívókorongra merőlegesen / 500 N (50 kg) a szívókoronggal párhuzamosan.

  Ezek az értékek sík üvegfelület esetén érvényesek. Más anyagok esetében szennyezés, nedvesség vagy hideg hatására ezeknél kisebb vagy egyáltalán semmilyen tartóerő sem lehetséges.
- A szívóemelő minden egyes használata előtt meg kell vizsgálni, hogy az alkalmazható-e az adott tárgy / anyag esetében. Nehéz tárgyaknál több szívóemelőt kell alkalmazni, ezen kívül biztosítani kell még a tárgyakat is (pl. hordpánt segítségével). Gondoskodni kell arról, hogy a szívóemelő használata közben a tárgy ne sérüljön (pl. üvegtörés vékonyabb üvegnél, vékonyabb lemez elhajlása).
- Minden használat előtt ellenőrizni kell a szívókorongokat. Sérült vagy elkoptatott szívókorongok esetén a szívóemelőt tilos használni, mert a tartóerő csökken. A sérült vagy kopott szívókorongokat azonnal cserélje ki (lásd az ábrát **[3]**).
- Tartsa a szívókorongokat és a szívófelületeket tisztán, szárazon és zsírmentesen, mert ellenkező esetben a tartóerő csökken.
- Győződjön meg arról, hogy emelt terhek alatt nincsenek személyek vagy tárgyak. Ezek a szívóemelők váratlan elengedésekor kárt szenvedhetnek.
- Ne használja a szívóemelőt személyek megtartására.

4 Munkavégzés

4.1 Szívás

► Nyomja a szívóemelőt a felszívandó tárgyhoz.
► Fordítsa át a kart **[1-1]**. Ezáltal vákuum keletkezik a szívókorongok **[1-2]** alatt, ami tartóerőt hoz létre.

4.2 Elengedés

► A tárgy elengedéséhez fordítsa vissza a kart **[2-1]**. A szívókorongok elengedéséhez soha ne használjon hegyes vagy éles eszközöket, mert a szívókorongok ezáltal sérülhetnek.

ⓘ Ha a természetes kaucsukból álló szívókorongok miatt a szívás helyén sötét lenyomat marad a tárgyon, ez a folt spirituszszal eltávolítható. Tisztítás előtt a biztonság kedvéért spirituszszal ellenőrizze a tárgy tűrőképességét egy eltakart részénél.

4.3 Alkalmazás a vezetősínnel

► Helyezze a vezetősínt a megmunkálandó munkadarabra.
► Tolja az adapter mindkét horonycsapját **[1-5]** a vezetősín bevágásába **[1-3]**.
► Zárja a csavarokat **[1-4]**.
► A szívóemelő rögzítése az adapterre: A tartócsap **[1-7]** horonyba **[1-6]** történő illesztésével rögzítse a szívóemelőt, fordítsa át a kart **[1-1]**, és húzza meg a recés anyákat **[1-8]**.
☑ A vezetősínt így az emelővel a munkadarabhoz lehet tartani.

Ha a vezetősín hossza nagyobb, mint 1400 mm, akkor két szívóemelőt kell használni.

5 Karbantartás és ápolás

Ügyfélszolgálat igénybevétele és javítás csak a gyártónál vagy szakszervizekben lehetséges. Csak **eredeti Festool pótalkatrészeket** használjon.

További információk: **www.festool.hu/szerviz**

- A szívóemelőt mindig kiengedett (nyitott) és megtisztított (por- és zsírmentesen) szívókorongokkal kell tárolni.
- A szívókorongokat spirituszszal tisztítsa.
- Ne tegye ki a szívókorongokat hosszabb ideig közvetlen napfénynek, mert elveszítik rugalmasságukat.

6 Környezetvédelem

Ne dobjon elektromos készülékeket, használt elemeket és akkuegységeket a háztartási hulladékba. Adja le a készülékeket, a tartozékokat és a csomagolást a környezetvédelmi előírásoknak megfelelő újrahasznosítás céljából. Ügyeljen az érvényes helyi előírások betartására.

A gyűjtőhelyekkel kapcsolatos információk a következő helyen **www.festool.hu/recycling** tekinthetők meg.

Kritikus anyagokkal kapcsolatos információk:
www.festool.hu/reach

Italiano

1 Simboli

Avvertenza di pericolo generico

Leggere le istruzioni per l'uso e le avvertenze di sicurezza.

2 Uso conforme

I sollevatori a ventosa sono destinati al sollevamento, al sostegno e al trasporto di breve durata (non continuativo) di oggetti con superfici piane, lisce e a tenuta di gas. I sollevatori a ventosa devono essere utilizzati solo manualmente e non con gru o altri dispositivi di sollevamento.

In caso di utilizzo improprio, la responsabilità ricadrà sull'utente.

3 Avvertenze per la sicurezza

3.1 Avvertenze di sicurezza generali per elettroutensili

AVVERTENZA! Leggere tutte le avvertenze per la sicurezza e le indicazioni. Eventuali errori nell'osservanza delle avvertenze di sicurezza e delle istruzioni d'uso possono provocare scosse elettriche, incendi e/o gravi lesioni.

Conservare tutte le avvertenze di sicurezza e le istruzioni d'uso per riferimenti futuri.

- Non devono essere superate le seguenti forze di tenuta massime: 700 N (70 kg) perpendicolarmente alla ventosa / 500 N (50 kg) parallelamente alla ventosa.

  Questi valori sono validi per superfici in vetro piane. In caso di altri materiali, sporco, umidità o freddo, le forze di tenuta potrebbero essere inferiori o addirittura nulle.
- Prima di ogni utilizzo, verificare che il sollevatore a ventosa sia adatto all'oggetto/materiale in questione. In caso di oggetti pesanti, utilizzare più sollevatori a ventosa e fissare ulteriormente gli oggetti (ad es. con una tracolla). Assicurarsi che l'oggetto non venga danneggiato dall'uso del sollevatore a ventosa (ad es. rottura del vetro se sottile, deformazione di lamiere sottili).
- Controllare le ventose prima di ogni utilizzo. Se le ventose sono danneggiate o usurate, non utilizzare più il sollevatore a ventosa, poiché la forza di tenuta è ridotta. Sostituire immediatamente le ventose danneggiate o usurate (vedere la figura **[3]**).
- Mantenete le ventose e le superfici di aspirazione pulite, asciutte e prive di grasso, in caso contrario la forza di tenuta diminuirà.
- Assicurarsi che non vi siano persone o oggetti sotto i carichi sollevati. Potrebbero infatti subire danni a causa di un rilascio inaspettato dei sollevatori a ventosa.
- Non utilizzare il sollevatore a ventosa come supporto per persone.

4 Lavoro

4.1 Aspirare

► Premere il sollevatore a ventosa sull'oggetto da aspirare.

► Spostare la leva **[1-1]**. In questo modo si crea un vuoto sotto le ventose **[1-2]**, che genera la forza di tenuta.

4.2 Allentare

► Per allentare, riportare all'indietro la leva **[2-1]**. Non utilizzare mai oggetti appuntiti o affilati per allentare le ventose, poiché potrebbero danneggiarle.

ⓘ Se dopo il distacco delle ventose in gomma naturale dovesse rimanere un'impronta scura sulla superficie di aspirazione, è possibile rimuoverla con alcool. Verificare tuttavia prima su una zona nascosta la compatibilità dell'oggetto aspirato con l'alcool.

4.3 Utilizzo con binari di guida

► Posizionare i binari di guida sul pezzo da lavorare.

► Spingere l'adattatore con i due dadi scanalati **[1-5]** sulla scanalatura **[1-3]** dei binari di guida.

► Serrare le viti **[1-4]**.

► Fissare il sollevatore a ventosa all'adattatore: posizionare il sollevatore a ventosa con le cavità **[1-6]** sui supporti **[1-7]**, spostare la leva **[1-1]** e serrare i dadi zigrinati **[1-8]**.

☑ A questo punto i binari di guida possono essere fissati al pezzo da lavorare con il sollevatore a ventosa.

A partire da una lunghezza dei binari di guida di 1400 mm è necessario utilizzare due sollevatori a ventosa.

5 Cura e manutenzione

I servizi di **assistenza clienti e riparazione** possono essere forniti esclusivamente dal costruttore o da officine di assistenza. Utilizzare solo **ricambi originali di Festool**.

Ulteriori informazioni: **www.festool.it/servizio**

- Conservare sempre il sollevatore a ventosa con le ventose sbloccate (aperte) e pulite (prive di polvere e grasso).
- Pulire le ventose con alcol.
- Non esporre le ventose alla luce diretta del sole per periodi prolungati, poiché potrebbero perdere la loro elasticità.

6 Ambiente

Non smaltire gli apparecchi elettrici, le batterie esauste e i pacchi batteria nei rifiuti domestici. Utensili, accessori ed imballaggi andranno avviati ad un riciclo rispettoso dell'ambiente. Attenersi alle disposizioni di legge nazionali in vigore.

Le informazioni sui punti di raccolta sono disponibili su **www.festool.it/recycling**.

Informazioni sulle sostanze critiche: www.festool.it/reach

한국어

1 기호

일반적인 위험에 대한 경고

사용 설명서, 안전 수칙을 읽으십시오.

2 규정에 맞는 사용

본 흡착 핸들은 표면이 평평하고, 매끄러우며, 기밀도를 갖춘 작업물을 대상으로 단시간 동안(장시간 사용은 해당 없음)만 이를 들어 올려서 고정 및 운반하는 용도로 설계되었습니다. 본 흡착 핸들은 수작업 용도로만 사용해야 하며, 크레인이나 기타 리프팅 장비와 함께 사용해서는 안 됩니다.

잘못된 사용으로 인한 책임은 사용자에게 있습니다.

3 안전 수칙

3.1 전동 공구 관련 일반 안전 수칙

경고! 모든 안전 수칙 및 지침을 숙지하십시오. 안전 수칙 및 지침을 준수하지 않으면 감전, 화재, 심각한 상해 등이 발생할 수 있습니다.

모든 안전 수칙 및 지침은 언제든지 참조할 수 있도록 잘 보관하십시오.

- 최대 고정 유지력: 흡착 패드에 수직 방향으로 700 N(70 kg)/흡착 패드에 수평 방향으로 500 N(50 kg)을 초과해서는 안 됩니다.

  이 값은 평평한 유리면을 기준으로 한 것입니다. 작업물의 소재가 다른 경우, 오염, 습기 또는 추운 환경에서 해당 고정 유지력이 더 낮아지거나, 아예 상실될 수 있습니다.
- 흡착 핸들을 사용하기 전에 항상 흡착 핸들이 해당 작업물/소재에 적합한지 확인하십시오. 작업물의 무게가 무거운 경우, 여러 개의 흡착 핸들을 함께 사용하고, (운반용 끈 등을 사용하여) 해당 작업물을 추가적으로 잘 고정시키십시오. 흡착 핸들의 사용으로 인해 작업물이 손상되지 않도록 유의하십시오(예: 얇은 유리의 파손, 얇은 금속판의 휘어짐 등).
- 사용하기 전에 항상 흡착 패드를 점검하십시오. 흡착 패드가 손상되었거나 마모된 경우에는 고정 유지력이 감소하므로 이를 사용하지 마십시오. 손상되었거나 마모된 흡착 패드는 즉시 교체하십시오(그림 **[3]** 참조).
- 유지력이 약화되지 않도록 흡착 패드 및 흡착면은 깨끗하고 건조하며 기름때가 없는 상태로 유지해야 합니다.
- 물체가 들어 올려져 있을 때는 그 아래에 사람이나 다른 사물이 있어서는 안 됩니다. 흡착 핸들이 예기치 않게 분리될 경우 이로 인해 손상을 입을 수 있습니다.
- 흡착 핸들을 절대로 사람을 지탱하는 용도로 사용하지 마십시오.

4 작업

4.1 흡착

► 흡착 핸들을 작업물 위로 누르십시오.
► 레버 **[1-1]**를 젖히십시오. 이를 통해 흡착 패드 **[1-2]** 밑에서 진공이 생성되어 고정 유지력이 생깁니다.

4.2 풀기

► 흡착을 풀려면, 레버를 원상태로 되돌리십시오 **[2-1]**. 흡착 패드를 풀 때 절대로 뾰족하거나 날카로운 물건을 사용하지 마십시오. 이로 인해 흡착 패드가 손상될 수 있습니다.

ⓘ 천연 고무로 만들어진 흡착 패드의 특성상 흡착을 푼 후에는 흡착면에 짙은 자국이 남을 수도 있습니다. 하지만 이 자국은 소독용 알코올로 제거할 수 있습니다. 단, 이렇게 조치하기 전에 먼저 흡착된 작업물의 눈에 안보이는 부위에 알코올을 묻혀서 그 반응 여부를 확인해 보십시오.

4.3 가이드 레일과 함께 사용

► 가이드 레일을 가공할 작업물 위에 올려 놓습니다.
► 어댑터를 양쪽의 T-너트 **[1-5]**를 사용해서 가이드 레일의 홈 **[1-3]** 위로 미십시오.
► 나사 **[1-4]**를 조이십시오.
► 어댑터에 흡착 핸들을 고정시키십시오. 흡착 핸들의 홈 부분 **[1-6]**을 브래킷 **[1-7]** 위에 끼우고, 레버 **[1-1]**를 젖힌 후 림 너트 **[1-8]**를 조이십시오.
☑ 이제 가이드 레일을 흡착 핸들을 사용해서 작업물 위에 고정할 수 있습니다.

가이드 레일의 길이가 1400 mm를 초과하는 경우에는 두 개의 흡착 핸들을 사용해야 합니다.

5 유지보수 및 관리

고객 서비스 및 수리는 제조사 또는 서비스 센터에서만 진행해야 합니다. **Festool의 정품 교체용 부품** 만 사용하십시오.

상세 정보: www.festool.co.kr/service

- 흡착 핸들을 보관할 때는 항상 흡착 패드를 (펼친 상태로) 느슨하게 (먼지 및 기름때 없이) 깨끗한 상태로 보관하십시오.
- 흡착 패드는 소독용 알코올을 사용해서 청소하십시오.
- 흡착 패드를 장시간 직사광선에 노출시키지 마십시오. 노출될 경우 탄성을 잃을 수 있습니다.

6 환경

전기 장치, 다 쓴 배터리 및 배터리팩을 가정용 쓰레기로 폐기하지 마십시오. 공구, 액세서리 및 포장재는 환경 보호법에 따라 재활용됩니다. 통용되는 국가별 규정을 준수하십시오.

수거업체에 관한 정보는 www.festool.co.kr/recycling에서 확인할 수 있습니다.

위험 물질에 관한 정보: www.festool.co.kr/reach

7 문의

경기도 의왕시 맑은내길 67, 501-2호(오전동, 에이엘티지식산업센터)
(우) 16071
전화: 02-6022-6740
팩스: 02-6022-6799
http://www.festool.co.kr

ALT Center A 5F, Malgeunnae-gil 67
Uiwang-si, Gyeonggi-do
16071
phone: 02-6022-6740
fax: 02-6022-6799
http://www.festool.co.kr

Latviski

1 Simboli

Brīdinājums par vispārīgu apdraudējumu

Izlasiet lietošanas instrukciju un drošības norādījumus.

2 Lietošana atbilstoši paredzētajam mērķim

Vakuuma satvērēji atbilstoši noteikumiem ir paredzēti īslaicīgai (ne ilgstošai) tādu priekšmetu celšanai, turēšanai un pārnešanai, kuriem ir līdzena, gluda un gāznecaurlaidīga virsma. Vakuuma satvērējus drīkst izmantot tikai manuāli, bet ne ar celtni vai citiem pacēlājiem.

Ja lietojums ir neatbilstīgs, atbildību uzņemas lietotājs.

3 Drošības noteikumi

3.1 Vispārējie drošības noteikumi elektroinstrumentiem

BRĪDINĀJUMS! Izlasiet visus drošības noteikumus un norādījumus. Drošības noteikumu un norādījumu neievērošana var būt par cēloni elektriskā trieciena saņemšanai un izraisīt aizdegšanos un/vai radīt smagus savainojumus.

Saglabājiet šos drošības noteikumus turpmākai izmantošanai.

- Nedrīkst pārsniegt šādu maksimālo turētājspēku: 700 N (70 kg) perpendikulāri piesūceknim / 500 N (50 kg) paralēli piesūceknim.

  Šīs vērtības attiecas uz gludām stikla virsmām. Attiecībā uz citiem materiāliem, kā arī netīrumu, mitruma vai aukstuma gadījumā spēkā var būt mazāks turētājspēks vai tā var nebūt vispār.
- Ikreiz pirms lietošanas pārbaudiet, vai vakuuma satvērējs ir piemērots attiecīgajam priekšmetam/materiālam. Ja priekšmeti ir smagi, izmantojiet vairākus vakuuma satvērējus un priekšmetus papildus nostipriniet (piem., ar siksnu). Pārliecinieties, ka vakuuma satvērēja izmantošanas rezultātā priekšmets netiks sabojāts (piem., plāna stikla saplīšana, plānu metāla lokšņu salocīšana).
- Ikreiz pirms lietošanas pārbaudiet piesūcekņus. Ja piesūcekņi ir bojāti vai nolietojušies, vakuuma satvērēju vairs nedrīkst izmantot, pretējā gadījumā samazināsies turētājspēks. Bojātus vai nolietojušos piesūcekņus nekavējoties nomainiet (skatīt **[3]**. attēlu).
- Nodrošiniet, lai piesūcekņu un satveramās virsmas būtu tīras, sausas un attaukotas, pretējā gadījumā samazināsies turētājspēks.
- Pārliecinieties, ka zem paceltiem smagumiem neatrodas cilvēki vai priekšmeti. Smagumam nejauši atbrīvojoties no vakuuma satvērējiem, personas var gūt traumas un priekšmeti var gūt bojājumus.
- Neizmantojiet vakuuma satvērēju kā rokturi, pie kā turēties cilvēkiem.

4 Darbs

4.1 Piesūkšana

► Piespiediet vakuuma satvērēju pie satveramā priekšmeta.

► Pārvietojiet sviru **[1-1]**. Šādi zem piesūcekņiem **[1-2]** izveidojas vakuums, kas rada nepieciešamo turētājspēku.

4.2 Atbrīvošana

► Lai veiktu atbrīvošanu, pārvietojiet sviru atpakaļ **[2-1]**. Piesūcekņu atbrīvošanai nekādā gadījumā neizmantojiet smailus vai asus priekšmetus, jo tā piesūcekņus var sabojāt.

ⓘ Ja pēc dabīgā kaučuka piesūcekņu atbrīvošanas uz satveramās virsmas paliek tumšs nospiedums, to var notīrīt ar spirtu. Tomēr vispirms kādā neredzamā vietā pārbaudiet satvertā priekšmeta noturību pret spirtu.

4.3 Izmantošana ar vadsliedi

► Uzlieciet vadsliedi uz apstrādājamās detaļas.

► Uzbīdiet adapteri ar abiem ierievjiem **[1-5]** uz vadsliedes gropes **[1-3]**.

► Aizskrūvējiet skrūves **[1-4]**.

► Nostipriniet vakuuma satvērēju pie adaptera: Uzlieciet vakuuma satvērēju ar padziļinājumiem **[1-6]** uz turētājiem **[1-7]**, pārvietojiet sviru **[1-1]** un pievelciet rievotos uzgriežņus **[1-8]**.

☑ Tagad vadsliedi ar vakuuma satvērēju ir iespējams noturēt uz apstrādājamās detaļas.

Ja vadsliedes garums pārsniedz 1400 mm, jāizmanto divi vakuuma satvērēji.

5 Apkalpošana un apkope

Klientu apkalpošana un remonts ir veicams vienīgi ražotāja uzņēmumā vai servisa darbnīcās. Izmantojiet tikai **Festool oriģinālās rezerves daļas**.

Papildu informācija: **www.festool.lv/apkalposana**

- Vakuuma satvērēju vienmēr uzglabājiet ar atbrīvotiem (atvērtiem) un tīriem (no putekļiem un taukvielām) piesūcekņiem.
- Notīriet piesūcekņus ar spirtu.
- Nepakļaujiet piesūcekņus ilgstošai saules gaismas iedarbībai, pretējā gadījumā tie zaudēs savu elastīgumu.

6 Apkārtējā vide

Neizmetiet elektroierīces, nolietotās baterijas un akumulatoru blokus sadzīves atkritumu tvertnē. Nolietotos instrumentus, to piederumus un iesaiņojuma materiālus nogādājiet atkārtotai pārstrādei apkārtējai videi nekaitīgā veidā. Ievērojiet spēkā esošos nacionālos noteikumus.

Informāciju par savākšanas punktiem skatiet **www.festool.lv/recycling**.

Informācija par īpaši bīstamām vielām: www.festool.lv/reach

Lietuviškai

1 Simboliai

Įspėjimas apie bendrojo pobūdžio pavojus

Skaityti naudojimo instrukciją, saugos nurodymus.

2 Naudojimas pagal paskirtį

Pagal savo paskirtį vakuuminiai perkėlimo įtaisai skirti trumpalaikiam (ne nuolatiniam) objektų su lygiais, glotniais ir dujoms sandariais paviršiais kėlimui, laikymui ir nešimui. Vakuuminius perkėlimo įtaisus galima valdyti tik rankomis ir negalima valdyti kranu ar kitais kėlimo įrenginiais.

Už naudojimo ne pagal paskirtį pasekmes atsako naudotojas.

3 Saugos nurodymai

3.1 Bendrieji saugos nurodymai dirbantiems su elektriniais įrankiais

ĮSPĖJIMAS! Perskaitykite visus saugos nurodymus ir instrukcijas. Delsimas vykdyti šiuos saugos nurodymus ir instrukcijas gali tapti elektros smūgio, gaisro ir / arba sunkių sužalojimų priežastimi.

Išsaugokite visus saugos nurodymus ir instrukcijas, kad galėtumėte juos pažiūrėti ateityje.

- Draudžiama viršyti nurodytas didžiausias išlaikomąsias apkrovas: 700 N (70 kg) statmenai įsiurbimo plokštelei / 500 N (50 kg) lygiagrečiai su įsiurbimo plokštele.

  Reikšmės galioja tik lygiems stikliniams paviršiams. Jei naudojamos kitos medžiagos, yra nešvaru, drėgna arba šalta, išlaikomosios apkrovos gali būti mažesnės arba jų gali visiškai nebūti.
- Kas kartą prieš naudodami patikrinkite, ar vakuuminis perkėlimo įtaisas tinka naudoti su atitinkamu objektu / medžiaga. Jei objektai sunkūs, naudokite kelis vakuuminius perkėlimo įtaisus, o objektus pritvirtinkite papildomai (pvz., nešimo diržu). Įsitikinkite, kad naudojamas vakuuminis perkėlimo įtaisas neapgadins objekto (pvz., plonas stiklas nesuskils, plonos skardos nesusilankstys).
- Kiekvieną kartą prieš naudodami įsiurbimo plokšteles jas patikrinkite. Jei įsiurbimo plokštelės apgadintos arba nusidėvėjusios, vakuuminį perkėlimo įtaisą naudoti draudžiama, nes sumažėja jo išlaikomosios apkrovos. Apgadintas arba nusidėvėjusias įsiurbimo plokšteles nedelsdami pakeiskite (žr. **[3]** pav.).
- Prižiūrėkite, kad įsiurbimo plokštelės ir siurbimo paviršiai būtų švarūs, sausi ir neištepti alyva, antraip gali sumažėti jų išlaikomosios apkrovos.
- Užtikrinkite, kad po pakeltais kroviniais nebūtų žmonių arba daiktų. Šie gali būti sugadinti vakuuminiam perkėlimo įtaisui netikėtai atsilaisvinus.
- Nenaudokite vakuuminio perkėlimo įtaiso kaip atramos žmonėms.

4 Darbas

4.1 Įsiurbimas

► Vakuuminį perkėlimo įtaisą prispauskite prie objekto, kuris turi būti prisiurbtas.

► Perkelkite svirtį **[1-1]**. Po įsiurbimo plokštelėmis **[1-2]** susidaro vakuumas, generuojantis laikančiąją jėgą.

4.2 Atlaisvinimas

► Norėdami atlaisvinti, atlenkite svirtį **[2-1]** atgal. Kad neapgadintumėte įsiurbimo plokštelių, jų niekada nebandykite atlaisvinti smailiais ar aštriabriauniais daiktais.

ⓘ Jei atlaisvinus iš natūralaus kaučiuko pagamintas įsiurbimo plokšteles ant siurbimo paviršiaus lieka tamsus atspaudas, jį galima nuvalyti spiritu. Tačiau prieš tai nepastebimoje vietoje patikrinkite, ar spiritas nekenkia įsiurbtam objektui.

4.3 Naudojimas su kreipiančiąja liniuote

► Uždėkite kreipiančiąją liniuotę ant apdirbamo ruošinio.

► Adapterį ir abi ritinines veržles **[1-5]** įstumkite į kreipiančiosios liniuotės griovelį **[1-3]**.

► Prisukite varžtus **[1-4]**.

► Vakuuminį perkėlimo įtaisą pritvirtinkite prie adapterio: Vakuuminio perkėlimo įtaiso išpjovas **[1-6]** uždėkite ant laikiklių **[1-7]**, perkelkite svirtį **[1-1]** ir priveržkite rievėtąsias veržles **[1-8]**.

☑ Dabar kreipiančioji liniuotė vakuuminiu perkėlimo įtaisu gali būti pritvirtinta prie apdirbamo ruošinio.

Jei kreipiančioji liniuotė ilgesnė nei 1 400 mm, reikia naudoti du vakuuminius perkėlimo įtaisus.

5 Techninė priežiūra ir aptarnavimas

Techninį aptarnavimą ir remontą leidžiama vykdyti tik gamintojui arba techninės priežiūros centrams. Naudoti tik **originalias Festool atsargines dalis**.

Daugiau informacijos: **www.festool.lt/servisas**

- Prieš padėdami vakuuminį perkėlimo įtaisą laikyti visada atlaisvinkite (atidarykite) ir nuvalykite (dulkes ir tepalą) įsiurbimo plokšteles.
- Įsiurbimo plokšteles valykite spiritu.
- Įsiurbimo plokštelių ilgesnį laiką nepalikite tiesioginėje saulės šviesoje, nes šios gali prarasti savo elastingumą.

6 Aplinka

Elektrinių prietaisų, baigtų eksploatuoti maitinimo elementų ir akumuliatorių nemesti į buitinius šiukšlynus. Prietaisus, reikmenis ir pakuotę pristatyti antriniam perdirbimui pagal aplinkosaugos reikalavimus. Laikytis galiojančių nacionalinių teisės aktų.

Informaciją apie priėmimo vietas galima pasižiūrėti internete adresu **www.festool.lt/recycling**.

Informacija apie kritines medžiagas: www.festool.lt/reach

Norsk

1 Symboler

Advarsel om generell fare

Les sikkerhetsanvisningene i brukerhåndboken.

2 Forskriftsmessig bruk

Sugeløfterne er beregnet for kortvarig (ikke permanent) løfting, holding og bæring av gjenstander med jevne, glatte og gasstette overflater. Sugeløfterne må bare brukes for hånd og ikke ved hjelp av kran eller andre løfteinnretninger.

Ved ikke-forskriftsmessig bruk har brukeren ansvaret.

3 Sikkerhetsinformasjon

3.1 Generell sikkerhetinformasjon for elektroverktøy

ADVARSEL! Les alle sikkerhetsregler og anvisninger. Hvis sikkerhetsinformasjonen og anvisningene ikke følges, kan det føre til elektrisk støt, brann og/eller alvorlige personskader.

Oppbevar all sikkerhetsinformasjon og alle anvisninger for fremtidig bruk.

- Følgende maksimale holdekraft må ikke overskrides: 700 N (70 kg) loddrett i forhold til sugekoppen/500 N (50 kg) parallelt i forhold til sugekoppen.

  Disse verdiene gjelder for plane glassflater. For andre materialer, ved tilsmussing, fuktighet eller kulde kan det hende at holdekraften er mindre eller til og med fraværende.
- Kontroller før hver bruk om sugeløfteren egner seg til den aktuelle gjenstanden/materialet. Til tunge gjenstander må du bruke flere sugeløftere og sikre gjenstandene ekstra (f.eks. bærestropp). Påse at gjenstanden ikke blir skadet som følge av bruken av sugeløfteren (f.eks. glassbrudd i forbindelse med tynt glass, deformasjon av tynne plater).
- Kontroller sugekoppene før hver bruk. Hvis sugekoppene er skadet eller slitt, må sugeløfteren ikke brukes mer, ettersom holdekraften reduseres. Skift ut skadde eller slitte sugekopper umiddelbart (se bilde **[3]**).
- Hold sugekoppene og sugeflatene rene, tørre og frie for fett, ettersom holdekraften ellers reduseres.
- Pass på at ingen personer eller gjenstander befinner seg under løftet last. De kan bli påført skader hvis sugeløfterne løsner uventet.
- Ikke bruk sugeløfteren til å holde personer med.

4 Arbeid

4.1 Feste

► Trykk sugeløfteren mot gjenstanden som den skal festes til.

► Vipp ned hendelen **[1-1]**. Dermed dannes det et vakuum under sugekoppene **[1-2]**, som genererer holdekraften.

4.2 Løsne

► Vipp opp hendelen for å løsne sugekoppene **[2-1]**. Bruk aldri spisse eller skarpe gjenstander til å løsne sugekoppene, ettersom det kan påføre dem skader.

ⓘ Skulle det være igjen et mørkt avtrykk på sugeflaten etter at sugekoppene av naturgummi er løsnet, kan det fjernes med sprit. Kontroller imidlertid på forhånd om gjenstanden som sugekoppene skal festes på tåler sprit. Gjør dette på et sted som ikke synes.

4.3 Bruk med styreskinne

► Legg styreskinnen på arbeidsstykket som skal bearbeides.

► Skvy adapteren med de to skyveblokkene **[1-5]** inn i sporet **[1-3]** på styreskinnen.

► Trekk til skruene **[1-4]**.

► Fest sugeløfteren på adapteren: Sett sugeløfteren med utsparingene **[1-6]** på holderne **[1-7]**, vipp ned hendelen **[1-1]** og stram de riflede mutrene **[1-8]**.

☑ Nå kan styreskinnen holdes på arbeidsstykket som skal bearbeides med sugeløfteren.

Fra en styreskinnelengde på 1400 mm må to sugeløftere benyttes.

5 Vedlikehold og pleie

Kundeservice og reparasjoner skal kun utføres av produsenten eller autoriserte verksteder. Bruk kun **originale reservedeler fra Festool**.

Ytterligere informasjon: **www.festool.com/service**

- Oppbevar alltid sugeløfteren med løse (åpne) og rene (støv- og fettfrie) sugekopper.
- Rengjør sugekoppene med sprit.
- Ikke utsett sugekoppene for direkte sollys i lengre tid, ettersom de da vil miste sin elastisitet.

6 Miljø

Ikke kast elektriske apparater, brukte batterier og batteripakker i husholdningsavfallet. Apparater, tilbehør og emballasje skal leveres til gjenvinning. Ta hensyn til gjeldende nasjonale forskrifter.

Informasjon om innsamlingspunktene finner du på **www.festool.com/recycling**.

Informasjon om kritiske stoffer: www.festool.com/reach

Nederlands

1 Symbolen

Waarschuwing voor algemeen gevaar

Lees de gebruiksaanwijzing en veiligheidsvoorschriften.

2 Beoogd gebruik

Het beoogde gebruik van de zuignappen is het kortstondig (niet aanhoudend) optillen, vasthouden en dragen van voorwerpen met platte, gladde en gasdichte oppervlakken. De zuignappen mogen alleen met de hand en niet met een kraan of ander hijswerktuig worden gebruikt.

De gebruiker is aansprakelijk bij gebruik dat niet volgens de voorschriften plaatsvindt.

3 Veiligheidsvoorschriften

3.1 Algemene veiligheidsinstructies voor elektrische gereedschappen

WAARSCHUWING! Lees alle veiligheidsvoorschriften en aanwijzingen.
Worden de veiligheidsinstructies en aanwijzingen niet in acht genomen, dan kan dit een elektrische schok, brand en/of ernstig letsel tot gevolg hebben.

Bewaar alle veiligheidsinstructies en aanwijzingen om ze later te kunnen raadplegen.

- De volgende maximale vasthoudkrachten mogen niet overschreden worden: 700 N (70 kg) verticaal t.o.v. de zuigschijf/500 N (50 kg) parallel aan de zuigschijf.
  Deze waarden gelden voor platte glasvlakken. Bij andere materialen, bij vervuiling, vocht of kou kunnen geringere of zelfs geen vasthoudkrachten mogelijk zijn.
- Controleer vóór elk gebruik of de zuignap geschikt is voor het betreffende voorwerp/materiaal. Gebruik bij zwaardere voorwerpen meerdere zuignappen en beveilig de voorwerpen nog eens extra (bijv. met een draagriem). Verzeker u ervan dat het voorwerp door het gebruik van de zuignap niet wordt beschadigd (bijv. glasbreuk bij dun glas, verbuigen van dunne platen).
- Controleer vóór elk gebruik de zuigschijven. Bij beschadigde of versleten zuigschijven mag de zuignap niet meer worden gebruikt om dat de vasthoudkrachten dan minder zijn. Vervang beschadigde of versleten zuigschijven onmiddellijk (zie afbeelding **[3]**).
- Houd de zuigschijven en de zuigvlakken schoon, droog en vetvrij omdat anders de vasthoudkrachten minder worden.
- Zorg ervoor dat zich geen personen of voorwerpen onder opgetilde lasten bevfinden. Deze zouden door onverwacht loslaten van de zuignappen letsel/schade kunnen ondervinden.
- Gebruik de zuignap niet als houvast voor personen.

4 Werkzaamheden

4.1 Aanzuigen

► Duw de zuignap op het voorwerp dat moet worden aangezogen.
► Leg de hendel **[1-1]** om. Daardoor ontstaat een vacuüm onder de zuigschijven **[1-2]**, dat de houdkracht produceert.

4.2 Losmaken

► Leg voor het losmaken de hendel terug **[2-1]**.
Gebruik nooit spitse of scherpe voorwerpen voor het losmaken van de zuigschijven, omdat deze daardoor kunnen worden beschadigd.

ⓘ Als bij het gebruik van zuigschijven die van natuurrubber zijn gemaakt, na het losmaken op het zuigvlak een donkere afdruk achterblijft, kan deze met spiritus worden verwijderd. Controleer echter eerst op een onopvallende plek of het aangezogen voorwerp compatibel is met spiritus.

4.3 Gebruik met de geleiderail

► Leg de geleiderail op het werkstuk dat moet worden bewerkt.
► Schuif de adapter met de beide hamerkopbouten **[1-5]** op de groef **[1-3]** van de geleiderail.
► Sluit de schroeven **[1-4]**.
► De zuignap aan de adapter bevestigen: Zet de zuignap met de uitsparingen **[1-6]** op de houders **[1-7]**, leg de hendel **[1-1]** om en draai de kartelmoeren **[1-8]** vast.
☑ De geleiderail kan nu met de zuignap op het te bewerken werkstuk worden gehouden.

Bij een geleiderail met een lengte vanaf 1400 mm moeten twee zuignappen worden gebruikt.

5 Onderhoud en verzorging

Klantenservice en reparaties mogen alleen door de fabrikant of door servicewerkplaatsen uitgevoerd worden. Alleen **originele Festool-reserveonderdelen** gebruiken.

Meer informatie: **www.festool.nl/service**

- Berg de zuignap altijd met ontspannen (geopende) en schoongemaakte (stof- en vetvrije) zuigschijven op.
- Reinig de zuigschijven met spiritus.
- Stel de zuigschijven niet gedurende langere tijd bloot aan direct zonlicht, omdat deze anders hun elasticiteit verliezen.

6 Milieu

Elektrische machine, gebruikte batterijen en accu's niet met het huisvuil weggooien.
De apparaten, accessoires en verpakkingen op milieuvriendelijke wijze afvoeren. De nationale voorschriften in acht nemen.

Informatie over de inzamelpunten vind je op **www.festool.nl/recycling**.

Informatie over kritische materialen: www.festool.nl/reach

Polski

1 Symbole

Ostrzeżenie przed ogólnym zagrożeniem

Przeczytać instrukcję obsługi i wskazówki dotyczące bezpieczeństwa.

2 Użytkowanie zgodne z przeznaczeniem

Zgodnie z przeznaczeniem uchwyty przyssawkowe służą do krótkotrwałego (nie ciągłego) podnoszenia, utrzymywania i przenoszenia przedmiotów o płaskich, gładkich i gazoszczelnych powierzchniach. Uchwyty przyssawkowe mogą być obsługiwane wyłącznie ręcznie, a nie za pomocą żurawia lub innych urządzeń podnoszących.

W przypadku użytkowania niezgodnego z przeznaczeniem odpowiedzialność ponosi użytkownik.

3 Uwagi dotyczące bezpieczeństwa

3.1 Ogólne wskazówki bezpieczeństwa dotyczące elektronarzędzi

OSTRZEŻENIE! Należy przeczytać wszystkie wskazówki i instrukcje dotyczące bezpieczeństwa. Nieprzestrzeganie wskazówek i instrukcji dotyczących bezpieczeństwa może doprowadzić do porażenia prądem, pożaru i/ lub powstania ciężkich obrażeń ciała.

Wszystkie wskazówki i instrukcje dotyczące bezpieczeństwa należy zachować do wykorzystania w przyszłości.

- Nie wolno przekraczać następujących maksymalnych sił mocowania: 700 N (70 kg) prostopadle do tarczy ssącej/500 N (50 kg) równolegle do tarczy ssącej.
  Wartości te odnoszą się do płaskich powierzchni szklanych. W przypadku innych materiałów, zabrudzeń, wilgoci lub zimna siły mocowania mogą być mniejsze lub ich uzyskanie może być niemożliwe.
- Przed każdym użyciem należy sprawdzić, czy uchwyt przyssawkowy jest odpowiedni dla danego przedmiotu/materiału. W przypadku ciężkich przedmiotów należy zastosować kilka uchwytów przyssawkowych i dodatkowo zabezpieczyć przedmioty (np. pasem do noszenia Systainera). Upewnić się, że przedmiot nie zostanie uszkodzony w wyniku użycia uchwytu przyssawkowego (np. pęknięcie cienkiego szkła, wygięcie cienkich blach).
- Przed każdym użyciem należy skontrolować tarcze ssące. W przypadku uszkodzonych lub zużytych tarcz ssących nie wolno używać uchwytu przyssawkowego, ponieważ siła mocowania ulega wówczas zmniejszeniu. Uszkodzone lub zużyte tarcze ssące należy niezwłocznie wymienić (patrz rysunek **[3]**).
- Tarcze ssące oraz powierzchnie ssące należy utrzymywać w czystości, w stanie suchym i wolnym od tłuszczu, w przeciwnym razie siły mocowania ulegną zmniejszeniu.
- Upewnić się, że pod podnoszonymi ładunkami nie znajdują się żadne osoby ani przedmioty. Mogłyby one odnieść obrażenia/ulec uszkodzeniu w wyniku nieoczekiwanego zwolnienia uchwytu przyssawkowego.
- Nie używać uchwytu przyssawkowego jako punktu podparcia dla osób.

4 Czynności

4.1 Zasysanie

► Docisnąć uchwyt przyssawkowy do przedmiotu, który ma zostać przyssany.
► Przełożyć dźwignię **[1-1]**. W ten sposób pod tarczami ssącymi **[1-2]** powstaje próżnia, która wytwarza siłę mocowania.

4.2 Zwalnianie

► W celu zwolnienia przełożyć dźwignię **[2-1]**.
Do zwalniania tarcz ssących nigdy nie używać przedmiotów spiczastych ani posiadających ostre krawędzie, ponieważ powodują one uszkodzenie tarcz.

ⓘ W przypadku pozostawienia przez tarcze ssące wykonane z kauczuku naturalnego ciemnego odcisku, można usunąć go za pomocą spirytusu. Należy jednak wcześniej sprawdzić w niewidocznym miejscu, czy powierzchnia przedmiotu nie wchodzi w reakcję ze spirytusem.

4.3 Stosowanie z szyną prowadzącą

► Położyć szynę prowadzącą na elemencie przeznaczonym do obróbki.
► Nasunąć adapter z obiema nakrętkami wpustowymi **[1-5]** na wpust **[1-3]** szyny prowadzącej.
► Dokręcić śruby **[1-4]**.
► Zamocować uchwyt przyssawkowy na adapterze: nałożyć uchwyt przyssawkowy wycięciami **[1-6]** na uchwyty **[1-7]**, przełożyć dźwignię **[1-1]** i dokręcić nakrętki radełkowane **[1-8]**.
☑ Szynę prowadzącą można teraz przytrzymać na obrabianym elemencie za pomocą uchwytu przyssawkowego.

W przypadku szyn prowadzących o długości od 1400 mm należy zastosować dwa uchwyty przyssawkowe.

5 Konserwacja i utrzymanie w należytym stanie

Serwis i naprawy mogą być wykonywane wyłącznie przez producenta i w certyfikowanych warsztatach. Należy stosować wyłącznie **oryginalne części zamienne firmy Festool**.

Więcej informacji: **www.festool.pl/serwis**

- Uchwyt przyssawkowy przechowywać zawsze ze zwolnionymi (otwartymi) i wyczyszczonymi (wolnymi od pyłu i tłuszczu) tarczami ssącymi.
- Do czyszczenia tarcz ssących używać spirytusu.
- Nie wystawiać tarcz ssących na bezpośrednie działanie promieni słonecznych przez dłuższy czas, ponieważ mogą one stracić swoją elastyczność.

6 Środowisko

Urządzeń elektrycznych, zużytych baterii i akumulatorów nie wolno wyrzucać do odpadów domowych. Urządzenia, wyposażenie i opakowania przekazywać do recyklingu przyjaznego środowisku. Przestrzegać obowiązujących przepisów krajowych.

Informacje na temat punktów zbiórki można znaleźć pod adresem **www.festool.pl/recycling**.

Informacje na temat krytycznych substancji:
www.festool.pl/reach

Português

1 Símbolos

Advertência de perigo geral

Ler Manual de instruções, indicações de segurança.

2 Utilização de acordo com as disposições

Os dispositivos de sucção destinam-se, de acordo com as especificações, para levantar, segurar e transportar por instantes (não duradouramente) objetos com superfícies planas, lisas e estanques a gases. Os dispositivos de sucção só podem ser utilizados à mão e não por meio de guindastes ou outras ferramentas de elevação.

Em caso de utilização incorreta, a responsabilidade é do utilizador.

3 Indicações de segurança

3.1 Indicações gerais de segurança para ferramentas elétricas

ADVERTÊNCIA! Leia todas as indicações de segurança e instruções. O incumprimento das indicações de segurança e instruções pode causar choque elétrico, incêndio e/ou ferimentos graves.

Guarde todas as indicações de segurança e instruções para futura referência.

- Não se devem exceder as seguintes forças de retenção máximas: 700 N (70 kg) perpendicularmente à ventosa / 500 N (50 kg) paralelamente à ventosa.

  Estes valores são válidos para superfícies de vidro planas. Noutros materiais, em caso de sujidade, humidade ou frio é possível existirem forças de retenção reduzidas ou até mesmo não existir nenhuma força.
- Antes de cada utilização, verificar se o dispositivo de sucção é apropriado para o respetivo objeto / material. Para objetos pesados, utilizar vários dispositivos de sucção e proteger os objetos (p. ex., alça de transportar). Certifique-se que o objeto não é danificado pela utilização do dispositivo de sucção (p. ex. quebra do vidro se este for delgado, deformação de chapas delgadas).
- Antes de cada aplicação, verificar as ventosas. O dispositivo de sucção não deve ser utilizado caso as ventosas estejam danificadas ou desgastadas, caso contrário diminuem as forças de retenção. Substituir imediatamente as ventosas danificadas ou desgastadas (consulte a imagem **[3]**).
- Mantenha as ventosas e a superfície de sucção limpas, secas e isentas de gordura, caso contrário diminuem as forças de retenção.
- Certifique-se de que não existem pessoas ou objetos sob cargas suspensas. Estes podem sofrer danos devido a um desprendimento inesperado dos dispositivos de sucção.
- Não utilize o dispositivo de sucção como apoio para pessoas.

4 Trabalhar

4.1 Sucção

► Pressionar o dispositivo de sucção sobre o objeto a ser succionado.

► Virar a alavanca **[1-1]**. Cria-se assim vácuo por baixo das ventosas **[1-2]**, o qual gera a força de retenção.

4.2 Desprender

► Para desprender, virar a alavanca para trás **[2-1]**. Para soltar as ventosas nunca devem ser utilizados objetos pontiagudos ou com arestas vivas, visto as ventosas serem danificadas por estes.

ⓘ Se as ventosas, constituídas por cautchu natural, deixarem uma marca escura após soltar a superfície de sucção, pode remover-se esta marca com álcool etílico. No entanto, verificar primeiro num ponto encoberto se o objeto succionado é compatível com álcool etílico.

4.3 Aplicação com o trilho-guia

► Colocar o trilho-guia sobre a peça a trabalhar.

► Empurrar o adaptador com as duas guias **[1-5]** sobre a ranhura **[1-3]** do trilho-guia.

► Desaperte os parafusos **[1-4]**.

► Fixar o dispositivo de sucção no adaptador: Colocar o dispositivo de sucção com as aberturas **[1-6]** nos suportes **[1-7]**, virar a alavanca **[1-1]** e apertar as porcas serrilhadas **[1-8]**.

☑ O trilho-guia só pode ser segurado sobre a peça a trabalhar por meio do dispositivo de sucção.

Para um comprimento do trilho-guia superior a 1400 mm devem utilizar-se dois dispositivos de sucção.

5 Manutenção e conservação

O **serviço após-venda e reparações** só podem ser realizados pelo fabricante ou por oficinas de serviço. Utilizar apenas **peças sobresselentes originais da Festool**.

Outras informações: **www.festool.pt/serviço**

- Guardar o dispositivo de sucção sempre com as ventosas relaxadas (abertas) e limpas (isentas de pó e gordura).
- Limpar as ventosas com álcool.
- Não expor as ventosas durante um longo período de tempo à luz direta do Sol, caso contrário poderão perder a sua elasticidade.

6 Meio ambiente

Não deite equipamentos elétricos, pilhas usadas e baterias no lixo doméstico. Encaminhe os aparelhos, acessórios e embalagens para reaproveitamento ecológico. Respeite as normas nacionais em vigor.

Encontra informações sobre centros de recolha em **www.festool.pt/recycling**.

Informações sobre substâncias críticas:
www.festool.pt/reach

Română

1 Simboluri

Avertisment privind un pericol general

Citiți manualul de utilizare și instrucțiunile privind siguranța.

2 Utilizarea conformă cu scopul prevăzut

Ventuzele de aspirare sunt destinate ridicării, susținerii și transportării pe termen scurt (nu în mod permanent) a obiectelor cu suprafețe plane, netede și etanșe la gaz. Ventuzele de aspirare pot fi utilizate doar manual, nu în combinație cu macarale sau alte dispozitive de ridicare.

Utilizatorul este unicul răspunzător în cazul utilizării neconforme cu destinația.

3 Instrucțiuni privind siguranța

3.1 Instrucțiuni generale privind siguranța în cazul utilizării sculelor electrice

AVERTISMENT! Citiți toate instrucțiunile privind siguranța și indicațiile. Nerespectarea instrucțiunilor privind siguranța și indicațiilor se poate solda cu electrocutări, incendii și/sau răniri grave.

Păstrați toate instrucțiunile privind siguranța și instrucțiunile în vederea consultării ulterioare.

- Următoarele forțe maxime de fixare nu trebuie să fie depășite: 700 N (70 kg) perpendicular pe discul de aspirare/500 N (50 kg) paralel cu discul de aspirare.

  Aceste valori sunt valabile pentru suprafețele plane din sticlă. În cazul murdăririi, umidității sau frigului, forțele de fixare pentru alte materiale pot fi mai mici sau chiar inexistente.
- Înainte de fiecare utilizare, verificați dacă ventuza de aspirare este adecvată pentru obiectul/materialul respectiv. În cazul obiectelor grele, utilizați mai multe ventuze de aspirare și asigurați suplimentar obiectele (de exemplu, cu o curea de transport). Asigurați-vă că utilizarea ventuzei de aspirare nu provoacă deteriorarea obiectului (de exemplu, spargerea suprafeței subțiri din sticlă, îndoirea plăcilor de tablă subțiri).
- Înainte de fiecare utilizare, verificați discurile de aspirare. Dacă discurile de aspirare sunt deteriorate sau uzate, ventuza de aspirare nu mai poate fi utilizată, în caz contrar, forțele de fixare vor fi reduse. Înlocuiți imediat discurile de aspirare deteriorate sau uzate (consultați imaginea **[3]**).
- Discurile de aspirare și suprafețele de aspirare trebuie menținute curate, uscate și fără depuneri de unsoare, în caz contrar, forțele de fixare se vor reduce.
- Asigurați-vă că sub sarcinile suspendate nu se află persoane sau obiecte. În caz contrar, în cazul desprinderii neașteptate a ventuzei de aspirare, persoanele ar putea suferi răniri.
- Nu utilizați ventuza de aspirare ca suport de sprijin.

4 Lucrul

4.1 Prinderea cu vid

► Presați ventuza de aspirare pe obiectul care trebuie prins cu vid.
► Întoarceți maneta **[1-1]**. Astfel, sub discurile de aspirare **[1-2]** care generează forța de fixare se creează un vid.

4.2 Desprinderea

► Pentru desprindere, întoarceți maneta **[2-1]**. Nu utilizați niciodată obiecte ascuțite sau cu muchii tăioase pentru a desprinde discurile de aspirare, în caz contrar, discurile de aspirare s-ar putea deteriora.

ⓘ Dacă, după desprinderea discurilor de aspirare, care sunt fabricate din cauciuc natural, rămâne o urmă întunecată pe suprafața de aspirare, aceasta poate fi îndepărtată cu alcool sanitar. Totuși, verificați în prealabil, într-un loc ascuns, dacă obiectul prins cu vid poate fi curățat cu alcool sanitar.

4.3 Utilizarea cu șina de ghidare

► Așezați șina de ghidare pe piesă.
► Împingeți adaptorul cu cele două piulițe cu caneluri **[1-5]** pe canelura **[1-3]** a șinei de ghidare.
► Închideți șuruburile **[1-4]**.
► Fixați ventuza de aspirare pe adaptor: Așezați ventuza de aspirare cu degajările **[1-6]** pe suporturile **[1-7]**, întoarceți maneta **[1-1]** și strângeți ferm piulițele moletate **[1-8]**.
☑ Șina de ghidare poate fi fixată acum cu ventuza de aspirare pe piesă.

În cazul unei lungimi a șinei de ghidare începând de la 1400 mm, trebuie utilizate două ventuze de aspirare.

5 Întreținerea și îngrijirea

Serviciile de asistență pentru clienți și reparațiile pot fi asigurate numai de producător sau de atelierele de service. Utilizați numai **piese de schimb originale Festool**.

Informații suplimentare: **www.festool.ro/service**

- Depozitați întotdeauna ventuza de aspirare cu discurile de aspirare desprinse (deschise) și curățate (fără depuneri praf și unsoare).
- Curățați cu alcool sanitar discurile de aspirare.
- Nu expuneți discurile de aspirare la lumina directă a soarelui pentru o perioadă lungă de timp; în caz contrar, acestea își vor pierde elasticitatea.

6 Mediul înconjurător

Nu eliminați aparatele electrice, bateriile uzate și acumulatorii împreună cu deșeurile menajere. Aparatele, accesoriile și ambalajele trebuie să fie eliminate ecologic pentru a putea fi reciclate. Respectați dispozițiile naționale aflate în vigoare.

Informații referitoare la centrele de colectare pot fi vizualizate pe site-ul web **www.festool.ro/recycling**.

Informații referitoare la substanțele critice:
www.festool.ro/reach

Slovenský

1 Symboly

Varovanie pred všeobecným nebezpečenstvom

Prečítajte si návod na používanie, bezpečnostné upozornenia.

2 Používanie v súlade s určením

Zdvíhacie prísavky sú určené na krátkodobé (nie trvalé) zdvíhanie, držanie a prenášanie predmetov s rovnými, hladkými a plynotesnými povrchmi. Zdvíhacie prísavky sa smú používať iba ručne a nie pomocou žeriavu alebo iného zdvíhacieho zariadenia.

Za používanie, ktoré nie je v súlade s určením, ručí používateľ.

3 Bezpečnostné upozornenia

3.1 Všeobecné bezpečnostné upozornenia týkajúce sa používania elektrického náradia

VAROVANIE! Prečítajte si všetky bezpečnostné upozornenia a pokyny. Nedodržanie bezpečnostných upozornení a pokynov môže zapríčiniť úraz elektrickým prúdom, požiar a/alebo ťažké zranenia.

Odložte si všetky bezpečnostné upozornenia a pokyny, aby ste ich mohli aj v budúcnosti použiť.

- Nesmú sa prekročiť nasledujúce maximálne prídržné sily: 700 N (70 kg) zvisle na prísavný kotúč / 500 N (50 kg) rovnobežne s prísavným kotúčom.

  Tieto hodnoty platia pre ploché sklenené povrchy. Pri iných materiáloch alebo v prípade znečistenia, vlhkosti alebo chladu môžu byť prídržné sily nižšie alebo dokonca žiadne.
- Pred každým použitím skontrolujte, či je zdvíhacia prísavka vhodná pre daný predmet/materiál. Pri ťažkých predmetoch použite viacero zdvíhacích prísaviek a predmety dodatočne zaistite (napr. nosným popruhom). Uistite sa, že použitím zdvíhacej prísavky sa predmet nepoškodí (napr. rozbitie tenkého skla, ohnutie tenkého plechu).
- Pred každým použitím skontrolujte prísavné kotúče. Zdvíhacia prísavka sa nesmie používať, ak sú prísavné kotúče poškodené alebo opotrebované, pretože sa znížia prídržné sily. Poškodené alebo opotrebované prísavné kotúče ihneď vymeňte (pozri obrázok **[3]**).
- Prísavné kotúče a prísavné plochy udržiavajte čisté, suché a bez mastnoty, inak sa znížia prídržné sily.
- Uistite sa, že pod zdvihnutými bremenami sa nenachádzajú žiadne osoby ani predmety. Tieto by sa mohli neočakávaným uvoľnením zdvíhacích prísaviek zraniť alebo poškodiť.
- Nepoužívajte zdvíhaciu prísavku ako oporu pre ľudí.

4 Práca

4.1 Prisatie

► Pritlačte zdvíhaciu prísavku na predmet, ktorý chcete prisať.

► Preklopte páčku **[1-1]**. Tým vznikne pod prísavnými kotúčmi **[1-2]** vákuum, ktoré vytvára prídržnú silu.

4.2 Uvoľnenie

► Pri uvoľnení vráťte páčku do pôvodnej polohy **[2-1]**. Na odstránenie prísavných kotúčov nikdy nepoužívajte špicaté alebo ostré predmety, pretože by sa tieto kotúče mohli poškodiť.

Ak po odstránení prísavných kotúčov, ktoré sú vyrobené z prírodného kaučuku, zostane na prisatom povrchu tmavý odtlačok, je možné ho odstrániť alkoholom. Najprv však overte na nenápadnej ploche kompatibilitu predmetu, ktorý bol prisatý, s alkoholom.

4.3 Použitie s vodiacou lištou

► Umiestnite vodiacu lištu na obrobok, ktorý sa má obrábať.

► Adaptér zasuňte obidvomi T vložkami **[1-5]** do drážky **[1-3]** vodiacej lišty.

► Utiahnite skrutky **[1-4]**.

► Upevnenie zdvíhacej prísavky na adaptér: Nasaďte zdvíhaciu prísavku výrezmi **[1-6]** na držiaky **[1-7]**, preklopte páčku **[1-1]** a utiahnite ryhované matice **[1-8]**.

☑ Vodiacu lištu teraz možno pridržiavať na obrábanom obrobku pomocou zdvíhacej prísavky.

Pri dĺžkach vodiacich líšt 1400 mm alebo viac je nutné použiť dve zdvíhacie prísavky.

5 Údržba a starostlivosť

Zákaznícky servis a opravy smú vykonávať len výrobca alebo servisné dielne. Používajte iba **originálne náhradné diely Festool**.

Ďalšie informácie: **www.festool.sk/servis**

- Zdvíhaciu prísavku vždy skladujte s uvoľnenými (otvorenými) a vyčistenými (bez prachu a mastnoty) prísavnými kotúčmi.
- Prísavné kotúče čistite alkoholom.
- Prísavné kotúče nevystavujte na dlhší čas priamemu slnečnému žiareniu, inak stratia svoju elasticitu.

6 Životné prostredie

Elektrické zariadenia, staré batérie a akumulátorové bloky nevyhadzujte do domového odpadu. Náradie, príslušenstvo a obaly sa odovzdajte na ekologickú recykláciu. Dodržiavajte platné vnútroštátne predpisy.

Informácie o zberných miestach nájdete v časti **www.festool.sk/recycling**.

Informácie o nebezpečných látkach: www.festool.sk/reach

Slovenščina

1 Simboli

Opozorilo za splošno nevarnost

Preberite varnostna opozorila in navodila za uporabo.

2 Namen uporabe

Sesalni dvigalniki so namenjeni kratkotrajnemu (ne dolgotrajnemu) dvigovanju, držanju in prenašanju predmetov z ravnimi, gladkimi in plinotesnimi površinami. Sesalni dvigalniki se smejo uporabljati samo ročno in ne s pomočjo žerjava ali druge dvižne opreme.

Vso odgovornost v primeru nenamenske uporabe nosi uporabnik.

3 Varnostna opozorila

3.1 Splošna varnostna opozorila za električna orodja

OPOZORILO! Preberite vse varnostna opozorila in navodila.Če varnostnih opozoril in navodil ne upoštevate, lahko pride do električnega udara, požara in/ali težkih telesnih poškodb.

Vsa varnostna opozorila in navodila shranite za prihodnjo uporabo.

- Naslednje največje nosilnosti ne smejo biti presežene: 700 N (70 kg) pravokotno na sesalno ploščo/500 N (50 kg) vzporedno s sesalno ploščo.

  Te vrednosti veljajo za ravne steklene površine. Pri drugih materialih, umazaniji, vlagi ali mrazu je lahko oprijem manjši ali pa sploh ni mogoč.
- Pred vsako uporabo preverite, ali je sesalni dvigalnik primeren za posamezni predmet/material. Za težke predmete uporabite več sesalnih dvigalnikov in predmete dodatno pritrdite (npr. z nosilnim trakom). Prepričajte se, da predmet z uporabo sesalnega dvigalnika ne bo poškodovan (npr. lom tankega stekla, upogibanje tanke pločevine).
- Pred vsako uporabo preverite sesalne plošče. Če so sesalne plošče poškodovane ali obrabljene, sesalnega dvigalnika ne smete več uporabljati, saj se zmanjša njegova nosilnost. Poškodovane ali obrabljene sesalne plošče nemudoma zamenjajte (glejte sliko **[3]**).
- Sesalne plošče in sesalne površine naj bodo čiste, suhe in brez maščobe, saj se sicer zmanjša njihova oprijemljivost.
- Prepričajte se, da pod dvignjenimi bremeni ni oseb ali predmetov. Ti bi lahko utrpeli škodo zaradi nepričakovanega sprostitve sesalnega dvigalnika.
- Sesalnega dvigalnika ne uporabljajte kot oporo za ljudi.

4 Delo

4.1 Prisesanje

► Pritisnite sesalni dvigalnik na predmet, ki ga želite prisesati.

► Preklopite ročico **[1-1]**. Tako nastane vakuum pod sesalnimi ploščami **[1-2]**, ki ustvarja oprijemno silo.

4.2 Sprostitev

► Za sprostitev ročico **[2-1]** premaknite nazaj. Za odstranjevanje sesalnih plošč nikoli ne uporabljajte ostrih ali robatih predmetov, saj bi jih lahko poškodovali.

Če po odstranitvi sesalnih ploščic iz naravnega kavčuka na sesalni površini ostane temen odtis, ga lahko odstranite z alkoholom. Vendar pa najprej na neopaznem mestu preverite združljivost predmeta, ki ga želite prisesati, z alkoholom.

4.3 Uporaba z vodilno tirnico

► Vodilno tirnico položite na obdelovanec, ki ga želite obdelati.

► Adapter z obema utornima maticama **[1-5]** potisnite v utor **[1-3]** vodilne tirnice.

► Zaprite vijake **[1-4]**.

► Pritrdite sesalni dvigalnik na adapter: Sesalni dvigalnik namestite z zarezami **[1-6]** na nosilce **[1-7]**, preklopite ročico **[1-1]** in zategnite narebričene matice **[1-8]**.

☑ Vodilno tirnico je zdaj mogoče s pomočjo sesalnega dvigalnika pritrditi na obdelovanec.

Od vodil dolžine 1400 mm naprej sta potrebna dva sesalna dvigalnika.

5 Vzdrževanje in nega

Servis in popravila lahko izvaja samo proizvajalec ali servisna delavnica. Uporabljajte samo **originalne nadomestne dele Festool**.

Več informacij: **www.festool.com/service**

- Sesalni dvigalnik vedno shranjujte z odprtimi in čistimi (brez prahu in masti) sesalnimi ploščami.
- Sesalne plošče očistite z alkoholom.
- Sesalnih plošč ne izpostavljajte dalj časa neposredni sončni svetlobi, saj sicer izgubijo svojo elastičnost.

6 Okolje

Električnega orodja, izpraznjenih baterij in akumulatorskih baterij ne odlagajte med gospodinjske odpadke. Napravo, pribor in embalažo oddajte v okolju prijazno recikliranje. Upoštevajte veljavne državne predpise.

Informacije o zbirnih mestih so na voljo na **www.festool.com/recycling**.

Informacije o kritičnih snoveh: www.festool.com/reach

Svenska

1 Symboler

Varning för allmän risk

Läs bruksanvisningen och säkerhetsanvisningarna.

2 Avsedd användning

Vakuumlyftarna är avsedda för att kortvarigt (inte permanent) lyfta, hålla och bära föremål med släta, jämna och gastäta ytor. Vakuumlyftarna får endast användas för hand och inte med kran eller annan lyftutrustning.

Vid felaktig användning ligger ansvaret på användaren.

3 Säkerhetsanvisningar

3.1 Allmänna säkerhetsanvisningar för elverktyg

VARNING! Läs alla säkerhetsanvisningar och andra anvisningar. Följs inte säkerhetsanvisningarna och andra anvisningar kan det leda till elstötar, brand och/eller allvarliga personskador.

Spara alla säkerhetsanvisningar och andra anvisningar för framtida bruk.

- Följande maximala hållkrafter får inte överskridas: 700 N (70 kg) lodrätt mot sugskivan/500 N (50 kg) parallellt med sugskivan.

  Dessa värden gäller för släta glasytor. På andra material och vid smuts, fukt eller kyla kan lägre, eller till och med ingen hållkraft alls, förekomma.
- Kontrollera alltid att vakuumlyften är lämplig för det aktuella föremålet/materialet. Använd flera vakuumlyftar till tunga föremål och säkra föremålen extra (t.ex. med en bärrem). Säkerställ att föremålet inte kan skadas när vakuumlyften används (tunt glas kan t.ex. spricka, tunn plåt kan böjas).
- Kontrollera alltid sugskivorna innan de används. Om sugskivorna är skadade eller slitna får vakuumlyften inte användas eftersom det minskar hållkraften. Byt ut skadade eller slitna sugskivor omedelbart (se bild **[3]**).
- Håll sugskivorna och sugytorna rena, torra och fria från fett, annars minskar hållkraften.
- Se till att inga personer eller föremål befinner sig under upplyfta laster. De kan skadas om vakuumlyften lossnar oavsiktligt.
- Använd inte vakuumlyften för att hålla personer.

4 Arbeta

4.1 Fastsugning

- ► Tryck vakuumlyften mot föremålet som ska sugas fast.
- ► Fäll spaken **[1-1]**. Då uppstår ett vakuum under sugskivorna **[1-2]** som skapar hållkraften.

4.2 Lossa

- ► Fäll tillbaka spaken för att lossa **[2-1]**. Använd aldrig föremål som är spetsiga eller har vassa kanter för att lossa sugskivorna eftersom det skadar dem.

ⓘ Om sugskivorna, som består av naturgummi, lämnar mörka märken när de lossas från sugytan kan dessa märken tas bort med sprit. Men kontrollera alltid först på ett osynligt ställe på föremålet som ska sugas fast att det tål sprit.

4.3 Användning med styrskena

- ► Lägg styrskenan på arbetsobjektet som ska bearbetas.
- ► Skjut in adaptern med de båda T-spårmuttrarna **[1-5]** i styrskenans spår **[1-3]**.
- ► Dra åt skruvarna **[1-4]**.
- ► Fäst vakuumlyften på adaptern: Sätt vakuumlyften med ursparningarna **[1-6]** på hållarna **[1-7]**, fäll spaken **[1-1]** och dra åt de räfflade muttrarna **[1-8]**.
- ☑ Nu kan styrskenan hållas med vakuumlyften på arbetsobjektet som ska bearbetas.

Är styrskenan 1400 mm eller längre måste två vakuumlyftar användas.

5 Underhåll och skötsel

Service och reparation får endast utföras av tillverkaren eller av serviceverkstäder. Använd endast **originalreservdelar från Festool**.

Mer information: **www.festool.se/service**

- Förvara alltid vakuumlyften med sugskivorna lossade (öppna) och rengjorda (fria från damm och fett).
- Rengör sugskivorna med sprit.
- Utsätt inte sugskivorna för direkt solljus under en längre tid eftersom de förlorar sin elasticitet av det.

6 Miljö

Kasta inte elektriska apparater och gamla batterier i hushållssoporna. Se till att apparater, tillbehör och förpackningar lämnas till miljövänlig återvinning. Följ de nationella föreskrifterna.

Information om insamlingsställen finns på **www.festool.se/recycling**.

Information om kritiska ämnen: www.festool.se/reach

中文

1 符号

一般性危险警告

请阅读使用说明书中的安全提示。

2 合规使用

吸盘式吊具适用于短期（非永久性）提升、固定和搬运表面平整、光滑且气密的物体。吸盘式吊具只能手动操作，不得与起重机或其他起重设备配合使用。

对于未按规定使用的情况，用户应承担责任。

3 安全提示

3.1 电动工具的一般安全提示

警告！请阅读所有安全提示和说明。如不遵守安全提示和说明可能会导致触电、火灾和/或重伤。

请保存好所有安全提示和说明，以备将来使用。

- 不得超过以下最大吸附力：垂直于吸盘方向 700 N（70 kg）/ 平行于吸盘方向 500 N（50 kg）。

  这些数值适用于平整的玻璃表面。对于其他材料，或者有污垢、潮湿或温度较低时，吸力可能会降低或完全消失。
- 每次使用前检查吸盘式吊具是否适用于相应的物体/材料。对于较重的物体，请使用多个吸盘式吊具，并采

取额外固定措施（例如，使用背带）。确保物体不会因使用吸盘式吊具而损坏（例如，薄玻璃破裂、薄板材弯曲）。
- 每次使用前检查吸盘。如果吸盘损坏或磨损，则不得继续使用该吸盘式吊具，因为其吸附力会降低。立即更换损坏或磨损的吸盘（见图 **[3]**）。
- 保持吸盘和吸附表面清洁、干燥且无油脂，否则吸力会降低。
- 确保被提升的负载下方没有人员或物体。否则吸盘式吊具意外松脱可能会造成人员伤害或物品损坏。
- 请勿将吸盘式吊具用作人员支撑。

4 工作

4.1 吸附

► 将吸盘按压到被吸附物体上。
► 扳动控制杆 **[1-1]**。这会在吸盘 **[1-2]** 下方形成真空，从而产生吸力。

4.2 松开

► 如需松开，将控制杆扳回 **[2-1]**。切勿使用尖锐或锋利的物体来松开吸盘，这样会损坏吸盘。

ⓘ 如果由天然橡胶制成的吸盘在松开后在吸附表面留下深色印痕，可用酒精去除。但请先在不显眼处测试酒精与被吸附物体的兼容性。

4.3 与导轨配合使用

► 将导轨放置在待加工工件上。
► 将带有两个 T 型螺母 **[1-5]** 的适配器滑入导轨的凹槽 **[1-3]**中。
► 拧紧螺栓 **[1-4]**。
► 将吸盘式吊具固定到适配器上：将带有凹槽 **[1-6]** 的吸盘式吊具装到支架 **[1-7]** 上，扳动控制杆 **[1-1]**，拧紧滚花螺母 **[1-8]**。
☑ 现在可以使用吸盘式吊具将导轨固定在待加工工件上。

对于长度自 1400 mm 起的导轨，必须使用两个吸盘式吊具。

5 保养和维护

客户服务和维修只能由制造商或维修服务中心执行。只能使用**费斯托工具原装备件**。

详细信息：www.festool.com.cn/service

- 存放吸盘式吊具时，吸盘必须处于松开（打开）状态，并保持清洁（无灰尘和油脂）。
- 用酒精清洁吸盘。
- 请勿将吸盘长时间暴露在阳光直射下，否则会导致其失去弹性。

6 环境

请勿将电器、废电池和电池组丢入家庭垃圾中。设备、配件和包装都应以环保的方式进行回收利用。注意适用的国家规定。

有关收集点的信息，请访问 www.festool.com.cn/recycling。

有关关键材料的信息： www.festool.com.cn/reach

7 联系

图特斯工具系统技术（上海）有限公司
上海市浦东新区祖冲之路 2290 弄展想广场 7 号楼
电话：021-6818 2800 / 400 888 2800
传真：021-6818 2880
网址：www.festool.com.cn
www.festool.com.cn