FESTOOL

DTSC 200

de	Originalbetriebsanleitung	9
en	Original instructions	13
fr	Notice d'utilisation d'origine	17
es	Manual de instrucciones original	22
bg	Оригинална инструкция за експлоатация	27
cs	Původní návod k obsluze	31
da	Original brugsanvisning	35
el	Πρωτότυπο οδηγιών χρήσης	39
et	Originaalkasutusjuhend	44
fi	Alkuperäiset käyttöohjeet	48
hr	Originalne upute za uporabu	52
hu	Eredeti használati utasítás	56
it	Istruzioni d'esercizio originali	61
lt	Originali naudojimo instrukcija	65
lv	Oriģinālā lietošanas pamācība	69
nb	Original bruksanvisning	74
nl	Originele gebruiksaanwijzing	78
pl	Oryginalna instrukcja obsługi	82
pt	Manual de instruções original	87
ro	Manualul de utilizare original	91
sk	Originálny návod na obsluhu	95
sl	Originalna navodila za uporabo	100
sv	Originalbruksanvisning	104

Festool GmbH
Wertstraße 20
73240 Wendlingen
Germany
+49 (0)70 24/804-0
www.festool.com

10606825_E / 2025-08-20

1

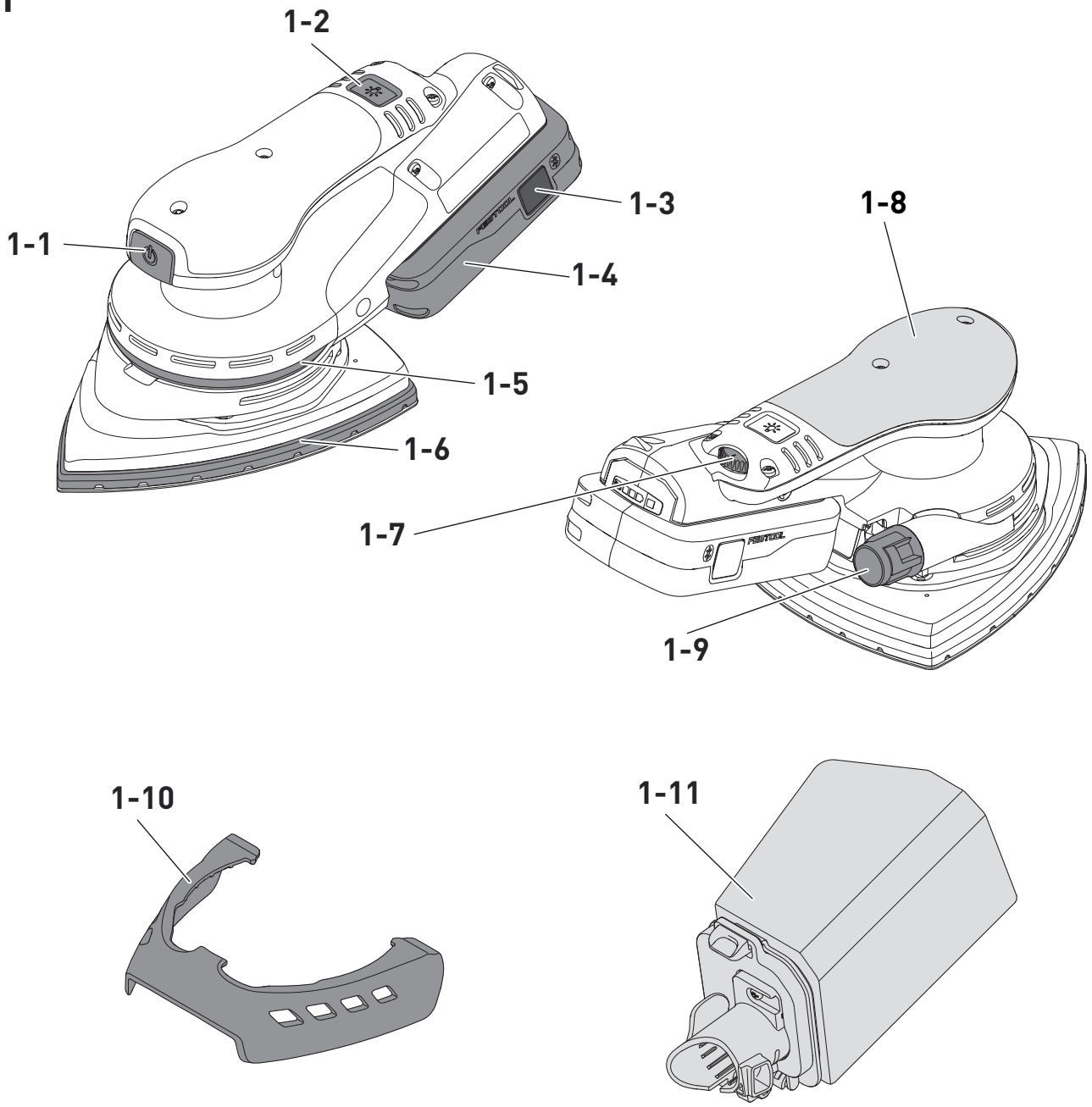

2A

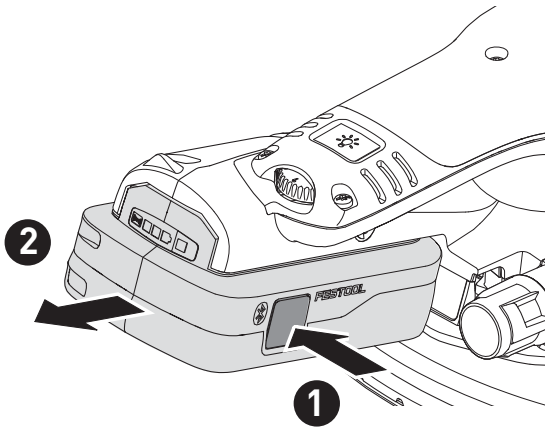

2B

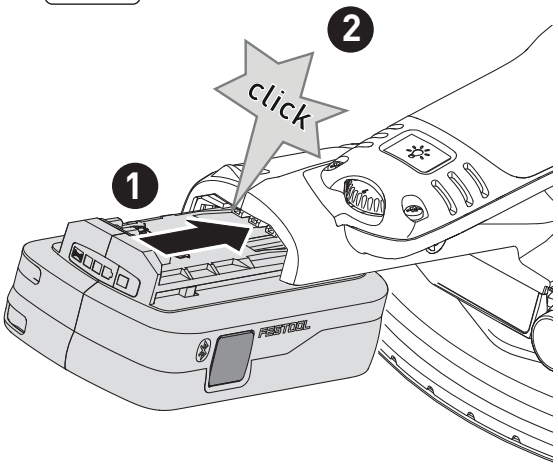

3

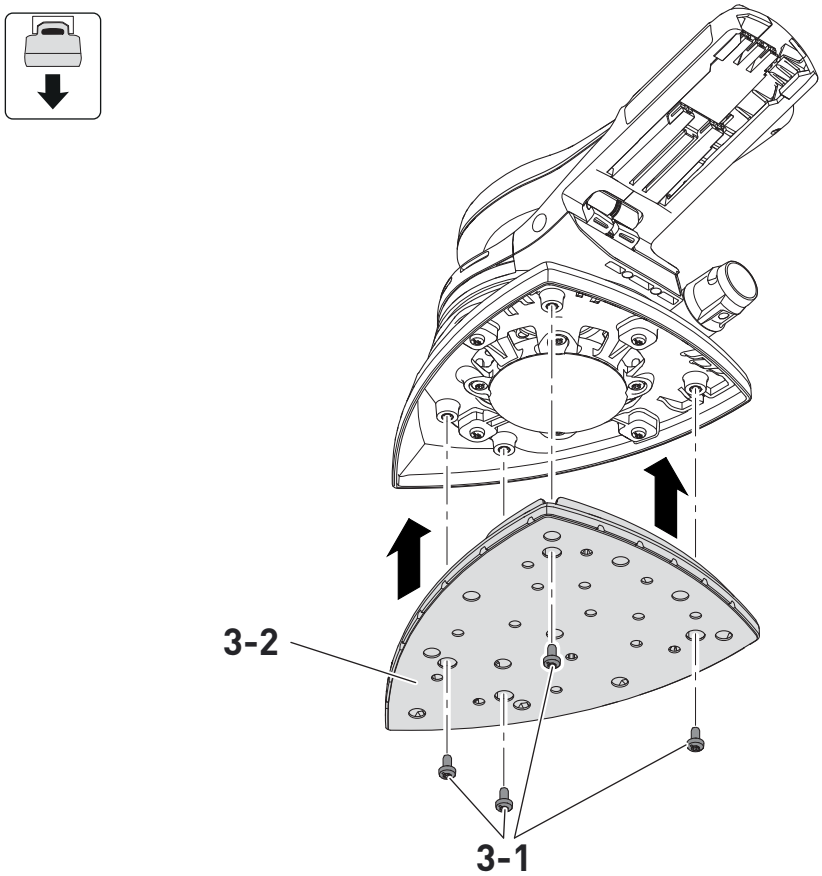

4

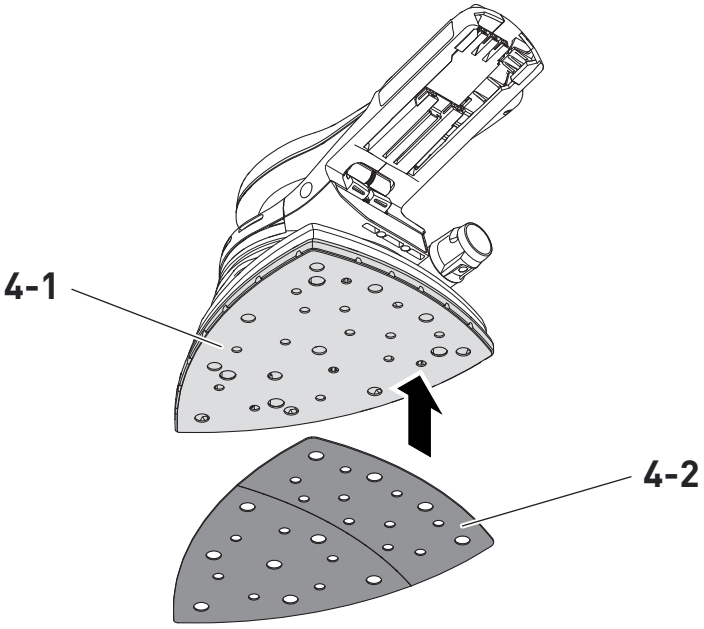

4A

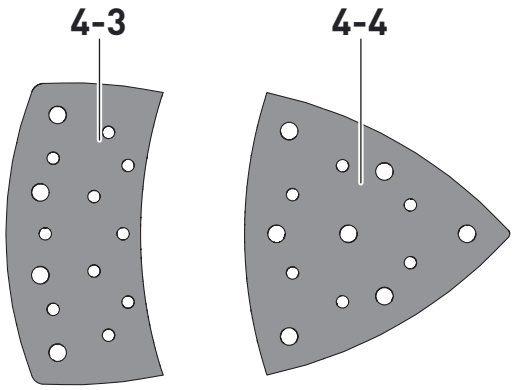

4B

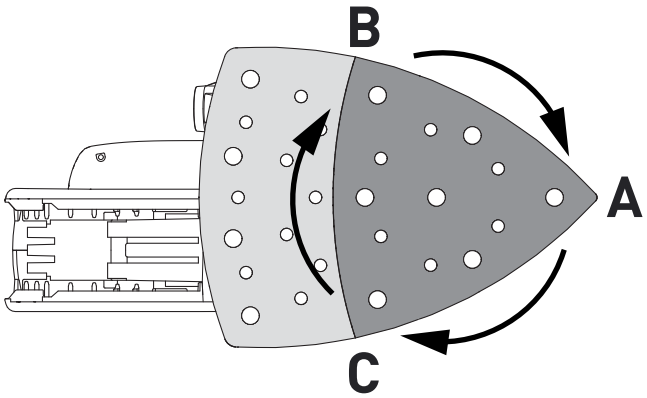

5A

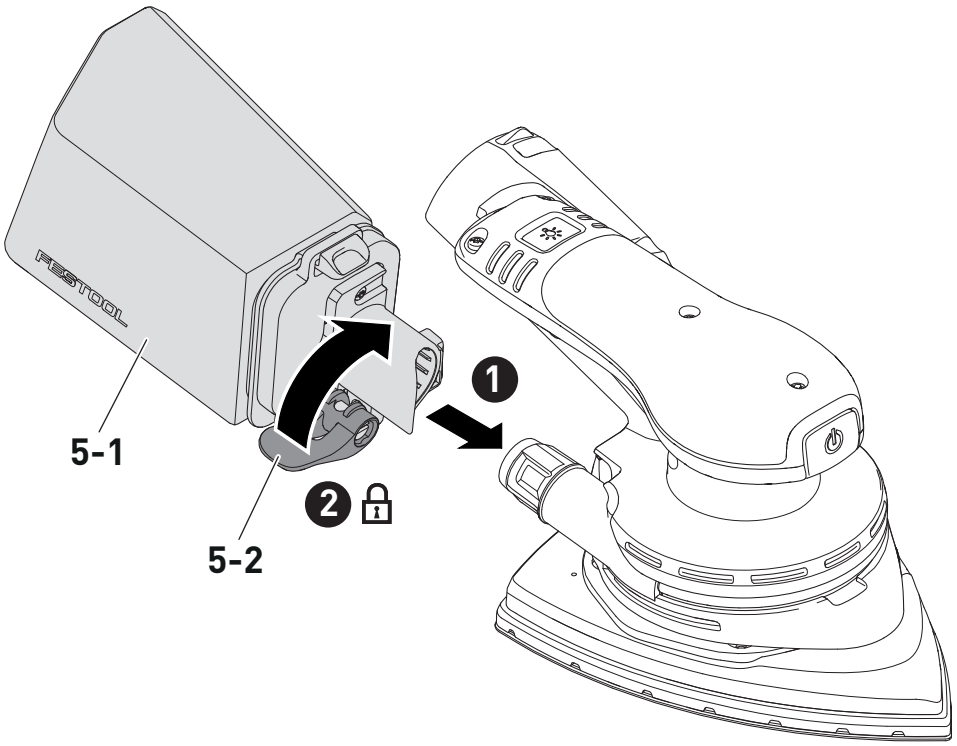

5B

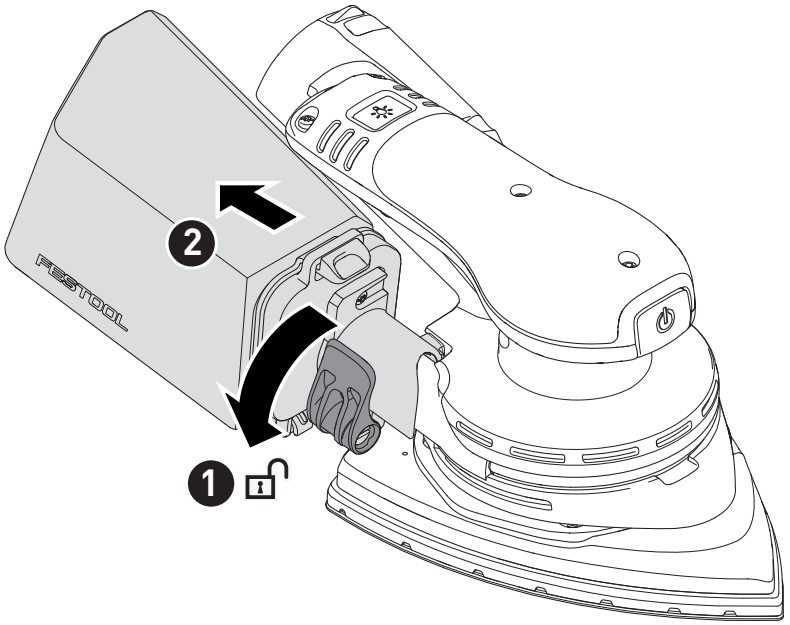

5C

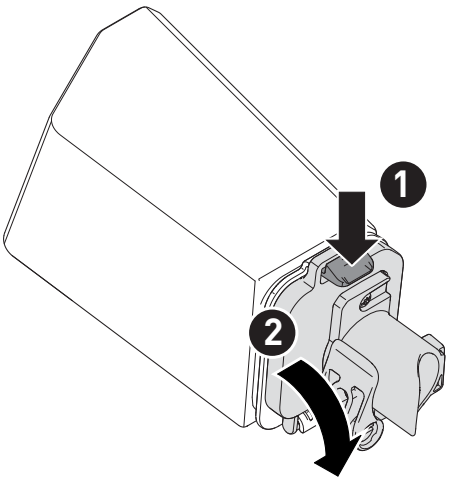

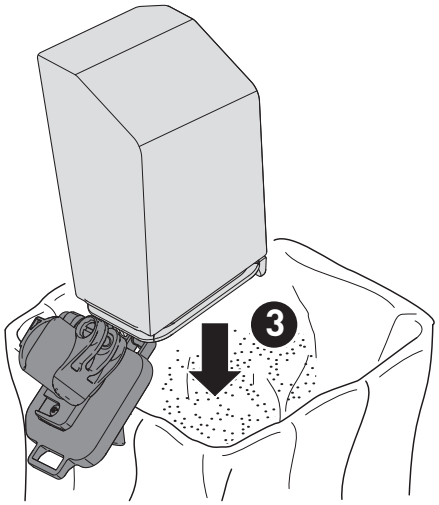

6A

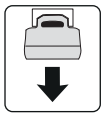

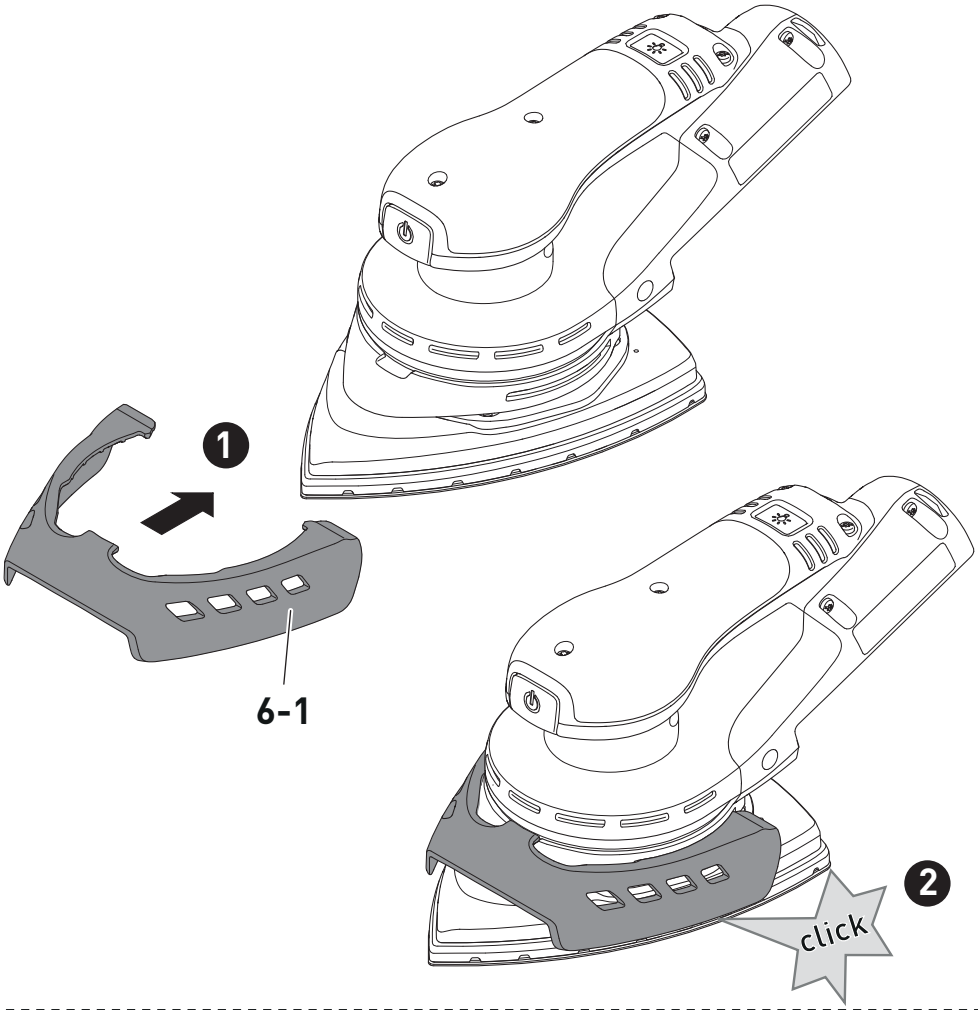

6B

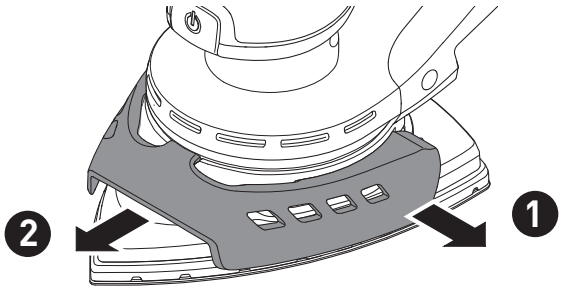

7

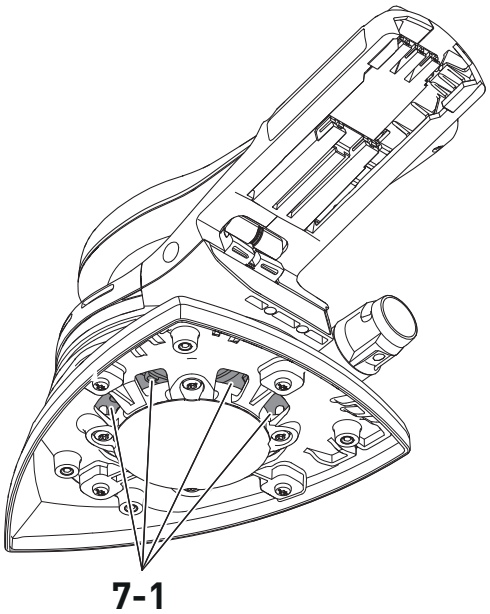

EU-Konformitätserklärung / EU Declaration of Conformity

FESTOOL

de: EU-Konformitätserklärung. Wir erklären in alleiniger Verantwortung, dass dieses Produkt mit allen relevanten Anforderungen folgender EU-Richtlinien übereinstimmt, und folgende Normen oder normative Dokumente zugrunde gelegt wurden:

en: EU Declaration of Conformity. We declare under sole responsibility that this product complies with all the relevant requirments in the following EU Directives, and following standards or normative documents were applied:

fr: Déclaration de conformité de l'UE. Nous déclarons, sous notre seule responsabilité, que ce produit satisfait à toutes les exigences pertinentes des directives UE suivantes et repose sur les normes ou documents normatifs suivants:

es: Declaración UE de conformidad. Declaramos bajo nuestra responsabilidad que este producto cumple todos los requisitos relevantes de las siguientes directivas de la UE y que se han tomado como base las siguientes normas o documentos normativos:

bg: ЕС декларация за съответствие. Ние заявяваме на собствена отговорност, че настоящият продукт съответства на всички релевантни изисквания на следните Директиви на ЕС и следните стандарти и нормативни документи са взети под внимание:

cs: Prohlášení o shodě EU. Prohlašujeme s veškerou odpovědností, že tento výrobek splňuje všechny příslušné požadavky následujících směrnic EU a že byly použity následující normy nebo normativní dokumenty:

da: EU-overensstemmelseserklæring. Vi erklærer med eneansvar, at dette produkt er i overensstemmelse med alle relevante krav i følgende EU-direktiver, og at følgende standarder eller normative dokumenter danner grundlag for det:

el: Δήλωση συμμόρφωσης ΕΕ. Δηλώνουμε με αποκλειστική μας ευθύνη, ότι αυτό το προϊόν συμμορφώνεται με όλες τις σχετικές απαιτήσεις των ακόλουθων οδηγιών της ΕΕ και ότι έχουν χρησιμοποιηθεί τα ακόλουθα πρότυπα ή κανονιστικά έγγραφα:

et: EL-vastavusdeklaratsioon. Kinnitame ainuvastutajatena, et käesolev toode vastab järgmiste Euroopa Liidu direk- tiivide nõuetele ning on kooskõlas järgmiste standardite ja normatiivsete dokumentidega:

fi: EU-vaatimustenmukaisuusvakuutus. Vakuutamme yksinomaisella vastuulla, että tämä tuote täyttää seuraavien EU-direktiivien kaikki olennaiset vaatimukset ja se on seuraavien standardien tai standardiasiakirjojen mukainen:

hr: EU izjava o sukladnosti. Izjavljujemo pod vlastitom odgovornošću da je ovaj proizvod u skladu sa svim važnim zahtjevi- ma sljedećih Direktiva EU i da se polazilo od sljedećih normi ili normativnih dokumenata:

hu: EU megfelelőségi nyilatkozat. Kizárólagos felelősségünk tudatában kijelentjük, hogy ez a termék az alábbi EU-irányelvek minden vonatkozó követelményének megfelel az alábbi szabványok vagy normatív dokumentumok alapul vételével:

it: Dichiarazione di conformità UE. Dichiariamo sotto nostra unica responsabilità che il presente prodotto sia conforme a tutti i requisiti di rilevanza definiti dalle seguenti Direttive UE e che siano stati applicati le seguenti norme o i seguenti documenti normativi:

lt: ES atitikties deklaracija. Prisiimdami visą atsakomybę pareiškiame, kad šis gaminys tenkina visus svarbius toliau nurodytų ES direktyvų reikalavimus, ir kad jį projektuojant, buvo panaudotos toliau nurodytos normos arba normatyviniai dokumentai:

lv: ES atbilstības deklarācija. Mēs ar pilnu atbildību paziņojam, ka šis izstrādājums atbilst visām svarīgākajām šādu EK direktīvu prasībām un ir izgatavots atbilsdtoši šādiem standartiem vai normatīvajiem dokumentiem:

nb: EU-samsvarserklæring. Vi erklærer under eneansvar at dette produktet oppfyller alle relevante krav i følgende EU-di- rektiver og at følgende standarder eller normative dokumenter er blitt lagt til grunn:

nl: EU-conformiteitsverklaring. Wij verklaren en stellen ons ervoor verantwoordelijk dat dit product volledig voldoet aan alle volgende EU-richtlijnen en volgende normen of normatieve documenten daaraan ten grondslag gelegd werden:

pl: Deklaracja zgodności UE. Niniejszym oświadczamy nawłasną odpowiedzialność, że produkt ten spełnia wszystkie obowiązujące wymogi następujących dyrektyw UE, norm lub dokumentów normatywnych.

pt: Declaração de conformidade UE. Sob nossa inteira responsabilidade, declaramos que este produto está de acordo com todas as exigências relevantes das seguintes diretivas UE, tendo sido tomadas por base as seguintes normas ou documentos normativos:

ro: Declarație de conformitate UE. Declarăm pe proprie răspundere că acest produs este conform cu toate cerințele relevante din următoarele directive UE și că se bazează pe următoarele norme sau documente normative:

ru: Декларация о соответствии ЕС. Мы со всей ответственностью заявляем, что данная продукция соответствует всем применимым требованиям следующих Директив ЕС, стандартов и нормативных документов:

sk: EÚ vyhlásenie o zhode. Zodpovedne vyhlasujeme, že tentoprodukt súhlasí so všetkými relevantnými požiadavkami nasledujúcich smerníc EÚ a vychádza z nasledujúcich noriem alebo normatívnych dokumentov:

sl: EU izjava o skladnosti. S polno odgovornostjo izjavljamo, da je ta proizvod skladen z vsemi veljavnimi zahtevami naslednjih direktiv EU in da izpolnjuje zahteve naslednjih standardov ali normativnih dokumentov:

sv: EU-försäkran om överensstämmelse. Vi förklarar på eget ansvar att denna produkt uppfyller alla relevanta krav enligt följande EU-direktiv och baseras på följande normer eller normgivande dokument:

FESTOOL

Akku-Exzenterschleifer / Cordless eccentric sander	Seriennummer / Serial number * T-Nr.
ETSC 2 125	10679061
ETSC 2 150	10487030
DTSC 200	10679062

CE

2006/42/EC, 2014/53/EU, 2014/30/EU, 2011/65/EU

EN 62841-1:2015 + AC:2015 + A11:2022,
EN 62841-2-4:2014 + AC:2015,
EN 55014-1:2017 + A11:2020,
EN 55014-2:1997 + A1:2001 + A2:2008 + AC:1997,
EN 300 328 V2.2.2,
EN 303 446-1 V1.2.1,
EN 301 489-1 V2.2.3,
EN 301 489-17 V3.2.4,
EN IEC 63000:2018

UK CA

We as the manufacturer declare under our sole responsibility that the product(s) fulfill(s) all the relevant provisions of the following UK Regulations and are manufactured in accordance with the following designated standards:

S.I. 2008/1597	Supply of Machinery [Safety] Regulations 2008
S.I. 2017/1206	Radio Equipment Regulations 2017
S.I. 2016/1091	Electromagnetic Compatibility Regulations 2016
S.I. 2021/422	Restriction of the Use of Certain Hazardous Substances in Electrical and Electronic Equipment Regulations 2012

BS EN 62841-1:2015 + AC:2015 + A11:2022,
BS EN 62841-2-4:2014 + AC:2015,
BS EN 55014-1:2017 + A11:2020,
BS 55014-2:1997 + A1:2001 + A2:2008 + AC:1997,
BS EN 300 328 V2.2.2,
BS EN 303 446-1 V1.2.1,
BS EN 301 489-1 V2.2.3,
BS EN 301 489-17 V3.2.4,
BS EN IEC 63000:2018

Unterzeichnet für und im Namen von/ Signed on behalf of and in name of:
Festool GmbH
Wertstr. 20, 73240 Wendlingen, GERMANY
Wendlingen, 2025-06-27

ppa.

Markus Stark
Leiter Forschung & Entwicklung Produkte
Head of Research & Development Products

i.V.

Tim Weber
Leiter Produktkonformität
Head of Product Compliance

* im definierten Seriennummer-Bereich (S-Nr.) von 40000000 - 49999999
in the specified serial number range (S-Nr.) from 40000000 - 49999999

Deutsch

1 Symbole

Warnung vor allgemeiner Gefahr

Warnung vor Stromschlag

Betriebsanleitung, Sicherheitshinweise lesen.

Gehörschutz tragen.

Schutzbrille tragen.

Atemschutz tragen.

VORSICHT! Nicht in den Lichtstrahl blicken.

Akkupack abnehmen.

Akkupack einsetzen.

CE-Konformitätskennzeichnung

Gerät enthält einen Chip zur Datenspeicherung. Siehe Kapitel 13.2

Nicht in den Hausmüll geben.

Tipp, Hinweis

2 Sicherheitshinweise

2.1 Allgemeine Sicherheitshinweise für Elektrowerkzeuge

WARNUNG! Lesen Sie alle Sicherheitshinweise und Anweisungen. Versäumnisse bei der Einhaltung der Sicherheitshinweise und Anweisungen können elektrischen Schlag, Brand und/oder schwere Verletzungen verursachen.

Bewahren Sie alle Sicherheitshinweise und Anweisungen für die Zukunft auf.

Beachten Sie die Betriebsanleitung des Ladegeräts und des Akkupacks.

2.2 Weitere Sicherheitshinweise

- **Beim Arbeiten können schädliche/giftige Stäube entstehen (z. B. bleihaltiger Anstrich und einige Holzarten).** Das Berühren oder Einatmen dieser Stäube kann für die Bedienperson oder in der Nähe befindliche Personen eine Gefährdung darstellen. Beachten Sie die in Ihrem Land gültigen Sicherheitsvorschriften. Schließen Sie das Elektrowerkzeug an eine geeignete Absaugeinrichtung an.
- **Tragen Sie geeignete persönliche Schutzausrüstungen:** Gehörschutz und Schutzbrille.
- **Zum Schutz Ihrer Gesundheit einen geeigneten Atemschutz tragen.** In geschlossenen Räumen für ausreichende Belüftung sorgen und ein Absaugmobil anschließen.
- **Warnung vor schädlicher Lichtstrahlung. Blicken Sie nicht in den Lichtstrahl. Richten Sie den Lichtstrahl nicht auf andere Personen oder Tiere.** Die optische Strahlung kann die Augen schädigen.
- Das Elektrowerkzeug darf nur benutzt werden, wenn sich alle Schutzeinrichtungen in der vorgesehenen Position befinden und wenn sich das Elektrowerkzeug in gutem Zustand befindet und ordnungsgemäß gewartet ist.
- **Prüfen Sie nach dem Herunterfallen das Elektrowerkzeug und den Schleifschuh auf Beschädigung. Demontieren Sie den Schleifschuh zur genauen Prüfung. Lassen Sie beschädigte Teile vor dem Einsatz reparieren.** Gebrochene Schleifschuhe und beschädigte Maschinen können zu Verletzungen und Unsicherheit der Maschine führen.
- **Reinigen Sie mit Ölen getränkte Arbeitsmittel, wie z. B. Schleifpad oder Polierfilz mit Wasser und lassen Sie diese ausgebreitet trocknen.** In Öl getränkte Arbeitsmittel können sich selbst entzünden.
- **Achtung Brandgefahr! Vermeiden Sie eine Überhitzung des Schleifgutes und des Schleifers. Entleeren Sie vor Arbeitspausen stets den Staubbehälter.** Schleifstaub im Filtersack bzw. Filter des Absaugmobils kann sich unter ungünstigen Bedingungen, wie Funkenflug, beim Schleifen selbst entzünden. Besondere Gefahr besteht, wenn der Schleifstaub mit Lack-, Polyurethanresten oder anderen chemischen Stoffen vermischt ist und das Schleifgut nach langem Arbeiten heiß ist.
- **Verwenden Sie mit dem Elektrowerkzeug immer einen Longlife-Staubbeutel oder ein Festool Absaugmobil mit einem Antistatik-Saugschlauch (AS).** Ein leichter elektrischer Schlag kann zu einem kurzen Schreckmoment führen und die Aufmerksamkeit stören, dadurch kann es zu einem Unfall kommen.
- **Verwenden Sie nur die dafür vorgesehenen Akkupacks und keine Netzteile zum Betreiben des Akku-Elektrowerkzeugs. Verwenden Sie keine Fremd-Ladegeräte zum Laden der Akkupacks.** Die Verwendung von nicht vom Hersteller vorgesehenem Zubehör kann zu einem elektrischen Schlag und/oder schweren Unfällen führen.

2.3 Mischstäube mit Metallanteil und Schleifen feuchter Oberflächen

Bei Mischstäuben mit Metallanteil (z. B. Lackschliff im Automotiv-Bereich) und beim Schleifen feuchter Oberflächen sind aus Sicherheitsgründen folgende Maßnahmen einzuhalten:

- Maschine an ein geeignetes Absauggerät anschließen.

- Maschine regelmäßig von Staubablagerungen im Motorgehäuse durch Aussaugen reinigen.
- Schutzbrille tragen!

2.4 Emissionswerte

Die nach EN 62841 ermittelten Werte betragen typischerweise:

Schalldruckpegel	L_{PA} = 82 dB(A)
Schallleistungspegel	L_{WA} = 90 dB(A)
Unsicherheit	K = 2,5 dB

VORSICHT

Schallemissionen bei der Arbeit mit dem Elektrowerkzeug können zu Gehörschäden führen.

► Verwenden Sie einen Gehörschutz.

Schwingungsemissionswert a_h (Vektorsumme dreier Richtungen) und Unsicherheit K ermittelt entsprechend EN 62841:

a_h = 3 m/s²

K = 1,5 m/s²

Die angegebenen Emissionswerte (Vibration, Geräusch)

- dienen dem Maschinenvergleich,
- eignen sich auch für eine vorläufige Einschätzung der Vibrations- und Geräuschbelastung beim Einsatz,
- repräsentieren die hauptsächlichen Anwendungen des Elektrowerkzeugs.

VORSICHT

Emissionswerte können von den angegebenen Werten abweichen. Dies hängt ab von der Verwendung des Werkzeugs und der Art des bearbeiteten Werkstücks.

► Beurteilen Sie die tatsächliche Belastung während des gesamten Betriebszyklus.

► Legen Sie abhängig von der tatsächlichen Belastung geeignete Sicherheitsmaßnahmen fest.

3 Bestimmungsgemäßer Gebrauch

Bestimmungsgemäß sind die Schleifer zum Schleifen von Holz, Kunststoff, Verbundwerkstoffen, Farben/Lacken, Spachtelmasse und ähnlichen Werkstoffen vorgesehen.

Bei Mischstäuben mit Metallanteil (z. B. Lackschliff im Automotiv-Bereich) und beim Schleifen feuchter Oberflächen sind besondere Sicherheitshinweise zu beachten (siehe Kapitel 2.3).

Die Schleifer sind bestimmungsgemäß nicht zum Nassschliff und zum reinen Metallschliff geeignet.

Asbesthaltiges Material darf nicht bearbeitet werden.

Das Elektrowerkzeug ist geeignet für die Verwendung mit den Festool Akkupacks der Baureihe BP gleicher Spannungsklasse.

Bei nicht bestimmungsgemäßem Gebrauch haftet der Benutzer.

4 Technische Daten

Akku-Schwingschleifer	DTSC 200
Motorspannung	18 V ⎓
Drehzahl (Leerlauf)	6000-10000 min^{-1}
Schleifhub	2,5 mm
Schleifschuh	145 x 195 mm
Gewicht (ohne Akkupack, mit Schleifschuh)	1,6 kg

5 Geräteelemente

[1-1]	Ein-/Ausschalter
[1-2]	Lichtschalter
[1-3]	Taste zum Lösen des Akkupacks
[1-4]	Akkupack
[1-5]	Streiflicht
[1-6]	Schleifschuh
[1-7]	Drehzahlregelung
[1-8]	Handgriff (isolierte Griffflächen)
[1-9]	Absaugstutzen
[1-10]	Kantenschutz
[1-11]	Longlife-Staubbeutel

Abgebildetes oder beschriebenes Zubehör gehört teilweise nicht in den Lieferumfang.

Die angegebenen Abbildungen befinden sich am Anfang der Betriebsanleitung.

6 Akkupack

Vor dem Einsetzen des Akkupacks die Akkuschnittstelle auf Sauberkeit prüfen. Eine Verschmutzung der Akkuschnittstelle kann den korrekten Kontakt behindern und zu Schäden an den Kontakten führen.

Ein gestörter Kontakt kann zu Überhitzung und Beschädigung des Geräts führen.

[2A]	Den Akkupack abnehmen.
[2B] click	Den Akkupack bis zum Einrasten einsetzen.

ⓘ Weitere Infos zu dem Akkupack finden Sie in der Betriebsanleitung des Akkupacks.

7 Inbetriebnahme

7.1 Ein-/Ausschalten

EIN	Ein-/Ausschalter **[1-1]** drücken
AUS	Ein-/Ausschalter **[1-1]** drücken

8 Einstellungen

WARNUNG

Verletzungsgefahr

► Nehmen Sie vor allen Arbeiten am Elektrowerkzeug den Akkupack vom Elektrowerkzeug ab.

8.1 Elektronik

Temperatursicherung

Wird das Elektrowerkzeug zu heiß, schaltet es ab. Erst nach Abkühlung des Elektrowerkzeugs ist ein erneutes Einschalten möglich.

Konstante Drehzahl

Die vorgewählte Motordrehzahl wird elektronisch konstant gehalten. Dadurch wird bei bestimmungsgemäßer Anwendung (angemessene Anpresskraft) eine gleichbleibende Schleifgeschwindigkeit erreicht.

Drehzahlreduzierung bei hohen Vibrationen

Wenn hohe Vibrationen und Schwingungen am Elektrowerkzeug auftreten, z. B. bei der Nutzung mit einem Interface-Pad, wird die Drehzahl automatisch reduziert, um das Elektrowerkzeug und den Anwender zu schonen.

Drehzahlregelung

Die Drehzahl lässt sich mit dem Stellrad **[1-7]** stufenlos im Drehzahlbereich (siehe Kapitel 4) einstellen. Dadurch kann die Schleifgeschwindigkeit dem jeweiligen Werkstoff optimal angepasst werden.

Drehzahlstufe je Schleifarbeit	
– Schleifen mit max. Abrieb – Abschleifen alter Farbe – Schleifen von Holz und Furnier vor der Lackierung – Lackzwischenschliff auf Flächen	5–6
– Schleifen von dünn aufgetragenem Vorlack – Kantenbrechen an Holzteilen – Glätten von grundierten Holzflächen	4–5
– Schleifen von Vollholz- und Furnierkanten – Schleifen im Falz von Fenstern und Türen – Lackzwischenschliff an Kanten	3–4
– Lackzwischenschliff auf gebeizten Flächen	2–3
– Schleifen von gebeizten Kanten – Schleifen von thermoplastischen Kunststoffen	1–2

Wiederanlaufschutz

Der eingebaute Wiederanlaufschutz verhindert, dass das Elektrowerkzeug im Dauerbetriebszustand nach einer Spannungsunterbrechung wieder selbständig anläuft. Zur Wiederinbetriebnahme muss das Elektrowerkzeug wieder eingeschaltet werden.

8.2 Schleifschuh wechseln [3]

Verwenden Sie nur Originaleinsatzwerkzeuge und Originalzubehöre von Festool. Durch die Verwendung von minderwertigen Einsatzwerkzeugen und Fremd-Zubehör kann es zu erhöhter Verletzungsgefahr und erheblichen Unwuchten kommen, die die Qualität der Arbeitsergebnisse verschlechtern und den Verschleiß des Elektrowerkzeugs erhöhen.

WARNUNG! Keine bauliche Veränderung im geöffneten Innenraum des Elektrowerkzeugs vornehmen, wenn der Schleifschuh abmontiert ist.

- ► Schrauben **[3-1]** öffnen.
- ► Schleifschuh **[3-2]** nach unten abnehmen.
- ► Neuen Schleifschuh anbringen.
- ► Schrauben handfest (2,5 Nm) anziehen.

8.3 Schleif-Zubehör mit StickFix befestigen [4]

Auf dem StickFix Schleifschuh lassen sich die dazu passenden StickFix Schleifpapiere schnell und einfach befestigen.

VORSICHT

Verletzungsgefahr durch nachlassende Haftung des StickFix-Belags.

Die Schleif-Zubehöre können sich vom Schleifschuh lösen.

- ► Schleifschuh wechseln.

- ► Selbsthaftendes Schleif-Zubehör **[4-2]** auf den Schleifschuh **[4-1]** aufdrücken.

Die passenden StickFix-Schleifpapiere sind mittig perforiert. Das Vorderteil **[4-4]** kann vom Hinterteil **[4-3]** abgetrennt werden. Das abnehmbare Vorderteil ermöglicht bei Verschleiß der Schleifpapierspitze eine Verlängerung der Standzeit, indem die drei Seiten **[A-C]** um 120° verdreht angebracht werden können.

8.4 Absaugung

WARNUNG

Gesundheitsgefährdende Stäube

Verletzung der Atemwege

- ► Nie ohne Absaugung arbeiten.
- ► Nationale Bestimmungen beachten.
- ► Tragen Sie einen Atemschutz.

Eigenabsaugung mit Longlife-Staubbeutel

Die Schleifer sind serienmäßig mit einer Eigenabsaugung ausgestattet. Der Schleifstaub wird durch Absaugöffnungen im Schleifschuh abgesaugt und im Staubbeutel aufgefangen.

Die Eigenabsaugung ist nicht geeignet für mineralische und metallische Stäube, sowie Beschichtungen mit niedrigem Schmelzpunkt. Die Gewebestruktur des Longlife-Staubbeutels und das Elektrowerkzeug würden sich zusetzen und dadurch die Eigenabsaugung des Schleifers beeinträchtigen.

Staubbeutel montieren [5A]

- ► ❶ Staubbeutel **[5-1]** bis zum Anschlag aufschieben.
- ► ❷ Spannhebel **[5-2]** anziehen.

ⓘ Bei nachlassender Absaugleistung Staubbeutel demontieren und ausleeren **[5C]**.

Staubbeutel demontieren [5B]

- ► ❶ Spannhebel lösen.
- ► ❷ Staubbeutel abziehen.

Absaugung mit Festool Absaugmobil

Um bei längerem Arbeiten mit dem Elektrowerkzeug ein häufiges Entleeren des Staubbeutels zu vermeiden, kann an den Absaugstutzen **[1-9]** ein Festool Absaugmobil mit einem Absaugschlauchdurchmesser von 27 mm angeschlossen werden.

VORSICHT! Wenn kein Antistatik-Saugschlauch verwendet wird, kann es zu statischer Aufladung kommen. Der Anwender kann einen elektrischen Schlag

bekommen und die Elektronik des Elektrowerkzeugs kann beschädigt werden.

ⓘ Die Anlaufautomatik des Absaugmobils kann durch das Koppeln mit einem **Bluetooth®**-Akkupack genutzt werden (Siehe Betriebsanleitung Akkupack).

ⓘ Wird das Elektrowerkzeug im Akkubetrieb mit einem Absaugmobil genutzt, verringert sich die Akkulaufzeit. Die Reduzierung der Absaugleistung verringert diesen Effekt.

ⓘ Bei hoher Absaugleistung kann sich das Führungsverhalten des Elektrowerkzeugs verschlechtern. Die Reduzierung der Absaugleistung verringert diesen Effekt.

8.5 Kantenschutz (Protector) [6]

Der Kantenschutz **[6-1]** verhindert, dass der Schleifschuh mit seiner Umfangseite eine Fläche berührt (z. B. beim Schleifen entlang einer Wand oder eines Fensters), und dadurch ein Rückschlag der Maschine bzw. eine Beschädigung erfolgt.

Kantenschutz montieren [6A]

❶ Den Kantenschutz in die Nut der Maschine schieben.

❷ Die beiden Enden des Kantenschutzes rechts und links einrasten.

Kantenschutz demontieren [6B]

❶ Die beiden Enden des Kantenschutzes lösen.

❷ Den Kantenschutz nach vorne abziehen.

8.6 Streiflicht einstellen

Beim Einschalten des Elektrowerkzeugs schaltet das Streiflicht **[1-5]** in den zuletzt eingestellten Modus. Das Streiflicht kann auch bei ausgeschaltetem Elektrowerkzeug über den Lichtschalter **[1-2]** gesteuert werden.

Einschalten

► Lichtschalter 1x drücken.

Dimmen

► Lichtschalter 2x drücken.

Ausschalten

► Lichtschalter 3x drücken.

Helligkeit und Nachleuchtdauer

► Konfigurierbar über die Festool App.

Einstellungen zurücksetzen

► Lichtschalter mindestens 5 Sekunden drücken.

8.7 Festool App*

Mithilfe der Festool App kann das Elektrowerkzeug konfiguriert werden. Hierfür muss der eingesetzte Akkupack ein **Bluetooth®** Akkupack sein.

ⓘ Verbindung des Akkupacks via Bluetooth®, siehe Betriebsanleitung Akkupack.

ⓘ In der Festool App finden Sie weitere Informationen zur Bedienung des Elektrowerkzeugs.

* Nicht für jedes Land verfügbar.

9 Arbeiten mit dem Elektrowerkzeug

WARNUNG

Verletzungsgefahr

► Werkstück so befestigen, dass es sich beim Bearbeiten nicht bewegen kann.

- Überlasten Sie die Maschine nicht, indem Sie diese zu stark andrücken! Sie erreichen das beste Schleifergebnis, wenn Sie mit mäßig starkem Anpressdruck arbeiten. Die Schleifleistung und -qualität hängen im Wesentlichen von der Wahl des richtigen Schleifmittels ab.
- Halten Sie die Maschine für eine sichere Führung mit einer Hand am Handgriff **[1-8]**.
- Das Arbeiten in Ecken und Kanten führt zu eher punktueller Beanspruchung der Spitze und zu erhöhter Wärmeentwicklung. Arbeiten Sie daher mit reduziertem Druck.

9.1 Warnsignale

Warnsignale treten bei folgenden Betriebszuständen auf und das Elektrowerkzeug schaltet ab:

Signalton	Ursache	Maßnahme
Piept einmal.	Akkupack leer/ inkompatibel.	Akkupack laden/ wechseln.
	Elektrowerkzeug überlastet.	Elektrowerkzeug weniger belasten.
	Elektrowerkzeug ist überhitzt.	Elektrowerkzeug nach dem Abkühlen wieder in Betrieb nehmen.
Piept fortlaufend.	Elektrowerkzeug defekt.	Zur Fehlerbehebung den Hersteller kontaktieren.

10 Wartung und Pflege

WARNUNG

Verletzungsgefahr, Stromschlag

► Nehmen Sie vor allen Wartungsarbeiten und Pflegearbeiten stets den Akkupack von dem Elektrowerkzeug ab.

► Lassen Sie alle Wartungsarbeiten und Reparaturarbeiten, die ein Öffnen des Motorgehäuses erfordern, nur von einer autorisierten Kundendienstwerkstatt durchführen.

Kundendienst und Reparaturen dürfen nur durch den Hersteller oder durch Servicewerkstätten durchgeführt werden. Nur **Originalersatzteile von Festool** verwenden.

Weitere Informationen: **www.festool.de/service**

- Zur Sicherung der Luftzirkulation die Kühlluftöffnungen im Motorgehäuse stets frei und sauber halten.
- Bei Leistungsnachlass oder erhöhten Vibrationen Kühlluftöffnungen absaugen und säubern.
- Das Elektrowerkzeug nicht mit Druckluft reinigen.

– Die Anschlusskontakte am Elektrowerkzeug und am Akkupack stets sauber halten.

10.1 Reinigung der Absaugkanäle [7]

Wir empfehlen etwa einmal pro Woche (besonders beim Schleifen von Kunstharzspachtel, im Feuchtschliff und bei Gips) die Absaugkanäle im Schleifer **[7-1]** mit einer kleinen Flachbürste oder einem Stofflappen zu reinigen.

11 Zubehör

Die Bestellnummern für Zubehör und Werkzeuge finden Sie unter **www.festool.de**.

12 Umwelt

Elektrogeräte, Altbatterien und Akkupacks nicht in den Hausmüll werfen. Geräte, Zubehör und Verpackungen einer umweltgerechten Wiederverwertung zuführen. Geltende nationale Vorschriften beachten.

Vor der Entsorgung Altbatterien, Akkupacks und Lampen zerstörungsfrei vom Elektrogerät trennen. Dadurch können sie effizient recycelt werden.

Gemäß Europäischer Richtlinie über Elektro- und Elektronik-Altgeräte und Umsetzung in nationales Recht, müssen verbrauchte Elektrogeräte getrennt gesammelt und einer umweltgerechten Wiederverwertung zugeführt werden.

Informationen zu den Rücknahmestellen sind unter **www.festool.com/environment** einsehbar.

Informationen zu kritischen Stoffen: www.festool.de/reach

13 Allgemeine Hinweise

13.1 Lizenzhinweise

Lizenzhinweise zu den ggfs. im Produkt verwendeten Open Source Lizenzen finden Sie in der Festool App* unter **Informationen** > **Open-Source-Lizenzen für Werkzeuge**.

* Nicht für jedes Land verfügbar.

13.2 Informationen zum Datenschutz

Das Elektrowerkzeug enthält einen Chip zur automatischen Speicherung von Maschinen- und Betriebsdaten. Die gespeicherten Daten enthalten keinen direkten Personenbezug.

Die Daten können mit speziellen Geräten kontaktlos ausgelesen werden, und werden von Festool ausschließlich zur Fehlerdiagnose, Reparatur- und Garantieabwicklung sowie zur Qualitätsverbesserung bzw. Weiterentwicklung des Elektrowerkzeugs verwendet. Eine darüber hinausgehende Nutzung der Daten – ohne ausdrückliche Einwilligung des Kunden – erfolgt nicht.

13.3 Bluetooth®

Die Wortmarke Bluetooth® und die Logos sind eingetragene Marken von Bluetooth SIG, Inc. und werden von der TTS Tooltechnic Systems AG & Co. KG und somit von Festool unter Lizenz verwendet.

English

1 Symbols

Warning of general danger

Warning of electric shock

Read the operating manual and safety warnings.

Wear ear protection.

Wear protective goggles.

Wear a dust mask.

CAUTION! Do not look directly into the light beam.

Remove the battery pack.

Inserting the battery pack.

CE conformity marking

UKCA marking: Confirms the conformity of the product with UK regulations.

Tool contains a chip which stores data. See section **13.2**

Do not dispose of it with domestic waste.

Tip or advice

2 Safety warnings

2.1 General power tool safety warnings

WARNING! Read all safety warnings, instructions, illustrations and specifications provided with this power tool. Failure to follow all instructions listed below may result in electric shock, fire and/or serious injury.

Save all warnings and instructions for future reference.

Follow the operating manual for the charger and the battery pack.

2.2 Further safety instructions

– **Harmful/poisonous dust may be produced when working (e.g. paint products containing lead and some types of wood).** Contact with or inhalation of this dust may pose a risk for the operating personnel or persons in the vicinity. Comply with the safety regulations that apply in your country. Connect the power tool to a suitable dust extractor.

- **Wear suitable personal protective equipment:** Ear protection and safety glasses.
- **Use suitable breathing protection to protect your health.** In enclosed spaces, ensure that there is sufficient ventilation and connect a mobile dust extractor.
- **Warning of harmful light radiation. Do not look directly into the light beam. Do not direct the light beam towards other people or animals.** Optical radiation can damage the eyes.
- Only use the power tool if all safety devices are in their correct positions and the power tool is in good condition and has been well maintained.
- **If the power tool is dropped or falls, check for damage to the machine and sanding pad. Remove the sanding pad for closer inspection. Have the damaged parts repaired before use.** Broken sanding pads and damaged machines can cause injuries and machine instability.
- **Clean using materials soaked in oils, e.g. abrasive pad or polishing felt with water, and spread them out to dry.** Materials soaked in oil may ignite spontaneously.
- **Caution: Fire hazard! Prevent the material being sanded and the sander from overheating. Always empty the dust container before taking breaks from work.** Grinding dust in the filter bag and/or in the filter of the mobile dust extractor may ignite spontaneously under unfavourable conditions, such as flying sparks, when sanding. There is a particular risk if the sanding dust is mixed with clear coats or polyurethane residues or other chemical substances and the material being sanded becomes hot after it has been worked on for a long time.
- **Always use the power tool with a long-life dust bag or a Festool mobile dust extractor with an antistatic suction hose (AS).** A slight electric shock may cause you to panic briefly and become distracted, which may result in an accident.
- **Do not use power supply units to operate cordless power tools. Only use the intended battery packs. Do not use third-party chargers to charge the battery packs.** The use of accessories not expressly authorised by the manufacturer can result in electric shocks and/or serious accidents.

2.3 Dealing with mixed dust containing metal and sanding damp surfaces

With mixed dust containing metal (such as dust produced from sanding paint in the automotive field) and when sanding damp surfaces, the following measures must be observed for reasons of safety:

- Connect the machine to a suitable dust extractor.
- Regularly vacuum the motor housing of the machine to remove dust deposits.
- Wear protective goggles.

2.4 Emission levels

The levels determined in accordance with EN 62841 are typically:

Sound pressure level	L_{PA} = 82 dB(A)
Sound power level	L_{WA} = 90 dB(A)
Uncertainty	K = 2.5 dB

CAUTION

Noise emissions created while working with the power tool may damage your hearing.

► Always use ear protection.

Vibration emission level a_h (vector sum for three directions) and uncertainty K measured in accordance with EN 62841:

$a_h = 3\ m/s^2$

$K = 1.5\ m/s^2$

The specified emission levels (vibration, noise)

- are used to compare machines.
- They are also used for making preliminary estimates regarding vibration and noise load during operation.
- They represent the primary applications of the power tool.

CAUTION

The emission values may deviate from the specified values. This is dependent on how the tool is used and the type of workpiece being machined.

► Assess the actual load during the entire operating cycle.

► Determine suitable safety measures depending on the actual load.

3 Intended use

The sanders are designed for sanding wood, plastic, composites, paint/varnish, filler and similar materials.

With mixed dust containing metal (such as dust resulting from paint sanding in the automotive industry) and when sanding damp surfaces, special safety warnings must be observed (see chapter 2.3).

The sanders are not intended to be suitable for wet sanding and for grinding bare metal.

Material containing asbestos must not be sanded.

This power tool is suitable for use with BP Festool battery packs of the same voltage class.

The user is liable for improper or non-intended use.

4 Technical data

Cordless orbital sander	DTSC 200
Motor voltage	18V ⎓
Speed (no-load)	6000–10000 rpm
Sanding stroke	2.5 mm
Sanding pad	145 x 195 mm
Weight (excl. battery pack, incl. sanding pad)	1.6 kg

5 Parts of the device

[1-1] On/off switch

[1-2] Light switch

[1-3]	Button for releasing the battery pack
[1-4]	Battery pack
[1-5]	Surface control light
[1-6]	Sanding pad
[1-7]	Speed control
[1-8]	Handle (insulated gripping surfaces)
[1-9]	Extractor connector
[1-10]	Edge protector
[1-11]	Long-life dust bag

Accessories shown or described are not always included in the scope of delivery.

The specified illustrations appear at the beginning of the Operating Instructions.

6 Battery pack

Before using the battery pack, check that the battery interface is clean. Any contamination of the battery interface may impair correct contact and lead to the contacts being damaged.

A faulty contact may result in the machine overheating or being damaged.

[2A]		Remove the battery pack.
[2B]	click	Insert the battery pack until it clicks into place.

ⓘ You can find further information about the battery pack in the operating manual for the battery pack.

7 Commissioning

7.1 Switching on/off

ON	Press the on/off switch **[1-1]**.
OFF	Press the on/off switch **[1-1]**.

8 Settings

WARNING

Risk of injury

► Remove the battery pack from the power tool before performing any work on the power tool.

8.1 Electronics

Temperature cut-out

The power tool switches off if it becomes too hot. It can only be switched on again once the power tool has cooled sufficiently.

Constant speed

The preselected motor speed is kept constant through electronic control. This means that, if the machine is used as intended (reasonable contact pressure), a constant sanding speed is achieved.

Speed reduction in the event of high vibrations

If high vibrations and oscillations occur at the power tool, e.g. with the use of an interface pad, the speed is automatically reduced in order to protect the power tool and the user.

Speed control

You can use the adjusting wheel **[1-7]** to continuously adjust the speed within the speed range (see Section 4). This enables the sanding speed to be optimally adjusted to suit the material you are working on.

Speed range by sanding task	
– Sanding with max. abrasion – Sanding off old paint – Sanding wood and veneered surfaces prior to paintwork – Intermediate sanding of paintwork on surfaces	5–6
– Sanding thinly applied undercoat – Edge breaking on wooden parts – Smoothing primed wooden surfaces	4–5
– Sanding solid wood and veneered edges – Sanding rebate of windows and doors – Intermediate sanding of paintwork on edges	3–4
– Intermediate sanding of paintwork on stained surfaces	2–3
– Sanding stained edges – Sanding thermoplastics	1–2

Restart protection

The built-in restart protection prevents the power tool from starting up again automatically if the power is disconnected during continuous use. To restart it, the power tool must be switched on again.

8.2 Changing sanding pad [3]

Always use original Festool tools and original Festool accessories. Using low-quality tools or accessories from other manufacturers may increase the risk of injury and seriously unbalance the machine, decreasing the quality of the working results and accelerating power tool wear.

WARNING! Do not perform any structural changes to the open interior space of the power tool when the sanding pad is dismantled.

► Undo the screws **[3-1]**.
► Remove the sanding pad **[3-2]** by pulling it downwards.
► Attach the new sanding pad.
► Tighten the screws by hand (2.5 Nm).

8.3 Attaching sanding accessories using StickFix [4]

Compatible StickFix sandpaper is quick and easy to attach to the StickFix sanding pad.

CAUTION

Risk of injury from decreasing StickFix adhesion

The sanding accessories can come loose from the sanding pad.

► Change sanding pad.

► Affix the self-adhesive sanding accessory **[4-2]** to the sanding pad **[4-1]**.

8.4 Dust extraction

WARNING

Hazardous dust

Damage to the respiratory passage

- ► Always work with an extractor.
- ► Comply with national regulations.
- ► Wear a dust mask.

Integral dust extractor with long-life dust bag

As standard, the sanders are equipped with an integral dust extractor. The sanding dust is extracted through extraction openings in the sanding pad and is collected in the dust bag.

The integral dust extraction system is not suitable for mineral or metallic types of dust or coatings with a low melting point. These would clog the fabric structure of the long-life dust bag and the power tool, which would in turn restrict the integral dust extraction function of the sander.

Fitting the dust bag [5A]

- ► ❶ Push the dust bag **[5-1]** until it clicks into place.
- ► ❷ Tighten clamping lever **[5-2]**.

ⓘ If the suction power is decreasing, remove and empty the dust bag **[5C]**.

Removing the dust bag [5B]

- ► ❶ Undo the clamping lever.
- ► ❷ Remove the dust bag.

Dust extraction with Festool's mobile dust extractor

To prevent having to frequently empty the dust bag when working with the power tool for a long period of time, you can connect Festool's mobile dust extractor with an extraction hose diameter of 27 mm to the extractor connector **[1-9]**.

CAUTION! A static charge may build up if no antistatic suction hose is used. The user may receive an electric shock and the power tool's electronics may be damaged.

ⓘ The start-up mode of the mobile dust extractor can be used by connecting a **Bluetooth®** battery pack (see battery pack operating manual).

ⓘ If the power tool is used in cordless operation with a mobile dust extractor, the battery life decreases. Reducing the suction power minimises this effect.

ⓘ High suction power can impair control of the power tool. Reducing the suction power minimises this effect.

8.5 Adjusting the surface control light

When the power tool is switched on, the surface control light **[1-5]** switches on in the most recently used mode. The surface control light can also be controlled using the light switch **[1-2]** when the power tool is switched off.

Switching on

- ► Press the light switch once.

Dimming

- ► Press the light switch twice.

Switching off

- ► Press the light switch three times.

Brightness and afterglow time

- ► Can be configured using the Festool App.

Resetting

- ► Press the light switch for at least five seconds.

8.6 Festool app*

The power tool can be configured with the Festool app. To do this, the battery pack used must be a **Bluetooth®** battery pack.

ⓘ The battery pack is connected via Bluetooth®, see the operating manual for the battery pack.

ⓘ You can find further information about operating the power tool in the Festool app.

* Not available in all countries.

9 Working with the electric power tool

WARNING

Risk of injury

- ► Always secure the workpiece in such a manner that it cannot move while being machined.

- Do not overload the machine by pressing with excessive force! The best sanding results are achieved with moderate application pressure. The sanding performance and quality are mainly dependent on the selection of the correct abrasive.
- Hold the machine with one hand by the handle **[1-8]** to ensure safe guidance.
- Work in corners and on edges tends to subject the tip to increased load and results in increased heat development. In such cases, work with reduced contact pressure.

9.1 Warning signals

Warning signals occur and the power tool switches off in the following operating states:

Acoustic signal	Cause	Action
Beeps once.	Battery pack empty/ incompatible.	Charge/change the battery pack.
	Power tool overloaded.	Reduce the load on the power tool.
	Power tool has overheated.	Once it has cooled down, restart the power tool.
Beeps continuously.	The power tool is faulty.	Contact the manufacturer to rectify the fault.

10 Service and maintenance

WARNING

Risk of injury, electric shock

- ► Always remove the battery pack from the power tool before performing any maintenance or service work.
- ► Have all maintenance and repair work that requires the motor housing to be opened carried out by an authorised service workshop.

Customer service and repairs must only be carried out by the manufacturer or service workshops. You must only use **original Festool spare parts**.

Further information: **www.festool.co.uk/service**

- To ensure constant air circulation, always keep the cooling air openings in the motor housing clean and free of blockages.
- In the event of a slowdown in performance or increased vibrations, vacuum and clean cooling air openings.
- Do not clean the power tool with compressed air.
- Always keep the contacts on the power tool and battery pack clean.

10.1 Cleaning the extraction channels [7]

We recommend cleaning the extraction channels in the sander **[7-1]** with a small flat brush or a cloth roughly once a week (especially when sanding artificial resin putty, when sanding damp surfaces or plaster).

11 Accessories

You can find the PO numbers for accessories and tools under **www.festool.co.uk**.

12 Environment

Do not dispose of electrical devices, used batteries and battery packs in the household waste. Recycle devices, accessories and packaging. Observe applicable national regulations.

Before disposing of used batteries, battery packs and lamps, separate them from the electrical device without destroying them. This means they can be recycled efficiently.

In accordance with the European Directive on waste electrical and electronic equipment and implementation in national law, used electrical devices must be collected separately and handed in for environmentally friendly recycling.

Information on the collection points can be viewed at **www.festool.com/environment**.

Information on critical materials: www.festool.co.uk/reach

13 General information

13.1 Licence information

Licence information on any open source licences used in the product can be found in the Festool app* at **Information** > **Power tool open source licenses**.

* Not available in all countries.

13.2 Information on data privacy

The power tool contains a chip which automatically stores machine and operating data. The data saved cannot be traced back directly to an individual.

The data can be read in a contactless manner using special devices and shall only be used by Festool for fault diagnosis, repair and warranty processing and for quality improvement or enhancement of the power tool. The data shall not be used in any other way without the express consent of the customer.

13.3 Bluetooth®

The Bluetooth® word mark and the logos are registered trademarks of Bluetooth SIG, Inc.; they are used by TTS Tooltechnic Systems AG & Co. KG, and therefore by Festool, under licence.

Imported into the UK by

Festool UK Ltd
1 Anglo Saxon Way
Bury St Edmunds
IP30 9XH
Great Britain

Français

1 Symboles

Avertit d'un danger général

Avertit d'un risque de décharge électrique

Lire la notice d'utilisation et les consignes de sécurité.

Porter une protection auditive.

Porter des lunettes de protection.

Porter une protection respiratoire.

ATTENTION !Ne regardez jamais dans l'axe du faisceau lumineux !

Retirer la batterie.

Insérer la batterie.

Marquage CE de conformité

L'outil contient une puce permettant l'enregistrement des données. Voir chapitre **13.2**

Ne pas jeter avec les ordures ménagères.

Conseil, information

2 Consignes de sécurité

2.1 Consignes générales de sécurité pour outils électroportatifs

AVERTISSEMENT ! Veuillez lire toutes les consignes de sécurité et instructions. Le non-respect des consignes de sécurité et des instructions peut provoquer une décharge électrique, un incendie et/ou des blessures graves.

Conserver l'ensemble des consignes de sécurité et des instructions afin de pouvoir les consulter ultérieurement.

Respecter la notice d'utilisation du chargeur et de la batterie.

2.2 Autres consignes de sécurité

- **Un dégagement de poussières nocives/toxiques est possible pendant l'utilisation de l'appareil (par ex. poussières de peintures au plomb ou de certaines essences de bois).** Le contact avec ces poussières ou leur inhalation peut présenter un danger pour la santé de l'utilisateur ou des personnes se trouvant à proximité. Veuillez respecter les prescriptions de sécurité en vigueur dans votre pays. Raccordez l'outil électroportatif à un dispositif d'aspiration approprié.
- **Portez un équipement de protection individuelle approprié :** Protection auditive et lunettes de protection.
- **Pour protéger votre santé, portez une protection respiratoire appropriée.** Dans les espaces clos, assurer une ventilation suffisante et raccorder un aspirateur.
- **Avertissement : rayonnement lumineux nocif. Ne regardez pas le faisceau lumineux. Ne dirigez pas le faisceau lumineux sur d'autres personnes ou des animaux.** Le rayonnement optique peut provoquer des lésions oculaires.
- L'outil électroportatif ne doit être utilisé que si tous les dispositifs de protection se trouvent dans la position prévue, que l'outil électroportatif se trouve dans un bon état et qu'il est entretenu de façon conforme.
- **En cas de chute, vérifiez que l'outil électroportatif et le patin de ponçage ne sont pas endommagés. Démontez le patin de ponçage pour un examen minutieux. Faites réparer les pièces endommagées avant toute utilisation.** Des patins de ponçage cassés et des machines endommagées peuvent causer des blessures et compromettre la sûreté de la machine.
- **Nettoyez à l'eau les accessoires imprégnés d'huile, par ex. éponge de ponçage ou feutre de polissage, et laissez-les sécher après les avoir soigneusement dépliés.** Les accessoires imprégnés d'huile peuvent s'enflammer d'eux-mêmes.
- **Attention, risque d'incendie ! Évitez toute surchauffe du matériau à poncer et de la ponceuse. Videz toujours le collecteur de poussière avant de faire une pause.** Dans des conditions défavorables, par ex. en cas de projection d'étincelles, la poussière de ponçage contenue dans le sac filtre ou le filtre de l'aspirateur peut s'enflammer d'elle-même pendant le ponçage. Ce risque est particulièrement élevé lorsque la poussière de ponçage est mélangée à des résidus de laque, de polyuréthane ou d'autres substances chimiques et que le matériau à poncer a chauffé après utilisation de l'appareil pendant une durée prolongée.
- **Utilisez toujours l'outil électroportatif avec un sac à poussière Longlife ou un aspirateur Festool avec un tuyau d'aspiration antistatique (AS).** Une légère décharge électrique suffit pour faire sursauter l'utilisateur et le déconcentrer, ce qui risque de provoquer un accident.
- **Pour faire fonctionner l'outil électroportatif sans fil, servez-vous uniquement des batteries prévues à cette fin et n'utilisez jamais de blocs d'alimentation. N'utilisez pas de chargeurs d'autres fabricants pour recharger les batteries.** L'utilisation d'accessoires autres que ceux prévus par le fabricant peut provoquer une décharge électrique et/ou des accidents graves.

2.3 Mélanges de poussières contenant du métal et ponçage de surfaces humides

En présence de mélanges de poussières contenant du métal (par ex. ponçage de laque dans le secteur automobile) et lors du ponçage de surfaces humides, appliquer les mesures suivantes pour des raisons de sécurité :

- Raccorder l'outil à un aspirateur approprié.
- Avec un aspirateur, retirer régulièrement les dépôts de poussières accumulés dans le carter moteur.
- Porter des lunettes de protection !

2.4 Valeurs d'émission

Les valeurs typiques déterminées selon EN 62841 sont les suivantes :

Niveau de pression acoustique	L_{PA} = 82 dB(A)
Niveau de puissance acoustique	L_{WA} = 90 dB(A)
Incertitude	K = 2,5 dB

ATTENTION

Les émissions sonores pendant l'utilisation de l'outil électroportatif peuvent entraîner des lésions auditives.

► Utilisez une protection auditive.

Valeur d'émission vibratoire a_h (somme vectorielle tridirectionnelle) et incertitude K déterminées conformément à EN 62841 :

$a_h = 3\ m/s^2$

$K = 1{,}5\ m/s^2$

Les valeurs d'émission indiquées (vibrations, bruit)

- sont fournies à des fins de comparaison avec d'autres appareils,

- permettent également une estimation provisoire des nuisances sonores et vibratoires lors de l'utilisation,
- sont représentatives des principales applications de l'outil électroportatif.

ATTENTION

Les valeurs d'émissions peuvent diverger des valeurs indiquées. Ceci dépend de l'utilisation de l'outil et du type de pièce à travailler.

► Évaluer les nuisances sonores réelles sur tout le cycle de fonctionnement.
► Définissez des mesures de sécurité adaptées aux contraintes réelles.

3 Utilisation conforme

Les ponceuses sont conçues pour le ponçage des matériaux suivants : bois, plastique, matériaux composites, peintures/laques, enduit et matières similaires.

En présence de mélanges de poussières contenant du métal (par ex. ponçage de laque dans le secteur automobile) et lors du ponçage de surfaces humides, respecter les consignes de sécurité spécifiques (voir chapitre 2.3).

Les ponceuses ne conviennent pas au ponçage humide ni au ponçage de métal pur.

Ne pas poncer de matériaux contenant de l'amiante.

L'outil électroportatif convient pour l'utilisation avec les batteries Festool de la série BP de catégorie de tension identique.

L'utilisateur est responsable des dommages provoqués par une utilisation non conforme.

4 Caractéristiques techniques

Ponceuse vibrante sans fil	DTSC 200
Tension du moteur	18 V ⎓
Vitesse (de rotation à vide)	6000-10 000 min^{-1}
Course de ponçage	2,5 mm
Patin de ponçage	145 x 195 mm
Poids (sans batterie, avec patin de ponçage)	1,6 kg

5 Éléments de l'appareil

[1-1] Interrupteur marche/arrêt
[1-2] Commutateur d'éclairage
[1-3] Touche d'extraction de la batterie
[1-4] Batterie
[1-5] Lampe rasante
[1-6] Patin de ponçage
[1-7] Régulation de la vitesse
[1-8] Poignée (parties isolées)
[1-9] Raccord d'aspiration
[1-10] Protection des bords
[1-11] Sac à poussière Longlife

Les accessoires illustrés ou décrits ne font pas tous partie des éléments livrés.

Les illustrations indiquées se trouvent en début de notice d'utilisation.

6 Batterie

Vérifiez la propreté des éléments de connexion avant d'insérer la batterie. Des éléments de connexion sales entraînent un risque de mauvais contact et d'endommagement des contacts.

Un mauvais contact peut provoquer la surchauffe et l'endommagement de l'appareil.

[2A] Enlever la batterie.
[2B] click Insérer la batterie jusqu'à son enclenchement.

Vous trouverez plus d'informations sur la batterie dans sa notice d'utilisation.

7 Mise en service

7.1 Mise en marche/à l'arrêt

MISE EN MARCHE	Appuyer sur l'interrupteur marche/arrêt **[1-1]**
MISE À L'ARRÊT	Appuyer sur l'interrupteur marche/arrêt **[1-1]**

8 Réglages

AVERTISSEMENT

Risques de blessures

► Retirez la batterie de l'outil électroportatif avant toute intervention sur ce dernier.

8.1 Système électronique

Fusible thermique

Si l'outil électroportatif chauffe trop, il se coupe. La remise en marche n'est possible qu'après refroidissement de l'outil électroportatif.

Vitesse de rotation constante

La vitesse sélectionnée est maintenue constante de manière électronique. La vitesse de ponçage reste homogène lorsque l'outil est utilisé de façon conforme (pression appropriée).

Réduction de la vitesse en cas de vibrations importantes

En cas de vibrations et oscillations importantes au niveau de l'outil électroportatif, par ex. lors de l'utilisation avec un pad d'interface, la vitesse est automatiquement réduite pour préserver l'appareil et l'utilisateur.

Régulation de la vitesse

La molette **[1-7]** permet un réglage progressif dans la plage de vitesse (voir chapitre 4). La vitesse de ponçage peut ainsi être adaptée à chaque matériau de façon optimale.

Vitesse selon l'opération de ponçage à effectuer	
– Ponçage avec abrasion max. – Retrait d'anciennes peintures – Ponçage de bois et de placage avant peinture – Ponçage intermédiaire de surfaces planes	5–6
– Ponçage de sous-couches fines – Chanfreinage de chants de pièces en bois – Lissage de surfaces en bois revêtues d'une couche de fond	4–5
– Ponçage de chants en bois massif et à placage – Ponçage dans la feuillure de fenêtres et de portes – Ponçage intermédiaire de chants	3–4
– Ponçage intermédiaire de surfaces décapées	2–3
– Ponçage de chants décapés – Ponçage de matières synthétiques thermoplastiques	1–2

Protection anti-redémarrage

La protection anti-redémarrage intégrée empêche le redémarrage automatique de l'outil électroportatif en fonctionnement continu après une coupure d'alimentation. Il est nécessaire de remettre l'outil électroportatif en marche pour pouvoir l'utiliser à nouveau.

8.2 Changement de patin de ponçage [3]

Utilisez uniquement des outils d'usinage et accessoires d'origine Festool. L'utilisation d'outils d'usinage de moindre qualité et d'accessoires autres que ceux de Festool peut augmenter le risque de blessures et provoquer un balourd considérable, entraînant une dégradation de la qualité des résultats et une usure prématurée de l'outil électroportatif.

AVERTISSEMENT ! Ne procéder à aucune modification à l'intérieur de l'outil électroportatif lorsque le patin de ponçage a été démonté.

- ► Desserrer les vis **[3-1]**.
- ► Retirer le patin de ponçage **[3-2]** par le bas.
- ► Monter un nouveau patin de ponçage.
- ► Serrer les vis (2,5 Nm) à la main.

8.3 Fixation d'accessoires de ponçage avec StickFix [4]

Les papiers abrasifs StickFix adaptés peuvent être fixés rapidement et facilement sur le patin de ponçage StickFix.

ATTENTION

Risques de blessures si le revêtement StickFix n'adhère plus suffisamment.

Les accessoires installés sur le patin de ponçage peuvent se détacher de celui-ci.

- ► Changer de patin de ponçage.

- ► Presser l'accessoire de ponçage autoadhésif **[4-2]** sur le patin de ponçage **[4-1]**.

8.4 Aspiration

AVERTISSEMENT

Poussières nocives pour la santé

Lésions des voies respiratoires

- ► Ne jamais travailler sans aspiration.
- ► Respecter les dispositions nationales.
- ► Porter une protection respiratoire.

Dispositif d'aspiration intégré avec sac à poussière Longlife

Les ponceuses sont équipées de série d'une aspiration intégrée. La poussière de ponçage est aspirée à travers les orifices d'aspiration du patin de ponçage et recueillie dans le sac poussière.

Le système d'aspiration intégrée ne convient pas aux poussières minérales et métalliques ni aux revêtements à point de fusion bas. Ceux-ci provoqueraient un colmatage de la structure textile du sac à poussière Longlife et de l'outil électroportatif, ce qui compromettrait le fonctionnement du système d'aspiration intégrée dans la ponceuse.

Montage du sac à poussière [5A]

- ► ❶ Enfiler le sac à poussière **[5-1]** jusqu'en butée.
- ► ❷ Serrer le levier de blocage **[5-2]**.

ⓘ Lorsque la puissance d'aspiration diminue, démonter le sac à poussière et le vider **[5C]**.

Démontage du sac à poussière [5B]

- ► ❶ Desserrer le levier de blocage.
- ► ❷ Retirer le sac à poussière.

Aspiration avec un aspirateur Festool

Pour éviter de devoir vider fréquemment le sac à poussière lors d'une utilisation prolongée de l'outil électroportatif, il est possible de relier un aspirateur Festool au raccord d'aspiration **[1-9]** avec un tuyau d'aspiration de diamètre 27 mm .

ATTENTION ! Si vous n'utilisez pas de tuyau d'aspiration antistatique, une accumulation d'électricité statique est possible. L'utilisateur risque alors de subir un choc électrique et l'électronique de l'outil électroportatif risque d'être endommagée.

ⓘ Il est possible d'utiliser la fonction de démarrage automatique de l'aspirateur par connexion à une batterie **Bluetooth®** (voir notice d'utilisation de la batterie).

ⓘ Lorsque l'outil électroportatif est utilisé sur batterie avec un aspirateur, l'autonomie de la batterie diminue. Une réduction de la puissance d'aspiration permet de diminuer cet effet.

ⓘ À une puissance d'aspiration élevée, il peut être plus difficile de déplacer l'outil électroportatif. Une réduction de la puissance d'aspiration permet de diminuer cet effet.

8.5 Réglage de la lampe rasante

À la mise en marche de l'outil électroportatif, la lampe rasante **[1-5]** s'allume dans le dernier mode utilisé. Lorsque l'outil électroportatif est éteint, il est également possible d'utiliser la lampe rasante au moyen du commutateur d'éclairage **[1-2]**.

Mise en marche

► Appuyer 1x sur le commutateur d'éclairage.

Variation de l'intensité lumineuse

► Appuyer 2x sur le commutateur d'éclairage.

Mise à l'arrêt

► Appuyer 3x sur le commutateur d'éclairage.

Luminosité et durée d'éclairage après mise à l'arrêt

► Configurables au moyen de Festool App.

Réinitialisation des réglages

► Appuyer pendant au moins 5 secondes sur le commutateur d'éclairage.

8.6 Festool App*

La Festool App permet de configurer l'outil électroportatif. Pour cela, il est nécessaire d'utiliser une batterie **Bluetooth®**.

ⓘ Connexion de la batterie via Bluetooth®, voir notice d'utilisation de la batterie.

ⓘ Vous trouverez de plus amples sur l'utilisation de l'outil électroportatif dans la Festool App.

* N'est pas disponible dans chaque pays.

9 Utilisation de l'outil électroportatif

AVERTISSEMENT

Risques de blessures

► Fixer la pièce à usiner de manière à ce qu'elle ne puisse pas bouger pendant le traitement.

- Ne provoquez pas de surcharge en appuyant trop fort sur la machine ! Pour obtenir un résultat de ponçage optimal, une pression modérée suffit. Les performances de ponçage et la qualité du ponçage dépendent essentiellement du choix de l'abrasif.
- Pour une utilisation sûre, guidez la machine en la tenant d'une main avec la poignée **[1-8]**.
- L'utilisation dans les angles et sur les chants provoque des contraintes ponctuelles au niveau de la pointe et s'accompagne d'un dégagement de chaleur important. Vous devez donc exercer moins de pression.

9.1 Signaux d'avertissement

Des signaux d'avertissement sont émis dans les états de fonctionnement suivants et l'outil électroportatif se coupe :

Signal sonore	Cause	Mesure à prendre
Un seul signal sonore.	Batterie vide/ incompatible.	Recharger/ remplacer la batterie.
	Surcharge de l'outil électroportatif.	Réduire la charge de l'outil électroportatif.
	Surchauffe de l'outil électroportatif.	Laisser l'outil électroportatif refroidir avant de le remettre en marche.
Signal sonore continu.	L'outil électroportatif est défectueux.	Contacter le fabricant pour remédier au dysfonctionnement.

10 Entretien et maintenance

AVERTISSEMENT

Risques de blessures, décharge électrique

► Avant toute opération de maintenance ou d'entretien, retirez toujours la batterie de l'outil électroportatif.

► Veillez à ce que toutes les opérations de maintenance et de réparation nécessitant l'ouverture du carter moteur soient uniquement effectuées par un atelier de service après-vente agréé.

Les opérations de service après-vente et les réparations doivent uniquement être effectuées par le fabricant ou des ateliers agréés. Utiliser uniquement des **pièces détachées d'origine Festool**.

Informations complémentaires : **www.festool.fr/services**

- Pour assurer la circulation de l'air, veillez à ce que les orifices d'air de refroidissement dans le carter moteur soient toujours propres et dégagés.
- En cas de pertes de puissance ou de vibrations accrues, purgez et nettoyez les ouvertures de circulation d'air de refroidissement.
- Ne pas nettoyer l'outil électroportatif à l'air comprimé.
- Veiller à ce que les contacts de branchement sur l'outil électroportatif et la batterie soient toujours propres.

10.1 Nettoyage des conduits d'aspiration [7]

Nous recommandons de nettoyer une fois par semaine (notamment en cas de ponçage d'enduit à la résine et pour le plâtre) les conduits d'aspiration à l'intérieur de la ponceuse **[7-1]** en utilisant une petite brosse plate ou un chiffon en tissu.

11 Accessoires

Vous trouverez les références des accessoires et des outils sur **www.festool.fr**.

12 Environnement

Ne pas jeter les appareils électriques, les piles usagées et les batteries avec les ordures ménagères. Veiller à un recyclage écologique des appareils, accessoires et emballages. Respecter les règlements nationaux en vigueur.

Avant l'élimination, démonter de l'appareil électrique les piles usagées, batteries et lampes sans les détruire. Ceci permet de les recycler efficacement.

Selon la directive européenne relative aux appareils électriques et électroniques usagés et sa transposition en droit national, les appareils électriques usagés doivent être collectés à part et recyclés de manière écologique.

Des informations relatives aux points de collecte sont disponibles sur **www.festool.com/environment**.

Informations relatives aux matières critiques : www.festool.fr/reach

13 Remarques générales

13.1 Informations relatives aux licences

Vous trouverez les informations relatives aux éventuelles licences Open Source utilisées dans le produit dans la Festool App* sous **Informations** > **Licences Open Source des outils**.

* N'est pas disponible dans chaque pays.

13.2 Informations relatives à la protection des données

L'outil électroportatif contient une puce permettant l'enregistrement automatique des données d'outil et de fonctionnement. Les données enregistrées ne contiennent aucune référence directe aux personnes.

Les données peuvent être lues sans contact à l'aide d'appareils spéciaux. Elles sont utilisées par Festool uniquement pour le diagnostic d'erreurs, la gestion des réparations et de la garantie, ainsi que pour l'amélioration de la qualité et/ou le perfectionnement de l'outil électroportatif. Toute utilisation des données dépassant ce cadre – sans l'accord exprès du client – est exclue.

13.3 Bluetooth®

La marque verbale Bluetooth® et les logos sont des marques déposées de Bluetooth SIG, Inc. et sont utilisés sous licence par TTS Tooltechnic Systems AG & Co. KG et donc par Festool GmbH.

Español

1 Símbolos

Aviso de peligro general

Peligro de electrocución

Leer el manual de instrucciones y las indicaciones de seguridad.

Utilizar protección para los oídos.

Utilizar gafas de protección.

Utilizar protección respiratoria.

¡ATENCIÓN!¡No mire al haz de luz directamente!

Extraer la batería.

Insertar la batería.

Marcado CE de conformidad

La herramienta cuenta con un chip para el almacenamiento de datos. Ver apartado 13.2

No depositar en la basura doméstica.

Consejo, indicación

2 Indicaciones de seguridad

2.1 Indicaciones de seguridad generales para herramientas eléctricas

ADVERTENCIA! Leer todas las indicaciones de seguridad y instrucciones. Si no se cumplen debidamente las indicaciones de seguridad y las instrucciones, pueden producirse descargas eléctricas, quemaduras o lesiones graves.

Guardar todas las indicaciones de seguridad e instrucciones para que sirvan de futura referencia.

Tenga en cuenta el manual de instrucciones del cargador y de la batería.

2.2 Otras indicaciones de seguridad

- **Al trabajar puede generarse polvo perjudicial/ tóxico (p. ej., de pintura de plomo y de algunos tipos de madera).** El contacto o la inhalación de este polvo pueden suponer una amenaza para la persona que realiza el trabajo o para aquellas que se encuentren cerca. Observe las normativas de seguridad vigentes en su país. Conecte la herramienta eléctrica a un equipo de aspiración apropiado.

- **Deben utilizarse los equipos de protección individual adecuados:** Protección de oídos y gafas de protección.
- **Para proteger su salud, utilice la protección respiratoria adecuada.** En espacios cerrados procure una ventilación suficiente y conecte un sistema móvil de aspiración.
- **Peligro de daños por radiación luminosa. No mire al haz de luz directamente. No dirija nunca el haz de luz hacia otras personas o hacia animales.** La radiación óptica puede provocar lesiones en los ojos.
- La herramienta eléctrica solo debe utilizarse cuando todos los dispositivos de protección se encuentren en la posición prevista y cuando la herramienta eléctrica presente buen estado y se haya mantenido debidamente.
- **Tras una caída, compruebe si se han dañado la herramienta eléctrica o la zapata. Desmonte la zapata para realizar una comprobación exacta. Solicite que le reparen las piezas deterioradas antes de usar la herramienta.** La rotura de la zapata y los daños en la herramienta pueden provocar lesiones e incertidumbre al utilizar la máquina.
- **Limpiar los medios de trabajo impregnados en aceite, como p. ej., almohadillas de lijado o fieltros de pulido, con agua y dejarlos secar.** Los medios de trabajo empapados en aceite pueden inflamarse.
- **¡Atención: peligro de incendio! Evitar un sobrecalentamiento del material de lijado y de la lijadora. Vaciar siempre el contenedor para polvo antes de las pausas en el trabajo.** En condiciones desfavorables, el polvo resultante del lijado acumulado en la bolsa filtrante o en el filtro del sistema móvil de aspiración puede inflamarse, p. ej., si se proyectan chispas al lijar. Se puede producir una situación especialmente peligrosa si el polvo resultante del lijado se mezcla con restos de pintura o poliuretano, o bien con otras sustancias químicas, y el material de lijado está caliente después de un trabajo prolongado.
- **Utilice siempre un saco para polvo Longlife o un sistema móvil de aspiración Festool con tubo flexible de aspiración antiestático (AS) con la herramienta eléctrica.** Una descarga eléctrica leve puede causar momentáneamente un susto y perturbar la atención, lo cual puede desembocar en un accidente.
- **Utilizar únicamente las baterías indicadas y nunca una fuente de alimentación con la herramienta eléctrica a batería. No utilizar cargadores de otro fabricante para cargar la batería.** El uso de accesorios no previstos por el fabricante puede provocar una descarga eléctrica o accidentes graves.

2.3 Polvos mezclados que contienen metal y lijado de superficies húmedas

Cuando se genera polvo mezclado que contiene metal (p. ej., lijado de pintura en automoción) y al lijar superficies húmedas se deben seguir las siguientes medidas por motivos de seguridad:

- Conectar la máquina a un aparato de aspiración apropiado.
- Limpiar regularmente la máquina aspirando el polvo que se acumula en la carcasa del motor de la máquina.
- Utilizar gafas de protección.

2.4 Emisiones

Los valores típicos obtenidos de acuerdo con la norma EN 62841 son:

Nivel de intensidad sonora	L_{PA} = 82 dB(A)
Nivel de potencia sonora	L_{WA} = 90 dB(A)
Incertidumbre	K = 2,5 dB

ATENCIÓN

Las emisiones de ruido al trabajar con la herramienta eléctrica pueden causar lesiones auditivas.

► Utilizar protección de oídos.

Valor de emisión de vibraciones en a_h (suma vectorial de tres direcciones) e incertidumbre K determinada según EN 62841:

$a_h = 3\ m/s^2$

$K = 1{,}5\ m/s^2$

Las emisiones especificadas (vibración, ruido)

- sirven para comparar máquinas,
- son adecuadas para una evaluación provisional de los valores de vibración y ruido en funcionamiento
- y representan las aplicaciones principales de la herramienta eléctrica.

ATENCIÓN

Los valores de emisión pueden diferir de los valores indicados. Esto depende del uso que se le dé a la herramienta y del tipo de pieza de trabajo procesado.

► Debe valorarse el nivel de carga real a lo largo de todo el ciclo de funcionamiento.

► Determine las medidas de seguridad adecuadas en función de la carga real.

3 Uso previsto

Conforme a las especificaciones, las lijadoras están diseñadas para lijar madera, plástico, materiales compuestos, pinturas/barnices, emplaste y materiales similares.

Cuando se genera polvo mezclado que contiene metal (p. ej., lijado de pintura en automoción) y al lijar superficies húmedas se deben tener en cuenta algunas indicaciones especiales de seguridad (véase el capítulo 2.3).

Las lijadoras no son aptas para lijar en húmedo y lijar metales.

No trabaje con materiales que contengan amianto.

La herramienta eléctrica es apta para el uso con las baterías Festool de la serie BP de la misma clase de tensión.

El usuario responde de cualquier uso indebido.

4 Datos técnicos

Lijadora orbital a batería	DTSC 200
Tensión del motor	18 V ⎓
Número de revoluciones (marcha en vacío)	6000-10 000 rpm
Órbita	2,5 mm
Zapata	145 x 195 mm
Peso (sin batería, con zapata)	1,6 kg

5 Componentes de la herramienta

[1-1] Interruptor de encendido/apagado
[1-2] Interruptor de luz
[1-3] Tecla para aflojar la batería
[1-4] Batería
[1-5] Foco de luz rasante
[1-6] Zapata
[1-7] Regulación del número de revoluciones
[1-8] Empuñadura (superficies de agarre con aislamiento)
[1-9] Racor de aspiración
[1-10] Protección de cantos
[1-11] Saco para polvo Longlife

Los accesorios representados o descritos no forman parte íntegra de la dotación de suministro.

Las figuras indicadas se encuentran al principio del manual de instrucciones.

6 Batería

Antes de colocar la batería, comprobar que la conexión de la batería esté limpia. La suciedad en la conexión de la batería puede impedir el contacto correcto y dañar los contactos.

El contacto defectuoso puede ocasionar el sobrecalentamiento y daños en la herramienta.

[2A] Extraiga la batería.

[2B]

Colocar la batería hasta que encaje.

ⓘ Encontrará más información sobre la batería en el manual de instrucciones de la batería.

7 Puesta en servicio

7.1 Encendido y apagado

ENCENDIDO	Pulsar el interruptor de conexión y desconexión **[1-1]**
APAGADO	Pulsar el interruptor de conexión y desconexión **[1-1]**

8 Ajustes

ADVERTENCIA

Peligro de lesiones

► Antes de llevar a cabo cualquier trabajo en la herramienta eléctrica, retirar de esta la batería.

8.1 Sistema electrónico

Protector contra sobretemperatura

Si la herramienta eléctrica se calienta demasiado, se desconecta. Solo puede volverse a conectar una vez enfriada la herramienta eléctrica.

Número de revoluciones constante

El número preseleccionado de revoluciones del motor se mantiene constante gracias a un sistema electrónico. De esta manera se alcanza una velocidad de lijado constante si la herramienta se utiliza conforme a las especificaciones (fuerza de aplicación adecuada).

Reducción del número de revoluciones con grandes vibraciones

Si se producen grandes vibraciones y oscilaciones en la herramienta eléctrica, p. ej., durante la utilización con una Interface-Pad, el número de revoluciones se reduce automáticamente con el fin de preservar la herramienta eléctrica y al usuario.

Regulación del número de revoluciones

El número de revoluciones puede ajustarse con la rueda de ajuste **[1-7]** de modo continuo dentro de la gama de revoluciones (véase el capítulo 4). De este modo puede adaptarse perfectamente la velocidad de lijado a cada material.

Nivel de velocidad por trabajo de lijado	
– Lijado con la máxima abrasión – Lijado de pinturas antiguas – Lijado de madera y enchapado antes del barnizado – Lijado intermedio de barniz en superficies	5–6
– Lijado de masilla tapaporos fina aplicada – Achaflanado en piezas de madera – Alisado de superficies de madera imprimadas	4–5
– Lijado de cantos de madera maciza y enchapada – Lijado en el renvalso de ventanas y puertas – Lijado intermedio de barniz en cantos	3–4
– Lijado intermedio de barniz en superficies barnizadas	2–3
– Lijado de cantos barnizados – Lijado de plásticos termoplásticos	1–2

Protección contra rearranque

La protección contra rearranque integrada impide que la herramienta eléctrica se vuelva a poner en funcionamiento de forma automática tras una caída de la tensión cuando se encuentra en estado de funcionamiento continuo. Para poner en marcha de nuevo la herramienta eléctrica, es necesario volver a encenderla.

8.2 Cambiar la zapata [3]

Utilice exclusivamente herramientas y accesorios originales de Festool. El uso de herramientas de poca calidad y de accesorios de otros fabricantes puede aumentar el riesgo de sufrir lesiones y causar desequilibrios considerables que reducen la calidad de los resultados del trabajo y aumentan el desgaste de la herramienta eléctrica.

ADVERTENCIA No realizar ninguna modificación en el interior de la herramienta eléctrica abierta si la zapata está desmontada.

- ► Abrir los tornillos **[3-1]**.
- ► Extraer la zapata **[3-2]** hacia abajo.
- ► Colocar la zapata nueva.
- ► Apretar firmemente los tornillos (2,5 Nm).

8.3 Fijación de los accesorios de lijado con StickFix [4]

En la zapata StickFix pueden fijarse de manera rápida y sencilla los abrasivos StickFix apropiados.

ATENCIÓN

Riesgo de lesiones debido a la disminución de la adherencia del revestimiento StickFix.

Los accesorios de lijado pueden desprenderse de la zapata.

- ► Cambiar la zapata.

- ► Presionar el accesorio de lijado autoadhesivo **[4-2]** sobre la zapata **[4-1]**.

8.4 Aspiración

ADVERTENCIA

Polvo perjudicial para la salud

Daños en las vías respiratorias

- ► No trabajar nunca sin sistema de aspiración.
- ► Observar las disposiciones nacionales.
- ► Utilice protección respiratoria.

Autoaspiración con el saco para polvo Longlife

Las lijadoras vienen equipadas de serie con un sistema de autoaspiración. El polvo de lijado se aspira a través de las aberturas de aspiración de la zapata y se recogen en el saco para polvo.

El sistema de autoaspiración no es apto para polvo mineral y metálico, ni para revestimientos con un punto de fusión bajo. Podría provocar la obstrucción de la estructura de tejido del saco para polvo Longlife y la herramienta eléctrica, lo que perjudicaría la autoaspiración de la lijadora.

Instalar el saco para polvo [5A]

- ► ❶ Introducir el saco para polvo **[5-1]** hasta el tope.
- ► ❷ Apretar la palanca de sujeción **[5-2]**.

ⓘ Si el rendimiento de aspiración disminuye, retire y vacíe el saco para polvo **[5C]**.

Desmontar el saco para polvo [5B]

- ► ❶ Aflojar la palanca de sujeción.
- ► ❷ Tirar del saco para polvo.

Aspiración con el sistema móvil de aspiración Festool

Para evitar tener que vaciar con frecuencia el saco para polvo en trabajos prolongados con la herramienta eléctrica, en los racores de aspiración **[1-9]** puede conectarse un sistema móvil de aspiración Festool con un diámetro de tubo flexible de 27 mm .

¡ATENCIÓN! Si no se utiliza una manguera de aspiración antiestática, puede cargarse de energía estática. El usuario puede sufrir una descarga eléctrica y la electrónica de la herramienta eléctrica puede resultar dañada.

ⓘ La puesta en marcha automática del sistema móvil de aspiración puede utilizarse emparejándolo con una batería **Bluetooth®** (véase el manual de instrucciones de la batería).

ⓘ Si se utiliza la herramienta eléctrica en el modo de batería con un sistema móvil de aspiración, su tiempo de funcionamiento se reduce. Al disminuir el rendimiento de aspiración se reduce también ese efecto.

ⓘ Un alto rendimiento de aspiración puede afectar negativamente al comportamiento de guiado de la herramienta eléctrica. Al disminuir el rendimiento de aspiración se reduce también ese efecto.

8.5 Ajuste de la luz rasante

Cuando se enciende la herramienta eléctrica, la luz rasante **[1-5]** cambia al último modo ajustado. La luz rasante también se puede controlar a través del interruptor de luz **[1-2]** cuando la herramienta eléctrica está apagada.

Conexión

- ► Presionar 1 vez el interruptor de luz.

Atenuación

- ► Presionar 2 veces el interruptor de luz.

Desconexión

- ► Presionar 3 veces el interruptor de luz.

Brillo y duración de la luz posterior

- ► Configurable a través de la Festool App.

Restablecer los ajustes

- ► Presionar el interruptor de luz durante al menos 5 segundos.

8.6 Festool App*

La herramienta eléctrica se puede configurar con la Festool App. La batería utilizada debe ser una batería **Bluetooth®**.

ⓘ Conexión de la batería mediante Bluetooth®, véase el manual de instrucciones de la batería.

ⓘ En la app Festool hay más información sobre el uso de la herramienta eléctrica.

* No disponible para todos los países.

9 Trabajo con la herramienta eléctrica

ADVERTENCIA

Peligro de lesiones

- ► Fije la pieza de trabajo siempre de forma que no se pueda mover cuando se trabaje con ella.

- No sobrecargar la máquina aplicando demasiada presión. Los mejores resultados de lijado se consiguen con una presión de apriete moderada. La calidad y el rendimiento de lijado dependen

fundamentalmente de la elección del abrasivo adecuado.
- Para guiar la máquina con seguridad, sujétela con una mano en la empuñadura **[1-8]**.
- El trabajo en esquinas y cantos conlleva un esfuerzo localizado en la punta y una gran generación de calor. Por ello, trabaje ejerciendo poca presión.

9.1 Señales de advertencia

En los siguientes estados de funcionamiento, se generan señales de advertencia y la herramienta eléctrica se desconecta:

Señal sonora	Motivo	Medida
Emite un pitido.	Batería vacía/ incompatible.	Cargar/vaciar batería.
	Herramienta eléctrica sobrecargada.	Cargar menos la herramienta eléctrica.
	La herramienta eléctrica está sobrecalentada.	Poner en funcionamiento la herramienta eléctrica una vez que se haya enfriado.
Emite un pitido continuo.	Herramienta eléctrica defectuosa.	Para la resolución de averías, ponerse en contacto con el fabricante.

10 Mantenimiento y cuidado

ADVERTENCIA

Riesgo de lesiones y electrocución

- ► Antes de llevar a cabo cualquier trabajo de cuidado o mantenimiento, retire siempre la batería de la herramienta eléctrica.
- ► Encargue la realización de todos los trabajos de mantenimiento y reparación que exijan abrir la carcasa del motor exclusivamente a un taller autorizado.

El Servicio de Atención al Cliente y de reparaciones solo está disponible a través del fabricante o de los talleres de reparación. Utilice exclusivamente **piezas de repuesto originales de Festool**.

Más información: **www.festool.es/servicio**

- A fin de garantizar una correcta circulación del aire, las aberturas para el aire de refrigeración dispuestas en la carcasa del motor deben mantenerse libres y limpias.
- Si se observa una disminución del rendimiento o un aumento de las vibraciones, soplar y limpiar las aberturas para el aire de refrigeración.
- No limpiar la herramienta eléctrica con aire comprimido.
- Mantener siempre limpios los puntos de conexión de la herramienta eléctrica y la batería.

10.1 Limpieza de los canales de aspiración [7]

Recomendamos limpiar los canales de aspiración de la lijadora **[7-1]** con un pequeño cepillo plano o un paño aproximadamente una vez a la semana (especialmente al lijar masilla de resina sintética, lijado en húmedo y yeso).

11 Accesorios

Encontrará los números de pedido relativos a los accesorios y las herramientas en **www.festool.es**.

12 Medio ambiente

No deseches los aparatos eléctricos, las pilas gastadas y las baterías en la basura doméstica. Recicla las herramientas, los accesorios y los embalajes de forma respetuosa con el medio ambiente. Respeta las disposiciones nacionales vigentes.

Antes de la eliminación de residuos de pilas, baterías y lámparas gastadas, sepárelas del aparato eléctrico sin destruirlas. Esto permite reciclarlas de forma eficaz.

De acuerdo con la Directiva europea sobre residuos de aparatos eléctricos y electrónicos y su transposición a la legislación nacional, los aparatos eléctricos usados deben recogerse por separado y reciclarse de forma respetuosa con el medio ambiente.

Encontrará información sobre los centros de recogida en **www.festool.com/environment**.

Información sobre sustancias críticas: www.festool.es/reach

13 Observaciones generales

13.1 Información sobre licencias

En la Festool App* se puede encontrar información sobre las licencias de código abierto utilizadas en el producto en **Información** > **Licencias de código abierto de las herramientas**.

* No disponible para todos los países.

13.2 Información relativa a la protección de datos

La herramienta eléctrica contiene un chip que almacena automáticamente los datos de servicio y de la máquina. Los datos guardados no pueden estar directamente relacionados con ninguna persona.

Los datos pueden leerse sin contacto con dispositivos especiales, y Festool los utiliza exclusivamente para el diagnóstico de fallos, la gestión de las reparaciones y de la garantía, así como para la mejora de la calidad o el perfeccionamiento de la herramienta eléctrica. Los datos no se utilizan para otros fines sin el consentimiento expreso del cliente.

13.3 Bluetooth®

La marca denominativa Bluetooth® y los logotipos son marcas registradas de Bluetooth SIG, Inc. Por lo tanto, todo uso que TTS Tooltechnic Systems AG & Co. KG y, por consiguiente, también Festool, hagan de dicha marca está sujeto a un contrato de licencia.

Български

1 Символи

Предупреждение за обща опасност

Опасност от токов удар

Прочетете инструкцията за експлоатация, указанията за безопасност.

Носете защитни слушалки.

Носете защитни очила.

Носете дихателна защита.

ВНИМАНИЕ! Не поглеждайте в светлинния лъч!

Изваждане на батерията.

Поставете акумулаторна батерия.

Етикетиране за съответствие CE

Уредът включва чип за запаметяване на данни. вж. глава 13.2

Да не се изхвърля като битов отпадък.

Съвет, указание

2 Правила за техниката на безопасност

2.1 Общи указания за безопасност за електрически машини

ВНИМАНИЕ! Прочетете всички инструкции и указания за безопасност.Пропуски при спазването на инструкциите за безопасност и указанията могат до доведат до токов удар, пожар и/или тежки наранявания.

Съхранявайте всички указания и инструкции за безопасна работа, за да може в бъдеща при нужда да се консултирате с тях.

Спазвайте инструкцията за експлоатация на зарядното устройство и на акумулаторната батерия.

2.2 Допълнителни указания за безопасност

- **При работа могат да се образуват вредни/ токсични прахове (например, оловна боя и някои видове дърво).** Докосване или вдишването на такива прахове може да е опасно за работещия човек или за намиращите се наблизо хора. Съблюдавайте валидните във Вашата страна инструкции за безопасност. Свързвайте електрическата машина към подходящо прахоизсмукващо съоръжение.
- **Носете подходящо лично предпазно оборудване:** Защита за слуха и защитни очила.
- **За защита на Вашето здраве носене подходяща защита за дихателните пътища.** В затворени пространства осигурете достатъчно добро проветрение и свържете мобилна аспирационна система.
- **Предупреждение за вредно светлоизлъчване. Не гледайте към светлинния лъч. Не насочвайте светлинния лъч към други лица или животни.** Оптичното излъчване може да увреди очите.
- Електрическата машина може да се използва само ако всички защитни съоръжения са в предвидената позиция и ако машината е в добро състояние и е правилно поддържана.
- **Проверете електрическия инструмент и абразивната подложка за повреди след падане. Демонтирайте абразивната подложка за щателна проверка. Повредените части трябва да бъдат ремонтирани преди употреба.** Счупени абразивни подложки и повредени инструменти могат да доведат до наранявания и опасност при работа с инструмента.
- **Почиствайте работното оборудване, напоено с масло, като например подложка за шлайфане или филц за полиране с вода и го оставете да изсъхне разпространяно.** Напоеното с масло работно оборудване може да се самозапали.
- **Внимание, опасност от пожар! Избягвайте прегряване на шлифования материал и шлайфмашината. Винаги изпразвайте контейнера за прах преди прекъсване на работата.** Прахът от шлифоването във филтърния плик или филтъра на прахосмукачката може да се самозапали при шлифоване в неблагоприятни условия, като летящи искри. Съществува особена опасност, когато прахът от шлифоването се смеси с лак, полиуретанови остатъци или други химически вещества и шлифованият материал е горещ след продължителна работа.
- **Винаги използвайте торбичка за прах Longlife с електромашината или мобилна прахосмукачка на Festool с антистатичен смукателен маркуч (AS).** Лек електрически удар може да доведе до кратък момент на уплаха и да наруши вниманието, което може да причини злополука.
- **Използвайте само предвидените за това акумулаторниа батерии, а не адаптери за работа с акумулаторната електрическа машина. Не използвайте чужди зарядни устройства за зареждане на акумулаторните батерии.** Използването на принадлежности, които не са предвидени от производителя, може да доведе до токов удар и/или тежки злополуки.

2.3 Смесени прахове с метално съдържание и шлифоване на влажни повърхности

От съображения за безопасност трябва да се спазват следните мерки за смесени прахове със съдържание на метал (напр. при шлайфане на боя

в автомобилния сектор) и при шлайфане на влажни повърхности:

- Свържете машината към подходяща прахосмукачка.
- Редовно почиствайте машината от прахови отлагания в корпуса на двигателя.
- Носете защитни очила!

2.4 Стойности на емисии

Установените съгласно EN 62841 стойности обикновено възлизат на:

Ниво на звуковото налягане	L_{PA} = 82 dB(A)
Ниво на звукова мощност	L_{WA} = 90 dB(A)
Коефициент на несигурност	K = 2,5 dB

ВНИМАНИЕ

Шумовите емисии по време на работа с електроинструмента могат да доведат до увреждане на слуха.

► Използвайте защитни слушалки.

Емисия на вибрации a_h (векторна сума от трите посоки) и коефициента на несигурност K са установени съгласно EN 62841:

a_h = 3 м/сек^2

K = 1,5 м/сек^2

Посочените стойности на емисии (вибрации, шум)

- служат за сравняване на машини,
- са подходящи за предварителна оценка на вибрационното и шумовото натоварване при употреба,
- представляват основните приложения на електрическата машина.

ВНИМАНИЕ

Стойностите на емисии могат да се различават от посочените стойности. Това зависи от използването на машината и от вида на обработваемия детайл.

► Оценете действителното натоварване по време на общия работен цикъл.

► Определете подходящи мерки за безопасност в зависимост от действителния товар.

3 Употреба по предназначение

Съгласно предписанията шлайфмашините са предвидени за шлайфане на дърво, пластмаса, композитни материали, боя/лак, шпакловки и други подобни материали.

При смесени прахове с метални частици (например при шлифоване на бои в автомобилната промишленост) и при шлифоване на влажни повърхности трябва да се вземат предвид специфични указания за безопасност (вж. глава 2.3).

Шлайфмашините не са предназначени за мокро шлайфане и шлайфане на чист метал.

Материали, съдържащи азбест, не трябва да бъдат обработвани.

Електрическата машина е подходяща за използване с акумулаторна батерия на Festool от серията BP с еднакъв клас на напрежение.

Потребителят носи отговорност при неправилна употреба.

4 Технически данни

Акумулаторна вибрационна шлайфмашина	DTSC 200
Напрежение на двигателя	18 В ⎓
Обороти на въртене (празен ход)	6000 – 10000 об/мин
Ход на шлифоване	2,5 мм
Работен плот	145 x 195 мм
Тегло (без акумулаторна батерия, с работен плот)	1,6 кг

5 Елементи на уреда

[1-1] Превключвател за включване/изключване
[1-2] Превключвател за осветление
[1-3] Бутон за освобождаване на акумулаторната батерия
[1-4] Акумулаторна батерия
[1-5] Контролна лампа
[1-6] Работен плот
[1-7] Регулиране на оборотите
[1-8] Дръжка (изолирани повърхности за хващане)
[1-9] Накрайник за изсмукване
[1-10] Предпазител за ръбове
[1-11] Торба за прах Longlife

Показаните или описани принадлежности отчасти не спадат към обема на доставката.

Позованите изображения се намират в началото на указанието за употреба.

6 Акумулаторна батерия

Преди поставяне на акумулаторната батерия проверете чистотата на интерфейса на батерията. Замърсяването на интерфейса на батерията може да попречи на правилния контакт и да доведе до повреда на контактите.

Нарушен контакт може да доведе до прегряване и повреда на уреда.

[2A] Извадете акумулаторната батерия.

[2B] click Поставете акумулаторната батерия до щракване.

ⓘ Допълнителна информация за акумулаторната батерия ще намерите в инструкцията за експлоатация на акумулаторна батерия.

7 Пускане в действие

7.1 Включване/изключване

ВКЛ. Натиснете бутона за вкл./изкл. **[1-1]**.

ИЗКЛ. Натиснете бутона за вкл./изкл. **[1-1]**.

8 Настройки

ПРЕДУПРЕЖДЕНИЕ

Опасност от нараняване

► Преди всякакви дейности по електрическата машина сваляйте акумулаторната батерия от машината.

8.1 Електроника

Температурен предпазител

Ако електромашината се нагрее твърде много, тя се изключва. Едва след охлаждането на електрическата машина е възможно повторно включване.

Константни обороти

Избраните обороти на мотора се поддържат константни по електронен начин. Така при употреба според предназначението (умерена сила на притискане) се постига равномерна скорост на шлифоване.

Намаляване на оборотите на въртене при силни вибрации

Ако в електромашината се появят силни вибрации и трептения, например когато се използва с интерфейсна подложка, скоростта автоматично се намалява, за да се предпазят електромашината и потребителят.

Регулиране на оборотите на въртене

Оборотите могат да бъдат настройвани безстепенно с регулиращото колело **[1-7]** във възможния диапазон (вж. глава 4). По този начин скоростта на шлифоване може да бъде напасвана оптимално към обработвания материал.

Ниво на скоростта за всяка задача за шлифоване	
– Шлифоване с макс. отнемане – Отшлифоване на стара боя – Шлифоване на дърво и фурнир преди лакирането – Междинно шлифоване на покритие върху повърхности	5–6
– Шлифоване на тънко нанесен лак – Заглаждане на дървени ръбове – Заглаждане на грундирани дървени повърхности	4–5
– Шлифоване на масивно дърво и ръбове на фурнир – Шлифоване във фалца на врати и прозорци – Междинно шлифоване на ръбове	3–4
– Междинно шлифоване на байцвани повърхности	2–3
– Шлифоване на байцвани ръбове – Шлифоване на термопластични пластмаси	1–2

Защита от повторно пускане

Вградената защита срещу повторно пускане предотвратява автоматичното рестартиране на електромашината в режим на непрекъсната работа след прекъсване на захранването. Електромашината трябва да се включи отново, за да се задейства.

8.2 Смяна на работния плот [3]

Използвайте само оригинални инструменти за вграждане и оригинални аксесоари на Festool.
При употреба на нискокачествени приставки и принадлежности на други производители може да се стигне до повишена опасност от нараняване и неправилна ротация, която да влоши качеството на работните резултати и да повиши износването на електроинструмента.

ПРЕДУПРЕЖДЕНИЕ! Не извършвайте конструктивни промени в отворената вътрешна част на електрическата машина, когато работният плот е демонтиран.

► Отворете винтовете **[3-1]**.
► Свалете работния плот **[3-2]**.
► Поставете нов работен плот.
► Затегнете винтовете на ръка (2,5 Нм).

8.3 Закрепване на принадлежности за шлифоване със StickFix [4]

На работните плотове StickFix могат да бъдат закрепвани бързо и лесно подходящите за тях шкурки StickFix.

ВНИМАНИЕ

Опасност от нараняване поради понижена адхезия на покритието StickFix.

Принадлежностите за шлифоване могат да се отделят от работния плот.

► Сменете работния плот.

► Натиснете самозалепващите принадлежности за шлифоване **[4-2]** на работния плот **[4-1]**.

8.4 Прахоизсмукване

ПРЕДУПРЕЖДЕНИЕ

Опасни за здравето прахове

Нараняване на дихателните пътища

► Никога не работете без прахоизсмукване.
► Спазвайте националните разпоредби.
► Носете защитна дихателна маска.

Собствено изсмукване с Longlife торба за прах

Шлайфмашината серийно е снабдена със собствено изсмукване. Прахът от шлифоване се изсмуква през отворите за изсмукване и се улавя в торбата за прах.

Собственото изсмукване не е подходящо за минерални и метални прахове, както и за покрития с ниска точка на топене. Структурата на тъканта на торбичката за прах Longlife и самата електрическа машина биха се запушили и по този начин би се възпрепятствало собственото изсмукване на шлайфмашината.

Монтиране на торбичка за прах [5A]

► Плъзнете ❶ торбичката за прах **[5-1]** докрай.
► Притеглете ❷ затягащия лост **[5-2]**.

ⓘ Демонтирайте и изпразнете торбата за прах, ако силата на засмукване намалее **[5C]**.

Демонтиране на торбичката за прах [5B]

► ❶ Разхлабете затягащия лост.

► ❷ Извадете торбичката за прах.

Изсмукване с Festool мобилна аспирационна система/прахосмукачка

За да се избегне честото изпразване на торби за прах при по-продължителна работа с електроинструмента, към мобилната аспирационна система/прахосмукачка **[1-9]** на Festool може да бъде свързан смукателен маркуч с диаметър от 27 мм .

Внимание! Ако не бъде използван антистатичен маркуч за аспирация, може да се стигне до статичен заряд. Ползвателят може да бъде ударен от токов удар и електрониката на електрическата машина може да бъде повредена.

ⓘ Автоматичното стартиране на мобилната прахосмукачка може да се използва чрез сдвояване с **Bluetooth®** акумулаторна батерия (вж. инструкциите за работа с акумулаторната батерия).

ⓘ Ако електрическата машина се използва в режим с акумулаторна батерия с мобилна аспирационна система/прахосмукачка, времето на работа на акумулаторната батерия се намалява. Редуцирането на мощността на засмукване намалява този ефект.

ⓘ Ако засмукващата мощност е висока, поведението на електроинструмента може да се влоши. Редуцирането на мощността на засмукване намалява този ефект.

8.5 Настройка на страничната светлина

Когато електромашината се включи, страничната светлина **[1-5]** се включва на последния зададен режим. Тя може да се управлява и чрез превключвателя за светлина **[1-2]**, когато електромашината е изключена.

Включване

► Натиснете превключвателя за светлина 1 път.

Задимяване

► Натиснете превключвателя за светлина 2 пъти.

Изключване

► Натиснете превключвателя за светлина 3 пъти.

Яркост и продължителност на последващото сияние

► Конфигуриране чрез приложението Festool Work.

Нулиране на настройките

► Натиснете превключвателя за светлина за минимум 5 секунди.

8.6 Приложение Festool*

Електрическата машина може да се конфигурира с помощта на приложението Festool. За тази цел използваната акумулаторна батерия трябва да е с **Bluetooth®**.

ⓘ Свързване на акумулаторната батерия чрез Bluetooth®, вж. инструкциите за употреба на акумулаторната батерия.

ⓘ Във приложението Festool ще откриете допълнителна информация за управлението на електрическата машина.

* Не е налично за всяка страна.

9 Работа с електрическата машина

ПРЕДУПРЕЖДЕНИЕ

Опасност от нараняване

► Закрепвайте обработвания детайл така, че да е във фиксирано неподвижно положение по време на обработка.

– Не натискайте прекалено силно машината, за да не я претоварите! Вие ще получите най-добри резултати при шлифоване, ако при работа натискате машината със средна сила. Ефективността и качеството на шлифоването зависят съществено от избора на правилен шлифовъчен материал.
– Дръжте инструмента за сигурно водене с една ръка върху ръкохватката **[1-8]**.
– Работата по ръбове и в ъгли води до точково натоварване на върха и до повишено генериране на топлина. Затова работете с намален натиск.

9.1 Предупредителни сигнали

Предупредителни сигнали прозвучават при следните работни състояния и електрическата машина се изключва:

Сигнален тон	Причина	Мярка
Издава еднократен звук.	Акумулаторната батерия е изтощена/несъвместима.	Заредете/сменете акумулаторната батерия.
	Електрическата машина е претоварена.	Натоварвайте по-малко електрическата машина.
	Електрическата машина е прегряла.	Пуснете електрическата машина отново след охлаждане.
Издава постоянен звук.	Електрическата машина е дефектна.	За отстраняване на грешката се свържете с производителя.

10 Техническо обслужване и поддържане

ПРЕДУПРЕЖДЕНИЕ

Опасност от нараняване, токов удар

- ► Преди всички работи по поддръжката и грижата винаги сваляйте акумулаторната батерия от електрическия инструмент.
- ► Всички работи по поддръжката и ремонта, които изискват отваряне на корпуса на двигателя, трябва да се извършват само от оторизиран сервиз.

Клиентска служба и ремонти могат да се извършват само от производителя или от сервизни работилници. Използвайте само **оригинални резервни части на Festool**.

Още информация: **www.festool.bg/сервиз**

- За осигуряване на циркулацията на въздуха винаги поддържайте отворите за въздух за охлаждане в корпуса на двигателя свободни и чисти.
- При намалена мощност или при повишени вибрации почистете отворите за охлаждане.
- Не почиствайте електрическата машина със сгъстен въздух.
- Поддържайте винаги чисти контактните места на електрическата машина и акумулаторната батерия.

10.1 Почистване на изсмукващите канали [7]

Препоръчваме да почиствате изсмукателните канали на шлайфмашината **[7-1]** с малка плоска четка или кърпа приблизително веднъж седмично (особено при шлайфане на шпакловка от синтетична смола, мокро шлайфане и гипс).

11 Принадлежности

Каталожните номера на принадлежностите и инструментите ще намерите на **www.festool.bg**.

12 Околна среда

Не изхвърляйте електроуреди, използвани батерии и акумулатори при битовите отпадъци. Уредите, принадлежностите и опаковките трябва да бъдат разделно изхвърляни с мисъл за околната среда. Спазвайте валидните национални разпоредби.

Преди да изхвърлите стари батерии, акумулатори и лампи, отстранете ги от електрическия уред, без да ги унищожавате. Това позволява тяхното ефективно рециклиране..

Според европейската наредба използваните електроуреди трябва да се събират разделно и да бъдат предавани за рециклиране с мисъл за околната среда.

Информация за пунктовете за събиране можете да намерите на адрес **www.festool.com/environment**.

Информация за критични материали: www.festool.bg/reach

13 Общи указания

13.1 Информация за лицензи

Информация за лицензите с отворен код, използвани в продукта, може да бъде намерена в Festool App* под **Информация** > **Лицензи с отворен код за машини**.

* Не е налично за всяка страна.

13.2 Информация за защита на данните

Електрическият инструмент съдържа чип за автоматично запаметяване на машинни и работни данни. Запаметените данни не съдържат директни препратки към конкретни лица.

Данните могат да се прочитат със специални уреди безконтактно и се използват от Festool изключително и само за диагностика на грешки, ремонтни дейности и уреждане на гаранционни искове, както и за подобряване на качеството, респ. доусъвършенстване на електрическия инструмент. Излизаща извън тези рамки употреба на данните не се извършва, освен ако няма изрично разрешение от клиента.

13.3 Bluetooth®

Словесната марка Bluetooth® и логотата са регистрирани марки на Bluetooth SIG, Inc. и се използват от TTS Tooltechnic Systems AG & Co. KG и съответно от Festool по лиценз.

Český

1 Symboly

Varování před všeobecným nebezpečím

Varování před úrazem elektrickým proudem

Přečtěte si návod k obsluze, bezpečnostní pokyny.

Noste chrániče sluchu.

Noste ochranné brýle.

Používejte respirátor.

POZOR! Nedívejte se do světelného paprsku!

Vyjměte akumulátor.

Nasazení akumulátoru.

označení shody CE

Nářadí má čip pro uložení dat. Viz kapitolu **13.2**

Nevyhazujte do domovního odpadu.

Rada, upozornění

2 Bezpečnostní pokyny

2.1 Všeobecné bezpečnostní pokyny pro elektrické nářadí

VÝSTRAHA! Přečtěte si všechny bezpečnostní pokyny a instrukce. Nedodržování bezpečnostních pokynů a instrukcí může způsobit úraz elektrickým proudem, požár a/nebo těžká poranění.

Všechny bezpečnostní pokyny a instrukce uschovejte, abyste je mohli použít i v budoucnosti.

Dodržujte návod k obsluze nabíječky a akumulátoru.

2.2 Další bezpečnostní pokyny

- **Při práci může vznikat škodlivý či jedovatý prach (např. nátěry s obsahem olova a některé druhy dřeva).** Kontakt s tímto prachem nebo jeho vdechování může pro obsluhu či osoby nacházející se v blízkosti představovat nebezpečí. Dodržujte bezpečnostní předpisy platné ve vaší zemi. Připojte elektrické nářadí k vhodnému odsávacímu zařízení.
- **Používejte vhodné osobní ochranné pomůcky:** Chrániče sluchu a ochranné brýle.
- **Kvůli ochraně svého zdraví používejte vhodný respirátor.** V uzavřených prostorech se postarejte o dostatečné větrání a připojte mobilní vysavač.
- **Varování před škodlivým světelným zářením. Nedívejte se do světelného paprsku. Nemiřte světelný paprsek na jiné osoby nebo zvířata.** Optické záření může poškodit zrak.
- Elektrické nářadí se smí používat jen tehdy, když jsou všechny bezpečnostní prvky v patřičné poloze a když je elektrické nářadí v dobrém technickém stavu a provádí se jeho řádná údržba.
- **Po pádu zkontrolujte elektrické nářadí a brusnou desku, zda nejsou poškozené. Abyste mohli brusnou desku důkladně zkontrolovat, demontujte ji. Poškozené díly nechte před použitím opravit.** Prasklé brusné desky a poškozené nářadí mohou způsobit poranění a nespolehlivý chod nářadí.
- **Pracovní prostředky nasáklé olejem, např. brusný papír nebo lešticí plsť, vyčistěte vodou a nechte je rozprostřené uschnout.** Pracovní prostředky nasáklé olejem se mohou samovznítit.
- **Pozor, nebezpečí požáru! Zabraňte přehřívání broušeného materiálu a brusky. Před pracovními přestávkami vždy vyprázdněte nádobu na prach.** Prach z broušení ve filtračním vaku, resp. filtru mobilního vysavače se za nepříznivých podmínek, např. při jiskření, může při broušení samovznítit. Obzvláštní nebezpečí hrozí, když se prach z broušení smíchá se zbytky polyuretanu nebo jinými chemickými látkami a broušený materiál je po dlouhé práci horký.
- **S elektrickým nářadím používejte vždy vak na prach Longlife nebo mobilní vysavač Festool s antistatickou sací hadicí (AS).** Drobný elektrický výboj může způsobit krátký okamžik leknutí a narušit vaši pozornost, čímž může dojít k úrazu.
- **Pro napájení akumulátorového elektrického nářadí používejte pouze určené akumulátory, a nikoli síťové adaptéry. K nabíjení akumulátorů nepoužívejte nabíječky od jiných výrobců.** Používání příslušenství neschváleného výrobcem může vést k úrazu elektrickým proudem a/nebo těžkému poranění.

2.3 Smíšený prach s podílem kovu a broušení vlhkých povrchů

U smíšeného prachu s podílem kovu (např. broušení autolaků) a při broušení vlhkých povrchů je z bezpečnostních důvodů nutné dodržovat následující opatření:

- K nářadí připojte vhodný vysavač.
- Nářadí pravidelně vysáním zbavujte usazeného prachu v krytu motoru.
- Noste ochranné brýle!

2.4 Hodnoty emisí

Hodnoty zjištěné podle EN 62841 představují typicky:

Hladina akustického tlaku	L_{PA} = 82 dB(A)
Hladina akustického výkonu	L_{WA} = 90 dB(A)
Nejistota	K = 2,5 dB

UPOZORNĚNÍ

Hluk vznikající při práci s elektrickým nářadím může poškodit sluch.

► Používejte chrániče sluchu.

Hodnota vibrací a_h (součet vektorů ve třech směrech) a nejistota K zjištěné podle EN 62841:

a_h = 3 m/s²

K = 1,5 m/s²

Uvedené emitované hodnoty (vibrace, hlučnost)

- slouží k porovnání nářadí,
- jsou vhodné také pro předběžné posouzení zatížení vibracemi a hlukem při použití nářadí,
- vztahují se k hlavním druhům použití elektrického nářadí.

UPOZORNĚNÍ

Hodnoty emisí se mohou od uvedených hodnot lišit. Závisí to na použití nářadí a druhu obrobku.

► Posuďte skutečné zatížení během celého provozního cyklu.

► Nezávisle na skutečném zatížení stanovte vhodná bezpečnostní opatření.

3 Použití v souladu s určením

Brusky jsou určené k broušení dřeva, plastu, kompozitních materiálů, barev/laků, tmelu a podobných materiálů.

U smíšeného prachu s podílem kovu (např. broušení autolaků) a při broušení vlhkých povrchů je

z bezpečnostních důvodů nutné dodržovat zvláštní bezpečnostní pokyny (viz kapitolu 2.3).

Brusky nejsou na základě svého určení vhodné pro broušení zamokra a čistě pro broušení kovů.

Nesmí se brousit materiál obsahující azbest.

Elektrické nářadí je vhodné pro použití s akumulátory Festool konstrukční řady BP stejné napěťové třídy.

Při použití v rozporu s určeným účelem nese odpovědnost uživatel.

4 Technické údaje

Akumulátorová vibrační bruska	DTSC 200
Napětí motoru	18 V ⎓
Otáčky (volnoběh)	6 000–10 000 min^{-1}
Brusný zdvih	2,5 mm
Brusná deska	145 × 195 mm
Hmotnost (bez akumulátoru, s brusnou deskou)	1,6 kg

5 Prvky zařízení

[1-1] Vypínač
[1-2] Spínač světla
[1-3] Tlačítko pro uvolnění akumulátoru
[1-4] Akumulátor
[1-5] Kontrolní světlo
[1-6] Brusná deska
[1-7] Regulace otáček
[1-8] Rukojeť (izolované plochy pro uchopení)
[1-9] Odsávací hrdlo
[1-10] Chránič hran
[1-11] Vak na prach Longlife

Zobrazené nebo popsané příslušenství zčásti není součástí dodávky.

Uvedené obrázky se nacházejí na začátku návodu k použití.

6 Akumulátor

Před nasazením akumulátoru zkontrolujte, zda je rozhraní akumulátoru čisté. Znečištěné rozhraní akumulátoru může zabránit správnému kontaktu a způsobit poškození kontaktů.

Nesprávný kontakt může způsobit přehřátí a poškození nářadí.

[2A] Vyjměte akumulátor.
[2B] click Nasaďte akumulátor tak, aby zaskočil.

ⓘ Další informace k akumulátoru najdete v návodu k obsluze akumulátoru.

7 Uvedení do provozu

7.1 Zapnutí/vypnutí

ZAPNUTÍ Stiskněte vypínač **[1-1]**
VYPNUTÍ Stiskněte vypínač **[1-1]**

8 Nastavení

VAROVÁNÍ

Nebezpečí poranění

► Před veškerými pracemi na elektrickém nářadí z něj vyjměte akumulátor.

8.1 Elektronika

Tepelná pojistka

Když je elektrické nářadí příliš horké, vypne se. Znovu ho lze zapnout až po vychladnutí.

Konstantní otáčky

Předvolené otáčky motoru jsou elektronicky udržovány na konstantní hodnotě. Tím je při správném použití (přiměřeném přítlaku) dosaženo konstantní rychlosti broušení.

Snížení otáček při vysokých vibracích

Pokud se u elektrického nářadí vyskytnou vysoké vibrace a chvění, např. při práci s tlumicí podložkou, automaticky se kvůli ochraně elektrického nářadí a uživatele sníží otáčky.

Regulace otáček

Otáčky lze pomocí ovládacího kolečka **[1-7]** plynule nastavovat v rozsahu otáček (viz kapitolu 4). Tím lze optimálně přizpůsobit rychlost broušení příslušnému materiálu.

Stupeň otáček podle druhu broušení	
– Broušení s max. úběrem – Obrušování starých barev – Broušení dřeva a dýhy před lakováním – Mezibroušení laku na plochách	5–6
– Broušení slabé vrstvy podkladového laku – Srážení hran na dřevěných dílech – Vyhlazování dřevěných ploch opatřených základním nátěrem	4–5
– Broušení hran z masivního dřeva a dýhovaných hran – Broušení polodrážek oken a dveří – Mezibroušení hran při lakování	3–4
– Mezibroušení laku na mořených plochách	2–3
– Broušení mořených hran – Broušení termoplastů	1–2

Ochrana proti opětovnému spuštění

Vestavěná ochrana proti opětovnému spuštění zabraňuje, aby se elektrické nářadí v pohotovostním režimu po přerušení napětí opět samostatně spustilo. Pro opětovné spuštění je nutné elektrické nářadí znovu zapnout.

8.2 Výměna brusné desky [3]

Používejte pouze originální nástroje a originální příslušenství Festool. Používáním méně kvalitních nástrojů a příslušenství od jiných výrobců se může zvýšit nebezpečí poranění a dojít k výraznému nevyvážení, na základě kterého se zhorší kvalita pracovních výsledků a zvýší opotřebení elektrického nářadí.

VÝSTRAHA! Neprovádějte žádné konstrukční změny uvnitř elektrického nářadí, když je odmontovaná brusná deska.

- ► Povolte šrouby **[3-1]**.
- ► Sejměte brusnou desku **[3-2]** směrem dolů.
- ► Nasaďte novou brusnou desku.
- ► Manuálně utáhněte šrouby (2,5 Nm).

8.3 Upevnění příslušenství pro broušení se StickFix [4]

Na brusnou desku StickFix lze rychle a snadno upevnit odpovídající brusné papíry StickFix.

UPOZORNĚNÍ

Nebezpečí poranění při zmenšující se přilnavosti vrstvy StickFix.

Brusné příslušenství se může uvolnit z brusné desky.

- ► Vyměňte brusnou desku.

- ► Samopřilnavé brusné příslušenství **[4-2]** přitlačte na brusnou desku **[4-1]**.

8.4 Odsávání

VAROVÁNÍ

Zdraví škodlivý prach

Poškození dýchacích cest

- ► Nikdy nepracujte bez odsávání.
- ► Dodržujte národní předpisy.
- ► Používejte respirátor.

Integrované odsávání s vakem na prach Longlife

Brusky jsou sériově vybavené integrovaným odsáváním. Prach z broušení se odsává odsávacími otvory v brusné desce a zachycuje se ve vaku na prach.

Integrované odsávání není vhodné pro minerální a kovový prach a dále pro povrchové vrstvy s nízkým tavení. Struktura tkaniny vaku na prach Longlife a elektrické nářadí by se zanesly, což by vedlo k zhoršení integrovaného odsávání brusky.

Montáž vaku na prach [5A]

- ► ❶ Nasuňte vak na prach **[5-1]** až nadoraz.
- ► ❷ Utáhněte upínací páčku **[5-2]**.

ⓘ Při klesajícím výkonu při odsávání demontujte a vyprázdněte vak na prach **[5C]**.

Demontáž vaku na prach [5B]

- ► ❶ Uvolněte upínací páčku.
- ► ❷ Stáhněte vak na prach.

Odsávání pomocí mobilního vysavače Festool

Aby se zabránilo častému vyprazdňování vaku na prach při delší práci s elektrickým nářadím, lze k odsávacímu hrdlu **[1-9]** připojit mobilní vysavač Festool o průměru odsávací hadice 27 mm .

POZOR! Když se nepoužívá antistatická sací hadice, může docházet k elektrostatickým výbojům. Uživatel může dostat zásah elektrickým proudem a může se poškodit elektronika elektrického nářadí.

ⓘ Automatické spuštění mobilního vysavače lze používat při spárování s akumulátorem s **Bluetooth®** (viz návod k obsluze akumulátoru).

ⓘ Pokud se elektrické nářadí v akumulátorovém provozu používá v kombinaci s mobilním vysavačem, zkracuje se doba chodu na nabití akumulátoru. Tento jev lze omezit snížením výkonu odsávání.

ⓘ Při vysokém sacím výkonu se může zhoršit vedení elektrického nářadí. Tento jev lze omezit snížením výkonu odsávání.

8.5 Nastavení kontrolního světla

Při zapnutí elektrického nářadí se zapne kontrolní světlo **[1-5]** v naposledy nastaveném režimu. Kontrolní světlo lze ovládat i při vypnutém elektrickém nářadí pomocí spínače světla **[1-2]**.

Zapnutí

- ► Stiskněte 1× spínač světla.

Ztlumení

- ► Stiskněte 2× spínač světla.

Vypnutí

- ► Stiskněte 3× spínač světla.

Jas a doba dosvitu

- ► Lze nakonfigurovat v Festool App.

Resetování nastavení

- ► Podržte minimálně 5 sekund stisknutý spínač světla.

8.6 Aplikace Festool*

Pomocí aplikace Festool lze nakonfigurovat elektrické nářadí. K tomu se u nasazeného akumulátoru musí jednat o akumulátor s **Bluetooth®**.

ⓘ Spojení akumulátoru přes Bluetooth®, viz návod k obsluze akumulátoru.

ⓘ V aplikaci Festool najdete další informace k ovládání elektrického nářadí.

* Není k dispozici ve všech zemích.

9 Práce s elektrickým nářadím

VAROVÁNÍ

Nebezpečí poranění

- ► Obrobek upevněte vždy tak, aby se při opracovávání nemohl pohybovat.

- – Nepřetěžujte stroj přílišným přitlačováním! Nejlepšího výsledku broušení dosáhnete, když budete pracovat s mírným přítlakem. Brusný výkon a kvalita závisí z velké míry na volbě správného brusného prostředku.
- – Kvůli bezpečnému vedení držte nářadí jednou rukou za rukojeť **[1-8]**.
- – Práce v rozích a na hranách způsobuje větší bodové namáhání špičky a vyvíjení většího tepla. Pracujte proto s menším tlakem.

9.1 Výstražné signály

Výstražné signály zní při následujících provozních stavech a elektrické nářadí se vypne:

Akustický signál	Příčina	Opatření
Jednou pípne.	Vybitý/ nekompatibilní akumulátor.	Nabijte/vyměňte akumulátor.
	Elektrické nářadí je přetížené.	Snižte zatížení elektrického nářadí.
	Elektrické nářadí je přehřáté.	Po vychladnutí uveďte elektrické nářadí opět do provozu.
Nepřetržitě pípá.	Elektrické nářadí je vadné.	Pro odstranění poruchy kontaktujte výrobce.

10 Údržba a ošetřování

VAROVÁNÍ

Nebezpečí poranění elektrickým proudem

- Před prováděním údržby a ošetřování vždy vyjměte z elektrického nářadí akumulátor.
- Všechny práce údržby a opravy, které vyžadují otevření krytu motoru, nechte provádět pouze v autorizovaném servisu.

Servis a opravy smí provádět pouze výrobce nebo servisní dílny. Používejte pouze **originální náhradní díly Festool**.

Další informace: **www.festool.cz/sluzby**

- Pro zajištění cirkulace vzduchu musí být chladicí otvory v krytu motoru vždy volné a čisté.
- Při poklesu výkonu nebo vyšší vibracích profoukněte a vyčistěte větrací otvory.
- Elektrické nářadí nečistěte stlačeným vzduchem.
- Připojovací kontakty elektrického nářadí a akumulátorů udržujte stále čisté.

10.1 Čištění odsávacích kanálků [7]

Doporučujeme přibližně jednou týdně (zejména při broušení tmelu na bázi syntetické pryskyřice, při broušení zamokra a u sádry) vyčistit odsávací kanálky v brusce **[7-1]** malým plochým kartáčkem nebo hadrem.

11 Příslušenství

Objednací čísla příslušenství a nářadí najdete na **www.festool.cz**.

12 Životní prostředí

Elektrická zařízení, staré baterie a akumulátory nevyhazujte do komunálního odpadu. Zařízení, příslušenství a obaly odevzdejte k ekologické recyklaci. Dodržujte platné vnitrostátní předpisy.

Před likvidací odstraňte bez poškození z elektrického zařízení staré baterie, akumulátory a žárovky. Lze je tak efektivně recyklovat.

Podle evropské směrnice o odpadních elektrických a elektronických zařízeních a provádění v národním právu se musí stará elektrická zařízení shromažďovat odděleně a odevzdat k ekologické recyklaci.

Informace o sběrnách najdete na **www.festool.cz/environment**.

Informace ke kritickým látkám: www.festool.cz/reach

13 Všeobecné pokyny

13.1 Informace o licencích

Informace o open source licencích příp. používaných ve výrobku najdete v aplikaci Festool* pod **Informace** > **Licence open source pro nářadí**.

* Není k dispozici ve všech zemích.

13.2 Informace k ochraně údajů

Elektrické nářadí obsahuje čip pro automatické uložení údajů o nářadí a provozních údajů. Z uložených údajů nelze vyvozovat žádnou přímou souvislost s určitými osobami.

Údaje lze bezkontaktně načíst pomocí speciálních zařízení a společnost Festool je používá výhradně pro diagnostiku závad, provádění oprav a vyřizování záruky a dále pro zlepšování kvality, resp. další vývoj elektrického nářadí. Tyto údaje nejsou – bez výslovného souhlasu zákazníka – využívány nad tento rámec.

13.3 Bluetooth®

Značka Bluetooth® a loga jsou registrované značky společnosti Bluetooth SIG, Inc. a v rámci licence je používá společnost TTS Tooltechnic Systems AG & Co. KG a tedy Festool.

Dansk

1 Symboler

Advarsel om generel fare

Advarsel om elektrisk stød

Læs sikkerhedsanvisningerne i brugsanvisningen.

Brug høreværn.

Brug beskyttelsesbriller.

Brug åndedrætsværn.

FORSIGTIG! Se ikke direkte ind i lysstrålen!

Tag batteriet af.

Sæt batteriet i.

CE-overensstemmelsesmærkning

Maskinen har en chip til lagring af data. se kapitel **13.2**

Må ikke bortskaffes sammen med almindeligt husholdningsaffald.

Tip, Bemærk

2 Sikkerhedsanvisninger

2.1 Generelle sikkerhedsanvisninger for el-værktøj

ADVARSEL! Læs alle sikkerhedsanvisninger og vejledninger. Overholdes sikkerhedsanvisningerne og vejledningerne ikke, er der risiko for elektrisk stød, brand og/eller alvorlige kvæstelser.

Opbevar alle sikkerhedsanvisninger og vejledninger til senere brug.

Læs brugsanvisningen til batteriladeren og batteriet.

2.2 Yderligere sikkerhedsanvisninger

- **Under arbejdet kan der dannes skadeligt/giftigt støv (f.eks. blyholdig maling og visse træsorter).** Berøring eller indånding af dette støv kan være til fare for brugeren eller personer, som opholder sig i nærheden. Overhold de til enhver tid gældende nationale sikkerhedsforskrifter. Tilslut el-værktøjet til en egnet udsugningsanordning.
- **Brug egnede personlige værnemidler:** Høreværn og beskyttelsesbriller.
- **Brug et egnet åndedrætsværn for at skåne dit helbred.** Sørg for tilstrækkelig ventilation i lukkede rum, og tilslut en støvsuger.
- **Advarsel om skadelig lysstråling. Se ikke direkte ind i lysstrålen. Ret ikke lysstrålen mod andre personer eller dyr.** Den optiske stråling kan beskadige øjnene.
- El-værktøjet må kun bruges, hvis alle beskyttelsesanordninger er i den rigtige position, og hvis el-værktøjet er i god stand og er blevet vedligeholdt ordenligt.
- **Kontroller el-værktøjet og slibesålen for skader, hvis de er faldet ned. Afmonter slibesålen, så du kan foretage en ordentlig kontrol.Reparer beskadigede dele før ibrugtagning.**Ødelagte slibesåler og beskadigede maskiner kan medføre personskader og usikker maskindrift.
- **Rengør olievædede arbejdsmaterialer, f.eks. slibepuder eller polerfilt, med vand, og lad dem tørre i udbredt tilstand.** Olievædede arbejdsmaterialer kan selvantænde.
- **Pas på brandfare! Undgå overophedning af slibeemnet og slibemaskinen. Tøm altid støvbeholderen, før du holder pause.** Slibestøv i filterposen eller støvsugerens filter kan selvantænde under ugunstige forhold som f.eks. gnistregn, der opstår under slibning. Det er særlig farligt, hvis slibestøvet er blandet med lak-, polyurethanrester eller andre kemiske stoffer, og slibeemnet er varmt efter lang tids arbejde.
- **Brug altid en longlife-støvpose eller en Festool støvsuger med en antistatisk støvsugerslange (AS) sammen med el-værktøjet.** Et let elektrisk stød kan forskrække lidt og forstyrre opmærksomheden, så der opstår et uheld.
- **Akku el-værktøjet må kun benyttes med de passende batterier og ikke med en strømforsyning. Brug ikke batteriladere fra andre leverandører til at oplade batterierne.** Brug af tilbehør, der ikke er godkendt af producenten, kan medføre elektrisk stød og/eller alvorlige ulykker.

2.3 Blandet støv med metalpartikler og slibning af fugtige overflader

Af sikkerhedsmæssige grunde skal du ved blandet støv med metalpartikler (f.eks. lakslibning på biler) og ved slibning af fugtige overflader træffe følgende foranstaltninger:

- Slut maskinen til en egnet støvsuger.
- Rengør regelmæssigt maskinen for støvaflejringer i motorhuset ved hjælp af støvsugeren.
- Brug beskyttelsesbriller!

2.4 Emissionsværdier

Værdierne, som er beregnet i henhold til EN 62841, er typisk:

Lydtrykniveau	L_{PA} = 82 dB(A)
Lydeffektniveau	L_{WA} = 90 dB(A)
Usikkerhed	K = 2,5 dB

FORSIGTIG

Støjemissioner ved arbejde med el-værktøjet kan medføre høreskader.

► Brug høreværn.

Vibrationsemissionsværdi a_h (vektorsum fra tre retninger) og usikkerhed K målt iht. EN 62841:

$a_h = 3\ m/s^2$

$K = 1{,}5\ m/s^2$

De angivne emissionsværdier (vibration, støj)

- bruges til sammenligning af maskiner,
- men kan også bruges til en foreløbig bedømmelse af vibrations- og støjbelastningen ved brug
- og repræsenterer de vigtigste anvendelsesformål for el-værktøjet.

FORSIGTIG

Emissionsværdierne kan afvige fra de angivne værdier. Dette afhænger af, hvordan værktøjet anvendes, og hvilken type emne der bearbejdes.

► Vurder den faktiske belastning igennem hele driftscyklussen.

► Træf egnede sikkerhedsforanstaltninger afhængigt af den faktiske belastning.

3 Bestemmelsesmæssig brug

Slibemaskinerne er beregnede til slibning af træ, kunststof, kompositmateriale, maling/lak, spartelmasse og lignende materialer.

Ved blandet støv med metalpartikler (f.eks. lakslibning på biler) og ved slibning af fugtige overflader skal

der overholdes særlige sikkerhedsanvisninger (se kapitel 2.3).

Slibemaskinerne er ikke beregnede til vådslibning og til ren metalslibning.

Asbestholdigt materiale må ikke bearbejdes.

El-værktøjet er egnet til brug sammen med Festool batterier fra serien BP af samme spændingsklasse.

Ved ikke-bestemmelsesmæssig brug hæfter brugeren.

4 Tekniske data

Akku rystepudser	DTSC 200
Motorspænding	18 V ⎓
Omdrejningstal (tomgang)	6000-10000 min^{-1}
Slibebevægelse	2,5 mm
Slibesål	145 x 195 mm
Vægt (uden batteri, med slibesål)	1,6 kg

5 Maskinelementer

[1-1]	Start-stop-kontakt
[1-2]	Lyskontakt
[1-3]	Knap til frigørelse af batteriet
[1-4]	Batteri
[1-5]	Kontrastlampe
[1-6]	Slibesål
[1-7]	Hastighedsregulering
[1-8]	Greb (isolerede grebsflader)
[1-9]	Udsugningsstuds
[1-10]	Kantbeskyttelse
[1-11]	Longlife-støvpose

Det viste eller beskrevne tilbehør er til dels ikke en del af leveringen.

De angivne illustrationer findes i tillægget til brugsanvisningen.

6 Batteri

Kontrollér, at batteriinterfacet er rent, inden batteriet sættes i. En tilsmudsning af batteriinterfacet kan hindre korrekt kontakt og føre til skader på kontakterne.

En påvirket kontakt kan resultere i overophedning og beskadigelse af maskinen.

[2A] Tag batteriet af.

[2B] click Sæt batteriet i, til det går i indgreb.

ⓘ Du finder flere oplysninger om batteriet i brugsanvisningen til batteriet.

7 Ibrugtagning

7.1 Start/stop

TIL Tryk på tænd/sluk-knappen **[1-1]**

FRA Tryk på tænd/sluk-knappen **[1-1]**

8 Indstillinger

ADVARSEL

Risiko for personskader

► Tag batteriet af før alt arbejde på el-værktøjet.

8.1 Elektronik

Temperatursikring

Når el-værktøjet bliver for varmt, slukkes det. El-værktøjet kan først tændes igen, når motoren er afkølet.

Konstant omdrejningstal

Det forvalgte omdrejningstal holdes konstant ved hjælp af elektronikken. På den måde opnås en jævn slibehastighed, forudsat at maskinen bruges korrekt (passende kontakttryk).

Reduktion af omdrejningstal ved høje vibrationer

I tilfælde af et højt vibrationsniveau på el-værktøjet, f.eks. ved anvendelse sammen med en Interface-Pad, reduceres omdrejningstallet automatisk for at skåne el-værktøjet og brugeren.

Hastighedsregulering

Omdrejningstallet kan indstilles trinløst med indstillingshjulet **[1-7]** i omdrejningstalområdet (se kapitel 4). På den måde kan slibehastigheden indstilles optimalt til det pågældende materiale.

Hastighedstrin afhængigt af slibearbejde	
– Slibning med maks. slibeeffekt – Afslibning af gammel maling – Slibning af træ og finér før lakering – Lakmellemslibning på flader	5–6
– Slibning af tynde lag forlak – Rejfning på trædele – Glatbearbejdning af grundede træflader	4–5
– Slibning af kanter af massivt træ og finér – Slibning af fals på vinduer og døre – Lakmellemslibning på kanter	3–4
– Lakmellemslibning på bejdsede flader	2–3
– Slibning af bejdsede kanter – Slibning af termoplastiske kunststoffer	1–2

Beskyttelse mod genstart

Den indbyggede beskyttelse mod genstart forhindrer, at el-værktøjet ved kontinuerlig drift starter af sig selv igen efter en strømafbrydelse. For at genoptage driften skal el-værktøjet tændes igen.

8.2 Udskiftning af slibesål [3]

Brug kun originale indsatsværktøjer og originalt tilbehør fra Festool. Anvendelsen af ringere indsatsværktøjer og tilbehørsdele fra andre producenter kan medføre større fare for personskader og betydelig ubalance, så arbejdets kvalitet forringes, og elværktøjet slides mere.

ADVARSEL! Foretag ingen konstruktionsmæssige ændringer indvendigt i el-værktøjet, når dette er åbent, og slibesålen er afmonteret.

► Løsn skruerne **[3-1]**.

► Tag slibesålen **[3-2]** af nedefter.

► Sæt en ny slibesål på.

► Spænd skruerne fast med hånden (2,5 Nm).

8.3 Fastgørelse af slibetilbehør med StickFix [4]

Det er hurtigt og let at fastgøre StickFix slibepapir på StickFix slibesålen.

FORSIGTIG

Risiko for personskade som følge af, at StickFix-belægningens vedhæftning aftager.

Slibetilbehør kan løsne sig fra slibesålen.

► Udskift slibesålen.

► Selvklæbende slibetilbehør **[4-2]** trykkes på slibesålen **[4-1]**.

8.4 Udsugning

ADVARSEL

Sundhedsskadeligt støv

Skader af luftvejene

► Arbejd aldrig uden udsugning.
► Overhold nationale bestemmelser.
► Brug åndedrætsværn.

Integreret udsugning med longlife-støvpose

Slibemaskinerne er som standard udstyret med udsugningssystem. Slibestøvet suges ud gennem udsugningsåbningerne i slibesålen og lander i støvposen.

Den integrerede udsugning er ikke egnet til mineralsk og metallisk støv samt belægninger med lavt smeltepunkt. Longlife-støvposens stofstruktur og el-værktøjet vil blive sat til, så effekten af slibemaskinens integrerede udsugning reduceres.

Montering af støvpose [5A]

► Skub ❶ støvposen **[5-1]** helt på.
► Spænd ❷ spændegrebet **[5-2]**.

ⓘ Ved aftagende sugeeffekt skal støvposen afmonteres og tømmes **[5C]**.

Afmontering af støvposen [5B]

► ❶ Løsn spændegrebet.
► ❷ Træk støvposen af.

Udsugning med Festool støvsuger

Ved længerevarende opgaver med el-værktøjet er det muligt at undgå hyppig tømning af støvposen ved at slutte en Festool støvsuger med en udsugningsslangediameter på 27 mm til udsugningsstudsen **[1-9]**.

FORSIGTIG! Hvis der ikke anvendes en antistatisk støvsugerslange, kan der opstå statisk elektricitet. Brugeren kan få et elektrisk stød, og el-værktøjets elektronik kan blive beskadiget.

ⓘ Støvsugerens startautomatik kan benyttes ved at forbinde den med et **Bluetooth®**-batteri (se brugsanvisningen til batteriet).

ⓘ Hvis el-værktøjet anvendes med en støvsuger i batteridrift, reduceres batteriets brugstid. Reduktionen af sugeeffekten nedsætter denne effekt.

ⓘ Ved en høj sugeeffekt kan el-værktøjets føringsegenskaber blive forringet. Reduktionen af sugeeffekten nedsætter denne effekt.

8.5 Indstilling af kontrollampe

Når el-værktøjet tændes, aktiveres kontrollampen **[1-5]** i den sidst indstillede modus. Kontrollampen kan også styres via lyskontakten **[1-2]**, når el-værktøjet er slukket.

Tænd

► Tryk 1x på lyskontakten.

Dæmp

► Tryk 2x på lyskontakten.

Sluk

► Tryk 3x på lyskontakten.

Lysstyrke og efterlysningstid

► Kan konfigureres i Festool App.

Reset af indstillinger

► Tryk på lyskontakten i mindst 5 sekunder.

8.6 Festool App*

El-værktøjet kan konfigureres ved hjælp af Festool Appen. Til det formål skal det isatte batteri være et **Bluetooth®**-batteri.

ⓘ Oprettelse af forbindelse til batteriet via Bluetooth®, se brugsanvisningen til batteriet.

ⓘ I Festool Appen finder du flere oplysninger om betjeningen af el-værktøjet.

* Ikke tilgængelig i alle lande.

9 Arbejde med el-værktøjet

ADVARSEL

Risiko for personskader

► Fastgør emnet, så det ikke kan bevæge sig under bearbejdningen.

– Overbelast ikke maskinen ved at trykke for hårdt på den! Du opnår det bedste sliberesultat, hvis du arbejder med et moderat tryk på maskinen. Slibeydelsen og -kvaliteten afhænger først og fremmest af et korrekt valg af slibemidler.
– Hold maskinen med den ene hånd om grebet **[1-8]** for at kunne føre maskinen sikkert.
– Når der arbejdes i hjørner og kanter, belastes spidsen punktuelt, hvilket giver en øget varmeudvikling. Arbejd derfor med mindre tryk.

9.1 Advarselssignaler

Advarselssignaler forekommer ved følgende driftstilstande, og el-værktøjet afbrydes:

Signaltone	Årsag	Foranstaltning
Bipper én gang.	Batteri tomt/ inkompatibelt.	Oplad/udskift batteriet.
	El-værktøjet overbelastet.	Belast el-værktøjet mindre.
	El-værktøjet er overophedet.	Tag el-værktøjet i brug igen efter afkøling.
Bipper kontinuerligt.	El-værktøj defekt.	Kontakt producenten med henblik på fejlafhjælpning.

10 Vedligeholdelse og pleje

ADVARSEL

Risiko for kvæstelser, elektrisk stød

- ► Tag altid batteriet ud af el-værktøjet før vedligeholdelses- og servicearbejde.
- ► Vedligeholdelses- og reparationsarbejde, der kræver, at motorhuset åbnes, må kun foretages af et autoriseret serviceværksted.

Kundeservice og reparation må kun udføres af producenten eller serviceværksteder. Brug kun **originale reservedele fra Festool**.

Yderligere oplysninger: **www.festool.dk/service**

- For at sikre luftcirkulationen skal køleluftåbningerne i motorhuset altid holdes frie og rene.
- Gennemblæs og rens køleluftåbningerne ved faldende effekt eller højere vibrationer
- Rengør ikke elværktøjet med trykluft.
- Hold altid kontakterne på el-værktøjet og batteriet rene.

10.1 Rengøring af udsugningskanalerne [7]

Vi anbefaler, at man en gang ugentligt (især ved slibning af kunstharpikspartelmasse, i fugtig slibning og ved gips) rengør udsugningskanalerne i slibemaskinen **[7-1]** med en lille flad børste eller en stofklud.

11 Tilbehør

Bestillingsnumrene til tilbehør og maskiner finder du på **www.festool.dk**.

12 Miljø

El-apparater og brugte batterier må ikke bortskaffes med almindeligt husholdningsaffald. Udstyr, tilbehør og emballage skal bortskaffes miljømæssigt korrekt på en kommunal genbrugsstation. Gældende nationale forskrifter skal overholdes.

Før du bortskaffer brugte batterier, skal batterier og pærer tages ud af el-apparatet uden at ødelægge dem. På den måde kan de genbruges effektivt.

Iht. Europa-Parlamentets og Rådets direktiv om affald af elektrisk og elektronisk udstyr (WEEE) og implementering i national lovgivning skal brugte el-apparater indsamles separat og genbruges på en miljøvenlig måde.

Du finder oplysninger om indsamlingsstederne på **www.festool.com/environment**.

Informationer om kritiske stoffer: www.festool.dk/reach

13 Generelle henvisninger

13.1 Oplysninger om licens

Du finder oplysninger om licens til de open source-licenser, der eventuelt anvendes i produktet, i Festool Appen* **Informationer** > **Open source-licenser til værktøj**.

* Ikke tilgængelig i alle lande.

13.2 Informationer om databeskyttelse

El-værktøjet indeholder en chip, der automatisk gemmer maskin- og driftsdata. De gemte data indeholder ingen direkte personoplysninger.

Dataene kan udlæses kontaktløst med specielle apparater og anvendes udelukkende af Festool med henblik på fejldiagnose, reparationer og håndtering af garantikrav samt til kvalitetsforbedring og videreudvikling af el-værktøjet. Dataene anvendes ikke til andre formål uden kundens udtrykkelige tilladelse.

13.3 Bluetooth®

Ordmærket Bluetooth® og logoerne er registrerede varemærker tilhørende Bluetooth SIG, Inc. og anvendes af TTS Tooltechnic Systems AG & Co. KG og Festool under licens.

ελληνικά

1 Σύμβολα

Προειδοποίηση από γενικό κίνδυνο

Προειδοποίηση για ηλεκτροπληξία

Διαβάστε τις υποδείξεις ασφαλείας στις οδηγίες λειτουργίας.

Φοράτε προστασία ακοής (ωτασπίδες).

Φοράτε προστατευτικά γυαλιά.

Φοράτε προστασία αναπνοής (μάσκα προσώπου).

ΠΡΟΣΟΧΗ! Μην κοιτάζετε τη φωτεινή ακτίνα!

Αφαιρέστε την μπαταρία.

Τοποθετήστε την μπαταρία.

Σήμανση συμμόρφωσης CE (ΕΚ)

Το εργαλείο περιέχει ένα τσιπ για την αποθήκευση δεδομένων. Βλέπε στο κεφάλαιο 13.2

Μην πετάτε τη συσκευή στα οικιακά απορρίμματα.

Συμβουλή, υπόδειξη

2 Υποδείξεις ασφαλείας

2.1 Γενικές υποδείξεις ασφαλείας για ηλεκτρικά εργαλεία

Προειδοποίηση! Διαβάστε όλες τις υποδείξεις ασφαλείας και τις οδηγίες.Οι παραλείψεις κατά την τήρηση των υποδείξεων ασφαλείας και των οδηγιών, μπορούν να προκαλέσουν ηλεκτροπληξία, πυρκαγιά και/ή σοβαρούς τραυματισμούς.

Φυλάγετε όλες τις υποδείξεις ασφαλείας και οδηγίες για μελλοντική χρήση.

Προσέξτε τις οδηγίες λειτουργίας του φορτιστή και της μπαταρίας.

2.2 Περαιτέρω υποδείξεις ασφαλείας

- **Κατά την εργασία μπορεί να δημιουργηθεί επιβλαβής/δηλητηριώδης σκόνη (π.χ. από υλικά βαψίματος που περιέχουν μόλυβδο και ορισμένα είδη ξύλου).** Η επαφή ή η εισπνοή τέτοιου είδους σκόνες μπορεί να αποτελέσει κίνδυνο για τον χειριστή ή για τα πλησίον ευρισκόμενα άτομα. Προσέξτε τις διατάξεις ασφαλείας που ισχύουν στη χώρα σας. Συνδέστε το ηλεκτρικό εργαλείο σε μια κατάλληλη διάταξη αναρρόφησης.
- **Φοράτε κατάλληλο προσωπικό εξοπλισμό προστασίας:** Προστασία ακοής και προστατευτικά γυαλιά.
- **Για την προστασία της υγείας σας χρησιμοποιείτε μια κατάλληλη προστασία αναπνοής (μάσκα προσώπου).** Φροντίζετε σε κλειστούς χώρους για επαρκή αερισμό και συνδέστε μια κινητή συσκευή αναρρόφησης.
- **Προειδοποίηση για επιβλαβή φωτεινή ακτινοβολία. Μην κοιτάζετε τη φωτεινή ακτίνα. Μην κατευθύνετε τη φωτεινή ακτίνα πάνω σε άλλα άτομα ή ζώα.** Η οπτική ακτινοβολία μπορεί να βλάψει τα μάτια.
- Το ηλεκτρικό εργαλείο επιτρέπεται να χρησιμοποιηθεί μόνο, όταν όλες οι διατάξεις προστασίας βρίσκονται στην προβλεπόμενη θέση και όταν το ηλεκτρικό εργαλείο βρίσκεται σε καλή κατάσταση και είναι σωστά συντηρημένο.
- **Μετά από μια πτώση κάτω ελέγξτε το ηλεκτρικό εργαλείο και το πέλμα λείανσης για τυχόν ζημιά. Για έναν ακριβή έλεγχο αποσυναρμολογήστε το πέλμα λείανσης. Αναθέστε την επισκευή των χαλασμένων μερών πριν τη χρήση.**Τα σπασμένα πέλματα λείανσης και τα χαλασμένα εργαλεία μπορεί να οδηγήσουν σε τραυματισμούς και σε ανασφάλεια του εργαλείου.
- **Καθαρίζετε τα εμποτισμένα με λάδια μέσα εργασίας, όπως π.χ. πατάκι λείανσης ή κετσές στίλβωσης με νερό και αφήστε τα απλωμένα να στεγνώσουν.** Τα εμποτισμένα με λάδι μέσα εργασίας μπορούν να αυτοαναφλεχθούν.
- **Προσοχή, κίνδυνος πυρκαγιάς! Αποφεύγετε μια υπερθέρμανση του υλικού λείανσης και του τριβείου. Πριν από τα διαλείμματα εργασίας αδειάζετε πάντοτε το δοχείο της σκόνης.** Η σκόνη λείανσης στον σάκο φίλτρου ή στο φίλτρο της κινητής συσκευής αναρρόφησης κάτω από δυσμενείς συνθήκες, όπως σπινθήρες, μπορούν κατά το τρόχισμα να αυτοαναφλεγούν. Ιδιαίτερος κίνδυνος υπάρχει, όταν η σκόνη λείανσης είναι αναμεμειγμένη με υπολείμματα βερνικιού, πολυουρεθάνης ή άλλες χημικές ουσίες και το υλικό λείανσης μετά από παρατεταμένη εργασία θερμαίνεται πάρα πολύ.
- **Χρησιμοποιείτε με το ηλεκτρικό εργαλείο πάντοτε, έναν σάκο σκόνης μεγάλης διάρκειας ζωής ή μια κινητή συσκευή αναρρόφησης της Festool με έναν αντιστατικό εύκαμπτο σωλήνα αναρρόφησης (AS).** Μια ελαφριά ηλεκτροπληξία μπορεί να οδηγήσει σε μια σύντομη στιγμή φόβου και να αποσπάσει την προσοχή, έτσι μπορεί να προκληθεί ένα ατύχημα.
- **Χρησιμοποιείτε μόνο τις μπαταρίες που προορίζονται για αυτόν το σκοπό και μη χρησιμοποιείτε τροφοδοτικά για τη λειτουργία του ηλεκτρικού εργαλείου μπαταρίας. Μη χρησιμοποιείτε ξένους φορτιστές, για τη φόρτιση των μπαταριών.** Η χρήση μη εγκεκριμένων από τον κατασκευαστή εξαρτημάτων, μπορεί να οδηγήσει σε ηλεκτροπληξία και/ή σοβαρά ατυχήματα.

2.3 Μικτές σκόνες με περιεκτικότητα σε μέταλλο και λείανση υγρών επιφανειών

Στις μικτές σκόνες με περιεκτικότητα σε μέταλλο (π.χ. λείανση βερνικιού στον τομέα της αυτοκινητοβιομηχανίας) και στη λείανση υγρών επιφανειών για λόγους ασφαλείας πρέπει να τηρούνται τα ακόλουθα μέτρα:

- Συνδέστε το εργαλείο σε μία κατάλληλη συσκευή αναρρόφησης.
- Καθαρίζετε τακτικά το εργαλείο με αναρρόφηση από την επικάθηση σκόνης στο περίβλημα του κινητήρα.
- Φοράτε προστατευτικά γυαλιά!

2.4 Τιμές εκπομπής

Οι εξακριβωμένες κατά EN 62841 τιμές ανέρχονται κανονικά:

Στάθμη ηχητικής πίεσης	L_{PA} = 82 dB(A)
Στάθμη ηχητικής ισχύος	L_{WA} = 90 dB(A)
Ανασφάλεια	K = 2,5 dB

ΠΡΟΣΟΧΗ

Οι εκπομπές θορύβου κατά την εργασία με το ηλεκτρικό εργαλείο μπορούν να οδηγήσουν σε βλάβες της ακοής.

► Χρησιμοποιείτε μια προστασία ακοής (ωτασπίδες).

Η τιμή εκπομπής κραδασμών a_h (διανυσματικό άθροισμα τριών κατευθύνσεων) και η ανασφάλεια K προσδιορίζονται σύμφωνα με το EN 62841:

$a_h = 3\ m/s^2$

$K = 1{,}5\ m/s^2$

Οι αναφερόμενες τιμές εκπομπής (κραδασμός, θόρυβος)

- χρησιμεύουν για τη σύγκριση εργαλείων,
- είναι επίσης κατάλληλες για μια προσωρινή εκτίμηση της επιβάρυνσης των κραδασμών και του θορύβου κατά τη χρήση,
- εκπροσωπούν τις κύριες εφαρμογές του ηλεκτρικού εργαλείου.

ΠΡΟΣΟΧΗ

Οι τιμές εκπομπής μπορεί να αποκλίνουν από τις αναφερόμενες τιμές. Αυτό εξαρτάται από τη χρήση του εργαλείου και το είδος του επεξεργαζόμενου κομματιού.

► Αξιολογήστε την πραγματική καταπόνηση κατά τη διάρκεια του συνολικού κύκλου λειτουργίας.
► Καθορίστε ανάλογα με την πραγματική καταπόνηση κατάλληλα μέτρα ασφαλείας.

3 Ενδεδειγμένη χρήση

Η ενδεδειγμένη χρήση των τριβείων είναι η λείανση ξύλου, συνθετικού υλικού, στρωματοποιημένων υλικών, μπογιάς/βερνικιού, στόκου και παρόμοιων υλικών.

Στις μικτές σκόνες με περιεκτικότητα σε μέταλλο (π.χ. λείανση βερνικιού στον τομέα της αυτοκινητοβιομηχανίας) και στη λείανση υγρών επιφανειών πρέπει να τηρηθούν ιδιαίτερες υποδείξεις ασφαλείας (βλέπε το κεφάλαιο 2.3).

Τα τριβεία σύμφωνα με τον σκοπό προορισμού τους δεν είναι κατάλληλα για υγρή λείανση και για καθαρή λείανση μετάλλου.

Υλικά που εμπεριέχουν αμίαντο δεν επιτρέπεται να επεξεργαστούν.

Το ηλεκτρικό εργαλείο είναι κατάλληλο για τη χρήση με μπαταρίες Festool της σειράς BP ίδιας κατηγορίας τάσης.

Σε περίπτωση μη ενδεδειγμένης χρήσης ευθύνεται ο χρήστης.

4 Τεχνικά στοιχεία

Παλμικό τριβείο μπαταρίας	DTSC 200
Τάση κινητήρα	18 V ⎓
Αριθμός στροφών (χωρίς φορτίο)	6.000 - 10.000 στροφές/λεπτό
Διαδρομή λείανσης	2,5 mm
Πέλμα λείανσης	145 x 195 mm
Βάρος (χωρίς μπαταρία, με πέλμα λείανσης)	1,6 kg

5 Στοιχεία εργαλείου

[1-1] Διακόπτης ενεργοποίησης/απενεργοποίησης
[1-2] Διακόπτης φωτισμού
[1-3] Πλήκτρο για το λύσιμο της μπαταρίας
[1-4] Μπαταρία
[1-5] Πλευρικό φως
[1-6] Πέλμα λείανσης
[1-7] Ρύθμιση του αριθμού των στροφών
[1-8] Χειρολαβή (μονωμένες επιφάνειες λαβής)
[1-9] Στόμιο αναρρόφησης
[1-10] Προστασία ακμών
[1-11] Σακούλα σκόνης Longlife

Μερικά εικονιζόμενα ή περιγραφόμενα εξαρτήματα δεν ανήκουν στα υλικά παράδοσης.

Οι αναφερόμενες εικόνες βρίσκονται στην αρχή των οδηγιών λειτουργίας.

6 Μπαταρία

Πριν την τοποθέτηση της μπαταρίας ελέγξτε την καθαριότητα της διεπαφής της μπαταρίας. Μια ρύπανση της διεπαφής της μπαταρίας μπορεί να εμποδίζει τη σωστή επαφή και να οδηγήσει σε ζημιές στις επαφές.

Μια χαλασμένη επαφή μπορεί να οδηγήσει σε υπερθέρμανση και ζημιά του εργαλείου.

[2A] Αφαιρέστε την μπαταρία.
[2B] click Τοποθετήστε την μπαταρία μέχρι να ασφαλίσει.

ⓘ Περαιτέρω πληροφορίες για την μπαταρία θα βρείτε στις οδηγίες λειτουργίας της μπαταρίας.

7 Θέση σε λειτουργία

7.1 Ενεργοποίηση/απενεργοποίηση

ON Πατήστε τον διακόπτη ενεργοποίησης/απενεργοποίησης **[1-1]**
OFF Πατήστε τον διακόπτη ενεργοποίησης/απενεργοποίησης **[1-1]**

8 Ρυθμίσεις

ΠΡΟΕΙΔΟΠΟΙΗΣΗ

Κίνδυνος τραυματισμού

► Πριν από κάθε εργασία στο ηλεκτρικό εργαλείο αφαιρέστε την μπαταρία από το ηλεκτρικό εργαλείο.

8.1 Ηλεκτρονικό σύστημα

Ασφάλεια θερμοκρασίας (θερμικό)

Εάν το ηλεκτρικό εργαλείο θερμανθεί πολύ, απενεργοποιείται. Αφού πρώτα κρυώσει το ηλεκτρικό εργαλείο είναι δυνατή μια νέα ενεργοποίηση.

Σταθερός αριθμός στροφών

Ο προεπιλεγμένος αριθμός στροφών του κινητήρα διατηρείται ηλεκτρονικά σταθερός. Έτσι σε περίπτωση εφαρμογής σύμφωνα με το σκοπό προορισμού (ενδεδειγμένη δύναμη πίεσης) επιτυγχάνεται μια ομοιόμορφη ταχύτητα λείανσης.

Μείωση του αριθμού στροφών σε περίπτωση υψηλών κραδασμών

Όταν εμφανίζονται υψηλοί κραδασμοί και ταλαντώσεις στο ηλεκτρικό εργαλείο, π.χ. κατά τη χρήση με ένα στοιχείο πρόσφυσης, μειώνεται αυτόματα ο αριθμός των στροφών, για την προστασία του ηλεκτρικού εργαλείου και του χρήστη.

Ρύθμιση του αριθμού των στροφών

Ο αριθμός των στροφών μπορεί να ρυθμιστεί με τον δίσκο ρύθμισης **[1-7]** συνεχώς στην περιοχή του αριθμού στροφών (βλέπε στο κεφάλαιο 4). Με αυτό τον τρόπο

μπορεί να προσαρμόζεται με βέλτιστο τρόπο η ταχύτητα λείανσης στο εκάστοτε υλικό επεξεργασίας.

Βαθμίδα αριθμού στροφών ανάλογα με την εργασία λείανσης	
– Λείανση με μέγιστο τρίψιμο – Λείανση παλιάς μπογιάς – Λείανση ξύλου και καπλαμά πριν το βερνίκωμα – Ενδιάμεση λείανση βερνικιού σε επιφάνειες	5–6
– Λείανση λεπτού στρώματος αρχικού βερνικώματος – Θραύση ακμών σε ξύλινα κομμάτια – Στρώσιμο ασταρωμένων ξύλινων επιφανειών	4–5
– Λείανση ακμών συμπαγούς ξύλου και καπλαμά – Λείανση στην πατούρα παραθύρων και πορτών – Ενδιάμεση λείανση βερνικιού σε ακμές	3–4
– Ενδιάμεση λείανση βερνικιού σε βαμμένες επιφάνειες	2–3
– Λείανση βαμμένων ακμών – Λείανση θερμοπλαστικών συνθετικών υλικών	1–2

Προστασία από αθέλητη επανεκκίνηση

Η ενσωματωμένη προστασία από αθέλητη επανεκκίνηση εμποδίζει το ηλεκτρικό εργαλείο να ξεκινήσει ξανά από μόνο του μετά από μια διακοπή της τάσης, όταν βρίσκεται στην κατάσταση συνεχούς λειτουργίας. Για τη θέση ξανά σε λειτουργία πρέπει το ηλεκτρικό εργαλείο να ενεργοποιηθεί ξανά.

8.2 Αλλαγή του πέλματος λείανσης [3]

Χρησιμοποιείτε μόνο γνήσια εξαρτήματα και γνήσια ανταλλακτικά της Festool. Με τη χρήση εξαρτημάτων μειωμένης ποιότητας και ξένης προέλευσης μπορεί να προκύψει αυξημένος κίνδυνος τραυματισμού και να εμφανιστούν σημαντικοί κραδασμοί, οι οποίοι ελαττώνουν την ποιότητα του αποτελέσματος της εργασίας και αυξάνουν τη φθορά του ηλεκτρικού εργαλείου.

ΠΡΟΕΙΔΟΠΟΙΗΣΗ! Μην πραγματοποιείτε κατασκευαστικές μετατροπές στον ανοιχτό εσωτερικό χώρο του ηλεκτρικού εργαλείου, όταν το πέλμα λείανσης είναι αποσυναρμολογημένο.

► Λύστε τις βίδες **[3-1]**.
► Αφαιρέστε το πέλμα λείανσης **[3-2]** προς τα κάτω.
► Τοποθετήστε νέο πέλμα λείανσης.
► Σφίξτε τις βίδες με το χέρι (2,5 Nm).

8.3 Στερέωση των εξαρτημάτων λείανσης με StickFix [4]

Στο πέλμα λείανσης StickFix μπορούν να στερεωθούν γρήγορα και απλά τα κατάλληλα γυαλόχαρτα StickFix.

ΠΡΟΣΟΧΗ

Κίνδυνος τραυματισμού λόγω μειωμένης πρόσφυσης της επίστρωσης StickFix.

Τα εξαρτήματα λείανσης μπορούν να αποσπαστούν από το πέλμα λείανσης.

► Αλλάξτε το πέλμα λείανσης.

► Πιέστε το εξάρτημα λείανσης αυτοπρόσφυσης **[4-2]** πάνω στο πέλμα λείανσης **[4-1]**.

8.4 Αναρρόφηση

ΠΡΟΕΙΔΟΠΟΙΗΣΗ

Επιβλαβείς για την υγεία σκόνες

Τραυματισμός των αναπνευστικών οδών

► Μην εργάζεστε ποτέ χωρίς αναρρόφηση.
► Προσέξτε τις εθνικές διατάξεις.
► Φοράτε μια προστασία αναπνοής (μάσκα προσώπου).

Ενσωματωμένη αναρρόφηση με σακούλα σκόνης μεγάλης διάρκειας ζωής

Τα τριβεία είναι στάνταρ εξοπλισμένα με μια ενσωματωμένη αναρρόφηση. Η σκόνη λείανσης αναρροφιέται μέσω των ανοιγμάτων αναρρόφησης στο πέλμα λείανσης και συλλέγεται στη σακούλα σκόνης.

Η ενσωματωμένη αναρρόφηση δεν είναι κατάλληλη για ορυκτή και μεταλλική σκόνη, καθώς και για επιστρώσεις με χαμηλό σημείο τήξης. Η υφασμάτινη δομή της σακούλας σκόνης Longlife και το ηλεκτρικό εργαλείο θα φράξουν και έτσι θα επηρεαστεί αρνητικά η ενσωματωμένη αναρρόφηση του τριβείου.

Συναρμολόγηση σάκου σκόνης [5A]

► ❶ Σπρώξτε πάνω τον σάκο σκόνης **[5-1]** μέχρι τέρμα.
► ❷ Σφίξτε τον μοχλό σύσφιγξης **[5-2]**.

ⓘ Σε περίπτωση μειωμένης απόδοση αναρρόφησης αποσυναρμολογήστε τον σάκο σκόνης κα αδειάστε τον **[5C]**.

Αποσυναρμολόγηση σάκου σκόνης [5B]

► ❶ Λύστε τον μοχλό σύσφιγξης.
► ❷ Αφαιρέστε τον σάκο σκόνης.

Αναρρόφηση με κινητή συσκευή αναρρόφησης Festool

Προκειμένου να αποφευχθεί το συχνό άδειασμα του σάκου σκόνης κατά την εργασία με το ηλεκτρικό εργαλείο για μεγάλες χρονικές περιόδους, μπορεί να συνδεθεί στο στόμιο αναρρόφησης **[1-9]** μια κινητή συσκευή αναρρόφησης της Festool με μια διάμετρο εύκαμπτου σωλήνα αναρρόφησης 27 mm .

ΠΡΟΣΟΧΗ! Όταν δε χρησιμοποιείται κανένας αντιστατικός εύκαμπτος σωλήνας αναρρόφησης, μπορεί να προκληθεί στατικό ηλεκτρικό φορτίο. Ο χρήστης μπορεί να πάθει ηλεκτροπληξία και το ηλεκτρονικό σύστημα του ηλεκτρικού εργαλείου μπορεί να υποστεί ζημιά.

ⓘ Η αυτόματη εκκίνηση της κινητής συσκευής αναρρόφησης μπορεί να χρησιμοποιηθεί μέσω σύζευξης με μια μπαταρία **Bluetooth®** (Βλέπε στις οδηγίες λειτουργίας της μπαταρίας).

ⓘ Όταν το ηλεκτρικό εργαλείο χρησιμοποιείται στη λειτουργία μπαταρίας με μια κινητή συσκευή αναρρόφησης, μειώνεται ο χρόνος λειτουργίας της μπαταρίας. Η μείωση της ισχύος αναρρόφησης ελαττώνει αυτό το φαινόμενο.

ⓘ Σε περίπτωση μεγάλης ισχύος αναρρόφησης μπορεί να χειροτερέψει η συμπεριφορά οδήγησης του ηλεκτρικού εργαλείου. Η μείωση της ισχύος αναρρόφησης ελαττώνει αυτό το φαινόμενο.

8.5 Ρύθμιση του πλευρικού φωτός

Κατά την ενεργοποίηση του ηλεκτρικού εργαλείου ενεργοποιείται το πλευρικό φως **[1-5]** στην τελευταία ρυθμισμένη λειτουργία. Το πλευρικό φως μπορεί επίσης να ελεγχθεί με απενεργοποιημένο ηλεκτρικό εργαλείο μέσω του διακόπτη φωτισμού **[1-2]**.

Ενεργοποίηση

► Πάτημα του διακόπτη φωτισμού 1 φορά.

Ρύθμιση έντασης φωτισμού

► Πάτημα του διακόπτη φωτισμού 2 φορές.

Απενεργοποίηση

► Πάτημα του διακόπτη φωτισμού 3 φορές.

Φωτεινότητα και διάρκεια συνέχισης του φωτισμού

► Ρυθμιζόμενη μέσω της εφαρμογής Festool Work App.

Επαναφορά ρυθμίσεων

► Πατήστε τον διακόπτη φωτισμού το λιγότερο 5 δευτερόλεπτα.

8.6 Εφαρμογή Festool App*

Με τη βοήθεια της εφαρμογής Festool App μπορεί να διαμορφωθεί το ηλεκτρικό εργαλείο. Για αυτό η χρησιμοποιούμενη μπαταρία πρέπει να είναι μια μπαταρία **Bluetooth®**.

ⓘ Σύνδεση της μπαταρίας Bluetooth®, βλέπε στις οδηγίες λειτουργίας της μπαταρίας.

ⓘ Στην εφαρμογή Festool App θα βρείτε περισσότερες πληροφορίες για τον χειρισμό του ηλεκτρικού εργαλείου.

* Δε διατίθεται για κάθε χώρα.

9 Εργασία με το ηλεκτρικό εργαλείο

ΠΡΟΕΙΔΟΠΟΙΗΣΗ

Κίνδυνος τραυματισμού

► Στερεώνετε το επεξεργαζόμενο κομμάτι έτσι, ώστε να μην μπορεί να κινηθεί κατά την επεξερ-γασία.

– Μην υπερφορτώνετε το εργαλείο, πιέζοντάς το πολύ δυνατά! Επιτυγχάνετε το καλύτερο αποτέλεσμα λείανσης, όταν εργάζεστε με μέτρια δύναμη πίεσης. Η απόδοση και η ποιότητα της λείανσης εξαρτώνται κυρίως από την επιλογή του σωστού υλικού λείανσης.
– Για μια ασφαλέστερη οδήγηση κρατάτε το εργαλείο με το ένα χέρι από τη χειρολαβή **[1-8]**.
– Η εργασία σε γωνίες και ακμές οδηγεί σε μια σημειακή καταπόνηση της μύτης και σε αυξημένη έκλυση θερμότητας. Γι' αυτό να εργάζεστε με μειωμένη πίεση.

9.1 Προειδοποιητικά σήματα

Προειδοποιητικά σήματα εμφανίζονται στις ακόλουθες καταστάσεις λειτουργίας και το ηλεκτρικό εργαλείο απενεργοποιείται:

Ηχητικό σήμα	Αιτία	Μέτρα
Μπιπ μία φορά.	Μπαταρία άδεια/ ασυμβίβαστη.	Φορτίστε/αλλάξτε την μπαταρία.
	Ηλεκτρικό εργαλείο υπερφορτωμένο.	Φορτώστε το ηλεκτρικό εργαλείο λιγότερο.
	Το ηλεκτρικό εργαλείο είναι υπερθερμασμένο.	Μετά την ψύξη, θέστε ξανά το ηλεκτρικό εργαλείο σε λειτουργία.
Συνεχές μπιπ.	Το ηλεκτρικό εργαλείο έχει πάθει ζημιά.	Για την άρση της βλάβης ελάτε σε επαφή με τον κατασκευαστή.

10 Συντήρηση και φροντίδα

ΠΡΟΕΙΔΟΠΟΙΗΣΗ

Κίνδυνος τραυματισμού, ηλεκτροπληξία

► Πριν από κάθε εργασία συντήρησης και φροντίδας αφαιρείτε πάντοτε την μπαταρία από το ηλεκτρικό εργαλείο.
► Αναθέστε την εκτέλεση όλων των εργασιών συντήρησης και επισκευής, που απαιτούν ένα άνοιγμα του περιβλήματος του κινητήρα, μόνο σε ένα εξουσιοδοτημένο συνεργείο εξυπηρέτησης πελατών.

Το σέρβις πελατών και οι επισκευές επιτρέπεται να εκτελούνται μόνο από τον κατασκευαστή ή τα εξουσιοδοτημένα συνεργεία σέρβις. Χρησιμοποιείτε μόνο **γνήσια ανταλλακτικά Festool**.

Περισσότερες πληροφορίες: **www.festool.com/service**

– Για την εξασφάλιση της κυκλοφορίας του αέρα διατηρείτε πάντοτε τα ανοίγματα του αέρα ψύξης στο περίβλημα του κινητήρα ελεύθερα και καθαρά.
– Σε περίπτωση μείωσης της ισχύος ή αυξημένων κραδασμών, ξεφυσήστε και καθαρίστε τα ανοίγματα κρύου αέρα.
– Μην καθαρίζετε το ηλεκτρικό εργαλείο με πεπιεσμένο αέρα.
– Διατηρείτε τις επαφές σύνδεσης στο ηλεκτρικό εργαλείο και στην μπαταρία πάντοτε καθαρές.

10.1 Καθαρισμός των καναλιών αναρρόφησης [7]

Εμείς συνιστούμε περίπου μία φορά την εβδομάδα (ιδιαίτερα σε περίπτωση λείανσης στόκου συνθετικής ρητίνης, στην υγρή λείανση και στο γύψο) τον καθαρισμό των καναλιών αναρρόφησης στο τριβείο **[7-1]** με μια μικρή επίπεδη βούρτσα ή με ένα κομμάτι πανί.

11 Εξαρτήματα

Τους αριθμούς παραγγελίας για τα εξαρτήματα και τα εργαλεία θα τους βρείτε κάτω από **www.festool.com**.

12 Περιβάλλον

Μην πετάτε τις ηλεκτρικές συσκευές, τις παλιές μπαταρίες και τις επαναφορτιζόμενες μπαταρίες στα οικιακά απορρίμματα. Παραδώστε τις συσκευές, τα εξαρτήματα και τις συσκευασίες σε μια φιλική προς το περιβάλλον ανακύκλωση. Προσέξτε τους ισχύοντες εθνικούς κανονισμούς.

Πριν από την απόσυρση, διαχωρίστε τις παλιές μπαταρίες, τις επαναφορτιζόμενες μπαταρίες και τις λάμπες από την ηλεκτρική συσκευή, χωρίς να καταστραφούν. Έτσι μπορούν να ανακυκλωθούν αποτελεσματικά.

Σύμφωνα με την Ευρωπαϊκή Οδηγία περί παλιών ηλεκτρικών και ηλεκτρονικών συσκευών και την εφαρμογή της στο εθνικό δίκαιο πρέπει οι μεταχειρισμένες ηλεκτρικές συσκευές να συλλέγονται ξεχωριστά και να προωθούνται σε μια φιλική προς το περιβάλλον ανακύκλωση.

Πληροφορίες για τα σημεία συλλογής μπορείτε να δείτε κάτω από **www.festool.com/environment**.

Πληροφορίες για κρίσιμα υλικά: www.festool.com/reach

13 Γενικές υποδείξεις

13.1 Υποδείξεις άδειας χρήσης

Υποδείξεις άδειας χρήσης για ενδεχομένως άδειες χρήσης ανοιχτού κώδικα που χρησιμοποιούνται στο προϊόν μπορείτε να βρείτε στην εφαρμογή Festool App* κάτω από **Πληροφορίες** > **Άδειες χρήσης ανοιχτού κώδικα για εργαλεία**.

* Δε διατίθεται για κάθε χώρα.

13.2 Πληροφορίες σχετικά με την προστασία των προσωπικών δεδομένων

Το ηλεκτρικό εργαλείο περιέχει ένα τσιπ για την αυτόματη αποθήκευση δεδομένων του εργαλείου και δεδομένων λειτουργίας. Τα αποθηκευμένα δεδομένα δεν περιλαμβάνουν απευθείας προσωπικές αναφορές.

Τα δεδομένα μπορούν να διαβαστούν χωρίς επαφή με ειδικές συσκευές και χρησιμοποιούνται από τη Festool αποκλειστικά για τη διάγνωση σφαλμάτων, τη διεκπεραίωση των επισκευών και της εγγύησης καθώς και για την βελτίωση της ποιότητας ή την περαιτέρω εξέλιξη του ηλεκτρικού εργαλείου. Οποιαδήποτε περαιτέρω χρήση των δεδομένων - χωρίς την κατηγορηματική συγκατάθεση του πελάτη - δεν πραγματοποιείται.

13.3 Bluetooth®

Το λεκτικό σήμα Bluetooth® και τα λογότυπα είναι καταχωρημένες μάρκες της Bluetooth SIG, Inc. και χρησιμοποιούνται από την TTS Tooltechnic Systems AG & Co. KG και εκ τούτου από την Festool υπό άδεια.

Eesti

1 Sümbolid

Üldohu hoiatus

Ettevaatust: elektrilöök!

Lugege kasutusjuhendit, ohutusjuhiseid.

Kandke kuulmiskaitset.

Kandke kaitseprille.

Kandke hingamisteede kaitsevahendit!

ETTEVAATUST! Ärge suunake pilku otse valguskiire poole!

Võtke aku maha.

Asetage kohale aku.

ELi vastavusdeklaratsioon

Seade sisaldab kiipi andmete salvestamiseks. vt peatükk **13.2**

Ärge visake olmejäätmetesse.

Juhis, nõuanne

2 Ohutusnõuded

2.1 Üldised ohutusnõuded elektritööriistade kasutamisel

HOIATUS! Lugege läbi kõik ohutusnõuded ja juhised. Ohutusnõuete ja juhiste eiramine võib põhjustada elektrilöögi, tulekahju ja/või raskeid vigastusi.

Hoidke kõik ohutusjuhised ja märkused edasiseks kasutamiseks alles.

Juhinduge akupaki laadimisseadme kasutusjuhendist.

2.2 Muud ohutusnõuded

- **Töötamisel võib tekkida kahjulikku/mürgist tolmu (nt pliisisaldusega värvikihtide ja teatavate puiduliikide puhul).** Kokkupuude tolmuga või selle sissehingamine võib olla ohtlik nii seadme kasutajale kui ka kõrvalseisjatele. Järgige riigis kehtivaid ohutuseeskirju. Ühendage elektriline tööriist sobiva tolmuimemisseadmega.
- **Kandke sobivat isikukaitsevarustust:** kuulmiskaitsevahendit ja kaitseprille.
- **Oma tervise kaitseks kandke sobivat hingamiskaitsemaski.** Tagage suletud ruumides piisav õhutus ja ühendage tööriistaga mobiilne tolmuimeja.
- **Ettevaatust! Kahjulik valguskiirgus. Ärge vaadake valguskiirde. Ärge suunake valguskiirt teiste inimeste ega loomade poole.** Optiline kiirgus võib silmi kahjustada.
- Elektritööriista tohib kasutada üksnes siis, kui kõik kaitseseadised on kinnitatud õigesti ettenähtud kohtadesse, seade on nõuetekohaselt hooldatud ja töökorras.

- **Kontrollige mahakukkunud elektrilist tööriista ja lihvtalda kahjustuste suhtes. Täpsemaks kontrollimiseks võtke lihvtald lahti. Kahjustada saanud osad laske enne seadme uuesti töölerakendamist parandada.** Murdunud lihvtallad ja kahjustada saanud seadmed võivad põhjustada kehavigastusi ja muuta seadmega töötamise ohtlikuks.
- **Õlis immutatud töövahendeid, näiteks lihvpatja või poleervilti puhastage veega ja laske laialilaotatult kuivada.** Õlis immutatud töövahendid võivad iseeneslikult süttida.
- **Tähelepanu: tuleoht! Hoidke ära lihvitava materjali ja lihvmasina ülekuumenemine. Enne tööpause tühjendage alati tolmumahuti.** Mobiilse tolmuimeja filtrikotis või filtris olev tolm võib ebasoodsatel tingimustel, näiteks lenduvate sädemete korral lihvimise ajal iseenesest süttida. Oht on eriti suur, kui lihvimistolm on segunenud laki-, polüuretaanijääkide või teiste keemiliste ainetega ja lihvitav materjal on pärast pikaajalist töötamist kuum.
- **Kasutage elektritööriistaga alati Longlife-tolmukotti või Festooli mobiilse tolmuimeja antistaatilist imivoolikut (AS).** Kerge elektrilöök võib ehmatada ja tähelepanu hajutada, mis võib omakorda kaasa tuua õnnetuse.
- **Kasutage akutööriistade käitamiseks ainult selleks ettenähtud akusid, mitte aga võrguseadmeid. Ärge kasutage akukomplekti laadimiseks teiste tootjate laadijaid.** Tootja poolt mittelubatud tarvikute kasutamine võib põhjustada elektrilööki ja/või raskeid õnnetusi.

2.3 Metallosakestega segatolm ja niiskete pindade lihvimine

Metalliosakestega tolmu korral (nt auto lihvimisel tekkiv tolm) ja niiskete pindade lihvimisel tuleb ohutuse huvides võtta järgmised meetmed:

- Ühendage seade sobiva tolmuimejaga.
- Eemaldage tolmuimejaga seadme mootorikorpusest regulaarselt tolm.
- Kandke kaitseprille!

2.4 Heiteväärtus

Kooskõlas standardiga EN 62841 mõõdetud väärtused on üldjuhul:

Helirõhutase	L_{PA} = 82 dB(A)
Helivõimsustase	L_{WA} = 90 dB(A)
Mõõtemääramatus	K = 2,5 dB

ETTEVAATUST

Elektrilise tööriistaga töötamisel tekkiv müra võib kahjustada kuulmist.

► Kasutage kuulmiskaitsevahendit.

Vibratsioonitase a_h (kolme telje vektorsumma) ja mõõtemääramatus K vastavalt EN 62841:

a_h = 3 m/s²

K = 1,5 m/s²

Toodud vibratsiooni- ja müraväärtused

- on mõeldud masinate võrdlemiseks,
- sobivad seadme kasutuse käigus tekkiva vibratsiooni ja müra esialgseks hindamiseks,
- esindavad elektrilise tööriista põhilistel rakendustel tekkivat vibratsiooni- ja müratasset.

ETTEVAATUST

Vibratsiooni- ja müraväärtused võivad esitatud väärtustest erineda. See sõltub tööriista kasutusviisist ja töödeldava tooriku liigist.

► Hinnake tegelikku koormust kogu töötsükli kestel.
► Rakendage tegelikule koormusele vastavaid ohutusmeetmeid.

3 Sihipärane kasutamine

Lihvmasinad on ette nähtud puidu, plasti, komposiitmaterjalide, värvide/lakkide, pahtli ja teiste sarnaste materjalide lihvimiseks.

Metallisisaldusega segatolmu (nt autotööstuse lakilihv) tekkimise ja niiskete pindade lihvimise korral tuleb järgida spetsiaalseid ohutusjuhiseid (vt peatükki 2.3).

Lihvmasinad ei sobi märglihvimiseks ega puhta metalli lihvimiseks.

Asbesti sisaldava materjali töötlemine on keelatud.

Elektriline tööriist sobib kasutamiseks koos sama pingeklassi ja seeria BP Festooli akupakkidega.

Mittesihipärase kasutamise eest vastutab kasutaja.

4 Tehnilised andmed

Akulihvmasin	DTSC 200
Mootori pinge	18 V ⎓
Pöörlemiskiirus (tühikäigul)	6000 – 10 000 min⁻¹
Lihvimiskäik	2,5 mm
Lihvtald	145 x 195 mm
Kaal (ilma akupatareita, koos lihvtallaga)	1,6 kg

5 Seadme komponendid

[1-1]	Toitelüliti
[1-2]	Valguslüliti
[1-3]	Akupatarei vabastamisnupp
[1-4]	Akupatarei
[1-5]	Pinna kontrollvalgusti
[1-6]	Lihvtald
[1-7]	Pöörlemiskiiruse regulaator
[1-8]	Käepide (isoleeritud haardepinnad)
[1-9]	Tolmuimeja liitmik
[1-10]	Servakaitse
[1-11]	Longlife-tolmukott

Kõik joonisel kujutatud või kirjeldatud tarvikud ei kuulu tarnekomplekti.

Esitatud joonised leiate kasutusjuhendi algusest.

6 Aku

Kontrollige enne aku paigaldamist akuklemmide puhtust. Määrdunud akuklemmid võivad ühendust takistada ja kontaktid võivad kahjustuda.

Defektse ühenduse tõttu võib seade üle kuumeneda ja kahjustuda.

[2A] Eemaldage aku.

[2B] click Pange aku sisse tagasi ja fikseerige.

ⓘ Lisateavet aku kohta leiate aku kasutusjuhendist.

7 Kasutuselevõtt

7.1 Sisse-/väljalülitamine

SISSE	Vajutage sisse-välja-lülitit **[1-1]**
VÄLJA	Vajutage sisse-välja-lülitit **[1-1]**

8 Sätted

HOIATUS

Vigastusoht

► Eemaldage elektritööriistalt akukomplekt enne, kui asute masinal mistahes töid tegema.

8.1 Elektroonika

Ülekuumenemiskaitse

Kui elektriline tööriist läheb liiga kuumaks, lülitub see välja. Tööriista saab uuesti sisse lülitada alles siis, kui mootor on jahtunud.

Ühtlane pöörlemiskiirus

Mootori eelnevalt seatud pöörlemiskiirust hoitakse elektrooniliselt ühtlasena. Nii saavutatakse nõuetekohase kasutuse (vastav surumisjõud) juures samaks jääv lihvimiskiirus.

Pöörlemiskiiruse vähendamine tugeva vibratsiooni korral

Elektrilise tööriista tugeval vibreerimisel ja võnkumisel (nt kui seda kasutatakse koos liidespadjaga) väheneb pöörlemiskiirus automaatselt, et elektritööriista ja kasutajat kaitsta.

pöörete arvu regulaator

Pöörete arvu saab reguleerida sujuvalt regulaatorrattast **[1-7]** pöörete arvu vahemiku piires (vt peatükk 4). Tänu sellele saab lihvimiskiirust töödeldava materjaliga optimaalselt kohandada.

Pöörlemiskiiruse astmed lihvimistööde kaupa	
– Lihvimine materjali maksimaalse eemaldamisega – Vana värvi mahalihvimine – Puidu ja spooni lihvimine enne lakkimist – Laki vahelihvimine pindadel	5–6
– Õhukese lakikihi lihvimine – Puitdetailide servade faasimine – Krunditud puitpinna silendamine	4–5
– Täispuidust ja spoonist servade lihvimine – Akende ja uste õnaruste lihvimine – Laki vahelihvimine servadel	3–4
– Laki vahelihvimine peitsitud pindadel	2–3
– Peitsitud servade lihvimine – Termoplastide lihvimine	1–2

Taaskäivitustõkesti

Sisseehitatud taaskäivituskaitse tagab selle, et elektritööriist ei saaks pärast elektrikatkestust iseeneslikult püsitöötlemisrežiimis taaskäivituda. Elektritööriist tuleb uuesti sisse lülitada, et seda uuesti kasutama hakata.

8.2 Lihvtalla vahetamine [3]

Kasutage üksnes Festooli originaaltööriistu ja -tarvikuid. Madala kvaliteediga või võõrtarvikute kasutamisega suureneb vigastusoht ja kaasneb suur viskumine, mis omakorda vähendab töö kvaliteeti ja suurendab tööriista kulumist.

HOIATUS! Ärge tehke elektritööriista avatud sisemuses ehituslikke muudatusi, kui lihvtald on eemaldatud.

► Keerake kruvid **[3-1]** lahti.
► Eemaldage lihvtald **[3-2]** suunaga alla.
► Paigaldage uus lihvtald.
► Keerake kruvid käsitsi (2,5 Nm) kinni.

8.3 Lihvimistarvikute kinnitamine StickFixiga [4]

StickFix-lihvtallale saab kiiresti ja hõlpsalt kinnitada sobivaid StickFix-lihvpabereid.

ETTEVAATUST

Vigastusoht StickFix-katte nakke vähenemisel.
Lihvimistarvikud võivad lihvtalla küljest lahti tulla.

► Vahetage lihvtald.

► Suruge isekinnituv lihvimistarvik **[4-2]** lihvtallale **[4-1]**.

8.4 Tolmueemaldus

HOIATUS

Tervist kahjustav tolm
Hingamisteede kahjustusoht.

► Ärge töötage kunagi ilma äratõmbeta.
► Järgige riigis kehtivaid ohutusnõudeid.
► Kandke respiraatorit.

Tolmuärastusseade koos Longlife-tolmukotiga

Lihvmasinate standardvarustusse kuulub tolmuärastusseade. Lihvimistolm tõmmatakse lihvtallas olevate tõmbeavade kaudu sisse ja kogutakse tolmukotti.

Tolmueemaldusseade ei sobi mineraalse ega metallitolmu imemiseks, samuti ei sobi see madala sulamistemperatuuriga kattekihi korral. Need ummistavad Longlife-tolmukoti kangastruktuuri ja elektritööriista, kahjustades sellega lihvmasina tolmueemaldusseadet.

Tolmukoti paigaldamine [5A]

► Lükake ❶ tolmukott **[5-1]** nii kaugele kui võimalik.
► Pingutage ❷ kinnitushooba **[5-2]**.

ⓘ Kui imemisjõudlus väheneb, eemaldage tolmukott ja tühjendage see **[5C]**.

Tolmukoti eemaldamine [5B]

► ❶ Vabastage kinnitushoob.

► ❷ Eemaldage tolmukott.

Tolmueemaldus Festooli mobiilse tolmuimejaga

Et elektrilise tööriistaga pikemalt töötades vältida tolmukoti sagedast tühjendamist, võib liitmiku **[1-9]** külge ühendada Festooli mobiilse tolmuimeja, mille vooliku läbimõõt on 27 mm .

ETTEVAATUST! Kui ei kasutata antistaatilist imivoolikut, võib tekkida staatiline laeng. Kasutaja võib saada elektrilöögi ja elektritööriista elektroonika võib kahjustuda.

ⓘ Mobiilse tolmuimeja automaatset käivitamist saab kasutada, kui siduda see **Bluetooth**®-akuga (vt aku kasutusjuhendit).

ⓘ Kui elektrilist tööriista kasutatakse akurežiimil koos tolmuimejaga, siis lüheneb aku tööaeg. Seda mõju vähendab tolmuimemisvõimsuse vähendamine.

ⓘ Kõrge imemisvõimsuse korral võib elektrilise tööriista juhitavus halveneda. Seda mõju vähendab tolmuimemisvõimsuse vähendamine.

8.5 Vihkvalgusti reguleerimine

Kui lülitate elektritööriista sisse, lülitub vihkvalgusti **[1-5]** viimati seatud režiimile. Vihkvalgustit saab juhtida ka valguslülitiga **[1-2]**, kui elektritööriist on välja lülitatud.

Sisselülitamine

► Vajutage valguslülitit 1x.

Hämardamine

► Vajutage valguslülitit 2x.

Väljalülitamine

► Vajutage valguslülitit 3x.

Heleduse ja järelvalgustuse kestus

► Konfigureeritav rakenduses Festool Work.

Seadistuste lähtestamine

► Vajutage valguslülitit vähemalt 5 sekundit.

8.6 Festool App*

Festool Appiga saab elektritööriista konfigureerida. Selleks peab kasutatav aku olema **Bluetooth**®-aku.

ⓘ Akupaki ühendamine Bluetooth® kaudu, vt akupaki kasutusjuhendit.

ⓘ Rakendusest Festool Work leiate lisateavet tööriista käitamise kohta.

* ei ole kõikides riikides kättesaadav.

9 Seadmega töötamine

HOIATUS

Vigastuste oht

► Kinnitage toorik alati nii, et see ei saa töötamise ajal paigast nihkuda.

- Liigse surve avaldamisega seadmele koormate seadme üle! Parima lihvimistulemuse saavutate, kui rakendate seadmele mõõdukat survet. Lihvimisvõimsus ja -kvaliteet sõltuvad olulisel määral õige lihvimistarviku valikust.
- Kindla kontrolli säilitamiseks hoidke seadet käega käepidemest**[1-8]**.
- Nurkade ja servade töötlemine avaldab lihvtalla teravikule suuremat punktkoormust ja teravik kuumeneb kiiremini. Seetõttu tuleb töötamisel survet vähendada.

9.1 Hoiatussignaalid

Järgmistes olukordades kõlavad hoiatussignaalid ja seade lülitub välja:

Helisignaal	Põhjus	Abinõu
Piiksub üks kord.	Akupakk on tühi/ mittesobiv.	Laadige akut/ vahetage aku välja.
	Elektriline tööriist on üle koormatud.	Rakendage elektrilisele tööriistale väiksemat koormust.
	Elektriline tööriist on üle kuumenenud.	Võtke elektriline tööriist uuesti kasutusele pärast jahtumist.
Piiksub pidevalt.	Elektriline tööriist on rikkis.	Vigade kõrvaldamiseks võtke ühendust tootjaga.

10 Hooldus ja remont

HOIATUS

Vigastus- ja elektrilöögioht

► Enne hooldus- ja korrashoiutöid tuleb aku elektritööriistast alati välja võtta.

► Laske kõik hooldus- ja remonditööd, mille tarvis tuleb mootorikorpus avada, teha volitatud hooldustöökojas.

Hooldust ja remonti tohib teostada üksnes tootja või volitatud teenidustöökoda. Kasutage ainult **Festooli originaalvaruosi**.

Lisateave: **www.festool.ee/teenindus**

- Õhuringluse tagamiseks hoidke mootorikorpuse ventilatsiooniavad alati vabad ja puhtad.
- Võimsuse vähenemisel või vibratsiooni tugevnemisel ja puhuge läbi ja puhastage jahutusõhu avad.
- Ärge puhastage elektritööriista suruõhuga.
- Hoidke elektritööriista ja akukomplekti ühendusklemmid puhtad.

10.1 Väljatõmbekanalite puhastamine [7]

Soovitame puhastada lihvmasina **[7-1]** väljatõmbekanaleid umbes kord nädalas (eriti vaikpahtli lihvimisel, märglihvimisel või kipsi korral) väikese lameharja või riidelapiga.

11 Tarvikud

Tarvikute ja tööriistade tellimisnumbrid leiate www.festool.ee.

12 Keskkond

Ärge visake elektrilisi tööriistu, vanu patareisid ja akusid olmejäätmete hulka. Seadmed, lisavarustus ja pakendid tuleb keskkonnasäästlikult ringlusse võtta. Järgige kehtivaid riiklikke eeskirju.

Enne utiliseerimist võtke vanad patareid, akud ja lambid nii, et need ei lähe katki, elektrilisest tööriistast välja. Nii saab need tõhusalt ringlusse võtta.

Vastavalt Euroopa Liidu direktiivile elektri- ja elektroonikaseadmete jäätmete kohta tuleb kasutusressursi ammendanud elektrilised tööriistad eraldi kokku koguda ja keskkonnasäästlikult ringlusse võtta.

Teave tagastamiskohtade kohta on leitav www.festool.com/environment.

Teave ohtlike ainete kohta: www.festool.ee/reach

13 Üldised märkused

13.1 Litsentsi teatis

Tootes kasutatavate avatud lähtekoodiga litsentside teatised leiate Festool Appist* **Teave** > **Tööriistade avatud lähtekoodiga litsentsid** alt.

* ei ole kõikides riikides kättesaadav.

13.2 Teave andmekaitse kohta

Elektriline tööriist sisaldab kiipi seadme ja töörežiimi kohta käivate andmete automaatseks salvestamiseks. Salvestatud andmetel puudub otsene seos isikuandmetega.

Andmeid saab eriseadmete abil lugeda kontaktivabalt, Festool kasutab andmeid üksnes vigade diagnoosimiseks, parandustööde tegemiseks, garantiijuhtudel ning elektrilise tööriista kvaliteedi parandamiseks ja edasiarendamiseks. Andmeid ei kasutata muul otstarbel, kui selleks puudub kliendi sõnaselge nõustumus.

13.3 Bluetooth®

Sõnamärk Bluetooth® ja logod on Bluetooth SIG, Inc. registreeritud kaubamärgid, mida TTS Tooltechnic Systems AG & Co. KG ja seega Festool kasutavad litsentsi alusel.

Suomi

1 Tunnukset

Varoitus yleisestä vaarasta

Sähköiskuvaara

Lue käyttöohjeet ja turvallisuusohjeet.

Käytä kuulosuojaimia.

Käytä suojalaseja.

Käytä hengityssuojainta.

VARO! Älä katso valonsäteeseen!

Irrota akku.

Asenna akku.

CE-vaatimustenmukaisuusmerkintä

Laitteessa on tietojen tallennukseen käytettävä siru. Katso luku 13.2

Älä hävitä kotitalousjätteiden mukana.

Ohje, vihje

2 Turvallisuusohjeet

2.1 Sähkötyökaluja koskevat yleiset turvallisuusohjeet

VAROITUS! Lue kaikki turvallisuus- ja käyttöohjeet. Turvallisuusohjeiden ja käyttöohjeiden noudattamisen laiminlyönti voi aiheuttaa sähköiskun, tulipalon ja/tai vakavia vammoja.

Säilytä kaikki turvallisuusohjeet ja käyttöohjeet myöhempää tarvetta varten.

Noudata laturin ja akun käyttöohjetta.

2.2 Lisäturvallisuusohjeet

- **Työstön yhteydessä saattaa syntyä terveydelle haitallista / myrkyllistä pölyä (esim. lyijypitoisten maalien ja tiettyjen puulaatujen yhteydessä).** Näiden pölylaatujen koskettaminen tai hengittäminen voi aiheuttaa vaaraa laitteen käyttäjälle tai lähellä oleville ihmisille. Noudata oman maasi voimassaolevia turvallisuusmääräyksiä. Kytke sähkötyökalu sopivaan imulaitteeseen.
- **Käytä soveltuvia henkilönsuojaimia:** Kuulosuojaimet ja suojalasit.
- **Käytä soveltuvaa hengityssuojainta terveytesi suojelemiseksi.** Huolehdi sisätiloissa tehokkaasta ilmanvaihdosta ja kytke laitteeseen järjestelmäimuri.
- **Varoitus haitallisen valosäteilyn vaarasta. Älä katso valonsäteeseen. Älä kohdista valonsädettä ihmisiin tai eläimiin.** Optinen säteily voi vaurioittaa silmiä.

- Sähkötyökalua saa käyttää vain, kun kaikki suojukset ovat oikeilla paikoillaan ja sähkötyökalu on hyvässä kunnossa sekä huollettu asiaankuuluvasti.
- **Jos työväline pääsee putoamaan lattialle, tarkasta sähkötyökalu ja hiomatalla vaurioiden varalta. Irrota hiomatalla tarkempaa tarkastusta varten. Korjauta vaurioituneet osat ennen kuin aloitat hiomakoneen käytön.** Murtuneen hiomatallan ja vaurioituneen hiomakoneen takia voi syntyä tapaturmia ja hiomakoneesta voi tulla epäturvallinen.
- **Puhdista öljyn tahrimat käyttötarvikkeet (esim. hiomatyyny tai kiillotushuopa) vedellä ja anna niiden kuivua auki levitettyinä.** Öljyn tahrimat käyttötarvikkeet saattavat syttyä itsestään.
- **Huomio, palovaara! Vältä hiottavan materiaalin ja hiomakoneen ylikuumenemista. Tyhjennä pölysäiliö ennen työtaukoja.** Järjestelmäimurin pölypussissa tai suodattimessa oleva hiomapöly saattaa syttyä epäedullisissa olosuhteissa itsestään, esimerkiksi kipinöiden takia. Vaara on erityisen suuri sellaisissa tilanteissa, joissa hiomapölyn seassa on maali- tai polyuretaanijäänteitä tai muita kemiallisia aineita ja hiottava materiaali on kuuma pitkäkestoisen työstön jälkeen.
- **Käytä sähkötyökalun kanssa aina Longlife-pölypussia tai antistaattisella imuletkulla (AS) varustettua Festool-järjestelmäimuria.** Onnettomuusvaara lievän sähköiskun aiheuttaman pelästymisen ja tarkkaavaisuuden herpaantumisen takia.
- **Käytä akkukäyttöistä sähkötyökalua vain asiaankuuluvien akkujen kanssa, ei verkkolaitteiden kanssa. Älä käytä muiden valmistajien latureita akkujen lataukseen.** Jos käytät muita kuin valmistajan suosittelemia lisätarvikkeita, tämä voi johtaa sähköiskuun ja/tai vakaviin tapaturmiin.

2.3 Metallihiukkasia sisältävät pölyseokset ja kosteiden pintojen hionta

Metallihiukkasia sisältävien pölyseosten yhteydessä (esimerkiksi autojen maalipintojen hionta) ja kosteiden pintojen hionnassa täytyy tehdä turvallisuussyistä seuraavat toimenpiteet:

- Kytke työkalu sopivaan imuriin.
- Imuroi säännöllisin väliajoin pölykertymät pois koneen moottorin kotelosta.
- Käytä suojalaseja!

2.4 Päästöarvot

EN 62841 mukaan määritetyt arvot ovat tyypillisesti:

Äänenpainetaso	L_{PA} = 82 dB(A)
Äänentehotaso	L_{WA} = 90 dB(A)
Epävarmuus	K = 2,5 dB

HUOMIO

Sähkötyökalua käytettäessä syntyvä melu voi aiheuttaa kuulovaurioita.

► Käytä kuulosuojaimia.

Tärinäarvo a_h (kolmen suunnan vektorisumma) ja epävarmuus K standardin mukaan määritettynä EN 62841:

a_h = 3 m/s²

K = 1,5 m/s²

Ilmoitetut päästöarvot (tärinä, melu)

- ovat koneiden keskinäiseen vertailuun,
- soveltuvat myös käytön yhteydessä syntyvän tärinä- ja melukuormituksen alustavaan arviointiin,
- edustavat sähkötyökalun pääasiallisia käyttösovelluksia.

HUOMIO

Päästöarvot saattavat poiketa ilmoitetuista arvoista. Ne riippuvat työkalun käyttötavasta ja työkappaleen laadusta.

► Arvioi todellinen rasitus koko käyttöjakson aikana.
► Määritä asianmukaiset turvatoimenpiteet todellisen rasituksen mukaan.

3 Määräystenmukainen käyttö

Hiomakoneet on tarkoitettu puun, muovin, komposiittimateriaalien, maali-/lakkapintojen, tasoitepintojen ja muiden vastaavien materiaalien hiomiseen.

Metallihiukkasia sisältävien pölyseosten yhteydessä (esimerkiksi autojen maalipintojen hionnassa) ja kosteiden pintojen hionnassa täytyy noudattaa erityisiä turvallisuusohjeita (katso luku 2.3).

Hiomakoneita ei ole tarkoitettu märkähiontaan eikä pelkän metallin hiontaan.

Asbestipitoisia materiaaleja ei saa työstää.

Sähkötyökalu soveltuu käytettäväksi saman jänniteluokan BP-mallisarjan Festool-akkujen kanssa.

Laitteen käyttäjä vastaa määräystenvastaisesta käytöstä aiheutuneista vahingoista.

4 Tekniset tiedot

Akkutasohiomakone	DTSC 200
Moottorin jännite	18 V ⎓
Kierrosluku (kuormittamatta)	6000–10000 min⁻¹
Hiomaisku	2,5 mm
Hiomatalla	145 x 195 mm
Paino (ilman akkua, hiomatallan kanssa)	1,6 kg

5 Laitteen osat

[1-1]	Käynnistyskytkin
[1-2]	Valokytkin
[1-3]	Akun vapautuspainike
[1-4]	Akku

[1-5]	Valo
[1-6]	Hiomatalla
[1-7]	Kierrosluvun säätö
[1-8]	Kahva (eristetyt kahvapinnat)
[1-9]	Imu
[1-10]	Reunasuojain
[1-11]	Longlife-pölypussi

Kuvassa esitetyt tai tekstissä kuvaillut lisävarusteet eivät osittain sisälly toimitukseen.

Mainitut kuvat ovat käyttöoppaan alussa.

6 Akku

Tarkasta akkuliitännän puhtaus ennen akun asennusta. Likainen akkuliitäntä voi estää kunnollisen kosketuksen ja vioittaa koskettimia.

Viallinen kosketin voi johtaa laitteen ylikuumenemiseen ja vaurioitumiseen.

[2A]	Irrota akku.
[2B] click	Asenna akku niin, että se lukittuu paikalleen.

ⓘ Akkua koskevia lisätietoja saat akun käyttöohjeista.

7 Käyttöönotto

7.1 Päälle-/poiskytkentä

PÄÄLLE	Paina käynnistyskytkintä **[1-1]**
POIS PÄÄLTÄ	Paina käynnistyskytkintä **[1-1]**

8 Asetukset

VAROITUS

Loukkaantumisvaara

► Irrota akku sähkötyökalusta ennen kaikkia sähkötyökaluun kohdistuvia töitä.

8.1 Elektroniikka

Lämpösulake

Jos sähkötyökalu kuumenee liikaa, se kytkeytyy pois päältä. Moottorin voi käynnistää uudelleen vasta sähkötyökalun jäähdyttyä.

Tasainen kierrosluku

Elektroniikka pitää esivalitun moottorikierrosluvun samana. Tämä takaa tasaisen hiomanopeuden, kun hiomakonetta käytetään määräysten mukaisesti (laitetta painetaan kevyesti alustaa vasten).

Kierrosluvun vähennys voimakkaan tärinän yhteydessä

Jos sähkötyökalussa ilmenee voimakasta tärinää ja heilumisliikettä, esim. käytettäessä pehmennystyynyä, kierrosluku vähenee automaattisesti sähkötyökalun ja laitteen käyttäjän suojaamiseksi.

Kierrosluvun säätö

Kierroslukua voi säätää kierroslukualueen puittissa portaattomasti säätörenkaalla **[1-7]** (katso luku 4). Näin voit säätää täsmälleen sopivan hiontanopeuden työstettävän materiaalin mukaan.

Hiomatyökohtainen kierroslukuporras	
– Hionta maks. työstöteholla – Vanhan maalipinnan hionta – Puun ja viilupinnan hionta ennen maalausta – Maalattujen pintojen välihionta	5–6
– Ohuen pohjamaalipinnan hionta – Puukappaleiden reunojen viistäminen – Pohjustettujen puupintojen silotus	4–5
– Täyspuisten ja viilutettujen reunojen hionta – Ikkunoiden ja ovien huullosten hionta – Maalattujen reunojen välihionta	3–4
– Petsattujen pintojen välihionta	2–3
– Petsattujen reunojen hionta – Lämpöplastisten muovien hionta	1–2

Uudelleenkäynnistyssuoja

Sisäänrakennettu uudelleenkäynnistyssuoja estää jatkuvalle käytölle kytketyn sähkötyökalun automaattisen käynnistymisen jännitekatkoksen jälkeen. Jotta sähkötyökalun voi ottaa uudelleen käyttöön, se on kytkettävä uudelleen päälle.

8.2 Hiomatallan vaihtaminen [3]

Käytä vain alkuperäisiä Festool-käyttötarvikkeita ja -lisävarusteita. Heikkolaatuisten käyttötarvikkeiden ja muiden valmistamien tarvikkeiden käyttö saattaa lisätä loukkaantumisvaaraa ja aiheuttaa voimakasta epätasapainoa, mikä huonontaa työtuloksen laatua ja lisää sähkötyökalun kulumista.

VAROITUS! Älä tee mitään rakenteellista muutosta sähkötyökalun avatussa rungossa, kun hiomatalla on irrotettu.

► Avaa ruuvit **[3-1]**.
► Ota hiomatalla **[3-2]** alakautta pois.
► Kiinnitä uusi hiomatalla.
► Kiristä ruuvit käsitiukkuuteen (2,5 Nm).

8.3 Hiomatarvikkeen kiinnitys StickFixin kanssa [4]

StickFix-hiomatallalle saa kiinnitettyä siihen sopivat StickFix-hiomapaperit nopeasti ja helposti.

HUOMIO

Loukkaantumisvaara, jos StickFix-pinnan tartuntavoima heikkenee.

Hiomatarvikkeet saattavat irrota hiomatallasta.

► Vaihda hiomatalla.

► Paina tarrakiinnitteinen hiomatarvike **[4-2]** hiomatallalle **[4-1]**.

8.4 Pölynpoisto

VAROITUS

Terveydelle haitallinen pöly

Hengitysteiden loukkaantumisvaara

► Älä missään tapauksessa työskentele ilman imuria.
► Noudata maakohtaisia määräyksiä.
► Käytä hengityssuojainta.

Pölynpoisto Longlife-pölypussiin

Hiomakoneissa on vakiona oma pölynpoisto. Hiomapöly imetään hiomatallan imuaukkojen kautta pölypussiin.

Pölynpoisto ei sovellu mineraali- tai metallipölylle eikä pinnoitteille, joilla on matala sulamispiste. Ne tukkisivat Longlife-pölypussin kankaan huokoset ja sähkötyökalun ja heikentäisivät siten hiomakoneen omaa pölynpoistotehoa.

Pölypussin asentaminen [5A]

► ❶ Työnnä pölypussi **[5-1]** rajoittimeen asti.
► ❷ Vedä kiinnitysvipu **[5-2]** kiinni.

ⓘ Jos imuteho heikkenee, irrota ja tyhjennä pölypussi **[5C]**.

Pölypussin irrottaminen [5B]

► ❶ Vapauta kiinnitysvipu.
► ❷ Vedä pölypussi irti.

Imurointi Festool-järjestelmäimurilla

Kun haluat välttää pölypussin toistuvan tyhjentämisen pitkäkestoisissa töissä, voit kytkeä poistoimuliitäntään **[1-9]** Festool-järjestelmäimurin, jonka imuletkun halkaisija on 27 mm .

VARO! Jos et käytä antistaattista imuletkua, työkaluun saattaa varautua staattista sähköä. Voit saada sähköiskun ja sähkötyökalun elektroniikka saattaa vaurioitua.

ⓘ Järjestelmäimurin automaattista käynnistystoimintoa voidaan käyttää muodostamalla yhteys **Bluetooth®** akkuun (katso akun käyttöohjeet).

ⓘ Jos käytät sähkötyökalua akulla järjestelmäimurin kanssa, akun käyntiaika lyhenee. Imutehon vähentäminen pienentää tätä vaikutusta.

ⓘ Suurella imuteholla sähkötyökalun ohjauskäyttäytyminen voi huonontua. Imutehon vähentäminen pienentää tätä vaikutusta.

8.5 Valon säätäminen

Kun kytket sähkötyökalun päälle, valo **[1-5]** kytkeytyy viimeksi asetettuun tilaan. Valoa voi ohjata valokytkimellä **[1-2]** myös sähkötyökalun ollessa pois päältä.

Käynnistäminen

► Paina yhden kerran valokytkintä.

Himmentäminen

► Paina kaksi kertaa valokytkintä.

Kytkeminen pois päältä

► Paina kolme kertaa valokytkintä.

Kirkkaus ja jälkivalaisuaika

► Konfiguroitavissa Festool App kautta.

Asetusten palautus alkutilaan

► Paina valokytkintä vähintään 5 sekuntia.

8.6 Festool-sovellus*

Festool-sovelluksen avulla voit konfiguroida sähkötyökalun. Tätä varten käytettävän akun on oltava **Bluetooth®** akku.

ⓘ Akun yhteyden muodostaminen Bluetooth® kautta, katso akun käyttöohjeet.

ⓘ Festool-sovelluksessa on sähkötyökalun käyttöä koskevia lisätietoja.

* Ei saatavilla kaikissa maissa.

9 Työskentely sähkötyökalulla

VAROITUS

Loukkaantumisvaara

► Kiinnitä työstettävä kappale aina siten, että se ei pääse liikkumaan työstön aikana.

– Älä ylikuormita konetta painamalla sitä liian kovaa! Saavutat parhaan hiontatuloksen, kun painat konetta vain kevyesti pintaa vasten. Hiontateho ja -laatu riippuvat oleellisesti oikean hiomatarvikkeen valinnasta.
– Pidä yhdellä kädellä kiinni kahvasta **[1-8]** ja ohjaa sillä työkalua tasaisesti.
– Työskenneltäessä kulmissa ja reunoissa kärjen pistemäinen kuormitus lisää kuumenemista. Hio sitä varten normaalia kevyemmin.

9.1 Varoitussignaalit

Varoitussignaalit annetaan seuraavissa käyttötiloissa ja sähkötyökalu sammuu:

Äänimerkki	Aiheuttaja	Toimenpide
Piippaa kerran.	Akku tyhjä/ epäsopiva.	Lataa/vaihda akku.
	Sähkötyökalun ylikuormitus.	Kuormita sähkötyökalua vähemmän.
	Sähkötyökalu on ylikuumentunut.	Odota, että sähkötyökalu jäähtyy, ennen kuin otat sen uudelleen käyttöön.
Piippaa jatkuvasti .	Sähkötyökalu on rikki.	Ota yhteys valmistajaan vian korjaamiseksi.

10 Huolto ja hoito

VAROITUS

Loukkaantumisvaara, sähköiskuvaara

► Irrota aina akku sähkötyökalusta ennen kaikkia huolto- ja kunnossapitotöitä.
► Anna kaikki moottorin rungon avaamista edellyttävät huolto- ja korjaustyöt vain valtuutetun huoltokorjaamon tehtäväksi.

Huolto- ja korjaustyöt saa tehdä vain valmistaja tai valtuutetut huoltokorjaamot. Käytä vain **alkuperäisiä Festool-varaosia**.

Lisätietoja: **www.festool.fi/huolto**

– Pidä tehokkaan ilmankierron varmistamiseksi moottorin rungon jäähdytysilmaraot aina esteettöminä ja puhtaina.

- Jos teho heikkenee tai tärinä kasvaa, puhalla jäähdytysaukot puhtaaksi.
- Älä puhdista sähkötyökalua paineilmalla.
- Pidä sähkötyökalun ja akun liitäntäkoskettimet puhtaina.

10.1 Poistoimukanavien puhdistaminen [7]

Suosittelemme puhdistamaan hiomakoneen poistoimukanavat **[7-1]** pienellä litteällä harjalla tai kangasliinalla noin kerran viikossa (etenkin keinohartsitasoitepintojen hionnan, märkähionnan ja kipsipintojen hionnan jälkeen).

11 Lisävarusteet ja tarvikkeet

Lisätarvikkeiden ja työkalujen tilausnumerot löydät nettiosoitteesta www.festool.fi.

12 Ympäristö

Älä heitä käytöstä poistettuja sähkölaitteita, paristoja tai akkuja kotitalousjätteiden joukkoon. Toimita käytöstä poistetut laitteet, tarvikkeet ja pakkaukset ympäristöystävälliseen kierrätykseen. Noudata voimassaolevia kansallisia määräyksiä.

Ennen sähkölaitteen hävittämistä irrota sen paristot, akut ja lamput mitään rikkomatta. Tämän ansiosta jätteet voidaan kierrättää tehokkaasti.

Käytöstä poistettuja sähkö- ja elektroniikkalaitteita koskevan eurooppalaisen direktiivin ja sitä vastaavan kansallisen lainsäädännön mukaan loppuun käytetyt sähkölaitteet täytyy kerätä erikseen talteen ja toimittaa ympäristöä säästävään kierrätykseen.

Keräyspisteitä koskevat tiedot voit katsoa nettiosoitteesta www.festool.com/environment.

Kriittisiä aineita koskevat tiedot: www.festool.fi/reach

13 Yleisiä ohjeita

13.1 Lisenssitiedot

Lisenssitiedot kaikista tuotteessa käytetyistä avoimen lähdekoodin lisensseistä löytyvät Festool App -sovelluksen* kohdasta **Tietoja** > **Työkalun avoimen lähdekoodin lisenssit**.

* Ei saatavilla kaikissa maissa.

13.2 Tietosuojaa koskevat tiedot

Sähkötyökalu sisältää sirun, joka tallentaa automaattisesti kone- ja käyttötiedot. Tallennetuista tiedoista ei voi päätellä suoraan henkilöllisyyttä.

Tiedot voidaan lukea erikoislaitteilla ilman kosketusta. Festool käyttää näitä tietoja yksinomaan sähkötyökalun vianmääritykseen, korjaus- ja takuutöihin sekä laadunparannus- ja edelleenkehitystarkoituksiin. Tietoja ei käytetä tätä pidemmälle ilman asiakkaan erikseen antamaa lupaa.

13.3 Bluetooth®

Tavaramerkki Bluetooth® ja logot ovat rekisteröityjä tavaramerkkejä, jotka omistaa Bluetooth SIG, Inc. ja joita TTS Tooltechnic Systems AG & Co. KG ja Festool käyttävät lisenssillä.

Hrvatski

1 Simboli

Opća opasnost

Opasnost od strujnog udara

Pročitajte upute za uporabu, sigurnosne napomene.

Nosite zaštitne slušalice.

Nosite zaštitne naočale.

Nosite zaštitu za dišne organe.

OPREZ! Ne gledajte u zraku svjetlosti!

Izvaditi akumulatorsku bateriju.

Umetnuti akumulatorsku bateriju.

CE oznaka sukladnosti

Alat ima čip za pohranu podataka. Vidi poglavlje 13.2

Ne bacati u kućni otpad.

Savjet, napomena

2 Sigurnosne napomene

2.1 Opće sigurnosne napomene za električne alate

UPOZORENJE! Pročitajte sve sigurnosne napomene i upute. Propusti do kojih može doći uslijed nepridržavanja sigurnosnih napomena i uputa mogu uzrokovati električni udar, požar i/ili teške ozljede.

Čuvajte sve sigurnosne napomene i upute za buduće korištenje.

Pridržavajte se uputa za uporabu punjača i akumulatorske baterije.

2.2 Dodatne sigurnosne napomene

- **Prilikom rada mogu nastati štetne/otrovne prašine (npr. premazi koji sadrže olovo i neke vrste drva).** Dodirivanje ili udisanje ove prašine može predstavljati opasnost za korisnika ili za osobe koje se zadržavaju u blizini. Poštujte sigurnosne propise koji su na snazi u vašoj državi. Električni alat priključite na prikladni usisavač.
- **Nosite prikladnu osobnu zaštitnu opremu:** zaštitne slušalice i zaštitne naočale.
- **Radi zaštite vašeg zdravlja nosite prikladnu zaštitnu masku za disanje.** U zatvorenim prostorima

osigurajte dovoljno prozračivanje i priključite usisavač.

- **Upozorenje na štetno djelovanje svjetlosnog zračenja. Ne gledajte u zraku svjetlosti. Nemojte usmjeriti zraku svjetlosti u druge osobe ili životinje.** Optičko zračenje može oštetiti oči.
- Električni alat smije se upotrebljavati samo ako se svi zaštitni uređaji nalaze u predviđenom položaju i ako je električni alat u dobrom stanju i ako je propisno održavan.
- **Provjerite da nakon pada na električnom alatu i brusnoj plohi nema oštećenja. Demontirajte brusnu plohu u svrhu preciznije provjere. Oštećene dijelove prije uporabe popravite.** Napuknute brusne plohe i oštećeni strojevi mogu uzrokovati ozljede i nesigurnost stroja.
- **Vodom očistite uljem natopljeno sredstvo za rad, kao npr. brusni jastučić ili filc za poliranje i raširenog ostavite da se osuši.** Uljem natopljena sredstva za rad su samozapaljiva.
- **Pozor, opasnost od požara! Izbjegavajte pregrijavanje površine koja se brusi i brusilice. Prije stanki u radu uvijek ispraznite spremnik za prašinu.** Prašina od brušenja u filtarskoj vrećici odnosno filtru mobilnog usisavača može se sama zapaliti zbog nepovoljnih uvjeta, kao što su iskre kod brušenja. Posebna opasnost se javlja kada se prašina od brušenja pomiješa s ostacima laka, poliuretana ili nekim drugim kemijskim tvarima, a površina brušenja je nakon dugog rada vruća.
- **S električnim alatom uvijek upotrebljavajte Longlife vrećice za prašinu ili Festool mobilni usisavač s antistatičkim usisnim crijevom (AS).** Lagani električni udar može dovesti do kratkog trenutka straha i omesti pozornost te zbog toga može doći do nesreće.
- **Koristite samo za to predviđene akumulatorske baterije, ali ne mrežne dijelove za rad akumulatorskog električnog alata. Ne koristite punjače drugih proizvođača za punjenje akumulatorskih baterija.** Korištenje pribora koji nije predvidio proizvođač može uzrokovati električni udar i/ili teške nezgode.

2.3 Mješovite prašine s udjelom metala i brušenje vlažnih površina

Kod mješovitih prašina s udjelom metala (npr. brušenje laka u automobilskom sektoru) i kod brušenja vlažnih površina potrebno je pridržavati se sljedećih mjera iz sigurnosnih razloga:

- Stroj priključite na prikladan usisavač.
- Stroj redovito ispuhivanjem očistite od naslaga prašine u kućištu motora.
- Nositi zaštitne naočale!

2.4 Vrijednosti emisije

Karakteristične vrijednosti, koje se utvrđuju sukladno EN 62841, iznose:

Razina zvučnog tlaka	L_{PA} = 82 dB(A)
Razina zvučne snage	L_{WA} = 90 dB(A)
Nesigurnost	K = 2,5 dB

OPREZ

Emisije zvuka pri radu s električnim alatom mogu uzrokovati oštećenje sluha.

► Nosite zaštitne slušalice.

Vrijednost emisije vibracija a_h (vektorski zbroj tri pravca) i nesigurnost K utvrđena sukladno normi EN 62841:

a_h = 3 m/s^2

K = 1,5 m/s^2

Navedene vrijednosti emisije (vibracije, buke)

- služe za usporedbu stroja,
- primjerene su i za privremenu procjenu opterećenja vibracijama i bukom pri uporabi,
- predstavljaju glavne primjene električnog alata.

OPREZ

Vrijednosti emisije mogu odstupati od navedenih vrijednosti. To ovisi o uporabi alata i vrsti obrađivanog izratka.

► Procijenite stvarno opterećenje tijekom čitavog radnog ciklusa.
► Ovisno o stvarnom opterećenju treba odrediti prikladne sigurnosne mjere.

3 Namjenska uporaba

Namjenski su brusilice predviđene za brušenje drva, plastike, kompozitnog materijala, boja/lakova, mase za zaglađivanje i sličnih materijala.

Kod mješovitih prašina s udjelom metala (npr. brušenje laka u automobilskom sektoru) i kod brušenja vlažnih površina potrebno je pridržavati se posebnih sigurnosnih napomena (vidi poglavlje 2.3).

Brusilice nisu namijenjene za mokro brušenje i čisto brušenje metala.

Nije dopuštena obrada materijala koji sadrži azbest.

Električni alat je namijenjen za korištenje s Festool akumulatorskom baterijom serije BP istog razreda napona.

U slučaju nenamjenske uporabe odgovornost snosi korisnik.

4 Tehnički podaci

Akumulatorska vibracijska brusilica	DTSC 200
Napon motora	18 V ⎓
Broj okretaja (prazan hod)	6000 – 10000 min^{-1}
Finoća brušenja	2,5 mm
Brusna ploha	145 x 195 mm
Težina (bez akumulatorskog modula, s brusnom plohom)	1,6 kg

5 Elementi stroja

[1-1] Prekidač za uključivanje/isključivanje
[1-2] Sklopka za svjetlo
[1-3] Tipka za odvajanje akumulatorske baterije
[1-4] Akumulatorska baterija
[1-5] Tračna svjetiljka
[1-6] Brusna ploha
[1-7] Regulacija broja okretaja
[1-8] Ručka (izolirane površine ručke)
[1-9] Nastavak za usisavanje
[1-10] Štitnik za rubove
[1-11] Longlife vrećica za prašinu

Prikazan ili opisan pribor djelomice ne pripada opsegu isporuke.
Navedene slike nalaze se u uputama za uporabu na njemačkom jeziku.

6 Akumulatorska baterija

Prije umetanja akumulatorske baterije provjerite je li čisto sučelje akumulatorske baterije. Onečišćenje sučelja akumulatorske baterije može onemogućiti pravilan kontakt i uzrokovati oštećenja na kontaktima.
Oštećeni kontakt može uzrokovati pregrijavanje i oštećenje alata.

[2A] Izvadite akumulatorsku bateriju.
[2B] click Umetnite akumulatorsku bateriju da se uglavi.

ⓘ Dodatne informacije o akumulatorskoj bateriji možete pronaći u uputama za uporabu akumulatorske baterije.

7 Stavljanje u pogon

7.1 Uključivanje/isključivanje

UKLJ Pritisnite prekidač za uključivanje/isključivanje **[1-1]**
ISKLJ Pritisnite prekidač za uključivanje/isključivanje **[1-1]**

8 Namještanje

UPOZORENJE

Opasnost od ozljede
► Prije svih radova na električnom alatu izvadite akumulatorsku bateriju iz električnog alata.

8.1 Elektronika

Temperaturni osigurač
Električni će se alat isključiti ako je prevruć. Ponovno uključivanje je moguće tek nakon što se električni alat ohladio.

Konstantan broj okretaja
Konstantnost predbiranog broja okretaja motora održava se elektronski. Time se kod namjenske uporabe (primjereni potisak) postiže nepromijenjena brzina brušenja.

Smanjenje broja okretaja kod visokih vibracija
Kada se na električnom alatu pojave visoke vibracije i titranje, npr. kod korištenja sa spužvastom podlogom za brusni papir, broj okretaja automatski se smanjuje kako bi se očuvao električni alat i zaštitio korisnik.

Regulacija broja okretaja
Broja okretaja može se kotačićem za namještanje **[1-7]** kontinuirano namjestiti u području broja okretaja (vidi poglavlje 4). Zahvaljujući tome možete brzinu brušenja optimalno prilagoditi dotičnom materijalu.

Stupanj broja okretaja ovisno o radovima brušenja	
– Brušenje s maks. skidanjem materijala – Brušenje stare boje – Brušenje drveta i furnira prije lakiranja – Međubrušenje laka na površinama	5–6
– Brušenje tanko nanesenog sloja temeljnog laka – Skidanje rubova na drvenim dijelovima – Zaglađivanje temeljne boje nanesene na drvene površine	4–5
– Brušenje rubova od masivnog drveta i furnira – Brušenje u pregibu prozora i vrata – Međubrušenje laka na rubovima	3–4
– Međubrušenje laka na bajcanim površinama	2–3
– Brušenje bajcanih rubova – Brušenje termoplastičnih materijala	1–2

Zaštita od ponovnog pokretanja
Ugrađena zaštita od ponovnog pokretanja sprječava da se električni alat pri neprekidnom radu nakon prekida opskrbe naponom ponovno samostalno pokrene. Za ponovno pokretanje električni alat morate ponovno uključiti.

8.2 Zamjena brusne plohe [3]

Koristite samo Festool originalne nastavke i originalni pribor. Uporabom nekvalitetnih nastavaka i pribora neke druge tvrtke može se povećati opasnost od zadobivanja ozljeda i do osjetnog poremećaja ravnoteže koja pogoršava kvalitetu radnih rezultata i povećava habanje električnog alata.
UPOZORENJE! Nemojte vršiti nikakve izvedbene promjene u unutarnjem prostoru stroja kada je brusna ploha demontirana.
► Otvorite vijke **[3-1]**.
► Brusnu plohu **[3-2]** skinite prema dolje.
► Postavite novu brusnu plohu.
► Pritegnite vijke rukom (2,5 Nm).

8.3 Pričvršćivanje pribora za brušenje sa StickFix [4]

Na StickFix brusnu plohu mogu se brzo i jednostavno pričvrstiti odgovarajući StickFix brusni papiri.

OPREZ

Opasnost od ozljeda uslijed smanjenog prianjanja StickFix premaza.
Pribor za brušenje može se odvojiti od brusne plohe.
► Zamijenite brusnu plohu.

► Pritisnite samoprianjujući pribor za brušenje **[4-2]** na brusnu plohu **[4-1]**.

8.4 Usisavanje

UPOZORENJE

Prašine štetne za zdravlje

Ozljeđivanje dišnih puteva

► Nikada ne radite bez usisavača.
► Pridržavajte se nacionalnih odredbi.
► Nosite zaštitnu masku za disanje.

Vlastito usisavanje s Longlife vrećicom za prašinu

Brusilice su serijski opremljene vlastitim usisavanjem. Prašina od brušenja se usisava u brusnoj plohi kroz usisne otvore i skuplja se u vrećici za prašinu.

Vlastito usisavanje nije prikladno za mineralne i metalne prašine kao i za obloge s niskom točkom tališta. Struktura tkanine Longlife vrećice za prašinu i električnog alata mogla bi se začepiti i tako ugroziti vlastito usisavanje brusilice.

Montaža vrećice za prašinu [5A]

► ❶ Vrećicu za prašinu **[5-1]** gurnite do graničnika.
► ❷ Steznu polugu **[5-2]** zategnite.

ⓘ U slučaju smanjene usisne snage demontirajte vrećicu za prašinu i ispraznite ju **[5C]**.

Demontaža vrećice za prašinu [5B]

► ❶ Otpustite steznu polugu.
► ❷ Skinite vrećicu za prašinu.

Usisavanje s Festool mobilnim usisavačem

Kako biste izbjegli često pražnjenje vrećice za prašinu prilikom duljeg rada s električnom alatom, moguće je na nastavak za usisavanje **[1-9]** priključiti Festool mobilni usisavač s promjerom usisnog crijeva od 27 mm .

OPREZ! Ako se ne koristi antistatičko usisno crijevo, može doći do statičkog punjenja. Postoji opasnost od električnog udara za korisnika i može se oštetiti elektronika električnog alata.

ⓘ Automatsko pokretanje mobilnog usisavača može se koristiti uparivanjem s **Bluetooth®** akumulatorskom baterijom (vidi upute za uporabu akumulatorske baterije).

ⓘ Ako se električni alat u radu akumulatorskog modula upotrebljava s mobilnim usisavačem, skraćuje se vrijeme rada akumulatorskog modula. Smanjenje usisne snage smanjuje ovaj efekt.

ⓘ Kod velike usisne snage može se pogoršati ponašanje pri vođenju električnog alata. Smanjenje usisne snage smanjuje ovaj efekt.

8.5 Namještanje tračne svjetiljke

Pri uključivanju električnog alata uključuje se tračna svjetiljka **[1-5]** u posljednjem namještenom načinu rada. Tračnom svjetiljkom može se upravljati prekidačem za svjetlo **[1-2]** čak i kada je električni alat isključen.

Uključivanje

► Pritisnite prekidač za svjetlo 1x.

Zatamnjivanje

► Pritisnite prekidač za svjetlo 2x.

Isključivanje

► Pritisnite prekidač za svjetlo 3x.

Svjetlina i trajanje svjetlosti nakon gašenja

► Konfigurirajte putem aplikacije Festool Work.

Vraćanje postavki

► Prekidač za svjetlo držite pritisnutim najmanje 5 sekundi.

8.6 Festool aplikacija*

Uz pomoć aplikacije Festool može se konfigurirati električni alat. Stoga umetnuta akumulatorska baterija mora biti **Bluetooth®** akumulatorska baterija.

ⓘ Za povezivanje akumulatorske baterije putem funkcije Bluetooth® vidi upute za uporabu akumulatorske baterije.

ⓘ U aplikaciji Festool možete pronaći dodatne informacije o radu električnog alata.

* Nije dostupno za sve zemlje.

9 Rad s električnim alatom

UPOZORENJE

Opasnost od zadobivanja ozljeda

► Pričvrstite izradak uvijek tako da se nemože kretati prilikom obradbe.

– Ne preopterećujte stroj na način da ga prejako pritisnete! Najbolji rezultat brušenja postižete ako radite umjereno jakim pritiskanjem. Učinak i kvaliteta brušenja ovise uglavnom o izboru ispravnog brusnog sredstva.
– Radi sigurnog vođenja stroj čvrsto držite jednom rukom na ručki **[1-8]**.
– Obrada u kutovima i na rubovima izaziva izraženije fokusirano opterećivanje vrha i povećani razvoj topline. Stoga smanjite pritiskanje stroja na površinu.

9.1 Signali upozorenja

Signali upozorenja oglašavaju se kod sljedećih radnih stanja pri čemu dolazi do isključivanja električnog alata:

Zvučni signal	Uzrok	Mjera
Zapišti jednom.	Akumulatorska baterija je prazna/ nije kompatibilna.	Napunite/zamijenite akumulatorsku bateriju.
	Električni alat je preopterećen.	Manje opterećujte električni alat.
	Električni alat je pregrijan.	Nakon hlađenja ponovno pokrenite električni alat.
Pišti stalno.	Električni alat je neispravan.	Za uklanjanje pogrešaka kontaktirajte proizvođača.

10 Održavanje i čišćenje

UPOZORENJE

Opasnost od ozljeda, električni udar

- ► Prije svih radova servisiranja i održavanja uvijek izvadite akumulatorsku bateriju iz električnog alata.
- ► Sve radove servisiranja i popravljanja zbog kojih je potrebno otvoriti kućište motora smije obavljati samo ovlaštena servisna radionica.

Servis i popravak dopušten je samo kod proizvođača ili servisnih radionica. Koristite samo **Festool originalne rezervne dijelove**.

Više informacija: **www.festool.com/service**

- Zbog osiguravanja protoka zraka potrebno je održavati prolaznost i čistoću ventilacijskih otvora na kućištu motora.
- Pri smanjenju snage ili povećanoj vibraciji usišite i očistite ventilacijske otvore.
- Ne čistite električni alat komprimiranim zrakom.
- Održavati čistoću priključnih kontakata na električnom alatu, uređaju za punjenje i akumulatorskom modulu.

10.1 Čišćenje usisnih kanala [7]

Preporučujemo da barem jednom tjedno (posebno pri brušenju masa na bazi umjetne smole, mokrom brušenju i kod gipsa) očistite usisne kanale u brusilici **[7-1]** malom ravnom četkom ili platnenom krpom.

11 Pribor

Kataloške brojeve za pribor i alate možete pronaći na **www.festool.com**.

12 Okoliš

Ne bacajte električne alate, rabljene baterije i akumulatorske baterije u kućni otpad. Alate, pribor i ambalažu treba reciklirati na ekološki prihvatljiv način. Poštujte važeće nacionalne propise.

Prije zbrinjavanja odvojite rabljene baterije, akumulatorske baterije i svjetiljke od električnog alata bez uništenja. Na taj se način mogu učinkovito reciklirati.

Sukladno Europskoj Direktivi o starim električnim i elektroničkim uređajima i preuzimanju u nacionalno pravo moraju se istrošeni električni alati skupljati odvojeno i reciklirati na ekološki prihvatljiv način.

Informacije o sabirnim centrima možete pronaći na **www.festool.com/environment**.

Informacije o kritičnim tvarima: www.festool.com/reach

13 Opće napomene

13.1 Napomene o licenciji

Napomene o licenciji za sve licencije otvorenog koda koje se koriste na proizvodu možete pronaći u aplikaciji Festool* na **Informacije** > **Licencije otvorenog koda za alate**.

* Nije dostupno za sve zemlje.

13.2 Informacije o zaštiti podataka

Električni alat ima čip za automatsko pohranjivanje podataka o stroju i pogonskih podataka. Pohranjeni podaci ne odnose se direktno na osobe.

Podaci se beskontaktno mogu očitati posebnim uređajima te ih tvrtka Festool isključivo koristi za dijagnostiku kvara, u svrhu popravka i obrade jamstva kao i za poboljšanje kvalitete odn. daljnjeg razvoja električnog alata. Svako daljnje korištenje podataka nije moguće bez izričitog pristanka kupca.

13.3 Bluetooth®

Bluetooth® slovni znak i logotipovi su registrirane trgovačke marke i vlasništvo Bluetooth SIG, Inc. Tvrtka TTS Tooltechnic Systems AG & Co. KG, a time i tvrtka Festool ima licenciju za svako korištenje ovog slovnog znaka.

Magyar

1 Szimbólumok

Általános veszélyekre vonatkozó figyelmeztetés

Figyelmeztetés az áramütés veszélyére

Olvassa el a használati utasítást, valamint a biztonsági előírásokat.

Viseljen fülvédőt!

Viseljen védőszemüveget!

Viseljen légzőmaszkot!

VIGYÁZAT! Ne nézzen bele a fénysugárba!

Vegye ki az akkuegységet.

Az akku behelyezése.

CE megfelelőségi jelölés

A készülék egy chipet tartalmaz az adattároláshoz. lásd fejezet **13.2**

Ne dobja ki háztartási szemétbe.

Megjegyzések, ötletek

2 Biztonsági előírások

2.1 Elektromos kéziszerszámokra vonatkozó általános biztonsági tudnivalók

VIGYÁZAT! Olvassa el az összes biztonsági előírást és utasítást.A biztonsági előírások és utasítások betartásának elmulasztása áramütéshez, tűzhöz és/vagy súlyos testi sérülésekhez vezethet.

Őrizze meg az összes biztonsági előírást és utasítást a későbbi felhasználhatóság érdekében.

Vegye figyelembe a töltőberendezés és az akkuegység üzemeltetési útmutatóját.

2.2 További biztonsági tudnivalók

- **Munka közben káros/mérgező por keletkezhet (pl. ólomtartalmú festék és néhány fafajta megmunkálásakor).** Ezeknek a poroknak az érintése vagy belégzése veszélyeztetheti a kezelőt és a közelben tartózkodó személyeket. Vegye figyelembe az Ön országában érvényes biztonsági előírásokat. Csatlakoztassa megfelelő elszívóberendezésre az elektromos szerszámot.
- **Viseljen megfelelő személyi védőfelszerelést:** Fülvédő és védőszemüveg.
- **Az egészsége védelme érdekében viseljen megfelelő légzésvédőt.** Zárt térben gondoskodjon kellő szellőztetésről, és csatlakoztasson elszívómobilt.
- **Veszélyes fénysugárzásra utaló figyelmeztetés. Ne nézzen bele a fénysugárba! Ne irányítsa a fénysugarat emberekre vagy állatokra!** A fénysugárzás károsíthatja a szemet.
- Az elektromos kéziszerszámot csak akkor szabad használni, ha minden védőberendezés az előírt pozícióban található és az elektromos kéziszerszám jó, előírásszerűen karbantartott állapotban van.
- **Leesés után ellenőrizze, hogy az elektromos szerszám és a csiszolótalp megsérült-e. A megfelelő ellenőrzéshez szerelje le a csiszolótalpat. A használatba vétel előtt a megsérült alkatrészeket javíttassa meg.** A törött csiszolótalp és a megsérült gép sérüléseket okozhat, valamint a gép nem működtethető biztonságosan.
- **Az olajjal átitatott munkaeszközöket (pl. csiszolólapot vagy polírozó filcet) vízzel tisztítsa le, és hagyja teljesen megszáradni.** Az olajjal átitatott munkaeszközök meggyulladhatnak.
- **Vigyázat, tűzveszély! Ügyeljen arra, hogy a csiszológép és a csiszolandó anyag ne forrósodjon fel. A munkavégzés szüneteiben ürítse ki a portartályt.** A szűrőzsákban vagy a mobil elszívó szűrőjében összegyűlt finom por kedvezőtlen feltételek esetén, például a szikraképződéssel járó csiszoláskor begyulladhat. Különösen veszélyes, ha a csiszolási por lakk- és poliuretán-maradványokkal vagy más hasonló vegyi anyagokkal keveredik, és a csiszolandó anyag a hosszabb idejű munkavégzés során felforrósodik.
- **Az elektromos kéziszerszámmal használjon mindig Longlife porzsákot vagy Festool mobil elszívót antisztatikus szívótömlővel (AS).** Az enyhe áramütés rövid időre elterelheti figyelmét, ami balesethez vezethet.
- **Csak az erre rendeltetett akkuegységeket használja és ne használjon tápegységeket az akkumulátoros elektromos kéziszerszám üzemeltetéséhez. Az akkuegység töltéséhez ne használjon más gyártótól származó töltőberendezést.** A nem a gyártó által biztosított tartozékok használata esetén áramütés következhet be és/vagy súlyos baleset történhet.

2.3 Fémtartalmú vegyes porok és nedves felületek csiszolása

Fémtartalmú vegyes poroknál (pl. lakkcsiszolásnál autóipari területen) és nedves felületek csiszolásánál biztonsági okokból a következő előírásokat kell betartani:

- A gépet megfelelő elszívóberendezéshez kell csatlakoztatni.
- Rendszeresen tisztítsa meg a gépet a motorházban lévő porlerakódások kiszívásával.
- Viseljen védőszemüveget!

2.4 Károsanyag-kibocsátási értékek

A(z) EN 62841 szerinti értékek általában a következők:

Hangnyomásszint	L_{PA} = 82 dB(A)
Hangteljesítményszint	L_{WA} = 90 dB(A)
Bizonytalanság	K = 2,5 dB

FIGYELMEZTETÉS!

Az elektromos kéziszerszámmal végzett munka során keletkező zajkibocsátás halláskárosodást okozhat.

► Használjon hallásvédőt!

Az a_h rezgéskibocsátási érték (három irány vektoriális összege) és a K bizonytalanság meghatározása az EN 62841 előírásainak megfelelően:

$a_h = 3\ m/s^2$

$K = 1{,}5\ m/s^2$

A megadott kibocsátási értékek (rezgés, zaj)

- a gépek összehasonlítására szolgálnak,
- segítenek előzetesen megbecsülni, hogy mekkora lehet munkavégzés közben a vibráció- és zajterhelés,
- az elektromos szerszám elsődleges felhasználási területére jellemzőek.

FIGYELMEZTETÉS!

A gép kibocsátási értékei eltérhetnek a megadott értékektől. Ez a szerszám használatától és a megmunkált munkadarab típusától függ.

► Értékelje a teljes üzemi ciklus alatti tényleges terhelést.

► Határozza meg a megfelelő biztonsági intézkedéseket a tényleges terheléstől függően.

3 Rendeltetésszerű használat

A csiszolók rendeltetésszerűen fa, műanyag, kötőanyag, festék/lakk, glettmassza és hasonló anyagok csiszolására használhatók.

Különleges biztonsági előírásokat kell betartani a fémtartalmú vegyes porok esetén (pl. lakkcsiszolásnál az autóipari területen) és a nedves felületek csiszolásakor (lásd a 2.3 fejezetet).

A csiszolók rendeltetésszerűen alkalmatlanok nedves csiszolásra vagy tisztán fém csiszolására.

Azbeszttartalmú anyagok megmunkálása tilos!

Az elektromos kéziszerszám alkalmas az azonos feszültségosztályba tartozó BP gyártási sorozatba tartozó Festool akkumulátorok használatához.

Nem rendeltetésszerű használat esetén a felelősséget a felhasználó viseli.

4 Műszaki adatok

Akkus vibrációs csiszoló	DTSC 200
Motorfeszültség	18 V ⎓
Fordulatszám (üresjárat)	6000 - 10000 ford./perc
Csiszolólöket	2,5 mm
Csiszolótalp	145 x 195 mm
Súly (akkuegység nélkül, csiszolótalppal)	1,6 kg

5 A készülék részei

[1-1] Ki-/bekapcsoló gomb
[1-2] Lámpakapcsoló
[1-3] Gomb az akkuegység kioldásához
[1-4] Akkuegység
[1-5] Kontroll lámpa
[1-6] Csiszolótalp
[1-7] Fordulatszám-szabályozás
[1-8] Markolat (szigetelt markolatfelületek)
[1-9] Elszívócsonk
[1-10] Élvédő
[1-11] Longlife-porzsák

Az ábrázolt és ismertetett tartozékok nem mindegyike található meg a szállítási csomagban.

A hivatkozott ábrákat a használati utasítás elején találja meg.

6 Akkuegység

Az akkuegység behelyezése előtt ellenőrizze az akkumulátor csatlakozófelületének tisztaságát. Az akkumulátor csatlakozófelületének szennyezettsége megakadályozhatja a megfelelő érintkezést és az érintkezők károsodásához vezethet.

Az érintkezési hibák a készülék túlmelegedéséhez és károsodásához vezethetnek.

[2A] Vegye le az akkuegységet.

[2B] click Helyezze be az akkuegységet úgy, hogy az bereteszeljen.

ⓘ Az akkuegységgel kapcsolatos további információk az akkuegység használati utasításában találhatók.

7 Üzembe helyezés

7.1 Be- és kikapcsolás

BE Nyomja meg a be-/kikapcsológombot **[1-1]**

KI Nyomja meg a be-/kikapcsológombot **[1-1]**

8 Beállítások

VIGYÁZAT!

Sérülésveszély

► Vegye ki az akkuegységet az elektromos kéziszerszámon végzett összes munkálat előtt.

8.1 Elektronika

Túlmelegedés elleni védelem

Ha az elektromos kéziszerszám túlmelegszik, kikapcsol. Az ismételt bekapcsolás csak az elektromos kéziszerszám lehűlése után lehetséges.

Állandó fordulatszám

Az előzetesen beállított motorfordulatszámot az elektronika állandó szinten tartja. Ezáltal rendeltetésszerű használat esetében (megfelelő nyomóerő) egyenletes csiszolási sebesség érhető el.

Fordulatszám-csökkentés erős rezgés esetén

Ha az elektromos szerszámon erős rezgések vagy lengések keletkeznek (pl. interface-pad használata esetén), akkor szerszám és a kezelő kímélése céljából a fordulatszám automatikusan mérséklődik.

Fordulatszám-szabályozás

A fordulatszám fokozatmentesen beállítható az állítókerékkel **[1-7]** a fordulatszám-tartományban (lásd 4. fejezet). Ezáltal kiválasztható a mindenkori munkafelületnek megfelelő optimális csiszolási sebesség.

Fordulatszám-fokozat csiszolási feladatonként	
– Csiszolás maximális lemunkálással – Régi festékek lecsiszolása – Fa és furnér csiszolása lakkozás előtt – Lakk közbenső csiszolása felületeken	5–6
– Vékonyan felhordott előlakk csiszolása – Éltörések fa elemeken – Alapozott fafelületek simítása	4–5
– Tömörfa- és furnérszegélyek csiszolása – Ablakok és ajtók hornyainak a csiszolása – Élek átmeneti lakkcsiszolása	3–4
– Lakk közbenső csiszolása pácolt felületeken	2–3
– Pácolt élek csiszolása – Termoplasztikus műanyagok csiszolása	1–2

Véletlen bekapcsolás elleni védelem

A beépített újraindításgátló megakadályozza, hogy feszültségkimaradást követően az elektromos kéziszerszám tartós üzem állapotban automatikusan újrainduljon. Az elektromos kéziszerszámot újra kell kapcsolni az újraindításhoz.

8.2 A csiszolótalp cseréje [3]

Csak eredeti Festool szerszámokat és tartozékokat használjon. Gyengébb minőségű betétszerszámok

és más gyártóktól származó tartozékok használata megnöveli a sérülések veszélyét, emellett jelentős tömegkiegyensúlyozatlansághoz vezethet, ami rontja az elvégzett munka minőségét és fokozza az elektromos kéziszerszám kopását.

VIGYÁZAT! Leszerelt csiszolótalp esetén az elektromos kéziszerszám nyitott belső terében ne végezzen szerkezeti átalakításokat.

- ► Csavarozza ki a csavarokat **[3-1]**.
- ► Lefelé húzva vegye le a csiszolótalpat **[3-2]**.
- ► Helyezze fel az új csiszolótalpat.
- ► Húzza meg a csavarokat kézzel (2,5 Nm).

8.3 Rögzítse a csiszoló tartozékot StickFix anyaggal [4]

A megfelelő StickFix csiszolópapírok gyorsan és egyszerűen rögzíthetők a StickFix csiszolótalphoz.

FIGYELMEZTETÉS!

Sérülésveszély a StickFix bevonat csökkenő tapadása miatt.

A csiszoló tartozékok leválhatnak a csiszolótalpról.

- ► Cserélje ki a csiszolótalpat.

- ► Az öntapadó csiszoló tartozékot **[4-2]** nyomja rá a csiszolótalpra **[4-1]**.

8.4 Elszívás

VIGYÁZAT!

Egészségre ártalmas porok

A légutak károsodása

- ► Soha ne dolgozzon elszívás nélkül.
- ► Vegye figyelembe a helyi rendelkezéseket.
- ► Viseljen légzésvédőt.

Saját elszívás a Longlife porzsákkal

A csiszolók gyárilag saját elszívórendszerrel vannak ellátva. A csiszolásból keletkezett port a csiszolótalpban levő elszívónyílások elszívják, és a porzsák azt felfogja.

Az önelszívás nem alkalmazható ásványi és fémes porok, valamint alacsony olvadáspontú bevonatok esetében. A Longlife porzsák szövetstruktúrája és az elektromos szerszám eltömődhet, ami befolyásolja a csiszoló önelszívó képességét.

A porzsák felszerelése [5A]

- ► ❶ Tolja a porzsákot **[5-1]** felfelé ütközésig.
- ► ❷ Húzza meg a szorítókart **[5-2]**.

ⓘ Ha a szívóteljesítmény csökken, vegye ki és ürítse ki a porzsákot **[5C]**.

A porzsák szétszerelése [5B]

- ► ❶ Oldja ki a rögzítőkart.
- ► ❷ Vegye ki a porzsákot.

Elszívás Festool elszívómobillal

A porzsák gyakori ürítésének elkerülése érdekében, ha hosszabb ideig dolgozik az elektromos kéziszerszámmal, az elszívócsonkhoz **[1-9]** egy Festool elszívómobil csatlakoztatható, melynek elszívótömlő-átmérője 27 mm .

VIGYÁZAT! Ha nem antisztatikus szívótömlőt használ, akkor a berendezés sztatikusan feltöltődhet. A felhasználót áramütés érheti és az elektromos kéziszerszám elektronikus rendszere károsodhat.

ⓘ A mobil elszívó automatikus indítása **Bluetooth®** akkumulátorcsomaggal való párosítással használható (lásd az akkumulátorcsomag használati utasítását).

ⓘ Ha az elektromos kéziszerszámot akkus üzemmódban használja elszívómobillal, csökken az akkumulátor üzemideje. Az alacsonyabb szívásteljesítmény csökkenti ezt a hatást.

ⓘ Magas szívásteljesítmény esetén az elektromos szerszám irányíthatósága csökkenhet. Az alacsonyabb szívásteljesítmény csökkenti ezt a hatást.

8.5 Súrlófény beállítása

Az elektromos kéziszerszám bekapcsolásakor a kontroll-lámpa **[1-5]** az utoljára beállított üzemmódra vált. A kontroll-lámpa a lámpakapcsolón **[1-2]** keresztül is vezérelhető, ha az elektromos kéziszerszám ki van kapcsolva.

Bekapcsolás

- ► Nyomja meg 1x a lámpakapcsolót.

Tompítás

- ► Nyomja meg 2x a lámpakapcsolót.

Kikapcsolás

- ► Nyomja meg 3x a lámpakapcsolót.

Fényerő és utófény időtartama

- ► A Festool Work alkalmazáson keresztül konfigurálható.

Beállítások visszaállítása

- ► Tartsa lenyomva a lámpakapcsolót legalább 5 másodpercig.

8.6 Festool App*

A Festool App segítségével konfigurálható az elektromos kéziszerszám. Ehhez a használt akkucsomagnak **Bluetooth®** akkucsomagnak kell lennie.

ⓘ Az akkuegység összekapcsolása Bluetooth® kapcsolattal: lásd az akkuegység üzemeltetési útmutatójában.

ⓘ A Festool App alkalmazásban további információkat talál az elektromos kéziszerszám használatával kapcsolatban.

* Nem áll rendelkezésre minden ország részére.

9 Munkavégzés az elektromos szerszámmal

VIGYÁZAT!

Sérülésveszély

- ► Mindig úgy rögzítse a munkadarabot, hogy az megmunkálás közben ne tudjon elmozdulni.

- Ne terhelje túl a gépet azzal, hogy túl erősen nyomja a megmunkálandó felülethez! A legjobb csiszolási eredményt akkor éri el, ha közepesen erősen nyomja oda a gépet. A csiszolóteljesítmény és a csiszolási minőség alapvetően a csiszolóanyag helyes megválasztásától függ.
- A biztonságos vezetéshez tartsa a gépet egy kézzel a markolatot fogva**[1-8]**.
- A sarkokban és szögletekben végzett csiszolás pontszerűen veszi igénybe a csiszolóanyag csúcsait és ez fokozott hőképződéshez vezet. Dolgozzon ezért kevesebb nyomással a csiszolás közben.

9.1 Figyelmeztető jelzések

A figyelmeztető jelzések a gép következő üzemállapotait jelzik, amikor az elektromos kéziszerszám kikapcsol:

Hangjelzés	Okok	Teendő
Egyszer sípol.	Az akkuegység lemerült / nem kompatibilis.	Töltse fel/cserélje ki az akkuegységet.
	Az elektromos kéziszerszám túl van terhelve.	Kevésbé terhelje az elektromos kéziszerszámot.
	Az elektromos kéziszerszám túlmelegedett.	Az elektromos kéziszerszámot akkor helyezze ismét üzembe, ha lehűlt.
Folyamatosan sípol.	Az elektromos kéziszerszám meghibásodott.	A hiba elhárításához lépjen kapcsolatba a gyártóval.

10 Karbantartás és ápolás

VIGYÁZAT!

Sérülésveszély, áramütés veszélye

► Minden karbantartás és tisztítás előtt vegye le az akkuegységet az elektromos kéziszerszámról.
► Minden olyan karbantartási és javítási munkát, amely a motorház felnyitását igényli, kizárólag hivatalos szervizben végeztessen el.

Ügyfélszolgálat igénybevétele és javítás csak a gyártónál vagy szakszervizekben lehetséges. Csak **eredeti Festool pótalkatrészeket** használjon.

További információk: **www.festool.hu/szerviz**

- A légáramlás biztosításához a készülékházon lévő hűtőnyílásokat mindig szabadon és tisztán kell tartani.
- A teljesítmény csökkenése vagy fokozott rezgés esetén a hűtőlevegő nyílásait porszívózza ki és tisztítsa meg.
- Ne tisztítsa az elektromos kéziszerszámot sűrített levegővel.
- Tartsa tisztán az elektromos szerszám és az akkuegység csatlakozó érintkezőit.

10.1 Az elszívócsatorna tisztítása [7]

Javasoljuk, hogy hetente egy alkalommal (különösen műgyanta glettanyag vagy gipsz csiszolása, illetve nedvescsiszolás esetén) a csiszoló szívócsatornáját **[7-1]** egy kisebb lapos kefével vagy egy törlőruhával tisztítsa meg.

11 Tartozékok

A tartozékok és szerszámok rendelési számait a következő weboldalon találja: **www.festool.hu**.

12 Környezetvédelem

Ne dobjon elektromos készülékeket, használt elemeket és akkuegységeket a háztartási hulladékba. Adja le a készülékeket, a tartozékokat és a csomagolást a környezetvédelmi előírásoknak megfelelő újrahasznosítás céljából. Ügyeljen az érvényes helyi előírások betartására.

Az ártalmatlanítás előtt a régi elemeket, akkuegységeket és lámpákat roncsolásmentesen vegye le az elektromos készülékről. Ezáltal hatékonyan újrahasznosíthatók.

Az elektromos és elektronikus berendezések hulladékairól szóló európai irányelv és annak nemzeti jogi átvétele értelmében a használt elektromos készülékeket szelektíven kell gyűjteni, és lehetővé kell tenni azok környezetkímélő újrahasznosítását.

A gyűjtőhelyekkel kapcsolatos információk a következő helyen **www.festool.com/environment** tekinthetők meg.

Kritikus anyagokkal kapcsolatos információk: www.festool.hu/reach

13 Általános tudnivalók

13.1 Licencinformációk

A termékben használt nyílt forráskódú licencekre vonatkozó információk a Festool alkalmazásban* találhatók: **Információk** > **Open source szerszámlicencek**.

* Nem áll rendelkezésre minden ország részére.

13.2 Adatvédelemre vonatkozó tudnivalók

Az elektromos kéziszerszám egy chipet tartalmaz a gép- és üzemadatok automatikus tárolásához. A tárolt adatok nem tartalmaznak közvetlen személyi információkat.

Az adatok speciális készülékekkel érintés nélkül kiolvashatók, és a Festool azokat kizárólag hibadiagnózisra, javítási és garanciális célokra, valamint minőségjavításra, ill. az elektromos szerszám továbbfejlesztésére használja. Az adatok ezen túlmenő használatára az ügyfél nyomatékos beleegyezése nélkül nem kerül sor.

13.3 Bluetooth®

A Bluetooth® márkanév és az emblémák a Bluetooth SIG, Inc. bejegyzett védjegyei, és a TTS Tooltechnic Systems AG & Co. KG és így a Festool licenc alapján használja ezeket.

Italiano

1 Simboli

Avvertenza di pericolo generico

Avvertenza sulle scariche elettriche

Leggere le istruzioni per l'uso e le avvertenze di sicurezza.

Indossare dispositivi di protezione dell'udito.

Indossare occhiali protettivi.

Indossare dispositivi di protezione delle vie respiratorie.

PRUDENZA! Non guardare nel raggio di luce!

Prelevare la batteria.

Introdurre la batteria.

Marcatura CE di conformità

Il dispositivo contiene un chip per il salvataggio dei dati. vedi capitolo 13.2

Non smaltire tra i rifiuti domestici.

Consiglio, avvertenza

2 Avvertenze per la sicurezza

2.1 Avvertenze di sicurezza generali per elettroutensili

AVVERTENZA! Leggere tutte le avvertenze per la sicurezza e le indicazioni. Eventuali errori nell'osservanza delle avvertenze di sicurezza e delle istruzioni d'uso possono provocare scosse elettriche, incendi e/o gravi lesioni.

Conservare tutte le avvertenze di sicurezza e le istruzioni d'uso per riferimenti futuri.

Osservare il manuale di istruzioni del caricabatterie e della batteria.

2.2 Ulteriori avvertenze di sicurezza

- **Durante la lavorazione vengono prodotte polveri dannose/tossiche (ad es. pitture contenenti piombo e alcuni tipi di legno).** Il contatto con tali polveri, o l'inalazione delle stesse, può costituire un pericolo per l'operatore o per chi si trovi nelle vicinanze. Attenersi alle prescrizioni di sicurezza in vigore nel proprio Paese. Collegare l'elettroutensile ad un dispositivo di aspirazione idoneo.
- **Indossare adeguati equipaggiamenti di protezione individuale:** Protezioni acustiche ed occhiali protettivi.
- **Indossare una protezione delle vie respiratorie adeguata per proteggere la propria salute.** Nei locali chiusi assicurare un'areazione sufficiente e collegare un'unità mobile di aspirazione.
- **Avvertenza per radiazione luminosa nociva. Non guardare nel raggio di luce. Non orientare il fascio luminoso verso altre persone o animali.** La radiazione luminosa può causare danni oculari.
- L'utensile elettrico può essere utilizzato solo se tutti i dispositivi di protezione si trovano nella posizione prevista e se l'utensile elettrico è in buono stato e soggetto a regolare manutenzione.
- **Dopo un'eventuale caduta, verificare che utensile e piastra di levigatura non siano danneggiati. Smontare la piastra di levigatura per ispezionarla correttamente. Fare riparare le parti danneggiate prima di riusare la macchina.** Piastre di levigatura rotte e macchine danneggiate possono provocare lesioni e compromettere la sicurezza della macchina.
- **Pulire con acqua gli strumenti di lavoro impregnati di olio, come ad esempio pad abrasivo o feltro per lucidare, e lasciarli asciugare distesi.** Gli strumenti di lavoro impregnati di olio possono incendiarsi da soli.
- **Attenzione, pericolo d'incendio! Impedire un surriscaldamento del materiale da levigare e della levigatrice. Svuotare sempre il serbatoio della polvere prima di effettuare delle pause di lavoro.** La polvere di levigatura nel sacchetto filtro ovvero il filtro dell'unità mobile di aspirazione in condizioni sfavorevoli, come scintille sprigionate, può incendiarsi da solo durante la levigatura. Sussiste un particolare pericolo se la polvere di levigatura viene miscelata con residui di vernice e di poliuretano o altre sostanze chimiche, e il materiale da levigare dopo una lunga lavorazione è caldo.
- **Unitamente all'elettroutensile, utilizzare sempre un sacchetto per la polvere Longlife o un aspiratore mobile Festool con tubo flessibile antistatico (AS).** Una leggera scossa elettrica può comportare un momentaneo spavento, con conseguente calo dell'attenzione e possibile rischio d'infortunio.
- **Per il funzionamento dell'utensile elettrico a batteria utilizzare solo le apposite batterie e nessun alimentatore. Non utilizzare caricabatterie di fornitori terzi per caricare le batterie.** L'uso di accessori non previsti dal costruttore può provocare scosse elettriche e/o gravi incidenti.

2.3 Polveri miste con contenuto metallico e levigatura di superfici umide

In caso di polveri miste contenenti metalli (ad es. levigatura di vernice nel settore automotive) e per la levigatura di superfici umide, per ragioni di sicurezza occorrerà attenersi alle seguenti precauzioni:

- Collegare la macchina ad un aspiratore adeguato.
- Con un aspiratore, pulire regolarmente la macchina dai depositi di polvere nell'alloggiamento del motore.

– Indossare occhiali protettivi!

2.4 Valori di emissione

I valori determinati in base a EN 62841 sono tipicamente:

Livello di pressione acustica	L_{PA} = 82 dB(A)
Livello di potenza sonora	L_{WA} = 90 dB(A)
Grado d'incertezza	K = 2,5 dB

PRUDENZA

Le emissioni sonore durante il lavoro con l'elettroutensile possono causare danni all'udito.

► Utilizzare un dispositivo di protezione dell'udito.

Valore dell'emissione di vibrazioni a_h (somma vettoriale di tre direzioni) e tolleranza K rilevati secondo la norma EN 62841:

a_h = 3 m/s²

K = 1,5 m/s²

I valori di emissione indicati (vibrazioni, rumorosità)

- hanno valore di confronto tra le macchine,
- permettono una valutazione provvisoria del carico di rumore e di vibrazioni durante l'uso,
- rappresentano l'attrezzo elettrico nelle sue applicazioni principali.

PRUDENZA

I valori di emissione possono differire dai valori specificati. Questa differenza dipende dall'uso dell'utensile e dal tipo di pezzo da lavorare.

► Valutare il carico effettivo durante tutto il ciclo operativo.

► Stabilire misure di sicurezza adeguate in base al carico effettivo.

3 Uso conforme

Per uso conforme delle levigatrici si intende la levigatura di legno, plastica, materiali compositi, colori/vernici, stucchi e materiali simili.

In caso di polveri miste contenenti metalli (ad es. levigatura di vernice nel settore automotive) e per la levigatura di superfici umide, andranno rispettate avvertenze di sicurezza specifiche (v. capitolo 2.3).

Le levigatrici non sono destinate alla levigatura a umido e alla levigatura di metalli puri.

Non è consentita la lavorazione di materiali contenenti amianto.

L'elettroutensile è idoneo per l'utilizzo con le batterie Festool della serie BP con la stessa classe di tensione.

In caso di utilizzo improprio, la responsabilità ricadrà sull'utente.

4 Dati tecnici

Levigatrice orbitale a batteria	DTSC 200
Tensione del motore	18 V ⎓
Numero di giri (a vuoto)	6000-10000 min⁻¹
Corsa di levigatura	2,5 mm
Piastra di levigatura	145 x 195 mm
Peso (senza batteria, con piastra di levigatura)	1,6 kg

5 Elementi dell'apparecchio

[1-1] Interruttore ON/OFF
[1-2] Interruttore luce
[1-3] Tasto di sblocco della batteria
[1-4] Batteria
[1-5] Luce di controllo
[1-6] Piastra di levigatura
[1-7] Regolazione del numero di giri
[1-8] Impugnatura (superfici di presa isolate)
[1-9] Manicotto di aspirazione
[1-10] Protezione degli spigoli
[1-11] Sacco polvere Longlife

L'accessorio raffigurato o descritto può non comparire nella fornitura standard.

Le figure indicate nel testo si trovano all'inizio delle istruzioni per l'uso.

6 Batteria

Prima d'introdurre la batteria, verificare che la relativa interfaccia sia pulita. La presenza di contaminazioni sull'interfaccia della batteria può impedire un corretto contatto e causare danni ai contatti stessi.

Un contatto difettoso può, a sua volta, causare un surriscaldamento e danni all'utensile.

[2A] Rimuovere la batteria.

[2B] click Introdurre la batteria sino a farla scattare in posizione.

ⓘ Per ulteriori informazioni sulla batteria si prega di consultare le istruzioni per l'uso della batteria.

7 Messa in funzione

7.1 Accensione/spegnimento

ON	Premere l'interruttore ON/OFF **[1-1]**
OFF	Premere l'interruttore ON/OFF **[1-1]**

8 Impostazioni

AVVERTENZA

Pericolo di lesioni

► Prima di lavorare con l'utensile elettrico rimuovere la batteria.

8.1 Elettronica

Termofusibile

In caso di surriscaldamento l'elettroutensile si disattiva. L'elettroutensile si potrà riaccendere soltanto quando si sarà raffreddato.

Numero di giri costante

La velocità di rotazione del motore selezionata è mantenuta costante mediante un controllo elettronico.

Così, se l'utilizzo è corretto (pressione adeguata), si ottiene una velocità di levigatura uniforme.

Riduzione della velocità di rotazione con vibrazioni elevate

Quando l'elettroutensile è soggetto a vibrazioni e oscillazioni marcate, ad es. durante l'utilizzo di un pad d'interfaccia, la velocità di rotazione viene limitata automaticamente al fine di ridurre il carico meccanico sull'elettroutensile e sull'operatore stesso.

Regolazione del numero di giri

Il numero di giri è regolabile in modo continuo, mediante l'apposita rotella **[1-7]** (vedere il capitolo 4). Ciò consente di adattare al meglio la velocità di levigatura in base al materiale da lavorare.

Livello di velocità per lavoro di levigatura	
– Levigatura con massima asportazione – Rimozione di vernice vecchia – Levigatura di legno e pannello impiallacciato prima della verniciatura – Levigatura intermedia di vernice su superfici	5–6
– Levigatura di sottili strati di vernice di base – Livellamento di bordi su pezzi in legno – Lisciatura di superfici di legno con mano di fondo	4–5
– Levigatura di bordi di legno massello e pannello impiallacciato – Levigatura dei profili di contatto di porte e finestre – Levigatura intermedia della vernice su bordi	3–4
– Levigatura intermedia di superfici trattate a mordente	2–3
– Levigatura di bordi trattati a mordente – Levigatura di materiali termoplastici	1–2

Protezione contro il riavvio

La protezione contro il riavvio integrata impedisce che l'elettroutensile, in funzionamento continuo, si riavvii autonomamente dopo un'interruzione di tensione. Per rimettere in funzione l'elettroutensile è necessario riaccenderlo.

8.2 Sostituzione della piastra di levigatura [3]

Utilizzare solo utensili e accessori originali Festool. L'impiego di utensili accessori di inferiore qualità e di accessori di produttori terzi può aumentare il pericolo di lesioni e comportare forti sbilanciamenti, che pregiudicano la qualità del lavoro ed accelerano l'usura dell'elettroutensile.

ATTENZIONE! Non effettuare modifiche costruttive all'interno dell'elettroutensile aperto quando la piastra di levigatura è smontata.

- ► Svitare le viti **[3-1]**.
- ► Estrarre la piastra di levigatura **[3-2]** verso il basso.
- ► Inserire una nuova piastra di levigatura.
- ► Serrare a mano le viti (2,5 Nm).

8.3 Fissare l'accessorio di levigatura con StickFix [4]

Sul piastra di levigatura StickFix è possibile fissare i dischi abrasivi adatti StickFix in modo semplice e rapido.

PRUDENZA

Rischio di lesioni dovuto alla diminuzione dell'adesione del rivestimento StickFix.

Gli accessori di levigatura possono staccarsi dalla piastra di levigatura.

- ► Sostituzione della piastra di levigatura.

- ► Premere gli accessori di levigatura adesivi **[4-2]** sulla piastra di levigatura **[4-1]**.

8.4 Aspirazione

AVVERTENZA

Polveri nocive per la salute

Lesione delle vie respiratorie

- ► Non lavorare in alcun caso senza sistema di aspirazione.
- ► Attenersi alle disposizioni nazionali.
- ► Indossare un dispositivo di protezione delle vie respiratorie.

Aspirazione propria con sacchetto per la polvere Longlife

Le levigatrici sono dotate di serie di un'aspirazione propria. La polvere di levigatura viene aspirata attraverso le aperture apposite nella piastra di levigatura e raccolte nel sacchetto.

L'autoaspirazione non è adatta per polveri minerali e metalliche, né per rivestimenti con basso punto di fusione. La struttura in tessuto del sacchetto per la polvere Longlife e l'elettroutensile si intaserebbero, compromettendo l'autoaspirazione della levigatrice.

Inserire il sacco della polvere [5A]

- ► Spingere il ❶ sacco della polvere **[5-1]** fino a battuta.
- ► Serrare la ❷ leva di bloccaggio **[5-2]**.

ⓘ Smontare e svuotare il sacco della polvere se la potenza di aspirazione diminuisce **[5C]**.

Smontare il sacco della polvere [5B]

- ► ❶ Allentare la leva di bloccaggio.
- ► ❷ Estrarre il sacco della polvere.

L'aspirazione con l'unità mobile di aspirazione di Festool

Per evitare di svuotare frequentemente il sacchetto della polvere mentre si lavora con l'elettroutensile per un periodo di tempo prolungato, è possibile collegare al manicotto d'aspirazione **[1-9]** un'unità mobile di aspirazione Festool con un diametro di 27 mm .

ATTENZIONE! Se non si utilizza un tubo flessibile per l'aspirazione antistatico, può verificarsi una carica elettrostatica. In tale caso, l'utente potrebbe subire una folgorazione e la parte elettronica dell'elettroutensile potrebbe venire danneggiata.

ⓘ L'avvio automatico dell'aspirapolvere mobile può essere utilizzato associandolo a una batteria **Bluetooth®** (vedere le istruzioni per l'uso della batteria).

ⓘ Se l'utensile elettrico in modalità batteria viene utilizzato con un'unità mobile di aspirazione, la durata della batteria si riduce. La riduzione della potenza di aspirazione rende questo effetto minore.

ⓘ Se la potenza di aspirazione è elevata, la conduzione dell'elettroutensile può diventare più difficile. La riduzione della potenza di aspirazione rende questo effetto minore.

8.5 Regolazione della luce di controllo

All'accensione dell'elettroutensile, la luce di controllo **[1-5]**passa all'ultima modalità impostata. La luce di controllo può essere controllata anche tramite l'interruttore della luce **[1-2]** quando l'elettroutensile è spento.

Accensione

► Premere 1x l'interruttore luce.

Ridurre la luminosità

► Premere 2x l'interruttore luce.

Spegnimento

► Premere 3x l'interruttore luce.

Luminosità e durata del bagliore

► Configurabile tramite la Festool App.

Resettare le impostazioni

► Premere l'interruttore luce per almeno 5 secondi.

8.6 Festool App*

La Festool App può essere utilizzata per configurare l'elettroutensile. A tale scopo la batteria inserita deve essere una batteria **Bluetooth®**.

ⓘ Connessione della batteria tramite Bluetooth®, vedere le istruzioni per l'uso della batteria.

ⓘ Nella Festool App sono disponibili ulteriori informazioni sull'utilizzo dell'elettroutensile.

* Non disponibile per tutti i paesi.

9 Utilizzo dell'elettroutensile

AVVERTENZA

Pericolo di lesioni

► Fissate sempre il pezzo in lavorazione in modo che non possa spostarsi durante la lavorazione.

- Non sovraccaricare la macchina esercitando una pressione eccessiva! Il migliore risultato di levigatura si ottiene lavorando con una pressione d'appoggio adeguata. La qualità e il risultato di levigatura dipendono sostanzialmente dalla selezione dell'abrasivo corretto.
- Per guidare la macchina in modo sicuro, tenerla con una mano sull'impugnatura **[1-8]**.
- Quando si lavora negli angoli e lungo gli spigoli può verificarsi una sollecitazione della punta e uno sviluppo elevato di calore. Lavorate quindi con una pressione ridotta.

9.1 Segnali di avviso

Nei seguenti stati di funzionamento verranno emessi segnali acustici di avviso e l'elettroutensile verrà spento:

Cicalino	Causa	Provvedimento
Segnale acustico singolo.	Batteria scarica/ incompatibile.	Ricaricare/sostituire la batteria.
	Elettroutensile sovraccarico.	Ridurre il carico sull'elettroutensile.
	L'elettroutensile è surriscaldato.	Dopo il raffreddamento, rimettere in funzione l'elettroutensile.
Segnale acustico continuo.	Elettroutensile difettoso.	Per eliminare il problema, contattare il costruttore.

10 Cura e manutenzione

AVVERTENZA

Pericolo di lesioni e di folgorazione

► Prima di qualsiasi intervento di cura e manutenzione, prelevare sempre la batteria dall'elettroutensile.

► Far effettuare qualsiasi intervento di manutenzione e riparazione, che richieda l'apertura dell'alloggiamento motore, esclusivamente da un'officina dell'Assistenza Clienti autorizzata.

I servizi di **assistenza clienti e riparazione** possono essere forniti esclusivamente dal costruttore o da officine di assistenza. Utilizzare solo **ricambi originali di Festool**.

Ulteriori informazioni: **www.festool.it/servizio**

- Per garantire la circolazione dell'aria tenere sempre sgombre e pulite le aperture per l'aria di raffreddamento nell'alloggiamento motore.
- Al verificarsi di una perdita di potenza o di un incremento delle vibrazioni, soffiare le aperture di aerazione con un getto d'aria e pulirle.
- Non pulire l'elettroutensile con aria compressa.
- Mantenere sempre puliti i contatti dell'elettroutensile e della batteria.

10.1 Pulizia dei canali di aspirazione [7]

Si consiglia di pulire i canali di aspirazione nella levigatrice **[7-1]** con una piccola spazzola piatta o un panno circa una volta alla settimana (soprattutto quando si levigano stucchi di resina sintetica, levigatura a umido e in caso di intonaco).

11 Accessori

I numeri d'ordine degli accessori e degli strumenti si trovano sotto la voce **www.festool.it**.

12 Ambiente

Non smaltire gli apparecchi elettrici, le batterie esauste e i pacchi batteria nei rifiuti domestici. Utensili, accessori ed imballaggi andranno avviati ad un riciclo rispettoso dell'ambiente. Attenersi alle disposizioni di legge nazionali in vigore.

Prima di smaltire batterie esauste, pacchi batteria e lampade, separarli dall'apparecchio elettrico senza

distruggerli. In questo modo possono essere riciclati in modo efficiente.

In conformità alla direttiva europea sui rifiuti di apparecchiature elettriche ed elettroniche e alla relativa applicazione nelle legislazioni nazionali, gli apparecchi elettrici usati devono essere raccolti separatamente e riciclati nel rispetto dell'ambiente.

Le informazioni sui punti di raccolta sono disponibili su www.festool.com/environment.

Informazioni sulle sostanze critiche: www.festool.it/reach

13 Indicazioni generali

13.1 Informazioni sulle licenze

Le informazioni sulle licenze open source utilizzate nel prodotto sono disponibili nella Festool App* all'indirizzo **Informazioni** > **Licenze open source degli utensili**.

* Non disponibile per tutti i paesi.

13.2 Informazioni sulla protezione dei dati

L'elettroutensile contiene un chip per il salvataggio automatico dei dati della macchina e di funzionamento. I dati salvati non contengono riferimenti personali diretti.

I dati sono leggibili senza contatto mediante speciali dispositivi e vengono utilizzati da Festool esclusivamente per la diagnostica errori, per consentire interventi di garanzia e di riparazione o per migliorare la qualità dell'elettroutensile e/o svilupparlo ulteriormente. Non è previsto alcun altro utilizzo dei dati, senza previa ed esplicita autorizzazione da parte del Cliente.

13.3 Bluetooth®

Il marchio denominativo Bluetooth® e i loghi sono marchi registrati di Bluetooth SIG, Inc. e vengono utilizzati da TTS Tooltechnic Systems AG & Co. KG e quindi da Festool su licenza.

Lietuviškai

1 Simboliai

Įspėjimas apie bendrojo pobūdžio pavojus

Įspėjimas apie elektros smūgio pavojų

Skaityti naudojimo instrukciją, saugos nurodymus.

Dirbant užsidėti ausines.

Dirbant užsidėti apsauginius akinius.

Dirbant užsidėti respiratorių.

ATSARGIAI! Nežiūrėkite į šią šviesą!

Akumuliatoriaus nuėmimas.

Akumuliatoriaus įdėjimas.

CE atitikties ženklas

Prietaise yra lustas duomenims įsiminti. Žr. skyrių 13.2

Nemesti į buitinius šiukšlynus.

Patarimas, nurodymas

2 Saugos nurodymai

2.1 Bendrieji saugos nurodymai dirbantiems su elektriniais įrankiais

ĮSPĖJIMAS! Perskaitykite visus saugos nurodymus ir instrukcijas. Delsimas vykdyti šiuos saugos nurodymus ir instrukcijas gali tapti elektros smūgio, gaisro ir / arba sunkių sužalojimų priežastimi.

Išsaugokite visus saugos nurodymus ir instrukcijas, kad galėtumėte juos pažiūrėti ateityje.

Laikykitės kroviklio ir akumuliatoriaus naudojimo instrukcijų.

2.2 Kiti saugos nurodymai

- **Dirbant gali susidaryti kenksmingų / nuodingų dulkių (pvz., savo sudėtyje švino turinčių dažų arba kai kurių medienos rūšių).** Tokių dulkių lietimas ar įkvėpimas gali kelti grėsmę dirbančiojo arba netoliese esančių asmenų sveikatai. Laikykitės Jūsų šalyje galiojančių saugos instrukcijų. Elektrinį įrankį prijunkite prie tinkamo dulkių nusiurbimo įrenginio.
- **Naudokite tinkamas asmeninės apsaugos priemones:** ausines ir apsauginius akinius.
- **Siekiant apsaugoti Jūsų sveikatą, dirbant užsidėti tinkamą respiratorių.** Uždarose patalpose užtikrinti pakankamą įtraukiančiąją ventiliaciją ir prijungti mobilųjį dulkių siurblį.
- **Įspėjimas dėl kenksmingo šviesos spinduliavimo. Nežiūrėkite į šią šviesą. Šviesos spindulio nenukreipkite į kitus asmenis ar gyvūnus.** Šis spindulys gali pažeisti akis.
- Elektrinį įrankį leidžiama naudoti, tik kai visi apsaugos įrenginiai parengti naudoti ir kai mašina yra geros techninės būklės bei kvalifikuotai prižiūrima.
- **Elektriniam įrankiui nukritus, patikrinkite, ar nepažeistas pats įrankis ir šlifavimo padas. Kad nuodugniau patikrintumėte, šlifavimo padą išmontuokite. Prieš įrankį naudodami, pažeistus elementus suremontuokite.** Sulaužyti šlifavimo padai ir pažeisti mašinų elementai mažina eksploatavimo saugumą ir kelia sužalojimų pavojų.

- **Alyva suteptas darbo priemones, pvz., šlifavimo pagalvėlę ar poliravimo veltinį išplaukite vandeniu ir išskleidę leiskite išdžiūti.** Alyva suteptos darbo priemonės gali savaime užsidegti.
- **Dėmesio, gaisro pavojus! Šlifuoklį ir šlifuojamąjį gaminį saugokite nuo perkaitimo. Prieš darbo pertraukas visada ištuštinkite dulkių surinktuvą.** Filtro maiše arba mobiliojo dulkių siurblio filtre esančios šlifavimo dulkės, susidarius nepalankioms sąlygoms, pvz., kibirkščių srautui, šlifavimo metu gali savaime užsidegti. Ypač didelis pavojus kyla tada, kai šlifavimo dulkės susimaišo su lako, poliuretano likučiais arba kitomis cheminėmis medžiagomis ir kai šlifuojamasis gaminys po ilgo apdirbimo yra karštas.
- **Su elektriniu įrankiu visada naudokite Longlife dulkių surinkimo maišelį arba Festool mobilųjį dulkių siurblį su antistatine siurbimo žarna (AS).** Nedidelis elektrostatinis išlydis gali sukelti trumpą išgąstį, kuris gali sutrikdyti dėmesį ir sukelti nelaimingą atsitikimą.
- **Akumuliatorinį elektrinį įrankį eksploatuokite tik su tam tikslui numatytais akumuliatoriais ir nenaudokite jokių maitinimo blokų. Akumuliatoriams įkrauti nenaudokite jokių kitų gamintojų kroviklių.** Gamintojo nenumatytų reikmenų naudojimas gali tapti elektros smūgio ir / arba sunkių nelaimingų atsitikimų priežastimi.

2.3 Mišrios dulkės su metalo dalelėmis ir drėgnų paviršių šlifavimas

Kai dulkės yra mišrios, su metalo dalelėmis (pvz., šlifuojant lakuotus automobilių paviršius), taip pat šlifuojant drėgnus paviršius, saugumo sumetimais reikia imtis tokių priemonių:

- Mašiną prijungti prie tinkamo nusiurbimo įrenginio.
- Mašiną reguliariai valyti – iš variklio korpuso išsiurbti dulkių sankaupas.
- Dirbant užsidėti apsauginius akinius!

2.4 Emisijos reikšmės

Pagal EN 62841 surastos reikšmės paprastai yra tokios:

Garso slėgio lygis	L_{PA} = 82 dB(A)
Garso stiprumo lygis	L_{WA} = 90 dB(A)
Paklaida	K = 2,5 dB

ATSARGIAI

Dirbant elektrinio įrankio skleidžiamas garsas gali pakenkti klausai.

► Dirbdami užsidėkite ausines.

Vibracijų emisijos reikšmė a_h (vektorinė suma trijose ašyse) ir paklaida K surastos pagal EN 62841:

a_h = 3 m/s²

K = 1,5 m/s²

Nurodytos emisijos (vibracijos, triukšmo) reikšmės

- naudojamos mašinoms tarpusavyje palyginti,
- taip pat tinka išankstiniam vibracinės apkrovos ir triukšmo lygio naudojimo metu įvertinimui,
- yra susietos su pagrindinėmis šio elektrinio įrankio naudojimo sąlygomis ir būdais.

ATSARGIAI

Emisijos reikšmės gali skirtis nuo nurodytųjų. Tai priklauso nuo įrankio naudojimo ir apdirbamo ruošinio tipo.

► Faktinę emisiją įvertinkite per visą darbo ciklą.
► Atsižvelgiant į faktinę emisiją, turi būti imamasi tinkamų saugos priemonių.

3 Naudojimas pagal paskirtį

Šie šlifuokliai yra skirti medienai, plastikams, daugiasluoksnėms gamybinėms medžiagoms, dažams / lakams, glaistams ir panašioms gamybinėms medžiagoms šlifuoti.

Kai dulkės yra mišrios, su metalo dalelėmis (pvz., šlifuojant lakuotus automobilių paviršius), taip pat šlifuojant drėgnus paviršius, reikia laikytis specialių saugos nurodymų (žr. 2.3 skyrių).

Šie šlifuokliai nėra skirti šlapiajam šlifavimui ir grynam metalui šlifuoti.

Draudžiama apdoroti asbesto turinčias medžiagas.

Elektrinis įrankis yra tinkamas eksploatuoti su Festool BP serijos tokios pat įtampos akumuliatoriais.

Už naudojimo ne pagal paskirtį pasekmes atsako naudotojas.

4 Techniniai duomenys

Akumuliatorinis vibracinis šlifuoklis	DTSC 200
Variklio įtampa	18 V ⎓
Apsukų skaičius (tuščiąja eiga)	6000 – 10000 min⁻¹
Šlifavimo eiga	2,5 mm
Šlifavimo padas	145 x 195 mm
Svoris (be akumuliatoriaus, su šlifavimo padu)	1,6 kg

5 Prietaiso elementai

[1-1]	Įjungimo / išjungimo jungiklis
[1-2]	Šviesos jungiklis
[1-3]	Mygtukas akumuliatorių baterijai atlaisvinti
[1-4]	Akumuliatorius
[1-5]	Šviesos juosta
[1-6]	Šlifavimo padas
[1-7]	Sukimosi greičio reguliatorius
[1-8]	Rankena (su izoliuotais rankenų paviršiais)
[1-9]	Nusiurbimo atvamzdis
[1-10]	Briaunos apsauga
[1-11]	Longlife dulkių surinkimo maišelis

Dalies pavaizduotų arba aprašytų reikmenų tiekiamame komplekte nėra.

Nurodytos iliustracijos yra pateiktos naudojimo instrukcijos pradžioje.

6 Akumuliatorius

Prieš įdedant akumuliatorių, patikrinti, ar akumuliatoriaus prijungimo vieta yra švari. Dėl akumuliatoriaus prijungimo vietos užterštumo elektrinis kontaktas gali būti netinkamas, o patys kontaktai gali būti pažeisti.

Dėl netinkamo kontakto prietaisas gali perkaisti ir sugesti.

[2A] Nuimti akumuliatorių.

[2B] click Akumuliatorių bateriją įstatyti, kol užsifiksuos.

ⓘ Išsamesnę informaciją apie akumuliatorių bateriją galima rasti akumuliatorių baterijos naudojimo instrukcijoje.

7 Eksploatavimo pradžia

7.1 Įjungimas ir išjungimas

ĮJUNGIMAS	Spausti įjungimo / išjungimo jungiklį **[1-1]**
IŠJUNGIMAS	Spausti įjungimo / išjungimo jungiklį **[1-1]**

8 Nustatymai

ĮSPĖJIMAS

Sužalojimo pavojus

► Prieš elektriniame įrankyje vykdydami bet kokius darbus, akumuliatorių nuo elektrinio įrankio nuimkite.

8.1 Elektroninė sistema

Šiluminė apsauga

Kai elektrinis įrankis tampa per karštas, jis išsijungia. Elektrinį įrankį pakartotinai įjungti galima tik varikliui atvėsus.

Pastovus sukimosi greitis

Elektronika stabilizuoja pasirinktą variklio sukimosi greitį. Taip, naudojant pagal paskirtį (saikinga spaudimo jėga), pasiekiamas pastovus šlifavimo greitis.

Sukimosi greičio mažinimas padidėjus vibracijai

Atsiradus didesnei elektrinio įrankio vibracijai, pvz., naudojant tarpinį padą Interface-Pad, sukimosi greitis automatiškai sumažinamas, – tai apsaugo elektrinį įrankį ir jo naudotoją.

Sukimosi greičio reguliavimas

Sukimosi greitį reguliavimo ratuku **[1-7]** galima sklandžiai reguliuoti sukimosi greičių diapazone (žr. 4 skyrių). Dėl to šlifavimo greitį galima optimaliai pritaikyti bet kokiai apdirbamai medžiagai.

Sukimosi greičio reikšmės įvairiems šlifavimo darbams	
– Intensyviausias šlifavimas – Senų dažų nušlifavimas – Medienos ir faneros šlifavimas prieš lakavimą – Lakuotų paviršių tarpinis šlifavimas	5–6
– Plono pirmojo lako sluoksnio šlifavimas – Medinių elementų briaunų apvalinimas – Gruntuotų medienos paviršių išlyginimas	4–5
– Medienos masyvo ir fanerinių laminavimo juostų briaunų šlifavimas – Langų ir durų užkaitų šlifavimas – Lakuotų briaunų tarpinis šlifavimas	3–4
– Beicuotų paviršių šlifavimas tarp lakavimų	2–3
– Beicuotų briaunų šlifavimas – Termoplastinių plastikų šlifavimas	1–2

Apsauga nuo pakartotinio paleidimo

Įmontuota apsauga nuo pakartotinio paleidimo leidžia išvengti į nuolatinio veikimo režimą nustatyto elektrinio įrankio savaiminio įsijungimo, dingus ir vėl atsiradus įtampai elektros tinkle. Norint vėl paleisti, elektrinį įrankį reikia vėl įjungti.

8.2 Šlifavimo pado keitimas [3]

Naudokite tik originalius Festool keičiamuosius įrankius ir originalius Festool reikmenis. Naudojant menkaverčius keičiamuosius įrankius ir kitų gamintojų reikmenis, gali padidėti susižalojimo pavojus, atsirasti didelis disbalansas, pablogėti darbo rezultatų kokybė ir padidėti elektrinio įrankio dėvėjimasis.

ĮSPĖJIMAS! Kai šlifavimo padas išmontuotas, atidarytame elektriniame įrankyje nesiimti jokių konstrukcijos pakeitimų.

► Atsukti varžtus **[3-1]**.
► Traukiant žemyn, nuimti šlifavimo padą **[3-2]**.
► Uždėti naują šlifavimo padą.
► Varžtus stipriai prisukti ranka (2,5 Nm).

8.3 Šlifavimo reikmenų tvirtinimas per StickFix [4]

Prie StickFix šlifavimo pado galima greitai ir paprastai pritvirtinti tinkamą StickFix šlifavimo popierių.

ATSARGIAI

Sužalojimo pavojus dėl pablogėjusio StickFix dangos sukibimo.
Šlifavimo reikmenys gali atsilaisvinti nuo šlifavimo pado.

► Pakeisti šlifavimo padą.

► Prie šlifavimo pado **[4-1]** prispausti atitinkamus kibius šlifavimo reikmenis **[4-2]**.

8.4 Nusiurbimas

ĮSPĖJIMAS

Sveikatai pavojingos dulkės
Galimas kvėpavimo takų pažeidimas

► Niekada nedirbkite be nusiurbimo įrenginio.
► Laikykitės nacionalinių normų.
► Dėvėkite respiratorių.

Vietinis nusiurbimas į Longlife dulkių surinkimo maišelį

Serijinės gamybos šlifuokliai turi vietinę (nuosavą) nusiurbimo sistemą. Per šlifavimo pade esančias įsiurbimo angas šlifavimo dulkės nusiurbiamos ir surenkamos į dulkių surinkimo maišelį.

Mineralinių medžiagų ir metalo dulkėms bei žemos lydymosi temperatūros dangoms vietinis nusiurbimas netinka. „Longlife" dulkių surinkimo maišo audinio struktūra užsikimštų ir dėl to šlifuoklio vietinis nusiurbimas pablogėtų.

Dulkių surinkimo maišelio įdėjimas [5A]

- ❶ Dulkių surinkimo maišelį **[5-1]** mauti, kol atsirems.
- ❷ Uždaryti užspaudimo svirtį **[5-2]**.

ⓘ Pablogėjus siurbimo našumui, dulkių surinkimo maišelį išimti ir ištuštinti **[5C]**.

Dulkių surinkimo maišelio išėmimas [5B]

- ❶ Atlaisvinti užspaudimo svirtį.
- ❷ Nutraukti dulkių surinkimo maišelį.

Nusiurbimas naudojant Festool mobilųjį dulkių siurblį

Siekiant išvengti dažno dulkių surinkimo maišelio ištuštinimo su elektriniu įrankiu dirbant ilgiau, prie nusiurbimo atvamzdžio **[1-9]** galima prijungti Festool mobilųjį dulkių siurblį, kurio siurbimo žarnos skersmuo 27 mm .

ATSARGIAI! Nenaudojant antistatinės siurbimo žarnos, gali kauptis statiniai krūviai. Naudotojas gali nukentėti nuo elektros smūgio, taip pat gali būti pažeista elektrinio įrankio elektronika.

ⓘ Mobiliojo dulkių siurblio paleidimo automatika gali būti naudojama susietai su **Bluetooth®** akumuliatoriumi (žr. akumuliatoriaus naudojimo instrukciją).

ⓘ Kai su mobiliuoju dulkių siurbliu naudojamas iš akumuliatoriaus maitinimas elektrinis įrankis, akumuliatoriaus darbo trukmė mažėja. Siurbimo našumo sumažinimas šį efektą susilpnina.

ⓘ Kai siurbimo našumas didelis, gali pablogėti elektrinio įrankio valdymo galimybės. Siurbimo našumo sumažinimas šį efektą susilpnina.

8.5 Juostinio šviestuvo nustatymas

Įjungiant elektrinį įrankį, juostinis šviestuvas **[1-5]** įsijungia paskutiniu nustatytu režimu. Kai elektrinis įrankis išjungtas, juostinį šviestuvą galima valdyti šviesos jungikliu **[1-2]**.

Įjungimas

- Šviesos jungiklį spausti 1 kartą.

Šviesos reguliavimas

- Šviesos jungiklį spausti 2 kartus.

Išjungimas

- Šviesos jungiklį spausti 3 kartus.

Šviesumas ir pašvietimo trukmė

- Konfigūruojama per programėlę Festool Work App.

Nustatymų atšaukimas

- Šviesos jungiklį spausti ne trumpiau kaip 5 sekundes.

8.6 Programėlė Festool App*

Naudojant programėlę Festool App, elektrinį įrankį galima konfigūruoti. Tam įrankyje turi būti naudojamas **Bluetooth®** akumuliatorius.

ⓘ Akumuliatoriaus susiejimas per Bluetooth®, žr. akumuliatoriaus naudojimo instrukciją.

ⓘ Programėlėje Festool App rasite daugiau informacijos apie elektrinio įrankio naudojimą.

* Galima įsigyti ne visose šalyse.

9 Darbas su elektriniu įrankiu

ĮSPĖJIMAS

Sužalojimo pavojus

- Ruošinį pritvirtinkite taip, kad apdirbant jis negalėtų judėti.

- Mašinos neperkraukite – nespauskite jos pernelyg stipriai! Geriausią šlifavimo rezultatą gausite, jei spausite vidutiniškai stipriai. Šlifavimo našumas ir kokybė daugiausia priklauso nuo tinkamai parinktos šlifavimo priemonės.
- Kad patikimai valdytumėte, mašiną laikykite viena ranka paėmę už rankenos **[1-8]**.
- Apdirbant kampus ir briaunas, pado viršūnė patiria taškinę apkrovą ir labiau kaista. Todėl čia dirbkite mažiau spausdami.

9.1 Įspėjimo signalai

Įspėjimo signalai duodami ir elektrinis įrankis išsijungia esant šioms darbinėms situacijoms:

Garsinis signalas	Priežastis	Priemonė
Pypsi vieną kartą.	Akumuliatorius išsekęs / nesuderinamas.	Akumuliatorių įkrauti / pakeisti.
	Elektrinis įrankis perkrautas.	Elektrinį įrankį apkrauti mažiau.
	Elektrinis įrankis yra perkaitęs.	Elektriniam įrankiui leisti atvėsti ir vėl naudoti.
Pypsi nuolat.	Elektrinio įrankio gedimas.	Dėl sutrikimo šalinimo kreiptis į gamintoją.

10 Techninė priežiūra ir aptarnavimas

ĮSPĖJIMAS

Sužalojimo pavojus, elektros smūgio grėsmė

- ► Prieš vykdydami bet kokius techninės priežiūros ir aptarnavimo darbus, nuo elektrinio įrankio visada nuimkite akumuliatorių.
- ► Visus techninės priežiūros ir remonto darbus, kurių metu reikia atidaryti variklio korpusą, paveskite vykdyti tik įgalioto techninės priežiūros centro specialistams.

Techninį aptarnavimą ir remontą leidžiama vykdyti tik gamintojui arba techninės priežiūros centrams. Naudoti tik **originalias Festool atsargines dalis**.

Daugiau informacijos: **www.festool.lt/servisas**

- Tam, kad būtų užtikrinta oro cirkuliacija, variklio korpuso aušinimo angos visada turi būti švarios ir neuždengtos.
- Ja ir samazinājusies jauda vai palielinājusies vibrācija, izpētiet un iztīriet dzesēšanas atveres.
- Elektrinio įrankio nevalykite suslėgtu oru.
- Elektrinio įrankio ir akumuliatoriaus prijungimo kontaktai visada turi būti švarūs.

10.1 Nusiurbimo kanalų valymas [7]

Maždaug kartą per savaitę (ypač šlifuojant sintetinės dervos glaistus, gipsą, taip pat šlifuojant šlapiuoju būdu) rekomenduojame valyti šlifuoklyje esančius nusiurbimo kanalus **[7-1]**, tam naudojant mažą plokščią šepetėlį arba audinio gabalėlį.

11 Reikmenys

Įrankių ir reikmenų užsakymo numerius rasite internete adresu **www.festool.lt**.

12 Aplinka

Elektrinių prietaisų, baigtų eksploatuoti maitinimo elementų ir akumuliatorių nemesti į buitinius šiukšlynus. Prietaisus, reikmenis ir pakuotę pristatyti antriniam perdirbimui pagal aplinkosaugos reikalavimus. Laikytis galiojančių nacionalinių teisės aktų.

Prieš utilizuojant, baigtus eksploatuoti maitinimo elementus, akumuliatorius ir lempas išimti iš elektrinio įrankio jų nesuardant / nesugadinant / nesudaužant. Tai užtikrins efektyvų jų antrinį perdirbimą.

Vadovaujantis Europos direktyva dėl nebenaudojamų elektrinių ir elektroninių prietaisų ir jų perkėlimo į nacionalinę teisę, baigtus eksploatuoti elektrinius prietaisus reikia surinkti atskirai ir perduoti antriniam perdirbimui pagal aplinkosaugos reikalavimus.

Informaciją apie priėmimo vietas galima pasižiūrėti internete adresu **www.festool.com/environment**.

Informacija apie kritines medžiagas: www.festool.lt/reach

13 Bendrieji nurodymai

13.1 Licencijų nuorodos

Kai gaminyje yra naudojamos atvirojo kodo licencijos, nuorodas į jas rasite programėlėje Festool App*, žr. **Informacija** > **Atvirojo kodo licencijos įrankiams**.

* Galima įsigyti ne visose šalyse.

13.2 Informacija apie duomenų apsaugą

Elektriniame įrankyje yra lustas, kuriame automatiškai įsimenami mašinos ir eksploataciniai duomenys. Įsimintieji duomenys nėra tiesiogiai susiję su konkrečiu asmeniu.

Šie duomenys specialiais prietaisais gali būti nuskaitomi nekontaktiniu būdu ir įmonės Festool naudojami išimtinai sutrikimų paieškos, remonto ir garantinio aptarnavimo, taip pat elektrinio įrankio kokybės gerinimo ar tolesnio vystymo tikslais. Šie duomenys – be vienareikšmiško kliento sutikimo – jokiais kitais tikslais nėra naudojami.

13.3 Bluetooth®

Žodinis prekės ženklas Bluetooth® ir logotipai yra įmonės „Bluetooth SIG, Inc.“ registruoti prekių ženklai, juos įmonė „TTS Tooltechnic Systems AG & Co. KG“, kartu ir įmonė „Festool“ naudoja pagal licenciją.

Latviski

1 Simboli

Brīdinājums par vispārīgu apdraudējumu

Brīdinājums par risku saņemt elektrisko triecienu

Izlasiet lietošanas instrukciju un drošības norādījumus.

Lietojiet dzirdes aizsarglīdzekļus.

Nēsājiet aizsargbrilles.

Lietojiet respiratoru.

UZMANĪBU! Neskatieties gaismas starā!

Izņemiet akumulatoru bloku.

Akumulatoru bloka ielikšana.

CE atbilstības marķējums

Instruments satur nikroshēmu datu saglabāšanai. Skatīt sadaļu **13.2**

Neizmetiet sadzīves atkritumu tvertnē.

Ieteikums, norāde

2 Drošības noteikumi

2.1 Vispārējie drošības noteikumi elektroinstrumentiem

BRĪDINĀJUMS! Izlasiet visus drošības noteikumus un norādījumus. Drošības noteikumu un norādījumu neievērošana var būt par cēloni elektriskā trieciena saņemšanai un izraisīt aizdegšanos un/vai radīt smagus savainojumus.

Saglabājiet šos drošības noteikumus turpmākai izmantošanai.

Ņemiet vērā uzlādes ierīces un akumulatoru bloka lietošanas pamācībās sniegtos norādījumus.

2.2 Citi drošības noteikumi

- **Darbā laikā var veidoties kaitīgi/indīgi putekļi (piemēram, no svinu saturošām krāsām un dažu sugu koksnes).** Saskaršanās ar šiem putekļiem vai to ieelpošana var radīt apdraudējumu apkalpojošajam personālam vai tuvumā esošajām personām. Ievērojiet jūsu valstī spēkā esošos drošības noteikumus. Pievienojiet elektroinstrumentu piemērotai uzsūkšanas ierīcei.
- **Lietojiet piemērotus individuālos aizsardzības līdzekļus:** austiņas un aizsargbrilles.
- **Lai saudzētu savu veselību, valkājiet piemērotus elpceļu aizsardzības līdzekļus.** Strādājot slēgtās telpās, nodrošiniet pietiekošu ventilāciju un pievienojiet instrumentam putekļu sūcēju.
- **Brīdinājums par gaismas starojuma kaitīgo ietekmi. Neskatieties gaismas starā. Nevērsiet gaismas staru uz citiem cilvēkiem vai dzīvniekiem.** Optiskais starojums var būt kaitīgs acīm.
- Elektroinstrumentu drīkst izmantot tikai tad, ja visas aizsargierīces atrodas tām paredzētajā stāvoklī un elektroinstruments ir labā stāvoklī un apkopts saskaņā ar noteikumiem.
- **Pēc nokrišanas pārbaudiet elektroinstrumentu un slīpēšanas kluci, vai nav bojājumu. Demontējiet slīpēšanas kluci, lai veiktu precīzāku pārbaudi. Uzticiet bojātās daļas salabot pirms izmantošanas.** Salauzti slīpēšanas kluči un bojātas mašīnas var radīt traumas un mazināt mašīnas drošumu.
- **Ar eļļu piesūcinātus darba piederumus, piemēram, slīpēšanas paliktni vai pulēšanas filcu, mazgājiet ar ūdeni un ļaujiet izžūt.** Ar eļļu piesūcināti darba piederumi var uzliesmot.
- **Uzmanību, ugunsgrēka risks! Nepieļaujiet slīpējamā materiāla un slīpmašīnas pārkaršanu. Pirms darba pārtraukuma vienmēr iztukšojiet putekļu tvertni.** Slīpēšanas putekļi pārnēsājamā nosūcēja filtra maisā vai filtrā nelabvēlīgos apstākļos, piem., ja rodas dzirksteles, slīpēšanas laikā var uzliesmot. Īpaši bīstama situācija var rasties tad, ja slīpēšanas putekļos ir krāsas, poliuretāna vai citu ķīmisku vielu paliekas un slīpējamais materiāls pēc ilga darba ir karsts.
- **Kopā ar elektroinstrumentu vienmēr izmantojiet Longlife putekļu maisiņu vai Festool mobilo putekļu sūcēju ar antistatisko sūkšanas šļūteni (AS).** Pat viegls strāvas trieciens var radīt īslaicīgu izbīli un novērst uzmanību, tādējādi izraisot negadījumu.
- **Lai darbinātu akumulatora elektroinstrumentus, izmantojiet tikai tiem paredzētus akumulatoru blokus un neizmantojiet elektrotīkla barošanas blokus. Nelietojiet citu ražotāju uzlādes ierīces, lai uzlādētu akumulatoru bloku.** Ja izmanto piederumus, kurus ražotājs nav paredzējis izmantot, var izraisīt elektrotriecienu un/vai smagus nelaimes gadījumus.

2.3 Jaukti putekļi ar metāla daļiņām un mitru virsmu slīpēšana

Ja slīpējot veidojas jaukti putekļi ar metāla daļiņām (piemēram, putekļi no lakotām virsmām automobiļu rūpniecībā), kā arī, ja tiek slīpētas mitras virsmas, drošības apsvērumu dēļ veiciet šādus pasākumus:

- iekārta jāpievieno pie piemērotas nosūkšanas ierīces;
- Regulāri tīriet iekārtu, izsūcot motora korpusa putekļu nogulsnes.
- Lietojiet aizsargbrilles!

2.4 Instrumenta radītā trokšņa un vibrācijas parametru vērtības

Atbilstoši EN 62841 noteiktās tipiskās vērtības ir šādas:

Skaņas spiediena līmenis	L_{PA} = 82 dB(A)
Skaņas jaudas līmenis	L_{WA} = 90 dB(A)
Mērījumu izkliede	K = 2,5 dB

UZMANĪBU

Veicot darbu ar elektroinstrumentu, radītā trokšņa emisija var radīt dzirdes traucējumus.

► Lietojiet dzirdes aizsarglīdzekļus.

Instrumenta radīto svārstību paātrinājuma vērtība a_h (vektoru summa trijos virzienos) un mērījumu izkliede K ir noteikta atbilstoši standartam EN 62841:

$a_h = 3\ m/s^2$

$K = 1{,}5\ m/s^2$

Instrumenta radītās vibrācijas un trokšņa vērtības

- kalpo instrumentu salīdzināšanai,
- ir izmantojamas trokšņa un vibrācijas iedarbības iepriekšējam izvērtējumam lietošanas laikā,
- raksturo elektroinstrumenta galvenos lietošanas veidus.

UZMANĪBU

Instrumenta radītā trokšņa parametru vērtības var atšķirties no šeit norādītajām vērtībām. Tās ir atkarīgas no izmantojamā darbinstrumenta, kā arī no apstrādājamā priekšmeta īpašībām.

► Novērtējiet faktisko slodzi visā darba ciklā.
► Nosakiet piemērotus, faktiskajai slodzei atbilstošus drošības pasākumus.

3 Lietošana atbilstoši paredzētajam mērķim

Atbilstoši noteikumiem slīpmašīnas ir paredzētas koka, plastmasas, kompozītmateriālu, lakas/krāsas, špakteļmasas un citu līdzīgu materiālu slīpēšanai.

Ievērojiet īpašos drošības noteikumus, ja slīpējot veidojas jaukti putekļi ar metāla daļiņām (piemēram, putekļi no lakotām virsmām automobiļu rūpniecībā), kā arī, ja tiek slīpētas mitras virsmas (skatīt 2.3. nodaļu).

Slīpmašīnas nav piemērotas slapjai slīpēšanai un tikai metāla slīpēšanai.

Nedrīkst apstrādāt azbestu saturošus materiālus.

Elektroinstruments ir paredzēts lietošanai kopā ar Festool sērijas BP tās pašas sprieguma klases akumulatoru blokiem.

Ja lietojums ir neatbilstīgs, atbildību uzņemas lietotājs.

4 Tehniskie dati

Akumulatora orbitālā slīpmašīna	DTSC 200
Motora spriegums	18 V ⎓
Apgriezienu skaits (brīvgaitā)	6000 - 10000 min.$^{-1}$
Orbitālo kustību diametrs	2,5 mm
Slīpēšanas pamatne	145 x 195 mm
Svars (bez akumulatoru bloka, ar slīpēšanas pamatni)	1,6 kg

5 Instrumenta elementi

[1-1] Ieslēgšanas/izslēgšanas slēdzis
[1-2] Gaismas slēdzis
[1-3] Akumulatoru bloka atbrīvošanas poga
[1-4] Akumulators
[1-5] Virsmu pārbaudes lukturis
[1-6] Slīpēšanas pamatne
[1-7] Apgriezienu skaita regulators
[1-8] Rokturis (izolētas roku atbalsta virsmas)
[1-9] Sūkšanas īscaurule
[1-10] Malu aizsargs
[1-11] Longlife putekļu maisiņš

Ne visi šeit attēlotie vai aprakstītie piederumi ietilpst piegādes komplektā.

Parādītie attēli ir atrodami lietošanas pamācības sākumā.

6 Akumulators

Pirms akumulatoru bloka ievietošanas pārbaudiet, vai akumulatora pievienošanas vieta ir tīra. Ja akumulatora pievienošanas vieta ir netīra, tas var negatīvi ietekmēt kontaktus un izraisīt to bojājumus.

Kontakta traucējums var izraisīt ierīces pārkaršanu un bojājumus.

[2A] Noņemiet akumulatoru bloku.

[2B] click Ielieciet akumulatoru bloku līdz tas nofiksējas.

ⓘ Plašāku informāciju par akumulatoru bloku skatiet akumulatora bloka lietošanas instrukcijā.

7 Lietošanas uzsākšana

7.1 Ieslēgšana un izslēgšana

Ieslēgšana	Nospiediet ieslēgšanas/izslēgšanas slēdzi **[1-1]**
Izslēgšana	Nospiediet ieslēgšanas/izslēgšanas slēdzi **[1-1]**

8 Iestatījumi

BRĪDINĀJUMS

Savainojumu risks

► Pirms jebkādu darbu veikšanas pie elektroinstrumenta izņemiet no tā akumulatoru bloku.

8.1 Elektroniskā daļa

Termiskā aizsardzība

Ja elektroinstruments kļūst pārāk karsts, tas izslēdzas. Pēc atdzišanas elektroinstrumentu var ieslēgt no jauna.

Nemainīgs apgriezienu skaits

Izvēlētais apgriezienu skaits tiek elektroniski uzturēts nemainīgā līmenī. Izmantojot atbilstoši noteikumiem (samērīgs piespiešanas spēks), tādējādi tiek panākts nemainīgs slīpēšanas ātrums.

Griešanās ātruma sazināšana stipras vibrācijas gadījumā

Ja elektroinstrumentam pieaug vibrācijas un svārstību līmenis, piemēram, izmantojot starpliku, tiek automātiski samazināts apgriezienu skaits, lai saudzētu elektroinstrumentu un tā lietotāju.

Apgriezienu skaita regulators

Apgriezieni ir ar regulēšanas ripas **[1-7]** palīdzību bezpakāpju veidā regulējami norādītajās robežās (skat. sadaļu 4). Tas ļauj optimāli pielāgot slīpēšanas ātrumu apstrādājamā materiāla īpašībām.

Apgriezienu skaita pakāpe atkarībā no slīpēšanas darbiem	
– Slīpēšana ar maksimālu abrazivitāti – Vecās krāsas noslīpēšana – Koka un finiera slīpēšana pirms lakošanas – Lakoto virsmu starpslīpēšana	5–6
– Plānā kārtā uzklāta lakas grunts slāņa slīpēšana – Koka detaļu malu slīpēšana – Gruntētu koka virsmu līdzināšana	4–5
– Masīvkoka un finiera malu slīpēšana – Logu un durvju gropju slīpēšana – Lakoto malu starpslīpēšana	3–4
– Beicētu lakoto virsmu starpslīpēšana	2–3
– Beicēto malu slīpēšana – Termoplastiskās plastmasas slīpēšana	1–2

Ir nostrādājusi aizsardzība pret atkārtotu ieslēgšanos

Iebūvētā aizsardzība pret atkārtotu ieslēgšanos novērš elektroinstrumenta atkārtotu patvaļīgu ieslēgšanos, atjaunojoties sprieguma padevei pēc elektroapgādes pārtraukuma. Lai atsāktu elektroinstrumenta lietošanu, tas atkal jāieslēdz.

8.2 Slīpēšanas pamatnes nomaiņa [3]

Izmantojiet tikai Festool oriģinālos darbinstrumentus un oriģinālos piederumus. Izmantojot zemākas kvalitātes instrumentus un citu ražotāju piederumus, var pieaugt savainošanās risks un ievērojami pasliktināties instrumenta līdzsvarojums, kas pasliktina darba rezultātu kvalitāti un paātrina instrumenta dilšanu.

BRĪDINĀJUMS! Neveiciet nekādas konstruktīvas izmaiņas atvērta elektroinstrumenta iekšpusē, kad ir noņemta slīpēšanas pamatne.

- ► Atskrūvējiet skrūves **[3-1]**.
- ► Noņemiet slīpēšanas pamatni **[3-2]**virzienā uz leju.
- ► Uzlieciet jaunu slīpēšanas pamatni.
- ► Pievelciet skrūves ar roku (2,5 Nm).

8.3 Slīpēšanas piederumu iestiprināšana ar StickFix stiprinājumu [4]

StickFix slīpēšanas pamatnei var ātri un vienkārši piestiprināt piemērotu StickFix slīpēšanas papīru.

UZMANĪBU

Savainošanās risks, ko rada StickFix uzlikas saķeres mazināšanās.

Slīpēšanas piederumi var atdalīties no slīpēšanas pamatnes.

- ► Nomainiet slīpēšanas pamatni.

- ► Piespiediet pašlīmējošo slīpēšanas piederumu **[4-2]** pie slīpēšanas pamatnes **[4-1]**.

8.4 Nosūkšana

BRĪDINĀJUMS

Veselībai kaitīgi putekļi

Elpošanas ceļu bojājumi

- ► Nekādā gadījumā nestrādājiet bez uzsūkšanas ierīces.
- ► Ievērojiet attiecīgajā valstī spēkā esošos normatīvos aktus.
- ► Lietojiet respiratoru.

Vietinis nusiurbimas į Longlife dulkių surinkimo maišelį

Slīpmašīnas ir sērijveidā aprīkotas ar integrētu nosūkšanu. Slīpējot radušies putekļi tiek iesūkti caur slīpēšanas kluča atverēm un savākti putekļu maisiņā.

Integrētā nosūkšana nav piemērota minerālus un metālus saturošu putekļu nosūkšanai, kā arī pārklājumiem ar zemu kušanas temperatūru. Longlife putekļu maisiņa auduma materiāls var aizsērēt un tādējādi traucēt slīpmašīnas integrēto nosūkšanu.

Putekļu maisiņa ielikšana [5A]

- ► ❶ Uzbīdiet putekļu maisiņu **[5-1]** līdz galam.
- ► ❷ Pievelciet fiksācijas sviru **[5-2]**.

ⓘ Ja samazinās nosūkšanas jauda, izņemiet un iztukšojiet putekļu maisiņu **[5C]**.

Putekļu maisiņa izņemšana [5B]

- ► ❶ Atbrīvojiet fiksācijas sviru.
- ► ❷ Izņemiet putekļu maisiņu.

Nosūkšana ar Festool mobilo nosūcēju

Lai, strādājot ar elektroinstrumentu ilgāku laiku, novērstu biežu putekļu maisiņa iztukšošanu, īscaurulei **[1-9]** var pievienot Festool mobilo nosūcēju ar iesūcējšļūtenes diametru 27 mm .

UZMANĪBU! Ja netiek izmantota antistatiska uzsūkšanas šļūtene, var veidoties statiskā izlāde. Lietotājs var saņemt elektrisko triecienu, un elektroinstrumenta elektronika var tikt bojāta.

ⓘ Mobilā putekļu sūcēja automātisko ieslēgšanos iespējams izmantot, izveidojot savienojumu ar **Bluetooth®** akumulatoru (skatīt akumulatora lietošanas instrukciju).

ⓘ Ja elektroinstruments tiek akumulatora režīmā darbināts kopā ar mobilo nosūcēju, samazinās akumulatora darbības laiks. Uzsūkšanas jaudas samazināšana ļauj samazināt šo efektu.

ⓘ Lielas iesūkšanas jaudas gadījumā var pasliktināties elektroinstrumenta vadīšanas īpašības. Uzsūkšanas jaudas samazināšana ļauj samazināt šo efektu.

8.5 Luktura iestatīšana

Ieslēdzot elektroinstrumentu, lukturis **[1-5]** ieslēdzas pēdējoreiz iestatītajā režīmā. Arī tad, ja elektroinstruments ir izslēgts, lukturi var kontrolēt ar gaismas slēdzi **[1-2]**.

Ieslēgšana

- ► Nospiediet gaismas slēdzi 1x.

Gaismas intensitātes regulēšana

- ► Nospiediet gaismas slēdzi 2x.

Izslēgšana

- ► Nospiediet gaismas slēdzi 3x.

Spilgtums un degšanas ilguma iestatīšana pēc izslēgšanas

- ► To iespējams konfigurēt Festool Work lietotnē.

Iestatījumu atiestate

- ► Spiediet gaismas slēdzi vismaz 5 sekundes.

8.6 Festool lietotne*

Elektroinstrumentu var konfigurēt Festool lietotnē. Šim nolūkam izmantotajam akumulatoram ir jābūt **Bluetooth®** akumulatoram.

ⓘ Kā savienot akumulatoru, izmantojot Bluetooth®, skatiet akumulatora lietošanas instrukcijā.

ⓘ Festool lietotnē jūs atradīsit papildu informāciju par elektroinstrumenta lietošanu.

* Pieejams ne visās valstīs.

9 Darbs ar elektroinstrumentu

BRĪDINĀJUMS

Savainošanās risks

- ► Sagatavi piestipriniet tā, lai apstrādes laikā tā nekustētos.

- Nepārslogojiet mašīnu, to piespiežot pārāk stingri! Vislabāko slīpēšanas rezultātu iegūsiet, izmantojot mērenu spiedienu. Slīpēšanas rezultāts un kvalitāte ir būtiski atkarīga no pareiza slīpēšanas piederuma izvēles.
- Lai varētu droši vadīt ierīci, ar vienu roku turiet rokturi **[1-8]**.
- Strādājot stūros un malās, smaile rada punktveida noslodzi un palielinātu siltuma izdalīšanos. Tāpēc strādājiet ar samazinātu spiedienu.

9.1 Brīdinājuma signāli

Tālāk norādītajos darba stāvokļos atskan brīdinājuma signāls un instruments izslēdzas:

Signāla veids	Iemesls	Veicamā darbība
Nopīkst vienu reizi.	Akumulators ir izlādējies/ nesaderīgs.	Uzlādējiet/nomainiet akumulatoru.
	Elektroinstruments ir pārslogots.	Samaziniet elektroinstrumenta noslodzi.
	Elektroinstruments ir pārkarsis.	Pirms atsākat darbināt elektroinstrumentu, ļaujiet tam atdzist.
Pīkst nepārtra ukti.	Elektroinstruments ir bojāts.	Lai novērstu kļūdu, sazinieties ar ražotāju.

10 Apkalpošana un apkope

BRĪDINĀJUMS

Traumu risks, elektrotrieciena risks

- ► Veicot jebkurus apkopes un kopšanas darbus, vispirms vienmēr izņemiet akumulatoru bloku no elektroinstrumenta.
- ► Visus apkopes un remontdarbus, kuru veikšanai nepieciešams atvērt motora korpusu, lieciet veikt tikai autorizētā klientu apkalpošanas centrā.

Klientu apkalpošana un remonts ir veicams vienīgi ražotāja uzņēmumā vai servisa darbnīcās. Izmantojiet tikai **Festool oriģinālās rezerves daļas**.

Papildu informācija: **www.festool.lv/apkalposana**

- Vienmēr uzturiet tīras motora korpusa dzesēšanas atveres, lai nodrošinātu gaisa cirkulāciju.
- Sumažējus našumui arba padidėjus vibracijai, aušinimo angas išpūsti ir išvalyti.
- Netīriet elektroinstrumentu ar saspiestu gaisu.
- Uzlādes ierīces un akumulatoru bloka savienojošos kontaktus vienmēr turiet tīrus.

10.1 Uzsūkšanas kanāla tīrīšana [7]

Mēs iesakām aptuveni reizi nedēļā (īpaši pēc mākslīgo sveķu špakteļmasas slīpēšanas, mitrās slīpēšanas un ģipša apstrādes) iztīrīt slīpmašīnas **[7-1]** sūkšanas kanālus ar nelielu plakano suku vai auduma lupatiņu.

11 Piederumi

Piederumu un instrumentu pasūtījuma numurus skatiet **www.festool.lv**.

12 Apkārtējā vide

Neizmetiet elektroierīces, nolietotās baterijas un akumulatoru blokus sadzīves atkritumu tvertnē. Nolietotos instrumentus, to piederumus un iesaiņojuma materiālus nogādājiet atkārtotai pārstrādei apkārtējai videi nekaitīgā veidā. Ievērojiet spēkā esošos nacionālos noteikumus.

Pirms utilizācijas nolietotās baterijas, akumulatoru blokus un spuldzes ir nesabojājot jāizņem no elektroiekārtas. Tādējādi šie komponenti var būt efektīvi pārstrādāti.

Atbilstoši Eiropas Kopienas direktīvai par nolietotajām elektriskajām un elektroniskajām iekārtām un šīs direktīvas atspoguļojumiem nacionālajos likumdošanas aktos, nolietotās elektroierīces jāsavāc atsevišķi un jāpakļauj otrreizējai pārstrādei apkārtējai videi nekaitīgā veidā.

Informāciju par savākšanas punktiem skatiet **www.festool.com/environment**.

Informācija par īpaši bīstamām vielām: www.festool.lv/reach

13 Vispārēji norādījumi

13.1 Norādes par licenci

Norādes par produktā iespējami izmantotajām atklātā pirmkoda licencēm jūs atradīsit Festool lietotnē* **Informācija** > **Open-Source licences instrumentiem**.

* Pieejams ne visās valstīs.

13.2 Informācija par datu aizsardzību

Elektroinstruments satur mikroshēmu, kurā tiek automātiski uzkrāti un saglabāti dati par instrumentu un tā lietošanu. Saglabātajos datos nav tiešu norāžu uz konkrētu personu.

Šos datus var nolasīt ar īpašām bezvadu ierīcēm, ko Festool izmanto vienīgi, lai diagnosticētu kļūmes, veiktu remontus un noteiktu garantiju, kā arī, lai uzlabotu elektroinstrumenta kvalitāti un pilnveidotu tā konstrukciju. Uzkrātos datus nedrīkst izmantot citiem mērķiem bez iepriekšējas klienta piekrišanas.

13.3 Bluetooth®

Vārdiskais apzīmējums Bluetooth® un to saturošie logotipi ir firmas Bluetooth SIG, Inc. reģistrētas preču zīmes, kas tiek lietotas saskaņā ar firmai TTS Tooltechnic Systems AG & Co. KG un līdz ar to arī firmai Festool izsniegto licenci.

Norsk

1 Symboler

Advarsel om generell fare

Advarsel om elektrisk støt

Les sikkerhetsanvisningene i brukerhåndboken.

Bruk hørselvern.

Bruk vernebriller.

Bruk åndedrettsvern.

FORSIKTIG! Se ikke inn i lysstrålen!

Ta ut batteripakken.

Sette inn batteri.

CE-samsvarsmerking

Verktøyet inneholder en chip for datalagring. Se kapittel 13.2

Må ikke kastes i husholdningsavfallet.

Tips, merknad

2 Sikkerhetsinformasjon

2.1 Generell sikkerhetinformasjon for elektroverktøy

ADVARSEL! Les alle sikkerhetsregler og anvisninger. Hvis sikkerhetsinformasjonen og anvisningene ikke følges, kan det føre til elektrisk støt, brann og/eller alvorlige personskader.

Oppbevar all sikkerhetsinformasjon og alle anvisninger for fremtidig bruk.

Følg bruksanvisningen for lader og batteri.

2.2 Øvrige sikkerhetsanvisninger

- **Under arbeidet kan det oppstå skadelig/giftig støv (for eksempel blyholdig maling og enkelte treslag).** Berøring eller innånding av dette støvet kan utgjøre en fare for operatøren eller andre personer som befinner seg i nærheten. Følg sikkerhetsforskriftene som gjelder for ditt land. Koble elektroverktøyet til en egnet avsugsinnretning.
- **Bruk egnet personlig verneutstyr:** Hørselsvern og vernebriller.
- **Av helsemessige årsaker bør du bruke åndedrettsvern.** I lukkede rom må du sørge for tilstrekkelig lufting og koble til en støvsuger.
- **Advarsel om skadelig lysstråling. Ikke se inn i lysstrålen. Ikke rett lysstrålen mot andre personer eller dyr.** Den optiske strålingen kan være skadelig for øynene.
- Elektroverktøyet må bare brukes når alle verneanordningene er montert på rett plass og elektroverktøyet er i god stand og riktig vedlikeholdt.
- **Kontroller elektroverktøyet og slipeplaten for skader dersom de har falt ned. Demonter slipeplaten for å kontrollere den ordentlig. Få ødelagte deler reparert før bruk.** Knekte slipeplater og skadde maskiner kan føre til skader og fører til at maskinen ikke lenger er sikker.
- **Rengjør arbeidsutstyr som er fuktet med olje, som for eksempel slipeklosser eller polerfilt, med vann, og tørke atskilt fra hverandre.** Arbeidsutstyr som er fuktet med olje, kan selvantenne.
- **Obs! Brannfare! Unngå overoppheting av emnet og slipemaskinen. Tøm alltid støvbeholderen før pauser i arbeidet.** Slipestøv i filterposen eller filteret til støv-/våtsugeren kan selvantenne under sliping ved ugunstige forhold som gnistregn. Faren er spesielt stor hvis slipestøvet er blandet med lakk- eller polyuretanrester eller andre kjemiske stoffer og emnet er varmt etter langvarig arbeid.
- **Bruk alltid en longlife-støvpose eller en Festool støvsuger med antistatisk sugeslange (AS) sammen med elektroverktøyet.** Lettere elektriske støt kan føre til at man skvetter og blir mindre oppmerksom, noe som kan forårsake ulykker.
- **Bruk kun de batteripakkene som er beregnet til formålet, og ikke bruk strømadaptere til dette batteridrevne elektroverktøyet. Ikke lad batteripakken med ladere fra andre produsenter.** Bruker du tilbehør som ikke er godkjent av produsenten, kan dette føre til elektrisk støt og/eller alvorlige ulykker.

2.3 Blandingsstøv med metallandel og sliping av fuktige overflater

Ved blandet støv med metallinnhold (f.eks. lakksliping i bilindustrien) og ved sliping av fuktige overflater skal følgende sikkerhetstiltak treffes:

- Koble maskinen til et egnet avsug.
- Rengjør maskinen regelmessig for støvoppsamlinger i motorhuset med støvsuger.
- Bruk vernebriller!

2.4 Støyemisjonsverdier

De registrerte verdiene iht. EN 62841 er vanligvis på:

Lydtrykknivå	L_{PA} = 82 dB(A)
Lydeffektnivå	L_{WA} = 90 dB(A)
Usikkerhet	K = 2,5 dB

FORSIKTIG

Avgitt støy ved arbeid med elektroverktøyet kan føre til hørselsskader.

► Bruk hørselvern.

Svingningsemisjonsverdi a_h (vektorsum fra tre retninger) og usikkerhet K beregnet iht. EN 62841:

$a_h = 3\ m/s^2$

$K = 1{,}5\ m/s^2$

De angitte emisjonsverdiene (vibrasjon, støy)

- brukes til å sammenligne maskiner,
- men kan også brukes til en foreløpig vurdering av vibrasjons- og støybelastning ved bruk,
- og representerer de viktigste bruksområdene for elektroverktøyet.

FORSIKTIG

Utslippsverdiene kan avvike fra de verdiene som er oppgitt. Dette avhenger av hvordan verktøyet brukes og hvilken type arbeidsemne som bearbeides.

► Vurder den faktiske belastningen under hele driftssyklusen.

► Iverksett passende sikkerhetstiltak avhengig av faktisk belastning.

3 Forskriftsmessig bruk

Slipemaskinene er laget for sliping av tre, plast, komposittmaterialer, maling/lakk, sparkelmasse og lignende materialer.

Ved blandet støv med metallinnhold (f.eks. lakksliping i bilindustrien) og ved sliping av fuktige overflater skal det treffes særlige sikkerhetstiltak (se kapittel 2.3).

Slipemaskinene er ikke beregnet brukt til ren metallsliping.

Asbestholdig materiale skal ikke bearbeides.

Elektroverktøyet egner seg til bruk med Festool-batterier i serien BP i samme spenningsklasse.

Ved ikke-forskriftsmessig bruk har brukeren ansvaret.

4 Tekniske data

Batteridrevet plan-/trekantsliper	DTSC 200
Motorspenning	18 V ⎓
Turtall (tomgang)	6000-10000 o/min
Slipeløft	2,5 mm
Slipesåle	145 x 195 mm
Vekt (uten batteri, med slipesåle)	1,6 kg

5 Apparatelementer

[1-1] Av/på-bryter
[1-2] Lysbryter
[1-3] Knapp for å løsne batteripakken
[1-4] Batteripakke
[1-5] Streiflys
[1-6] Slipesåle
[1-7] Turtallsregulering
[1-8] Håndtak (isolerte gripeflater)
[1-9] Avsugsstuss
[1-10] Kantbeskyttelse
[1-11] Longlife-støvpose

Det tilbehøret som er avbildet eller beskrevet, følger ikke nødvendigvis med.

De oppgitte illustrasjonene finnes fremst i bruksanvisningen.

6 Batteripakke

Før du setter inn batteripakken, må du kontrollere at batterikoblingen er ren. Dersom batterikoblingen er tilsmusset, kan dette hindre korrekt kontakt og føre til skader på kontaktene.

Ødelagt kontakt kan føre til overoppheting og skader på apparatet.

[2A] Ta av batteripakken.

[2B] click Sett batteripakken inn så den smekker på plass.

ⓘ Mer info om batteripakken finner du i bruksanvisningen til batteripakken.

7 Igangsetting

7.1 Slå på og av

PÅ Trykk inn av/på-knappen **[1-1]**

AV Trykk inn av/på-knappen **[1-1]**

8 Innstillinger

ADVARSEL

Fare for personskade

► Ta av batteriet før alle typer arbeid med elektroverktøyet.

8.1 Elektronikk

Temperatursikring

Hvis elektroverktøyet blir for varmt, slår det seg av. Først når elektroverktøyet er avkjølt, kan det slås på igjen.

Konstant turtall

Forhåndsinnstilt motorturtall holdes konstant ved hjelp av elektronikken. Slik vil du ved riktig bruk (med adekvat trykk) kunne oppnå en jevn slipehastighet.

Turtallsreduksjon ved høye vibrasjoner

Dersom det forekommer høye vibrasjoner og svingninger i elektroverktøyet, f.eks. ved bruk av mellomleggsplate, reduseres turtallet automatisk av hensyn til elektroverktøyet og brukeren.

Turtallsregulering

Turtallet kan stilles inn trinnløst med dreiebryteren **[1-7]** i turtallsområdet (se kapittel 4). Dermed kan slipehastigheten tilpasses optimalt til ethvert materiale.

Turtallsnivå alt etter slipearbeid	
– Sliping med maks. slipeeffekt – Fjerning av gammel maling – Sliping av tre og finer før lakkering – Mellomsliping ved lakkering av flater	5–6
– Sliping av et tynt lag baselakk – Kantbrekking på tredeler – Glatting av grunnede treflater	4–5
– Sliping av heltre- og finerkanter – Sliping av fals på vinduer og dører – Mellomsliping ved lakkering av kanter	3–4
– Mellomsliping ved lakkering av beisede flater	2–3
– Sliping av beisede kanter – Sliping av termoplast	1–2

Selvstartvern

Den innebygde gjenstartbeskyttelsen hindrer at elektroverktøyet automatisk starter igjen etter strømbrudd i modus for kontinuerlig drift. For å sette den i drift igjen må elektroverktøyet slås på igjen.

8.2 Skifte slipesåle [3]

Bruk kun originale innsatsverktøy og tilbehør fra Festool. Ved bruk av innsatsverktøy av lavere kvalitet og tilbehør fra andre produsenter kan det oppstå økt fare for personskader og stor ubalanse, noe som kan forringe kvaliteten på resultatet og øke slitasjen på elektroverktøyet.

ADVARSEL! Ikke foreta noen konstruksjonsmessige endringer inne i elektroverktøyet når slipesålen er demontert.

- ► Åpne skruene **[3-1]**.
- ► Trekk slipesålen **[3-2]** nedover og av.
- ► Sett på en ny slipesåle.
- ► Trekk til skruene for hånd (2,5 Nm).

8.3 Fest slipetilbehør med StickFix [4]

Det går raskt og enkelt å feste passende StickFix slipeskiver på StickFix slipesålen.

FORSIKTIG

Fare for skade på grunn av redusert vedheft av StickFix-belegget.

Slipetilbehøret kan løsne fra slipesålen.

- ► Skift slipesåle.

- ► Du kan trykke selvklebende slipetilbehør **[4-2]** på slipesålen **[4-1]**.

8.4 Avsug

ADVARSEL

Helseskadelig støv

Skader på luftveiene

- ► Arbeid aldri uten avsug.
- ► Overhold gjeldende nasjonale bestemmelser.
- ► Bruk åndedrettsvern.

Egenavsug med longlife-støvpose

Som standardutstyr er sliperne utstyrt med et egenavsug. Slipestøvet suges inn gjennom avsugåpninger i slipeplaten og samles i støvposen.

Egenavsuget er ikke egnet for mineral- og metallstøv, samt belegg med lavt smeltepunkt. Vevstrukturen til longlife-støvposen og elektroverktøyet vil bli tilstoppet og dermed svekke sliperens eget avsug.

Montere støvpose [5A]

- ► ❶ Skyv inn støvposen **[5-1]** på så langt det går.
- ► ❷ Stram klemspaken **[5-2]**.

ⓘ Hvis sugekraften reduseres, demonter og tøm støvposen **[5C]**.

Demontere støvposen [5B]

- ► ❶ Løsne klemspaken.
- ► ❷ Fjern støvposen.

Avsug med Festool mobile støv-/våtsuger

For å unngå hyppig tømming av støvposen under lengre arbeider med elektroverktøyet kan det på avsugsstussen **[1-9]** kobles til en mobilt Festool støvsuger med en avsugsslangediameter på 27 mm .

FORSIKTIG! Dersom man ikke benytter antistatisk sugeslange, kan det oppstå statisk elektrisitet. Brukeren kan få elektrisk støt, og elektronikken i elektroverktøyet kan bli skadet.

ⓘ Den automatiske oppstarten av støvavsugeren kan brukes ved å pare den med en **Bluetooth®** batteripakke (se batteripakkens bruksanvisningen).

ⓘ Hvis elektroverktøyet brukes med støvsuger under batteridrift, forkortes batteritiden. Denne effekten blir mindre hvis sugeeffekten reduseres.

ⓘ Ved høy sugeeffekt kan elektroverktøyets føringsevne blir redusert. Denne effekten blir mindre hvis sugeeffekten reduseres.

8.5 Stille inn streiflyset

Når du slår på elektroverktøyet, skifter streiflyset **[1-5]** til sist innstilte modus. Streiflyset kan også styres med lysbryteren **[1-2]** når elektroverktøyet er slått av.

Slå på

- ► Trykk 1x på lysbryteren.

Dimme

- ► Trykk 2x på lysbryteren.

Slå av

- ► Trykk 3x på lysbryteren.

Lysstyrke og forsinket utkobling

- ► Kan konfigureres med Festool App.

Tilbakestille innstillinger

- ► Hold lysbryteren inne i minst 5 sekunder.

8.6 Festool-app*

Elektroverktøyet kan konfigureres ved hjelp av Festool-appen. Da må batteripakken som brukes, være en **Bluetooth®**-batteripakke.

ⓘ Koble til batteripakken via Bluetooth®, se bruksanvisningen til batteripakken.

ⓘ I Festool-appen finner du ytterligere informasjon om betjening av elektroverktøyet.

* Ikke tilgjengelig i alle land.

9 Arbeide med elektroverktøyet

ADVARSEL

Fare for personskade

► Fest emnet slik at det ikke kan bevege seg under bearbeiding.

- Ikke overbelast maskinen ved å trykke for hardt! Du oppnår det beste sliperesultatet hvis du arbeider med et middels sterkt trykk. Slipeeffekten og -kvaliteten avhenger i første rekke av at du velger riktig slipemiddel.
- For å føre maskinen sikkert holder du den ene hånden på håndtaket **[1-8]**.
- Arbeid i hjørner og kanter fører til påkjenninger på ett punkt på spissen og til økt varmeutvikling. Du bør derfor arbeide med redusert trykk.

9.1 Varselsignaler

Varselsignaler avgis i følgende tilfeller, og elektroverktøyet slår seg av:

Signaltone	Årsak	Tiltak
Piper én gang.	Batteripakken er tom/inkompatibel.	Lad opp / bytt ut batteripakken.
	Elektroverktøyet er overbelastet.	Reduser belastningen på elektroverktøyet.
	Elektroverktøyet er overopphetet.	Ta elektroverktøyet i bruk igjen etter at det er avkjølt.
Piper konstant.	Elektroverktøyet er defekt.	Kontakt produsenten for utbedring av feilen.

10 Vedlikehold og pleie

ADVARSEL

Skaderisiko, elektrisk støt

► Ta alltid batteripakken ut av elektroverktøyet før vedlikeholds- og servicearbeid.

► Vedlikeholds- og reparasjonsarbeider som krever at motorhuset åpnes, skal kun gjennomføres av et autorisert kundeserviceverksted.

Kundeservice og reparasjoner skal kun utføres av produsenten eller autoriserte verksteder. Bruk kun **originale reservedeler fra Festool**.

Ytterligere informasjon: **www.festool.com/service**

- Hold alltid kjøleluftåpningene på motorhuset åpne og rene for å sikre luftsirkulasjonen.
- Ved avtagende effekt eller økt vibrasjonsnivå må du blåse ut og rengjøre lufteåpningene.
- Elektroverktøyet må ikke rengjøres med trykkluft.
- Hold tilkoblingskontaktene på elektroverktøyet og batteripakken rene til enhver tid.

10.1 Rengjøring av sugekanaler [7]

Vi anbefaler å rengjøre sugekanalene i slipemaskinen **[7-1]** med en liten flat børste eller en klut ca en gang i uken (spesielt ved sliping av kunstharpiksfyller, våtsliping og puss).

11 Tilbehør

Bestillingsnumrene for tilbehør og verktøy finner du på **www.festool.com**.

12 Miljø

Ikke kast elektriske apparater, brukte batterier og batteripakker i husholdningsavfallet.

Apparater, tilbehør og emballasje skal leveres til gjenvinning. Ta hensyn til gjeldende nasjonale forskrifter.

Før kassering separeres brukte batterier, batteripakker og lamper fra den elektriske enheten på en ikke-destruktiv måte. Dermed kan de resirkuleres effektivt.

I henhold til EU-direktivet om kasserte elektriske og elektroniske produkter og direktivets implementering i nasjonal rett må elektriske apparater som ikke lenger skal brukes, samles separat og leveres til miljøvennlig gjenvinning.

Informasjon om innsamlingspunktene finner du på **www.festool.com/environment**.

Informasjon om kritiske stoffer: www.festool.com/reach

13 Generell informasjon

13.1 Lisensopplysninger

Lisensopplysninger om åpen kildekode-lisensene som kan brukes i produktet finner du i Festool-appen* under **Informasjon** > **Åpen kildekode-lisenser for verktøy**.

* Ikke tilgjengelig i alle land.

13.2 Informasjon om personvern

Elektroverktøyet inneholder en brikke som lagrer maskin- og driftsdata automatisk. Data lagret på minnebrikken inneholder ingen personopplysninger om kunden.

Data på minnebrikken kan leses av kontaktløst med spesielt utstyr, og brukes utelukkende til feildiagnose, reparasjons- og garantiavviklinger, og til kvalitetssikring eller videreutvikling av elektroverktøyet av Festool. Dataene vil ikke brukes på noen annen måte, med mindre det er gitt uttrykkelig samtykke fra kunden.

13.3 Bluetooth®

Merkenavnet Bluetooth® og logoene er registrerte varemerker som tilhører Bluetooth SIG, Inc., og de brukes på lisens av TTS Tooltechnic Systems AG & Co. KG og dermed av Festool.

Nederlands

1 Symbolen

Waarschuwing voor algemeen gevaar

Waarschuwing voor elektrische schok

Lees de gebruiksaanwijzing en veiligheidsvoorschriften.

Gehoorbescherming dragen.

Veiligheidsbril dragen.

Zuurstofmasker dragen.

ATTENTIE! Kijk niet in de lichtstraal!

Accupack verwijderen.

Accupack inbrengen.

CE-markering van overeenstemming

Apparaat bevat een chip voor de opslag van gegevens. zie hoofdstuk 13.2

Niet met het huisvuil meegeven.

Tip, aanwijzing

2 Veiligheidsvoorschriften

2.1 Algemene veiligheidsinstructies voor elektrische gereedschappen

WAARSCHUWING! Lees alle veiligheidsvoorschriften en aanwijzingen.
Worden de veiligheidsinstructies en aanwijzingen niet in acht genomen, dan kan dit een elektrische schok, brand en/of ernstig letsel tot gevolg hebben.

Bewaar alle veiligheidsinstructies en aanwijzingen om ze later te kunnen raadplegen.

Neem de bedieningshandleiding van het oplaadapparaat en het accupack in acht.

2.2 Overige veiligheidsvoorschriften

- **Tijdens het werken kunnen schadelijke/giftige stoffen ontstaan (bijv. bij loodhoudende verf en enkele houtsoorten).** Voor de gebruiker van de machine of voor personen die zich in de buurt van de machine bevinden, kan het aanraken of inademen van deze stoffen gevaarlijk zijn. Neem de veiligheidsvoorschriften in acht die in uw land van toepassing zijn. Sluit het gereedschap aan op een geschikte afzuiginstallatie.
- **Draag geschikte persoonlijke beschermingsmiddelen:** gehoorbescherming en veiligheidsbril.
- **Ter bescherming van uw gezondheid een geschikt ademmasker dragen.** Zorg in gesloten ruimtes voor voldoende ventilatie en sluit een mobiele stofzuiger aan.
- **Waarschuwing voor schadelijke lichtstraling. Kijk niet in de lichtstraal. Richt de lichtstraal niet op andere personen of dieren.** De optische straling kan de ogen beschadigen.
- Het elektrische gereedschap mag alleen worden gebruikt als alle beveiligingsinrichtingen zich in de beschreven positie bevinden en als het elektrische gereedschap in goede staat verkeert en goed is onderhouden.
- **Is de machine gevallen, controleer het elektrisch gereedschap en de schuurzool dan op beschadiging. Demonteer de schuurzool voor een nauwkeurige controle. Laat de beschadigde onderdelen voor gebruik repareren.** Gebroken schuurzolen en beschadigde machines kunnen tot letsel en onveiligheid van de machine leiden.
- **Reinig in olie gedrenkt werkmateriaal zoals schuurpads en polijstvilten met water en laat ze uitgespreid drogen.** In olie gedrenkt werkmateriaal kan spontaan ontbranden.
- **Let op: brandgevaar! Voorkom oververhitting van het schuursel en de schuurmachine. Maak voorafgaande aan een werkpauze het stofreservoir altijd leeg.** De schuurstof in de filterzak of de filter van de mobiele stofzuiger kan onder ongunstige omstandigheden tijdens het schuren – bijv. rondvliegende vonken – spontaan ontbranden. Dit gevaar bestaat met name als de schuurstof vermengd is met lakresten, polyurethaanresten of andere chemische stoffen en het schuursel na langdurige werkzaamheden heet is.
- **Gebruik met de elektrische machine altijd een Longlife-stofzak of een mobiele Festool-stofzuiger met een antistatische afzuigslang (AS).** Een lichte elektrische schok kan tot een korte schrikreactie leiden en de aandacht storen waardoor zich een ongeluk kan voordoen.
- **Gebruik alleen de daarvoor bedoelde accu's en geen netvoedingen voor het gebruik van de accumachines. Gebruik geen oplaadapparaten van andere leveranciers voor het laden van de accu's.** Het gebruik van accessoires die niet door de fabrikant worden voorgeschreven, kan tot een elektrische schok en/of ernstig letsel leiden.

2.3 Stofconcentraties met metaalaandeel en schuren van vochtige oppervlakken

Bij stofconcentraties met een metaalaandeel (bijv. bij het schuren van lak in de automotivesector) en bij het schuren van vochtige oppervlakken moeten om veiligheidsredenen de volgende maatregelen in acht worden genomen:

- Machine aansluiten op een geschikt afzuigapparaat.

– Machine regelmatig ontdoen van stofafzettingen in het motorhuis door deze uit te zuigen.
– Draag een veiligheidsbril!

2.4 Emissiewaarden

De volgens EN 62841 bepaalde waarden bedragen gewoonlijk:

Geluidsdrukniveau	L_{PA} = 82 dB(A)
Geluidsvermogensniveau	L_{WA} = 90 dB(A)
Onzekerheid	K = 2,5 dB

VOORZICHTIG

Geluidsemissies bij het werken met elektrische machines kunnen gehoorbeschadiging veroorzaken.

► Gebruik een gehoorbescherming.

Trillingsemissiewaarde a_h (vectorsom van drie richtingen) en onzekerheid K bepaald volgens EN 62841:

a_h = 3 m/s²

K = 1,5 m/s²

De aangegeven emissiewaarden (trilling, geluid)

– zijn geschikt om machines te vergelijken,
– om tijdens het gebruik een voorlopige inschatting van de trillings- en geluidsbelasting te maken
– en gelden voor de belangrijkste toepassingen van het elektrische gereedschap.

VOORZICHTIG

Emissiewaarden kunnen van de aangegeven waarden afwijken. Dit hangt af van het gebruik van de machine en de soort van het bewerkte werkstuk.

► Beoordeel de werkelijke belasting tijdens de gehele bedrijfscyclus.
► Leg afhankelijk van de werkelijke belasting passende veiligheidsmaatregelen vast.

3 Beoogd gebruik

De schuurmachines zijn bedoeld voor het schuren van hout, kunststof, combinatiemateriaal, verf/lak, plamuur en soortgelijk materiaal.

Bij stofconcentraties met een metaalaandeel (bijv. bij het schuren van lak in de automotivesector) en bij het schuren van vochtige oppervlakken moeten speciale veiligheidsinstructies opgevolgd worden (zie hoofdstuk 2.3).

De schuurmachines zijn conform hun bestemming niet geschikt voor natschuren en het specifiek schuren van metaal.

Er mag geen asbesthoudend materiaal worden bewerkt.

Het elektrische gereedschap is geschikt voor gebruik met Festool-accupacks van de serie BP uit dezelfde spanningsklasse.

De gebruiker is aansprakelijk bij gebruik dat niet volgens de voorschriften plaatsvindt.

4 Technische gegevens

Accu-vlakschuurmachine	DTSC 200
Motorspanning	18 V ⎓
Toerental (onbelast)	6000-10000 min⁻¹
Schuuruitslag	2,5 mm
Schuurzool	145 x 195 mm
Gewicht (zonder accu, met schuurzool)	1,6 kg

5 Apparaatcomponenten

[1-1] Aan-/uitschakelaar
[1-2] Lichtschakelaar
[1-3] Toets voor het ontkoppelen van de accu
[1-4] Accu
[1-5] Controlelicht
[1-6] Schuurzool
[1-7] Toerentalregeling
[1-8] Handgreep (geïsoleerde greepvlakken)
[1-9] Afzuigaansluiting
[1-10] Randbescherming
[1-11] Longlife-stofzak

Afgebeelde of beschreven accessoires behoren voor een deel niet tot de leveringsomvang.

De vermelde afbeeldingen staan in het begin van de gebruiksaanwijzing.

6 Accu

Vóór de plaatsing van de accu moet de accu-aansluiting op verontreiniging gecontroleerd worden. Een verontreiniging van de accu-aansluiting kan een goed contact belemmeren en tot schade aan de contacten leiden.

Een gestoord contact kan tot oververhitting en beschadiging van het apparaat leiden.

[2A] De accu verwijderen.
[2B] click De accu tot aan het vastklikken plaatsen.

ⓘ Meer informatie over de accu staat in de gebruiksaanwijzing van de accu.

7 Ingebruikneming

7.1 In-/uitschakelen

AAN Aan-/uitschakelaar **[1-1]** indrukken
UIT Aan-/uitschakelaar **[1-1]** indrukken

8 Instellingen

WAARSCHUWING

Gevaar voor letsel

► Neem vóór alle werkzaamheden aan de elektrische machine de accu uit de machine.

8.1 Elektronica

Temperatuurbeveiliging

Als de elektrische machine te heet wordt, schakelt deze uit. De elektrische machine kan pas weer worden ingeschakeld als deze is afgekoeld.

Constant toerental

Het vooraf ingestelde motortoerental wordt elektronisch constant gehouden. Hierdoor wordt bij correct gebruik (passende aandrukkracht) een gelijkblijvende schuursnelheid bereikt.

Toerentalreductie bij hoge trillingen

Wanneer er hoge trillingen en slingerbewegingen bij de elektrische machine optreden, bijv. bij het gebruik van een interface-pad, gaat het toerental automatisch omlaag om de elektrisch machine en de gebruiker te beschermen.

Toerentalregeling

Het toerental kan met de stelknop **[1-7]** traploos in het toerentalbereik (zie hoofdstuk 4) worden ingesteld. Daardoor kan de schuursnelheid aan het betreffende materiaal optimaal aangepast worden.

Toerentalniveau afhankelijk van schuurwerkzaamheden	
– Schuren met max. afname – Afschuren van oude verf – Schuren van hout en fineer vóór het lakken – Tussenschuren van lak op vlakken	5–6
– Schuren van dun opgebrachte grondlak – Afschuinen van houten delen – Gladmaken van gegronde houten oppervlakken	4–5
– Schuren van randen van massief hout en fineer – Sponningen van ramen en deuren schuren – Tussenschuren van lak bij randen	3–4
– Lak tussenschuren op gebeitste oppervlakken	2–3
– Schuren van gebeitste randen – Schuren van thermoplastische kunststof	1–2

Herstartbeveiliging

De ingebouwde herstartbeveiliging voorkomt dat de elektrische machine bij continuwerking na een spanningsonderbreking weer automatisch start. Voor de heringebruikneming moet de elektrische machine weer ingeschakeld worden.

8.2 Schuurzool verwisselen [3]

Alleen originele machines en reserveonderdelen van Festool gebruiken. Het gebruik van inferieure machines en onbekende accessoires kan tot een verhoogd letselrisico en aanzienlijke onbalans leiden, waardoor de kwaliteit van de werkresultaten afneemt en de slijtage van de elektrische machine toeneemt.

WAARSCHUWING! Voer geen constructieve wijzigingen uit in de geopende binnenruimte van de elektrische machine wanneer de schuurzool is gedemonteerd.

- ► Schroeven **[3-1]** openen.
- ► De schuurzool **[3-2]** naar onderen afnemen.
- ► De nieuwe schuurzool aanbrengen.
- ► Schroeven handvast (2,5 Nm) vastdraaien.

8.3 Schuuraccessoires met StickFix bevestigen [4]

Op de StickFix-schuurzool kan het daarop passende StickFix-schuurpapier snel en eenvoudig bevestigd worden.

VOORZICHTIG

Letselrisico door afnemende hechting van de StickFix-laag.

De schuuraccessoires kunnen van de schuurzool loslaten.

- ► Schuurzool wisselen.

- ► De zelfklevende schuuraccessoires **[4-2]** op de schuurzool **[4-1]** drukken.

8.4 Afzuiging

WAARSCHUWING

Schadelijke stoffen

Aandoening van de luchtwegen

- ► Nooit zonder afzuiging werken.
- ► Nationale voorschriften in acht nemen.
- ► Draag een ademmasker.

Afzuiging met Longlife-stofzak

De schuurmachines worden standaard uitgerust met afzuiging.Het schuurstof wordt door de afzuigopeningen in de schuurzool afgezogen en in de stofzak opgevangen.

De zelfafzuiging is niet geschikt voor minerale en metalen stoffen zoals coatings met laag smeltpunt. De weefselstructuur van de Longlife-stofzak en de elektrische machine zouden verstopt raken en daardoor de zelfafzuiging van de schuurmachine beïnvloeden.

Stofzak monteren [5A]

- ► ❶ De stofzak **[5-1]** tot aan de aanslag opschuiven.
- ► ❷ De spanhendel **[5-2]** vastmaken.

ⓘ Als de afzuigcapaciteit minder wordt, moet de stofzak gedemonteerd en geleegd worden **[5C]**.

Stofzak demonteren [5B]

- ► ❶ Spanhendel losmaken.
- ► ❷ Stofzak verwijderen.

Afzuiging met mobiele Festool-stofzuiger

Om bij langere werkzaamheden met de elektrische machine te voorkomen dat de stofzak vaak geleegd moet worden, kan op de afzuigaansluiting **[1-9]** een mobiele Festool-stofzuiger met een afzuigslangdiameter van 27 mm worden aangesloten.

ATTENTIE! Als er geen antistatische afzuigslang wordt gebruikt, kan een statische oplading ontstaan. De gebruiker kan een elektrische schok krijgen, en de elektronica van de elektrische machine kan beschadigd worden.

ⓘ De aanloopautomaat van de mobiele stofzuiger kan door het koppelen met een **Bluetooth®** accu worden gebruikt (zie gebruiksaanwijzing accu).

ⓘ Als de elektrisch machine bij accugebruik met een mobiele stofzuiger wordt gebruikt, dan wordt de acculooptijd verminderd. De vermindering van de afzuigcapaciteit vermindert dit effect.

ⓘ Bij een hoge afzuigcapaciteit kan het geleidingsgedrag van de elektrische machine slechter worden. De vermindering van de afzuigcapaciteit vermindert dit effect.

8.5 Controlelicht instellen

Bij het inschakelen van de elektrische machine schakelt het controlelicht **[1-5]** naar de laatst ingestelde modus. Het controlelicht kan ook bij uitgeschakelde elektrische machine via de lichtschakelaar **[1-2]** geregeld worden.

Inschakelen

► Lichtschakelaar 1 x indrukken.

Dimmen

► Lichtschakelaar 2 x indrukken.

Uitschakelen

► Lichtschakelaar 3 x indrukken.

Helderheid en duur van nachtlicht

► Configureerbaar via de Festool App.

Instellingen resetten

► Lichtschakelaar minstens 5 seconden indrukken.

8.6 Festool App*

Met behulp van de Festool App kan de elektrische machine geconfigureerd worden. Hiervoor moet de gebruikte accu een **Bluetooth®** accu zijn.

ⓘ Verbinding van de accu via Bluetooth®, zie gebruiksaanwijzing accu.

ⓘ In de Festool App vind je meer informatie over de bediening van de elektrische machine.

* Niet voor elk land beschikbaar.

9 Werken met het elektrische gereedschap

WAARSCHUWING

Gevaar voor letsel

► Werkstuk zo bevestigen, dat het tijdens de bewerking niet kan bewegen.

- Overbelast de machine niet door deze te sterk aan te drukken! U krijgt het beste schuurresultaat wanneer u met een matig sterke aandrukkracht werkt. De schuurafname en -kwaliteit hangen in principe af van de keuze van het juiste schuurmateriaal.
- Houd de machine voor een goede geleiding met één hand vast aan de handgreep **[1-8]**.
- Bij het werken in hoeken en langs randen wordt vooral de punt belast en is er sprake van een versterkte warmteontwikkeling. Werk daarom met minder druk.

9.1 Waarschuwingssignalen

Bij de volgende bedrijfsomstandigheden klinken er waarschuwingssignalen en wordt de elektrische machine uitgeschakeld:

Signaal	Oorzaak	Maatregel
Piept eenmaal.	Accu leeg/ incompatibel.	Accu laden/ vervangen.
	Elektrische machine overbelast.	Elektrische machine minder belasten.
	Elektrische machine is oververhit.	Na afkoeling elektrische machine weer in bedrijf nemen.
Piept continu.	Elektrische machine defect.	Voor het verhelpen van de fout contact opnemen met de fabrikant.

10 Onderhoud en verzorging

WAARSCHUWING

Gevaar voor letsel, elektrische schokken

► Verwijder vóór alle onderhouds- en reinigingswerkzaamheden altijd de accu uit de elektrische machine.

► Laat alle onderhouds- en reparatiewerkzaamheden waarvoor het vereist is om de motorbehuizing te openen alleen in een geautoriseerde onderhoudswerkplaats uitvoeren.

Klantenservice en reparaties mogen alleen door de fabrikant of door servicewerkplaatsen uitgevoerd worden. Alleen **originele Festool-reserveonderdelen** gebruiken.

Meer informatie: **www.festool.nl/service**

- Houd om de luchtcirculatie te waarborgen de koelluchtopeningen in de motorbehuizing altijd vrij en schoon.
- Bij afname van het vermogen of verhoogde trillingen de koelluchtopeningen afzuigen en reinigen.
- Reinig het elektrische gereedschap niet met perslucht.
- De aansluitcontacten op de elektrische machine en op de accu altijd schoon houden.

10.1 Reiniging van de afzuigkanalen [7]

Wij adviseren om één keer per week (vooral bij het schuren van kunstharsplamuur, bij het natschuren en bij gips) de afzuigkanalen in de schuurmachine **[7-1]** met een kleine platte borstel of een stoflap te reinigen.

11 Accessoires

De bestelnummers voor accessoires en gereedschap vindt u op **www.festool.nl**.

12 Milieu

Elektrische machine, gebruikte batterijen en accu's niet met het huisvuil weggooien.

De apparaten, accessoires en verpakkingen op milieuvriendelijke wijze afvoeren. De nationale voorschriften in acht nemen.

Gebruikte batterijen, accu's en lampen vóór verwijdering op een niet-vernielende wijze van het elektrische apparaat scheiden. Daardoor kunnen ze efficiënt gerecycled worden.

Volgens de Europese richtlijn inzake gebruikte elektrische en elektronische apparaten en de omzetting hiervan in de nationale wetgeving dienen oude elektrische apparaten gescheiden te worden ingezameld en op milieuvriendelijke wijze te worden afgevoerd.

Informatie over de inzamelpunten vind je op **www.festool.com/environment**.

Informatie over kritische materialen: www.festool.nl/reach

13 Algemene aanwijzingen

13.1 Licentieaanwijzingen

Licentieaanwijzingen over de eventueel in het product gebruikte Open Source-licenties zijn te vinden in de Festool App* onder **Informatie** > **Opensourcelicenties voor elektrische gereedschappen**.

* Niet voor elk land beschikbaar.

13.2 Informatie over gegevensbeveiliging

Het elektrische gereedschap bevat een chip voor de automatische opslag van machine- en gebruiksgegevens. De opgeslagen gegevens hebben geen betrekking op personen.

De gegevens kunnen met speciale apparaten contactloos uitgelezen worden en worden door Festool uitsluitend gebruikt voor de storingsdiagnose, reparatie- en garantieafwikkeling alsmede voor de verbetering van de kwaliteit of de verdere ontwikkeling van het elektrische gereedschap. Zonder uitdrukkelijke toestemming van de klant worden de gegevens niet voor andere doeleinden gebruikt.

13.3 Bluetooth®

Het woordmerk Bluetooth® en de logo's zijn geregistreerde merken van Bluetooth SIG, Inc. en worden door TTS Tooltechnic Systems AG & Co. KG en dus door Festool onder licentie gebruikt.

Polski

1 Symbole

Ostrzeżenie przed ogólnym zagrożeniem

Ostrzeżenie przed porażeniem prądem

Przeczytać instrukcję obsługi i wskazówki dotyczące bezpieczeństwa.

Należy nosić ochronniki słuchu.

Nosić okulary ochronne.

Należy stosować ochronę dróg oddechowych.

OSTROŻNIE! Nie patrzeć prosto w promień światła!

Zdjąć akumulator.

Włożyć akumulator.

Oznakowanie zgodności CE

Narzędzie wyposażone jest w chip umożliwiający zapis danych. patrz rozdział 13.2

Nie wyrzucać razem z odpadami domowymi.

Zalecenie, wskazówka

2 Uwagi dotyczące bezpieczeństwa

2.1 Ogólne wskazówki bezpieczeństwa dotyczące elektronarzędzi

OSTRZEŻENIE! Należy przeczytać wszystkie wskazówki i instrukcje dotyczące bezpieczeństwa. Nieprzestrzeganie wskazówek i instrukcji dotyczących bezpieczeństwa może doprowadzić do porażenia prądem, pożaru i/ lub powstania ciężkich obrażeń ciała.

Wszystkie wskazówki i instrukcje dotyczące bezpieczeństwa należy zachować do wykorzystania w przyszłości.

Przestrzegać wskazówek zawartych w instrukcji obsługi ładowarki i akumulatora.

2.2 Dodatkowe wskazówki dotyczące bezpieczeństwa

- **W trakcie pracy mogą powstawać szkodliwe/ trujące pyły (np. zawierająca ołów, powłoka malarska, niektóre rodzaje drewna).** Stykanie się z tymi pyłami lub ich wdychanie może stanowić niebezpieczeństwo dla operatora lub osób znajdujących się w pobliżu. Należy przestrzegać przepisów bezpieczeństwa obowiązujących w danym kraju. Podłączyć odpowiednie urządzenie odsysające do elektronarzędzia.
- **Należy stosować odpowiednie środki ochrony indywidualnej:** Ochronniki słuchu i okulary ochronne.
- **Należy stosować odpowiednie środki ochrony dróg oddechowych, aby chronić zdrowie.** W pomieszczeniach zamkniętych należy dbać o wystarczającą wentylację oraz podłączyć urządzenie odsysające.
- **Ostrzeżenie przed szkodliwym promieniowaniem świetlnym. Nie patrzeć w promień światła. Nie kierować promienia światła na inne osoby lub**

zwierzęta. Promieniowanie świetlne może być szkodliwe dla oczu.

- Elektronarzędzia można używać wyłącznie wtedy, gdy wszystkie zabezpieczenia znajdują się w przewidzianej dla nich pozycji i gdy jest ono w dobrym stanie oraz prawidłowo konserwowane.
- **Po upadku należy sprawdzić elektronarzędzie oraz stopę szlifierską pod względem uszkodzeń. Zdemontować stopę szlifierską w celu dokładnego sprawdzenia. Przed użyciem oddać uszkodzone części do naprawy.** Pęknięte stopy szlifierskie oraz uszkodzone urządzenia mogą być przyczyną zranień oraz niebezpiecznego działania urządzenia.
- **Nasączone olejem materiały robocze, takie jak gąbka szlifierska lub filc, czyścić wodą i pozostawić rozłożone do wyschnięcia.** Materiały robocze nasączone olejem mogą ulec samozapłonowi.
- **Uwaga! Niebezpieczeństwo pożaru! Unikać przegrzania materiału ściernego i szlifierki. Zawsze opróżniać pojemnik na pył przed przerwami w pracy.** W niekorzystnych warunkach, np. przy występowaniu iskier, pył szlifierski w worku filtrującym lub filtrze odkurzacza mobilnego może ulec samozapłonowi podczas szlifowania. Szczególne zagrożenie występuje wtedy, gdy pył szlifierski miesza się z lakierem, pozostałościami poliuretanu lub innymi substancjami chemicznymi, a materiał ścierny jest gorący po długotrwałej pracy.
- **Przy pracy przy użyciu elektronarzędzia należy zawsze używać worka na pył Longlife lub odkurzacza mobilnego Festool z antystatycznym wężem ssącym (AS).** Lekkie porażenie prądem może spowodować, że użytkownik się przestraszy a jego uwaga zostanie zakłócona, co może doprowadzić do wypadku.
- **Do zasilania elektronarzędzia akumulatorowego należy używać wyłącznie akumulatorów przeznaczonych do tego celu i nie stosować zasilaczy sieciowych. Do ładowania akumulatorów nie wolno używać ładowarek innych firm.** Zastosowanie wyposażenia niedopuszczonego przez producenta może doprowadzić do porażenia prądem elektrycznym lub poważnego wypadku.

2.3 Pyły mieszane z zawartością metalu i szlifowanie wilgotnych powierzchni

W przypadku pyłów mieszanych z zawartością metalu (np. po szlifowaniu lakieru w przypadku branży samochodowej) oraz podczas szlifowania wilgotnych powierzchni należy ze względów bezpieczeństwa przestrzegać następujących zasad:

- Podłączyć urządzenie do odpowiedniego odkurzacza.
- Regularnie czyścić maszynę z pyłu osadzającego się w obudowie silnika poprzez odkurzanie.
- Należy nosić okulary ochronne!

2.4 Wartości emisji

Wartości obliczone zgodnie z EN 62841 wynoszą zazwyczaj:

Poziom ciśnienia akustycznego	L_{PA} = 82 dB(A)
Poziom mocy akustycznej	L_{WA} = 90 dB(A)
Nieoznaczoność	K = 2,5 dB

OSTROŻNIE

Hałas emitowany podczas pracy z elektronarzędziem może spowodować uszkodzenie słuchu.

► Należy korzystać z ochronników słuchu.

Wartość emisji wibracji a_h (suma wektorowa w trzech kierunkach) oraz tolerancja błędu K ustalone wg EN 62841:

a_h = 3 m/s²

K = 1,5 m/s²

Podane wartości emisji (wibracje, szmery)

- służą do porównania narzędzi,
- nadają się do tymczasowej oceny obciążenia wibracjami i hałasem podczas użytkowania,
- odnoszą się do głównych zastosowań elektronarzędzia.

OSTROŻNIE

Rzeczywiste wartości emisji hałasu mogą różnić się od wartości podanych. Zależy to od zastosowania narzędzia i rodzaju obrabianego elementu.

► Podczas całego cyklu pracy należy oceniać rzeczywiste obciążenie.

► W zależności od rzeczywistego obciążenia należy określić odpowiednie środki bezpieczeństwa.

3 Użytkowanie zgodne z przeznaczeniem

Szlifierki te przeznaczone są do szlifowania drewna, tworzyw sztucznych, materiałów kompozytowych, farb/ lakierów, mas szpachlowych i podobnych materiałów.

W przypadku pyłów mieszanych z zawartością metalu (np. po szlifowaniu lakieru w przypadku branży samochodowej) oraz podczas szlifowania wilgotnych powierzchni należy stosować się do szczególnych wskazówek bezpieczeństwa (patrz rozdział 2.3).

Zgodnie z przeznaczeniem szlifierka nie nadaje się do szlifowania na mokro i czystego metalu.

Nie wolno obrabiać materiałów zawierających azbest.

Elektronarzędzie nadaje się do użytku z akumulatorami Festool serii BP o takiej samej klasie napięcia.

W przypadku użytkowania niezgodnego z przeznaczeniem odpowiedzialność ponosi użytkownik.

4 Dane techniczne

Akumulatorowa szlifierka oscylacyjna	DTSC 200
Napięcie silnika	18 V ⎓
Prędkość obrotowa (na biegu jałowym)	6000-10000 min⁻¹
Suw szlifujący	2,5 mm

Akumulatorowa szlifierka oscylacyjna	DTSC 200
Stopa szlifierska	145 x 195 mm
Ciężar (bez akumulatora, ze stopą szlifierską)	1,6 kg

5 Elementy urządzenia

[1-1] Włącznik/wyłącznik
[1-2] Włącznik światła
[1-3] Przycisk zwalniania akumulatora
[1-4] Akumulator
[1-5] Lampa kontrolna
[1-6] Stopa szlifierska
[1-7] Regulacja prędkości obrotowej
[1-8] Uchwyt (izolowane powierzchnie)
[1-9] Króciec ssący
[1-10] Ochrona krawędzi
[1-11] Worek na pył Longlife

Niektóre z przedstawionych lub opisanych akcesoriów nie wchodzą w zakres dostawy.

Podane rysunki znajdują się w załączniku instrukcji obsługi.

6 Akumulator

Przed założeniem akumulatora sprawdzić złącze akumulatora pod kątem czystości. Zanieczyszczenie złącza akumulatora może utrudniać prawidłowy kontakt i prowadzić do uszkodzenia styków.

Zaburzony kontakt może spowodować przegrzanie i uszkodzenie urządzenia.

[2A] Wyjąć akumulator.

[2B] click Włożyć akumulator w taki sposób, aby zatrzasnął się na swoim miejscu.

ⓘ Więcej informacji na temat akumulatora można znaleźć w instrukcji obsługi akumulatora.

7 Rozruch

7.1 Włączanie/wyłączanie

WŁ. Nacisnąć włącznik/wyłącznik **[1-1]**

WYŁ. Nacisnąć włącznik/wyłącznik **[1-1]**

8 Ustawienia

OSTRZEŻENIE

Niebezpieczeństwo zranienia

► Przed rozpoczęciem wszelkich prac przy elektronarzędziu, należy odłączyć od niego akumulator.

8.1 Elektronika [Układ elektroniczny]

Zabezpieczenie przed nadmiernym wzrostem temperatury

Jeśli elektronarzędzie zbytnio się nagrzeje, nastąpi jego wyłączenie. Ponowne włączenie jest możliwe dopiero po ostygnięciu elektronarzędzia.

Stała prędkość obrotowa

Wstępnie wybrana prędkość obrotowa silnika utrzymywana jest elektronicznie na stałym poziomie. Dzięki temu przy używaniu urządzenia zgodnie z przeznaczeniem (odpowiednia siła nacisku) prędkość szlifowania jest stała.

Redukcja prędkości obrotowej przy dużych wibracjach

W przypadku wystąpienia dużych wibracji i drgań elektronarzędzia, np. podczas korzystania z narzędzia razem przekładką, prędkość obrotowa zostanie automatycznie zredukowana dla ochrony narzędzia oraz użytkownika.

Regulacja prędkości obrotowej

Prędkość obrotową można ustawić za pomocą pokrętła nastawczego **[1-7]** bezstopniowo w zakresie regulacji prędkości obrotowej (patrz rozdział 4). Dzięki temu można optymalnie dopasować prędkość szlifowania do danego materiału.

Poziom prędkości obrotowej w zależności do obróbki szlifierskiej	
– Szlifowanie przy maks. zdzieraniu – Zeszlifowywanie starych farb – Szlifowanie drewna i forniru przed lakierowaniem – Szlifowanie pośrednie lakieru na powierzchniach	5–6
– Szlifowanie cienko nakładanego lakieru wstępnego – Zaokrąglanie krawędzi elementów drewnianych – Wygładzanie zagruntowanych powierzchni drewnianych	4–5
– Szlifowanie krawędzi z litego drewna i forniru – Szlifowanie we wręgach okien i drzwi – Szlifowanie pośrednie lakieru na krawędziach	3–4
– Szlifowanie pośrednie lakieru na powierzchniach bejcowanych	2–3
– Szlifowanie bejcowanych krawędzi – Szlifowanie termoplastycznych tworzyw sztucznych	1–2

Ochrona przed ponownym uruchomieniem

Wbudowane zabezpieczenie przed ponownym rozruchem zapobiega ponownemu samoczynnemu uruchomieniu elektronarzędzia, które działało w trybie pracy ciągłej, po przerwie w zasilaniu. Aby ponownie uruchomić elektronarzędzie, należy je ponownie włączyć.

8.2 Wymiana stopy szlifierskiej [3]

Należy używać wyłącznie oryginalnych narzędzi roboczych i oryginalnych akcesoriów firmy Festool. Stosowanie narzędzi roboczych o niższej jakości oraz wyposażenia innych firm może prowadzić do zwiększonego ryzyka obrażeń i znacznego niewyważenia, co może pogarszać jakość wyników pracy i zwiększać zużycie elektronarzędzia.

OSTRZEŻENIE! Nie dokonywać zmian konstrukcyjnych w otwartym wnętrzu elektronarzędzia przy zdemontowanej stopie szlifierskiej.

► Odkręcić śruby **[3-1]**.
► Zdjąć stopę szlifierską **[3-2]** ruchem do dołu.

► Zamontować nową stopę szlifierską.
► Dokręcić śruby ręcznie (2,5 Nm).

8.3 Mocowanie wyposażenia do szlifowania za pomocą StickFix [4]

Do stopy szlifierskiej można szybko i łatwo przymocować pasujące papiery ścierne StickFix.

OSTROŻNIE

Ryzyko obrażeń z powodu zmniejszonej przyczepności okładziny StickFix.
Wyposażenie do szlifowania może się odłączyć od stopy szlifierskiej.
► Wymienić stopę szlifierską.

► Przycisnąć samoprzyczepne wyposażenie do szlifowania **[4-2]** do stopy szlifierskiej **[4-1]**.

8.4 Ssawka

OSTRZEŻENIE

Pyły szkodliwe dla zdrowia
Porażenia dróg oddechowych
► Nigdy nie pracować bez odsysania pyłu.
► Przestrzegać przepisów obowiązujących w danym kraju.
► Stosować maskę ochronną!

Odsysanie własne z workiem na pył Longlife

Szlifierki są seryjnie wyposażone w opcję własnego odsysania. Pył powstały przy szlifowaniu odsysany jest otworami do odsysania znajdującymi się w stopie szlifierskiej i zbierany w worku na pył.

Własne odsysanie nie jest odpowiednie dla pyłów mineralnych i metalicznych lub powłok o niskiej temperaturze topnienia. Tkanina, z której wykonany jest worek na pył Longlife oraz elektronarzędzie mogłyby się zatkać, co spowodowałoby osłabienie odsysania własnego szlifierki.

Montaż worka na pył [5A]

► ❶ Nasunąć worek na pył **[5-1]** do oporu.
► ❷ Zacisnąć dźwignię mocującą **[5-2]**.

ⓘ W razie spadku wydajności odsysania należy wymontować i opróżnić worek na pył **[5C]**.

Demontaż worka na pył [5B]

► ❶ Zwolnić dźwignię mocującą.
► ❷ Ściągnąć worek na pył.

Odkurzanie za pomocą odkurzacza mobilnego Festool

Aby uniknąć częstego opróżniania worka na pył podczas dłuższej pracy z elektronarzędziem, do króćca ssącego **[1-9]** można podłączyć odkurzacz mobilny firmy Festool za pomocą węża ssącego o średnicy 27 mm .

OSTROŻNIE! Jeśli nie jest używany antystatyczny wąż ssący, może dojść do naładowania statycznego. Użytkownik może zostać porażony prądem elektrycznym, a elektronika elektronarzędzia może zostać uszkodzona.

ⓘ Automatycznego uruchamiania mobilnego odkurzacza można używać po sparowaniu go z akumulatorem **Bluetooth®** (patrz instrukcja użytkowania akumulatora).

ⓘ W przypadku, gdy elektronarzędzie zasilane jest akumulatorem i ma podłączony odkurzacz mobilny, czas pracy akumulatora ulega zmniejszeniu. Efekt ten można zmniejszyć, redukując wydajność odsysania.

ⓘ W przypadku dużej wydajności odsysania może ulec pogorszeniu prowadzenie elektronarzędzia. Efekt ten można zmniejszyć, redukując wydajność odsysania.

8.5 Ustawianie lampy kontrolnej

Po włączeniu elektronarzędzia lampa kontrolna **[1-5]** włącza się na w ostatnio ustawionym trybie. Lampą kontrolną można sterować również przy wyłączonym elektronarzędziu za pomocą włącznika światła **[1-2]**.

Włączanie
► Nacisnąć włącznik światła 1x.

Przyciemnianie
► Nacisnąć włącznik światła 2x.

Wyłączanie
► Nacisnąć włącznik światła 3x.

Jasność i opóźnienie wyłączenia świecenia
► Możliwość konfigurowania za pomocą Festool App.

Resetowanie ustawień
► Naciskać włącznik światła co najmniej przez 5 sekund.

8.6 Festool App*

Do konfigurowania elektronarzędzia można użyć aplikacji Festool App. W tym celu należy użyć akumulatora **Bluetooth®**.

ⓘ Połączenie akumulatora poprzez Bluetooth®, patrz instrukcja użytkowania akumulatora.

ⓘ Więcej informacji na temat obsługi elektronarzędzia można znaleźć w aplikacji Festool App.

* Nie jest dostępna w każdym kraju.

9 Praca z narzędziem elektrycznym

OSTRZEŻENIE

Niebezpieczeństwo zranienia
► Obrabiany element należy mocować zawsze w taki sposób, aby nie mógł poruszyć się w czasie obróbki.

– Nie wolno przeciążać urządzenia poprzez zbyt mocne dociskanie! Najlepsze wyniki szlifowania daje praca ze średnio mocnym naciskiem. Wydajność i jakość szlifowania zależą w znacznym stopniu od wyboru prawidłowego materiału ściernego.
– Dla pewnego prowadzenia trzymać maszynę jedną ręką za uchwyt **[1-8]**.
– Praca przy narożach i krawędziach prowadzi do bardziej punktowego obciążenia ostrza i

zwiększonego wydzielania ciepła. Dlatego też należy zmniejszyć nacisk podczas pracy.

9.1 Sygnały ostrzegawcze

Dźwiękowe sygnały ostrzegawcze emitowane są przy następujących stanach po czym następuje wyłączenie elektronarzędzia:

Sygnał dźwiękowy	Przyczyna	Środki zaradcze
Jeden krótki sygnał dźwiękowy.	Akumulator rozładowany / niekompatybilny.	Naładować/ wymienić akumulator.
	Elektronarzędzie jest przeciążone.	Nie obciążać tak mocno elektronarzędzia.
	Elektronarzędzie jest przegrzane.	Po ostygnięciu elektronarzędzia można je uruchomić ponownie.
Nieprzerwane krótkie sygnały dźwiękowe.	Elektronarzędzie uszkodzone.	W sprawie usunięcia usterki skontaktować się z producentem.

10 Konserwacja i utrzymanie w należytym stanie

OSTRZEŻENIE

Niebezpieczeństwo zranienia, porażenia prądem

- ► Przed przystąpieniem do wszelkich prac związanych z konserwacją i utrzymaniem we właściwym stanie należy zawsze wyjąć akumulator z elektronarzędzia.
- ► Wszelkie prace konserwacyjne i naprawcze, które wymagają otwarcia obudowy silnika, mogą być wykonywane wyłącznie przez autoryzowany warsztat serwisowy.

Serwis i naprawy mogą być wykonywane wyłącznie przez producenta i w certyfikowanych warsztatach. Należy stosować wyłącznie **oryginalne części zamienne firmy Festool**.

Więcej informacji: **www.festool.pl/serwis**

- W celu zapewnienia cyrkulacji powietrza, otwory wlotowe powietrza chłodzącego w obudowie silnika muszą być zawsze odsłonięte i utrzymywane w czystości.
- W przypadku spadku mocy lub zwiększonych wibracji przedmuchać i wyczyścić wloty powietrza wlotowego.
- Nie czyścić elektronarzędzia sprężonym powietrzem.
- Styki przyłączeniowe elektronarzędzia i akumulatora należy utrzymywać zawsze w czystości.

10.1 Czyszczenie kanałów odsysających [7]

Zalecamy czyszczenie kanałów odsysających w szlifierce **[7-1]** za pomocą małej płaskiej szczotki lub szmatki mniej więcej raz w tygodniu (szczególnie podczas szlifowania wypełniaczy z żywicy syntetycznej, szlifowania na mokro i gipsu).

11 Wyposażenie

Numery zamówieniowe dla akcesoriów i narzędzi podano na stronie **www.festool.pl**.

12 Środowisko

Urządzeń elektrycznych, zużytych baterii i akumulatorów nie wolno wyrzucać do odpadów domowych. Urządzenia, wyposażenie i opakowania przekazywać do recyklingu przyjaznego środowisku. Przestrzegać obowiązujących przepisów krajowych.

Przed wyrzuceniem starych baterii, akumulatorów i lamp należy oddzielić je od urządzenia elektrycznego, nie niszcząc ich. Dzięki temu można je skutecznie poddać recyklingowi.

Zgodnie z europejską dyrektywą dotyczącą zużytych urządzeń elektrycznych i elektronicznych i jej transpozycją do prawa krajowego, zużyte urządzenia elektryczne podlegają segregacji i recyklingowi w sposób przyjazny środowisku.

Informacje na temat punktów zbiórki można znaleźć pod adresem **www.festool.com/environment**.

Informacje na temat krytycznych substancji: www.festool.pl/reach

13 Wskazówki ogólne

13.1 Informacje o licencji

Informacje o licencji dotyczące wszelkich licencji open source wykorzystywanych w produkcie można znaleźć w Festool App* pod adresem **Informacje** > **Licencje open source narzędzia**.

* Nie jest dostępna w każdym kraju.

13.2 Informacje o ochronie danych

Elektronarzędzie wyposażone jest w chip służący do automatycznego zapisywania danych o maszynie i jej pracy. Zapisane dane nie zawierają bezpośrednich danych osobowych.

Za pomocą specjalnych urządzeń można dane te bezprzewodowo odczytać. Będą one używane wyłącznie w przypadku diagnozy błędów, przeprowadzania naprawy czy gwarancji oraz w celu poprawy jakości lub ulepszania elektronarzędzia. Użycie danych poza wymienionym obszarem bez wyraźnej zgody Klienta nie jest możliwe.

13.3 Bluetooth®

Znak słowny i loga Bluetooth® są zastrzeżonymi znakami towarowymi firmy Bluetooth SIG, Inc. i są używane na podstawie licencji przez TTS Tooltechnic Systems AG & Co. KG a tym samym przez Festool.

Português

1 Símbolos

Advertência de perigo geral

Advertência de choque elétrico

Ler Manual de instruções, indicações de segurança.

Usar proteção auditiva.

Usar óculos de proteção.

Usar máscara de proteção respiratória.

CUIDADO! Não olhe para o feixe de luz!

Retirar a bateria.

Colocar a bateria.

Marcação CE de conformidade

A ferramenta contém um chip para guardar dados. Consultar capítulo 13.2

Não deitar no lixo doméstico.

Conselho, indicação

2 Indicações de segurança

2.1 Indicações gerais de segurança para ferramentas elétricas

ADVERTÊNCIA! Leia todas as indicações de segurança e instruções. O incumprimento das indicações de segurança e instruções pode causar choque elétrico, incêndio e/ou ferimentos graves.

Guarde todas as indicações de segurança e instruções para futura referência.

Tenha em atenção o manual de instruções do carregador e da bateria.

2.2 Outras indicações de segurança

- **Durante os trabalhos, podem produzir-se pós nocivos/tóxicos (p. ex. pintura com chumbo e alguns tipos de madeira).** Tocar ou respirar estes pós pode representar perigo para o operador ou para as pessoas que se encontrem nas proximidades. Observe as normas de segurança válidas no seu país. Conecte a ferramenta elétrica a um dispositivo de aspiração adequado.
- **Use equipamento de proteção individual adequado:** Proteção auditiva e óculos de proteção.
- **Para proteger a sua saúde, use uma proteção respiratória adequada.** Em espaços fechados, garantir que existe uma ventilação suficiente e ligar um aspirador móvel.
- **Aviso de feixes de luz prejudiciais. Não olhe para o feixe de luz. Não deve virar o feixe de luz para outras pessoas ou animais.** A radiação ótica pode danificar os olhos.
- A ferramenta elétrica só deve ser utilizada se todos os dispositivos de proteção se encontrarem na posição prevista, se a ferramenta elétrica estiver em bom estado e a sua manutenção tiver sido efetuada corretamente.
- **Após a queda, verifique a ferramenta elétrica e a sapata quanto a danos. Desmonte a sapata para realizar uma verificação precisa. Mande reparar as peças danificadas antes de as aplicar.** As sapatas partidas e as ferramentas danificadas podem causar ferimentos e provocar a insegurança de funcionamento da ferramenta.
- **Limpe com água os materiais de trabalho embebidos em óleo, como, p. ex., a almofada ou o feltro de polir, e deixe-os secar estendidos.** Os materiais de trabalho embebidos em óleo podem inflamar-se.
- **Atenção, perigo de incêndio! Evite um sobreaquecimento do material a lixar e da lixadora. Esvazie sempre o recipiente do pó antes de uma pausa no trabalho.** Em condições desfavoráveis, tais como, a produção de faíscas durante a lixagem, a amoladura no saco de filtragem ou no filtro do aspirador móvel pode inflamar-se. O risco é ainda maior se a amoladura estiver misturada com resíduos de tinta, poliuretano ou outras substâncias químicas e o material a lixar ficar quente após um longo período de trabalho.
- **Com a ferramenta elétrica, utilize sempre um saco para o pó Longlife ou um aspirador Festool com um tubo flexível de aspiração antiestático (AS).** Um ligeiro choque elétrico pode originar um breve momento de susto e perturbar a atenção, podendo provocar um acidente.
- **Utilize apenas as baterias previstas para o efeito e nenhuma fonte de alimentação para operar a ferramenta elétrica de bateria. Não utilize quaisquer carregadores de outros fabricantes para carregar a bateria.** A utilização de acessórios não previstos pelo fabricante pode causar um choque elétrico e/ou acidentes graves.

2.3 Pós mistos com teor de metal e lixagem de superfícies húmidas

No caso de pós mistos com teor de metal (p. ex., lixagem de tintas no setor automóvel) e ao lixar superfícies húmidas, devem, por razões de segurança, respeitar-se as seguintes medidas:

- Ligar a ferramenta a um aspirador adequado.
- Limpar regularmente a ferramenta por aspiração, de forma a remover acumulações de pó existentes na caixa do motor.
- Usar óculos de proteção!

2.4 Valores de emissões

Os valores determinados de acordo com EN 62841 são tipicamente:

Nível de pressão acústica	L_{PA} = 82 dB(A)
Nível de potência acústica	L_{WA} = 90 dB(A)
Insegurança	K = 2,5 dB

CUIDADO

As emissões de ruído durante o trabalho com a ferramenta elétrica podem causar danos auditivos.

► Use uma proteção auditiva.

Nível de emissão de vibrações a_h (soma vetorial em três direções) e insegurança K determinados segundo EN 62841:

a_h = 3 m/s²

K = 1,5 m/s²

Os valores de emissão indicados (vibração, ruído)

- servem de comparativo de ferramentas,
- são também adequados para uma avaliação provisória do coeficiente de vibrações e do nível de ruído durante a aplicação,
- representam as aplicações principais da ferramenta elétrica.

CUIDADO

Os valores de emissão podem divergir dos valores apresentados. Isto depende da utilização da ferramenta e do tipo de peça a trabalhar.

► Avalie a carga real durante todo o ciclo de trabalho.
► Dependendo da carga real, determine medidas de segurança adequadas.

3 Utilização de acordo com as disposições

Conforme as disposições, as lixadoras estão previstas para lixar madeira, plástico, material composto, tintas/vernizes, massa de aparelhar e materiais semelhantes.

No caso de pós mistos com teor de metal (p. ex., lixagem de tintas no setor automóvel) e ao lixar superfícies húmidas, devem respeitar-se indicações de segurança especiais (ver capítulo 2.3).

De acordo com as disposições, as lixadoras não são adequadas para a lixagem a húmido e para a pura lixagem de metais.

Não se pode trabalhar com material que contenha amianto.

A ferramenta elétrica é adequada para ser utilizada com as baterias Festool da série BP da mesma classe de tensão.

Em caso de utilização incorreta, a responsabilidade é do utilizador.

4 Dados técnicos

Lixadora vibratória de bateria	DTSC 200
Voltagem do motor	18 V ⎓
Número de rotações (em vazio)	6000-10000 rpm
Órbita	2,5 mm
Sapata	145 x 195 mm
Peso (sem bateria, com sapata)	1,6 kg

5 Elementos do aparelho

[1-1]	Interruptor Ligar/Desligar
[1-2]	Interruptor da luz
[1-3]	Tecla para soltar a bateria
[1-4]	Bateria
[1-5]	Luz rasante
[1-6]	Sapata
[1-7]	Regulação do número de rotações
[1-8]	Punho (áreas de pega isoladas)
[1-9]	Bocal de aspiração
[1-10]	Proteção das arestas
[1-11]	Saco para o pó Longlife

O acessório ilustrado ou descrito não está, parcialmente, incluído no âmbito de fornecimento.

As figuras indicadas encontram-se no início do manual de instruções.

6 Bateria

Antes de se inserir a bateria, verificar que a interface da bateria está limpa. Qualquer sujidade da interface da bateria pode impedir o contacto correto e levar a que os contactos fiquem danificados.

Um mau contacto pode fazer com que a ferramenta sobreaqueça e fique danificada.

[2A]		Retirar a bateria.
[2B]	click	Inserir a bateria até engatar.

ⓘ Poderá encontrar mais informações sobre a bateria no manual de instruções da bateria.

7 Colocação em funcionamento

7.1 Ligar/desligar

LIGADO	Premir o interruptor de ativação/desativação **[1-1]**
OFF	Premir o interruptor de ativação/desativação **[1-1]**

8 Ajustes

ADVERTÊNCIA

Perigo de ferimentos

► Remova o acumulador da ferramenta elétrica antes de quaisquer trabalhos na ferramenta elétrica.

8.1 Sistema eletrónico

Proteção térmica

Se a ferramenta elétrica ficar demasiado quente, será desligada. Só é possível voltar a ligar a ferramenta elétrica após esta ter arrefecido.

Número de rotações constante

O número de rotações pré-selecionado é mantido constante de modo eletrónico. Desta forma, com uma utilização correta (força de pressão adequada) é alcançada uma velocidade de lixagem constante.

Redução do número de rotações com vibrações elevadas

Se surgirem grandes vibrações e oscilações na ferramenta elétrica, p. ex., no caso de utilização com um patim intermédio, o número de rotações é automaticamente reduzido, de forma a proteger a ferramenta elétrica e o utilizador.

Regulação do número de rotações

Através da roda de ajuste **[1-7]**, pode ajustar-se progressivamente o número de rotações na faixa de rotações (consultar o capítulo 4). Pode, deste modo, ajustar-se adequadamente a velocidade de lixagem ao respetivo material a trabalhar.

Velocidade para cada trabalho de lixagem	
– Lixagem com desbaste máximo – Lixagem de tintas antigas – Lixagem de madeira e contraplacado antes da pintura – Lixagem intermédia de tinta em superfícies	5–6
– Lixagem de camadas finas de primário – Quebra de arestas em peças de madeira – Alisamento de superfícies de madeira com primeira demão	4–5
– Lixagem de arestas em madeira maciça e contraplacado – Lixagem em rebaixos de janelas e portas – Lixagem intermédia de tinta em arestas	3–4
– Lixagem intermédia de tinta em superfícies decapadas	2–3
– Lixagem de arestas decapadas – Lixagem de termoplásticos	1–2

Proteção de rearranque

A proteção de rearranque instalada impede que a ferramenta elétrica volte a arrancar automaticamente no regime de funcionamento contínuo, após uma interrupção da tensão. Para a recolocação em funcionamento é necessário voltar a ligar a ferramenta elétrica.

8.2 Substituir a sapata [3]

Utilize apenas ferramentas de trabalho e acessórios originais da Festool. A utilização de ferramentas de trabalho de qualidade inferior e acessórios de outras marcas pode aumentar o perigo de ferimentos e provocar desequilíbrios consideráveis que pioram a qualidade dos resultados de trabalho e aumentam o desgaste da ferramenta elétrica.

ADVERTÊNCIA! Não realizar nenhuma alteração estrutural no interior aberto da ferramenta elétrica quando a sapata está desmontada.

- ► Abrir os parafusos **[3-1]**.
- ► Retirar a sapata **[3-2]** para baixo.
- ► Colocar a sapata nova.
- ► Apertar os parafusos à mão (2,5 Nm).

8.3 Fixar os acessórios de lixar com StickFix [4]

Na sapata StickFix, é possível fixar as lixas StickFix adequadas de forma rápida e simples.

CUIDADO

Perigo de ferimentos devido à perda de aderência do revestimento StickFix.

Os acessórios de lixar podem soltar-se da sapata.

- ► Substituir a sapata.

- ► Pressionar os acessórios de lixar autocolantes **[4-2]** na sapata **[4-1]**.

8.4 Aspiração

ADVERTÊNCIA

Pós prejudiciais à saúde

Lesão das vias respiratórias

- ► Nunca trabalhar sem aspiração.
- ► Observar as disposições nacionais.
- ► Use uma máscara de proteção.

Aspiração própria com saco do pó Longlife

As lixadoras estão equipadas de série com uma aspiração própria. Os pós de lixagem são aspirados através das aberturas de aspiração na sapata e recolhidos no saco do pó.

A aspiração própria não é adequada para pós minerais e metálicos, assim como, para revestimentos com baixo ponto de fusão. A estrutura de tecido do saco para pó Longlife e a ferramenta elétrica iriam ficar obstruídas prejudicando, assim, a aspiração própria da lixadora.

Montar o saco para o pó [5A]

- ► ❶ Deslizar o saco para o pó **[5-1]** até ao batente.
- ► ❷ Apertar a alavanca de fixação **[5-2]**.

ⓘ Se o desempenho de aspiração diminuir, desmontar e esvaziar o saco do pó **[5C]**.

Desmontar o saco para o pó [5B]

- ► ❶ Soltar a alavanca de fixação.
- ► ❷ Extriar o saco para o pó.

Aspiração com o aspirador móvel Festool

Para evitar um esvaziamento frequente do saco do pó em trabalhos mais longos com a ferramenta elétrica, pode ligar-se um aspirador móvel Festool ao bocal de aspiração **[1-9]** com um diâmetro de tubo flexível de aspiração de 27 mm .

CUIDADO! Se não for utilizado nenhum tubo flexível de aspiração antiestático, pode ocorrer um carregamento estático. O utilizador pode ser alvo de um choque elétrico e a eletrónica da ferramenta elétrica pode ser danificada.

ⓘ O sistema automático de arranque do aspirador móvel pode ser utilizado através do emparelhamento com uma bateria **Bluetooth®** (consultar o manual de instruções da bateria).

ⓘ Se a ferramenta elétrica de acumulador for utilizada com um aspirador móvel, reduz-se a autonomia do acumulador. A redução do desempenho de aspiração diminui este efeito.

ⓘ Em caso de desempenho de aspiração elevado, o comportamento de condução da ferramenta elétrica pode piorar. A redução do desempenho de aspiração diminui este efeito.

8.5 Ajustar a luz rasante

Ao ligar a ferramenta elétrica, a luz rasante **[1-5]** comuta para o último modo ajustado. A luz rasante também pode ser controlada com a ferramenta elétrica desligada através do interruptor da luz **[1-2]**.

Ligar

► Premir 1x o interruptor da luz.

Regular a intensidade da luz

► Premir 2x o interruptor da luz.

Desligar

► Premir 3x o interruptor da luz.

Luminosidade e duração de iluminação posterior

► Pode ser configurada através da Festool App.

Repor os ajustes

► Premir o interruptor da luz no mínimo durante 5 segundos.

8.6 App Festool*

Com auxílio da App Festool é possível configurar a ferramenta elétrica. Para o efeito, a bateria utilizada tem de ser uma bateria **Bluetooth®**.

ⓘ Ligação da bateria por Bluetooth®, consultar o manual de instruções da bateria.

ⓘ Na App Festool encontra mais informações sobre o manuseamento da ferramenta elétrica.

* Não disponível para todos os países.

9 Trabalhar com a ferramenta elétrica

ADVERTÊNCIA

Perigo de ferimentos

► Fixe sempre a peça a trabalhar, de modo a que não se possa mover, ao ser trabalhada.

- Não sobrecarregue a ferramenta, pressionando-a com demasiada força! Alcança o melhor resultado de lixagem se trabalhar com uma pressão de encosto moderada. O rendimento e a qualidade de lixagem dependem essencialmente da escolha da lixa certa.
- Para uma condução segura, segure a ferramenta com uma mão no punho **[1-8]**.
- O trabalho em cantos e arestas leva a um esforço mais pontual da ponta e a uma geração de calor mais elevada. Trabalhe, por isso, com pressão reduzida.

9.1 Sinais de advertência

Os sinais de advertência ocorrem nos seguintes estados de funcionamento e a ferramenta elétrica desliga-se:

Sinal acústico	Causa	Medida
Emite um som de bipe.	Bateria descarregada/ incompatível.	Carregar/substituir a bateria.
	Ferramenta elétrica sobrecarregada.	Submeter a ferramenta elétrica a menor esforço.
	A ferramenta elétrica está sobreaquecida.	Depois de arrefecer, colocar novamente a ferramenta elétrica em funcionamento.
Emite um som de bipe contínuo.	Ferramenta elétrica com defeito.	Para a eliminação das falhas, contactar o fabricante.

10 Manutenção e conservação

ADVERTÊNCIA

Perigo de ferimentos, choque elétrico

► Antes de qualquer trabalho de manutenção e de conservação, retire sempre a bateria da ferramenta elétrica.

► Mande efetuar todos os trabalhos de manutenção e reparação que exijam uma abertura da carcaça do motor apenas por uma oficina de Serviço Após-Venda autorizada.

O **serviço após-venda e reparações** só podem ser realizados pelo fabricante ou por oficinas de serviço. Utilizar apenas **peças sobresselentes originais da Festool**.

Outras informações: **www.festool.pt/serviço**

- Para assegurar a circulação do ar, manter as aberturas do ar de refrigeração na carcaça do motor sempre desobstruídas e limpas.
- No caso de redução da potência ou vibrações elevadas, soprar as aberturas de ar de refrigeração e limpá-las.
- Não limpar a ferramenta elétrica com ar comprimido.
- Manter sempre limpos os contactos de ligação na ferramenta elétrica e na bateria.

10.1 Limpeza dos canais de aspiração [7]

Recomendamos que limpe uma vez por semana (particularmente ao lixar primer de resina sintética, na lixagem a húmido e no caso de gesso) os canais de aspiração na lixadora **[7-1]**, utilizando uma pequena escova plana ou um trapo de tecido.

11 Acessórios

Encontrará os números de encomenda para acessórios e ferramentas em **www.festool.pt**.

12 Meio ambiente

Não deite equipamentos elétricos, pilhas usadas e baterias no lixo doméstico. Encaminhe os aparelhos, acessórios e embalagens para reaproveitamento ecológico. Respeite as normas nacionais em vigor.

Antes de proceder à eliminação, separe as pilhas usadas, baterias e lâmpadas da ferramenta elétrica sem as destruir. Desta forma, podem ser recicladas de forma eficiente.

De acordo com a Diretiva Europeia relativa a resíduos elétricos e eletrónicos e a sua transposição para o direito nacional, os equipamentos elétricos usados têm de ser recolhidos separadamente e reciclados de forma ecológica.

Encontra informações sobre centros de recolha em **www.festool.com/environment**.

Informações sobre substâncias críticas:
www.festool.pt/reach

13 Indicações gerais

13.1 Informações sobre a licença

As informações sobre a licença de quaisquer licenças Open Source utilizadas no produto, encontram-se na Festool App* em **Informações** > **Licenças de código aberto das ferramentas**.

* Não disponível para todos os países.

13.2 Informações sobre a proteção de dados

A ferramenta elétrica possui um chip para a memorização automática de dados da ferramenta e de funcionamento. Os dados guardados não contêm qualquer associação direta a pessoas.

Os dados podem ser lidos sem que haja contacto, através de ferramentas especiais, e são utilizados pela Festool, apenas para o diagnóstico de erros, a resolução de situações de reparação e garantia, bem como para a melhoria da qualidade ou o aperfeiçoamento da ferramenta elétrica. Sem consentimento expresso do cliente, não há nenhuma utilização adicional dos dados.

13.3 Bluetooth®

A marca nominativa Bluetooth® e os logótipos são marcas registadas da Bluetooth SIG, Inc. e são utilizados sob licença pela TTS Tooltechnic Systems AG & Co. KG e, por conseguinte, pela Festool.

Română

1 Simboluri

Avertisment privind un pericol general

Avertizare contra electrocutării

Citiți manualul de utilizare și instrucțiunile privind siguranța.

Purtați căști antifonice.

Purtați ochelari de protecție.

Purtați o mască de protecție respiratorie.

PRECAUȚIE Nu priviți în fasciculul de lumină!

Scoateți acumulatorul.

Introduceți acumulatorul.

marcaj de conformitate CE

Aparatul conține un chip pentru stocarea datelor. Consultați capitolul **13.2**

Nu eliminați aparatul împreună cu deșeurile menajere.

Recomandare, observație

2 Instrucțiuni privind siguranța

2.1 Instrucțiuni generale privind siguranța în cazul utilizării sculelor electrice

AVERTISMENT! Citiți toate instrucțiunile privind siguranța și indicațiile. Nerespectarea instrucțiunilor privind siguranța și indicațiilor se poate solda cu electrocutări, incendii și/sau răniri grave.

Păstrați toate instrucțiunile privind siguranța și instrucțiunile în vederea consultării ulterioare.

Respectați manualul de utilizare a încărcătorului și acumulatorului.

2.2 Alte instrucțiuni privind siguranța

- **În timpul lucrărilor pot rezulta pulberi nocive/toxice (de exemplu, strat de acoperire cu conținut de plumb și câteva esențe de lemn).** Atingerea sau inhalarea acestor pulberi poate comporta pericole pentru operator sau pentru persoanele aflate în apropiere. Respectați normele de securitate de la nivel național. Racordați scula electrică la un dispozitiv de aspirare corespunzător.
- **Purtați echipament individual de protecție adecvat:** căști antifonice și ochelari de protecție.
- **Pentru protecția sănătății dumneavoastră, purtați o mască de protecție respiratorie adecvată.** În cazul incintelor închise, asigurați o ventilație suficientă și utilizați un aspirator mobil.
- **Avertisment privind radiațiile luminoase periculoase. Nu priviți spre fasciculul luminos. Nu orientați fasciculul luminos spre alte persoane sau spre animale.** Radiația în spectrul optic poate afecta vederea.
- Este permisă utilizarea sculei electrice numai în situația în care toate dispozitivele de protecție se află

în pozițiile prevăzute și dacă scula electrică este în stare optimă și a fost întreținută conform normelor aplicabile.

- **În cazul lovirii aparatului, verificați dacă scula electrică și talpa de șlefuit prezintă deteriorări. Demontați talpa de șlefuit pentru a o examina amănunțit. Dispuneți repararea componentelor deteriorate înainte de utilizare.** Tălpile de șlefuit rupte și deteriorările pot provoca vătămări și compromiterea siguranței mașinii.
- **Curățați cu apă, cu dispozitive de lucru îmbibate cu ulei, de exemplu, o garnitură abrazivă sau pâslă de lustruit și lăsați-le la uscat desfăcute.** Dispozitivele de lucru îmbibate cu ulei se pot autoaprinde.
- **Atenție pericol de incendiu! Evitați supraîncălzirea materialului de șlefuit și a șlefuitorului. Înaintea pauzelor de lucru goliți întotdeauna recipientul de colectare a prafului.** În condiții nefavorabile, cum ar fi generarea de scântei, praful din sacul de filtrare, respectiv filtrul aspiratorului mobil, se poate aprinde în timpul șlefuirii. Un pericol deosebit există atunci când praful din șlefuire este amestecat cu resturi de vopsea, de poliuretan sau alte substanțe chimice iar materialul de șlefuit este fierbinte după efectuarea unor lucrări îndelungate.
- **Utilizați întotdeauna scula electrică împreună cu un sac de colectare a prafului Longlife sau un aspirator mobil Festool cu un furtun de aspirare antistatic (AS).** O electrocutare ușoară poate distrage atenția utilizatorului, putându-se produce, astfel, un accident.
- **Pentru operarea sculei electrice cu acumulator, utilizați numai acumulatorii prevăzuți în acest scop, fără alimentatoare. Nu utilizați încărcătoare externe pentru încărcarea acumulatorilor.** Utilizarea de accesorii care nu sunt recomandate de producător se poate solda cu electrocutări și/sau accidente grave.

2.3 Pulberile de amestec cu conținut metalic și șlefuirea suprafețelor umede

Din motive de siguranță, în cazul pulberilor de amestec cu conținut de metale (de exemplu, la șlefuirea lacului în domeniul auto) și în cazul șlefuirii suprafețelor umede, se vor lua următoarele măsuri:

- Conectați mașina la un aspirator adecvat.
- Curățați cu regularitate mașina și îndepărtați prin aspirare depunerile de praf din carcasa motorului.
- Purtați ochelari de protecție!

2.4 Valorile de emisie

Valorile tipice determinate conform EN 62841 sunt:

Nivelul presiunii acustice	L_{PA} = 82 dB(A)
Nivelul puterii acustice	L_{WA} = 90 dB(A)
Factorul de insecuritate	K = 2,5 dB

PRECAUȚIE

Emisiile de zgomot produse în timpul lucrului cu scula electrică pot duce la afectarea auzului.

► Utilizați căști antifonice.

Valoarea emisiei de vibrații a_h (suma vectorială pe trei direcții) și factorul de insecuritate K determinat corespunzător EN 62841:

$a_h = 3\ m/s^2$

$K = 1{,}5\ m/s^2$

Valorile de emisie menționate (vibrații, zgomot)

- sunt destinate comparării mașinilor,
- pot fi folosite și pentru o estimare preliminară a expunerii la vibrații și zgomot pe parcursul utilizării,
- reprezintă modalitățile principale de utilizare a sculei electrice.

PRECAUȚIE

Valorile de emisie ar putea să difere față de valorile indicate. Acest lucru depinde de modul de utilizare a sculei și de tipul piesei.

► Evaluați sarcina reală pe parcursul întregului ciclu de operare.

► În funcție de sarcina reală, stabiliți măsuri de siguranță adecvate.

3 Utilizarea conformă cu scopul prevăzut

Conform destinației, șlefuitoarele sunt prevăzute pentru șlefuirea lemnului, materialului plastic, materialelor placate, vopselelor/lacurilor, materialului de șpăcluit și a altor materiale asemănătoare acestora.

În cazul pulberilor de amestec cu conținut metalic (de exemplu, la șlefuirea lacului în domeniul auto) și în cazul șlefuirii suprafețelor umede, trebuie respectate instrucțiunile speciale privind siguranța (consultați capitolul 2.3).

În conformitate cu destinația, șlefuitoarele nu sunt adecvate pentru șlefuirea umedă și pentru șlefuirea metalelor pure.

Prelucrarea materialelor care conțin azbest este interzisă.

Scula electrică este adecvată pentru utilizarea cu acumulatori Festool cu seria de fabricație BP, din aceeași clasă de tensiune.

Utilizatorul este unicul răspunzător în cazul utilizării neconforme cu destinația.

4 Date tehnice

Șlefuitor cu mișcare oscilatorie cu acumulator	DTSC 200
Tensiunea motorului	18 V ⎓
Turație (regim de funcționare în gol)	6000 - 10000 min^{-1}
Cursă de șlefuire	2,5 mm
Sabot de șlefuire	145 x 195 mm
Greutate (fără acumulator, cu sabot de șlefuire)	1,6 kg

5 Componentele aparatului

[1-1]	Comutator de pornire/oprire
[1-2]	Comutator de lumină
[1-3]	Tastă pentru eliberarea acumulatorului
[1-4]	Acumulator
[1-5]	Evidențiere
[1-6]	Sabot de șlefuire
[1-7]	Sistem de reglare a turației
[1-8]	Mâner (suprafețe izolate de prindere)
[1-9]	Ștuț de aspirare
[1-10]	Apărătoarea pentru margini
[1-11]	Sac Longlife de colectare a prafului

Unele accesorii ilustrate sau descrise nu sunt incluse în pachetul de livrare.

Imaginile menționate sunt prevăzute la începutul instrucțiunilor de funcționare.

6 Acumulatorul

Înainte de montarea acumulatorului, verificați dacă suprafața acestuia este curată. Depunerile de murdărie de pe suprafața acumulatorului ar putea compromite contactul corect și ar putea duce la deteriorarea contactelor.

Un contact defect poate provoca supraîncălzirea și deteriorarea aparatului.

[2A]		Scoateți acumulatorul.
[2B]	click	Introduceți acumulatorul până când se fixează.

ⓘ Pentru informații suplimentare privind acumulatorul, consultați manualul de utilizare a acumulatorului.

7 Punerea în funcțiune

7.1 Pornirea/Oprirea

PORNIT	Apăsați comutatorul de pornire/oprire **[1-1]**
OPRIT	Apăsați comutatorul de pornire/oprire **[1-1]**

8 Setări

AVERTISMENT

Pericol de rănire

► Înainte de efectuarea de lucrări la scula electrică, scoateți acumulatorul din scula electrică.

8.1 Blocul electronic

Siguranța termică

Dacă scula electrică se înfierbântă prea tare, se deconectează. Repornirea este posibilă numai după răcirea sculei electrice.

Turație constantă

Turația preselectată a motorului este menținută constantă prin mijloace electronice. În cazul utilizării conform destinației (forță de apăsare adecvată) se atinge astfel o viteză de șlefuire constantă.

Reducerea turației la vibrații ridicate

Dacă apar vibrații și oscilații înalte la scula electrică, de exemplu, în cazul utilizării cu un pad intermediar de amortizare, turația se reduce automat, pentru a proteja scula electrică și utilizatorul.

Reglare a turației

Turația poate fi reglată progresiv cu ajutorul rotiței de reglare **[1-7]** în domeniul de turație (consultați capitolul 4). Astfel, puteți adapta optim viteza de șlefuire la materialul de prelucrat respectiv.

Treaptă de turație per lucrare de șlefuire	
– Șlefuire cu frecare maximă – Îndepărtarea prin șlefuire a vopselei vechi – Șlefuirea lemnului și furnirului înainte de lăcuire – Șlefuirea intermediară a lacului pe suprafețe	5–6
– Șlefuirea lacului preliminar aplicat în strat subțire – Teșirea muchiilor la piesele de lemn – Netezirea suprafețelor din lemn grunduite	4–5
– Șlefuirea lemnului masiv și muchiilor de furnir – Șlefuirea în falțul ferestrelor și ușilor – Șlefuirea intermediară a lacului de pe muchii	3–4
– Șlefuirea intermediară a lacului de pe suprafețe băițuite	2–3
– Șlefuirea muchiilor băițuite – Șlefuirea materialelor sintetice termoplastice	1–2

Protecția împotriva repornirii

Protecția integrată împotriva repornirii previne repornirea automată a sculei electrice aflate în stare de funcționare permanentă după o întrerupere a alimentării cu energie electrică. Pentru repunerea în funcțiune este necesară repornirea sculei electrice.

8.2 Înlocuirea sabotului de șlefuire [3]

Utilizați numai accesorii originale Festool. Utilizarea de accesorii de calitate inferioară și de la altă marcă poate comporta un pericol ridicat de rănire și crea excentricități considerabile care reduc calitatea rezultatelor de lucru și cresc gradul de uzură a sculei electrice.

AVERTISMENT! Nu efectuați modificări structurale al interiorului deschis al sculei electrice atunci când sabotul de șlefuire este extras.

► Desfiletați șuruburile **[3-1]**.
► Detașați în jos sabotul de șlefuire **[3-2]**.
► Atașați noul sabot de șlefuire.
► Strângeți manual șuruburile (2,5 Nm).

8.3 Accesorii de șlefuire cu sistem de fixare StickFix [4]

Hârtiile de șlefuire StickFix corespunzătoare pot fi fixate rapid și ușor pe sabotul de șlefuire StickFix.

PRECAUȚIE

Pericol de rănire din cauza aderenței reduse a stratului StickFix.

Accesoriile de șlefuire s-ar putea desprinde de pe sabotul de șlefuire.

► Înlocuiți sabotul de șlefuire.

► Apăsați accesoriul de șlefuit autoaderent **[4-2]** pe sabotul de șlefuire **[4-1]**.

8.4 Aspiratorul

AVERTISMENT

Pulberi toxice

Afectarea căilor respiratorii

► Nu lucrați niciodată fără un aspirator.
► Respectați dispozițiile naționale.
► Purtați o mască de protecție respiratorie.

Aspirator cu sac de colectare a prafului Longlife

Șlefuitoarele sunt echipate în dotarea de serie cu un aspirator propriu. Praful rezultat în urma operațiilor de șlefuire este aspirat prin orificiile de aspirare din talpa de șlefuit și captat în sacul de colectare a prafului.

Aspiratorul propriu nu este adecvat pentru pulberile minerale și metalice, precum straturile de acoperire cu un punct de topire scăzut. În caz contrar, materialul textil al sacului Longlife de colectare a prafului și scula electrică se vor înfunda, ceea ce, în consecință, va afecta eficiența de aspirare a șlefuitorului.

Montarea sacului de colectare a prafului [5A]

► ❶ Împingeți sacul de colectare a prafului **[5-1]** până la opritor.
► ❷ Strângeți pârghia de fixare **[5-2]**.

ⓘ În cazul unei puteri de aspirare scăzute, demontați și goliți sacul de colectare a prafului **[5C]**.

Demontarea sacului de colectare a prafului [5B]

► ❶ Desfaceți pârghia de fixare.
► ❷ Extrageți sacul de colectare a prafului.

Aspirarea cu aspiratorul mobil Festool

Pentru a evita golirea frecventă a sacului de colectare a prafului în timpul lucrărilor mai îndelungate cu scula electrică, la ștuțul de aspirare **[1-9]** poate fi racordat un aspirator mobil Festool cu un diametru al furtunului de aspirare de 27 mm .

ATENȚIE! Dacă nu se utilizează un furtun de aspirare antistatic, se poate produce o încărcare statică. Utilizatorul poate fi electrocutat, iar blocul electronic al sculei electrice se poate deteriora.

ⓘ Modul automat de pornire al aspiratorului mobil poate fi utilizat prin cuplarea cu un acumulator **Bluetooth®** (consultați manualul de utilizare a acumulatorului).

ⓘ Dacă scula electrică este utilizată cu un aspirator mobil în regimul cu acumulatori, durata de funcționare a acumulatorului este redusă. Reducerea puterii de aspirare reduce acest efect.

ⓘ Dacă puterea de aspirare este mare, comportamentul la ghidare al sculei electrice se poate înrăutăți. Reducerea puterii de aspirare reduce acest efect.

8.5 Configurarea lămpii de evidențiere

La conectarea sculei electrice, lampa de evidențiere **[1-5]** comută în ultimul mod setat. Atunci când scula electrică este deconectată, lampa de evidențiere poate fi controlată și prin intermediul comutatorului de lumină **[1-2]**.

Conectarea

► Apăsați o dată comutatorul de lumină.

Diminuarea luminozității

► Apăsați de 2 ori comutatorul de lumină.

Deconectarea

► Apăsați de 3 ori comutatorul de lumină.

Luminozitatea și durata luminozității remanente

► Pot fi configurate prin intermediul Festool Work App.

Resetarea reglajelor

► Apăsați și mențineți apăsat comutatorul de lumină timp de cel puțin 5 secunde.

8.6 Aplicația Festool*

Cu ajutorul aplicației Festool puteți configura scula electrică. Pentru aceasta, utilizați un acumulator **Bluetooth®**.

ⓘ Conectarea acumulatorului prin Bluetooth®, consultați manualul de utilizare a acumulatorului.

ⓘ În aplicația Festool găsiți informații suplimentare cu privire la operarea sculei electrice.

* Nu este disponibilă pentru toate țările.

9 Lucrul cu scula electrică

AVERTISMENT

Pericol de accidentare

► Fixați întotdeauna piesa de lucru astfel încât să nu se poată mișca pe parcursul prelucrării.

– Nu suprasolicitați mașina prin apăsare prea puternică! Pentru un rezultat de șlefuire optim, lucrați cu o presiune de apăsare constantă. Puterea și calitatea șlefuirii depind esențial de alegerea materialului abraziv potrivit.
– Pentru o ghidare sigură, țineți cu o mână de mânerul mașinii **[1-8]**.
– Lucrul în colțuri și pe muchii are drept consecință frecventă solicitarea punctuală a vârfului și determină generarea unei cantități mai mari de căldură. De aceea, este recomandat să lucrați cu presiune redusă.

9.1 Semnalele de avertizare

În următoarele stări de funcționare sunt emise semnale de avertizare, iar scula electrică se deconectează:

Semnal sonor	Cauză	Măsură
Emite un semnal sonor scurt o dată.	Acumulator descărcat/ incompatibil.	Încărcați/Înlocuiți acumulatorul.
	Sculă electrică suprasolicitată.	Scula electrică este mai puțin solicitată.
	Scula electrică este supraîncălzită.	Lăsați scula electrică să se răcească, iar apoi puneți-o din nou în funcțiune.
Emite un semnal sonor continuu.	Sculă electrică defectă.	Contactați producătorul în vederea remedierii defecțiunilor.

10 Întreținerea și îngrijirea

AVERTISMENT

Pericol de rănire și electrocutare

- ► Înainte de efectuarea lucrărilor de întreținere și îngrijire, scoateți întotdeauna acumulatorul din scula electrică.
- ► Toate lucrările de întreținere și reparații care necesită deschiderea carcasei motorului trebuie să fie efectuate numai într-un atelier autorizat al serviciului de asistență pentru clienți.

Serviciile de asistență pentru clienți și reparațiile pot fi asigurate numai de producător sau de atelierele de service. Utilizați numai **piese de schimb originale Festool**.

Informații suplimentare: **www.festool.ro/service**

- Pentru asigurarea circulației optime a aerului, mențineți în permanență libere și curate orificiile de ventilație ale carcasei motorului.
- La scăderea puterii sau la vibrații ridicate, suflați și curățați orificiile de ventilație.
- Nu curățați cu aer comprimat scula electrică.
- Mențineți curate contactele de la scula electrică și acumulator.

10.1 Curățarea canalelor de aspirare [7]

Este recomandat ca, aproximativ o dată pe săptămână (în special la șlefuirea masei de șpaclu din rășină sintetică, în mediu de șlefuire umed și la șlefuirea gipsului), să curățați canalele de aspirare șlefuitorului **[7-1]** utilizând o perie plată mică sau o lavetă din material textil.

11 Accesorii

Codurile de comandă pentru accesorii și scule sunt disponibile pe **www.festool.ro**.

12 Mediul înconjurător

Nu eliminați aparatele electrice, bateriile uzate și acumulatorii împreună cu deșeurile menajere. Aparatele, accesoriile și ambalajele trebuie să fie eliminate ecologic pentru a putea fi reciclate. Respectați dispozițiile naționale aflate în vigoare.

Înainte de eliminarea ca deșeu, bateriile uzate, acumulatorii și lămpile trebuie să fie separate fără distrugere de aparatul electric. Astfel, acestea pot fi reciclate în mod eficient.

Conform directivei europene privind aparatele electrice și electronice uzate și transpunerea în legislația națională, aparatele electrice trebuie să fie colectate separat și depuse la centre de reciclare în conformitate cu normele de mediu.

Informații referitoare la centrele de colectare pot fi vizualizate pe site-ul web **www.festool.ro/environment**.

Informații referitoare la substanțele critice: www.festool.ro/reach

13 Indicații generale

13.1 Informații privind licența

Informații privind licențele Open Source utilizate în produs sunt disponibile în aplicația Festool*, la **Informații** > **Licențe open source pentru scule**.

* Nu este disponibilă pentru toate țările.

13.2 Informații privind protecția datelor

Scula electrică conține un cip pentru salvarea automată a datelor mașinii și a datelor de lucru. Datele salvate nu conțin referiri directe la utilizator.

Datele pot fi exportate fără contact cu aparate speciale și sunt utilizate de Festool exclusiv pentru diagnoza pe baza erorilor, derularea reparațiilor și garanției, precum și pentru îmbunătățirea calității, respectiv perfecționarea sculei electrice. Fără aprobarea explicită a clientului, datele nu vor fi utilizate în afara acestui cadru.

13.3 Bluetooth®

Marca verbală Bluetooth® și siglele reprezintă mărci înregistrate ale Bluetooth SIG, Inc. și sunt utilizate de către TTS Tooltechnic Systems AG & Co. KG și, în consecință, și de Festool, sub licență.

Slovenský

1 Symboly

Varovanie pred všeobecným nebezpečenstvom

Varovanie pred zásahom elektrickým prúdom

Prečítajte si návod na používanie, bezpečnostné upozornenia.

Používajte chrániče sluchu.

Používajte ochranné okuliare.

Noste prostriedky na ochranu dýchacích ciest.

POZOR! Nepozerajte sa do svetelného lúča!

Vyberte akumulátor.

Vloženie akumulátora.

Označenie CE o zhode

Súčasťou náradia je čip na ukladanie údajov. pozri kapitolu 13.2

Nevyhadzujte do domového odpadu.

Tip, upozornenie

2 Bezpečnostné upozornenia

2.1 Všeobecné bezpečnostné upozornenia týkajúce sa používania elektrického náradia

VAROVANIE! Prečítajte si všetky bezpečnostné upozornenia a pokyny. Nedodržanie bezpečnostných upozornení a pokynov môže zapríčiniť úraz elektrickým prúdom, požiar a/alebo ťažké zranenia.

Odložte si všetky bezpečnostné upozornenia a pokyny, aby ste ich mohli aj v budúcnosti použiť.

Dodržiavajte návod na používanie nabíjačky a akumulátora.

2.2 Ďalšie bezpečnostné upozornenia

- **Pri práci môže vznikať škodlivý/jedovatý prach (napr. olovený náter a niektoré druhy dreva).** Kontakt s týmto prachom alebo jeho vdýchnutie môže predstavovať nebezpečenstvo pre obsluhu a osoby nachádzajúce sa v blízkosti. Dodržiavajte bezpečnostné predpisy platné vo vašej krajine. Elektrické náradie pripojte k vhodnému odsávaciemu zariadeniu.
- **Noste vhodné osobné ochranné prostriedky:** ochranu sluchu a ochranné okuliare.
- **Na ochranu svojho zdravia noste vhodnú ochranu dýchacích ciest.** V uzavretých priestoroch sa postarajte o dostatočné vetranie a pripojte mobilný vysávač.
- **Výstraha pred škodlivým svetelným žiarením. Nepozerajte sa do svetelného lúča. Svetelný lúč nesmerujte na iné osoby alebo zvieratá.** Optické žiarenie môže poškodzovať oči.
- Elektrické náradie sa smie používať len vtedy, keď sa všetky ochranné zariadenia nachádzajú v určenej polohe, keď je elektrické náradie v dobrom stave a je riadne udržiavané.
- **Po páde skontrolujte elektrické náradie a brúsnu pätku, či nie sú poškodené. Z dôvodu dôkladnej kontroly brúsnu pätku demontujte. Poškodené časti dajte pred použitím opraviť.**Zlomené brúsne pätky a poškodené stroje môžu viesť k poraneniam a môžu nepriaznivo ovplyvniť bezpečnosť stroja.
- **Vyčistite pracovné vybavenie nasiaknuté olejom, napr Brúsna podložka alebo leštiaca plsť s vodou a nechajte ju zaschnúť.** Olej nasiaknutý v pracovných tekutinách sa môže vznietiť.
- **Pozor na nebezpečenstvo požiaru! Vyhnite sa prehriatiu abrazívneho materiálu a brúsky. Pred pracovnými prestávkami vždy vyprázdnite nádobu na prach.** Brúsny prach vo filtračnom vrecku alebo vo filtri vysávača sa môže za nepriaznivých podmienok, napríklad od lietajúcich iskier, vznietiť. Osobitné riziko existuje, ak sa brúsny prach zmieša s lakom, polyuretánovými zvyškami alebo inými chemickými látkami a brúsny materiál je po dlhej práci horúci.
- **S elektrickým náradím vždy používajte vrecko na prach Longlife alebo mobilný vysávač Festool s antistatickou sacou hadicou (AS).** Slabý zásah elektrickým prúdom môže viesť ku krátkemu momentu zľaknutia a narušiť pozornosť, čo môže spôsobiť úraz.
- **Na prevádzkovanie akumulátorového elektrického náradia používajte iba na to určené akumulátory a nepoužívajte žiadne sieťové zdroje. Na nabíjanie akumulátorov nepoužívajte nabíjačky iných výrobcov.** Použitie príslušenstva, ktoré neurčil výrobca, môže viesť k úrazu elektrickým prúdom a/alebo ťažkým poraneniam.

2.3 Zmiešaný prach s podielom kovov a brúsenie vlhkých povrchov

Pri výskyte zmiešaného prachu s podielom kovov (napr. brúsenie lakov v oblasti automobilového priemyslu) a pri brúsení vlhkých povrchov sa z bezpečnostných dôvodov musia dodržiavať nasledovné opatrenia:

- Náradie pripojte k vhodnému odsávaciemu zariadeniu.
- Náradie pravidelne čistite od prachových usadenín v kryte motora pomocou vysávania.
- Používajte ochranné okuliare!

2.4 Hodnoty emisií

Hodnoty stanovené podľa EN 62841 sú zvyčajne:

Úroveň akustického tlaku	L_{PA} = 82 dB(A)
Úroveň akustického výkonu	L_{WA} = 90 dB(A)
Neistota	K = 2,5 dB

POZOR

Emisie hluku pri práci s elektrickým náradím môžu viesť k poškodeniu sluchu.

► Používajte chrániče sluchu.

Hodnota emisií vibrácií a_h (súčet vektorov troch smerov) a neistota K zistená podľa EN 62841:

$a_h = 3\ m/s^2$

$K = 1{,}5\ m/s^2$

Uvedené hodnoty emisií (vibrácie, hlučnosť)

- slúžia na porovnávanie náradia,

- sú vhodné aj na predbežný odhad zaťaženia vibráciami a hlukom pri používaní,
- reprezentujú hlavné používanie elektrického náradia.

POZOR

Hodnoty emisií sa môžu líšiť od uvedených hodnôt. Závisí to od použitého nástroja a typu opracovávaného obrobku.

► Vyhodnoťte skutočné zaťaženie počas celého prevádzkového cyklu.
► V závislosti od skutočného zaťaženia stanovte vhodné bezpečnostné opatrenia.

3 Používanie v súlade s určením

V súlade s ich určením sú brúsky určené na brúsenie dreva, plastu, kompozitných materiálov, farieb/lakov, tmeliacej hmoty a podobných materiálov.

Pri výskyte zmiešaného prachu s podielom kovov (napr. brúsenie lakov v oblasti automobilového priemyslu) a pri brúsení vlhkých povrchov sa musia dodržiavať špeciálne bezpečnostné upozornenia (pozri kapitolu 2.3).

Brúsky nie sú určené na brúsenie na mokro a na brúsenie čistých kovov.

Azbestové materiály sa nesmú opracovávať.

Elektrické náradie je vhodné na používanie s akumulátormi Festool konštrukčnej série BP rovnakej upínacej triedy.

Za používanie, ktoré nie je v súlade s určením, ručí používateľ.

4 Technické údaje

Akumulátorová vibračná brúska	DTSC 200
Napätie motora	18 V ⎓
Otáčky (voľnobeh)	6 000 – 10 000 min^{-1}
Zdvih	2,5 mm
Brúsna doska	145 × 195 mm
Hmotnosť (bez akumulátorového bloku, s brúsnou doskou)	1,6 kg

5 Prvky náradia

[1-1] Zapínač/vypínač
[1-2] Vypínač svetla
[1-3] Tlačidlo na uvoľnenie akumulátorového bloku
[1-4] Akumulátorový blok
[1-5] Kontrolné svetlo
[1-6] Brúsna doska
[1-7] Regulácia otáčok
[1-8] Rukoväť (izolované úchopové plochy)
[1-9] Odsávací nátrubok
[1-10] Ochrana hrán
[1-11] Vrecko na prach Longlife

Vyobrazené alebo opísané príslušenstvo sčasti nepatrí do rozsahu dodávky.

Uvedené obrázky sa nachádzajú na začiatku návodu na používanie.

6 Akumulátor

Pred vložením akumulátora skontrolujte, či rozhranie pripojenia akumulátora nie je znečistené. Znečistenie rozhrania pripojenia akumulátora môže brániť správnemu kontaktu a poškodiť kontakty.

Poškodený kontakt môže viesť k prehriatiu a poškodeniu náradia.

[2A] Odoberte akumulátor.
[2B] click Založte akumulátor tak, aby sa zaskočením zaistil.

ⓘ Ďalšie informácie o akumulátore nájdete v návode na používanie akumulátora.

7 Uvedenie do prevádzky

7.1 Zapínanie/vypínanie

ZAP. Stlačte vypínač **[1-1]**
VYP. Stlačte vypínač **[1-1]**

8 Nastavenia

VAROVANIE

Nebezpečenstvo poranenia

► Pred každou prácou na elektrickom náradí vyberte z elektrického náradia akumulátor.

8.1 Elektronika

Tepelná poistka

Ak sa elektrické náradie príliš zahreje, vypne sa. Opätovné spustenie je možné až po ochladení elektrického náradia.

Konštantné otáčky

Predvolené otáčky motora sa elektronicky udržiavajú na konštantnej úrovni. Tým sa pri používaní v súlade s určením (primeraný prítlak) dosiahne konštantná rýchlosť brúsenia.

Redukcia otáčok pri vysokých vibráciách

Keď na náradí vznikajú veľké vibrácie a oscilácia, napr. pri používaní s medzipodložkou, otáčky sa automaticky znížia kvôli ochrane elektrického náradia a používateľa.

Regulácia otáčok

Otáčky sa dajú plynulo nastavovať pomocou nastavovacieho kolieska **[1-7]** v rozsahu otáčok (pozri kapitolu 4). Tak môžete rýchlosť rezu optimálne prispôsobiť danému materiálu.

Stupeň otáčok podľa druhu brúsenia	
– Brúsenie s max. úberom – Obrusovanie starej farby – Brúsenie dreva a dyhy pred lakovaním – Medzivýbrus laku na plochách	5–6
– Brúsenie tenkých vrstiev základného náteru – Zrážanie hrán na drevených častiach – Hladenie drevených plôch natretých základným náterom	4–5

Stupeň otáčok podľa druhu brúsenia	
– Brúsenie hrán masívneho dreva a dyhovaného materiálu – Brúsenie v drážkach okien a dverí – Medzivýbrus laku na hranách	3–4
– Medzivýbrus laku na morených plochách	2–3
– Brúsenie morených hrán – Brúsenie termoplastov	1–2

Ochrana pred opätovným spustením

Namontovaná ochrana pred opätovným spustením bráni tomu, aby sa elektrické náradie v stave nepretržitej prevádzky po prerušení prívodu napätia znovu samovoľne nerozbehlo. Pre opätovné uvedenie do prevádzky je nutné elektrické náradie znova zapnúť.

8.2 Výmena brúsnej dosky [3]

Používajte len originálne pracovné nástroje a originálne príslušenstvo Festool. Použitím neplnohodnotných pracovných nástrojov a príslušenstva iných výrobcov môže dôjsť k zvýšenému riziku poranenia a k výraznej nevyváženosti, ktorá zhorší kvalitu výsledkov práce a zvýši opotrebenie elektrického náradia.

VAROVANIE! Nevykonávajte žiadne konštrukčné zmeny v otvorenom vnútornom priestore elektrického náradia, keď je brúsna doska odmontovaná.

- ► Vykrúťte skrutky **[3-1]**.
- ► Brúsnu dosku **[3-2]** odoberte smerom nadol.
- ► Založte novú brúsnu dosku.
- ► Skrutky ručne utiahnite (2,5 Nm).

8.3 Upevnenie brúsneho príslušenstva so systémom StickFix [4]

Na brúsnu dosku StickFix sa dajú rýchlo a jednoducho upevniť vhodné brúsne papiere StickFix.

POZOR

Nebezpečenstvo poranenia zmenšujúcou sa priľnavosťou poťahu StickFix.

Brúsne príslušenstvo sa môže z brúsnej dosky uvoľniť.

- ► Brúsnu dosku vymeňte.

- ► Samolepiace brúsne príslušenstvo **[4-2]** pritlačte na brúsnu dosku **[4-1]**.

8.4 Odsávanie

VAROVANIE

Prach ohrozujúci zdravie

Hrozí poškodenie dýchacích ciest

- ► Nikdy nepracujte bez odsávania.
- ► Dodržiavajte nariadenia platné v danej krajine.
- ► Používajte ochranu dýchacích ciest.

Vlastné odsávanie s vreckom na prach Longlife

Brúsky sú sériovo vybavené vlastným odsávaním. Prach z brúsenia sa odsáva odsávacím otvorom v brúsnej pätke a zachytáva do vrecka na prach.

Vlastné odsávanie nie je vhodné pre minerálny a kovový prach a tiež pre nátery s nízkym bodom topenia. Textilná štruktúra vrecka na prach Longlife a elektrické náradie by sa upchali, a tým by sa poškodilo vlastné odsávanie brúsky.

Montáž vrecka na prach [5A]

- ► ❶ Nasuňte vrecko na prach **[5-1]** až na doraz.
- ► ❷ Utiahnite upínaciu páku **[5-2]**.

ⓘ Pri slabnúcom odsávacom výkone vrecko na prach odmontujte a vyprázdnite **[5C]**.

Demontáž vrecka na prach [5B]

- ► ❶ Povoľte upínaciu páku.
- ► ❷ Vytiahnite vrecko na prach.

Odsávanie s mobilným vysávačom Festool

Aby sa predišlo častému vyprázdňovaniu vrecka na prach pri dlhšej práci s elektrickým náradím, je možné na sací nátrubok **[1-9]** pripojiť mobilný vysávač Festool s priemerom sacej hadice 27 mm .

POZOR! Ak sa nepoužije antistatická sacia hadica, môže dôjsť k vzniku statického náboja. Používateľ môže byť zasiahnutý výbojom elektrického prúdu a môže sa poškodiť elektronika elektrického náradia.

ⓘ Automatiku zapínania mobilného vysávača možno používať v kombinácii s akumulátorom s **Bluetooth®** (pozri návod na používanie akumulátora).

ⓘ Keď sa elektrické náradie používa na akumulátor spolu s mobilným vysávačom, doba chodu akumulátora sa znižuje. Redukovanie sacieho výkonu znižuje tento efekt.

ⓘ Ak je sací výkon vysoký, môže to zhoršiť vedenie elektrického náradia. Redukovanie sacieho výkonu znižuje tento efekt.

8.5 Nastavenie kontrolného svetla

Pri zapnutí elektrického náradia sa zapne kontrolné svetlo **[1-5]** v naposledy nastavenom režime. Kontrolné svetlo možno ovládať aj pri vypnutom elektrickom náradí pomocou vypínača svetla **[1-2]**.

Zapnutie

- ► Stlačte vypínač svetla 1×.

Stlmenie

- ► Stlačte vypínač svetla 2×.

Vypnutie

- ► Stlačte vypínač svetla 3×.

Jas a doba oneskorenia vypnutia

- ► Možnosť nastaviť cez aplikáciu Festool Work.

Resetovanie nastavení

- ► Stlačte vypínač svetla na minimálne 5 sekúnd.

8.6 Aplikácia Festool*

Pomocou aplikácie Festool možno elektrické náradie nakonfigurovať. Pritom musí byť vložený akumulátor s **Bluetooth®**.

ⓘ Pripojenie akumulátora cez Bluetooth®, pozri návod na používanie akumulátora.

ⓘ V aplikácii Festool nájdete ďalšie informácie o obsluhe elektrického náradia.

* Nie je k dispozícii pre každú krajinu.

9 Práca s elektrickým náradím

VAROVANIE

Nebezpečenstvo poranenia

► Obrobok vždy upevnite tak, aby sa pri obrábaní nemohol pohybovať.

- Nepreťažujte náradie príliš silným pritláčaním! Najlepší výsledok dosiahnete, keď budete pracovať s mierne silným prítlakom. Výkon a kvalita brúsenia závisia v podstate od voľby správneho brúsiva.
- Z dôvodu bezpečného vedenia držte náradie jednou rukou za rukoväť **[1-8]**.
- Práce v rohoch a hranách vedú skôr k bodovej záťaži hrotu a k zvýšenému vzniku tepla. Pracujte preto zo znížením tlakom.

9.1 Výstražné signály

Výstražné signály zaznejú pri nasledujúcich prevádzkových stavoch a elektrické náradie sa vypne:

Tón signalizácie	Príčina	Opatrenie
Jedno pípnutie.	Akumulátor je vybitý/ nekompatibilný.	Nabite/vymeňte akumulátor.
	Elektrické náradie je preťažené.	Elektrické náradie menej zaťažujte.
	Elektrické náradie je prehriate.	Elektrické náradie znova uveďte do prevádzky po ochladení.
Nepretržite pípa.	Elektrické náradie je chybné.	Na odstránenie chyby kontaktujte výrobcu.

10 Údržba a starostlivosť

VAROVANIE

Nebezpečenstvo poranenia, úraz elektrickým prúdom

► Pred každou údržbou a ošetrovaním vždy vyberte akumulátor z elektrického náradia.

► Všetky údržbové práce a opravy, ktoré si vyžadujú otvorenie krytu motora, dajte urobiť len v autorizovanom zákazníckom servise.

Zákaznícky servis a opravy smú vykonávať len výrobca alebo servisné dielne. Používajte iba **originálne náhradné diely Festool**.

Ďalšie informácie: **www.festool.sk/servis**

- Na zabezpečenie cirkulácie vzduchu udržiavajte otvory na ochladzovanie vzduchom na kryte motora vždy voľné a čisté.
- Pri poklese výkonu alebo zvýšených vibráciách vyfúkajte a vyčistite otvory vstupu chladiaceho vzduchu.
- Nečistite elektrické náradie stlačeným vzduchom.
- Pripájacie kontakty na elektrickom náradí a nabíjačke udržiavajte čisté.

10.1 Čistenie odsávacích kanálov [7]

Odsávacie kanály v brúske **[7-1]** odporúčame čistiť približne jedenkrát týždenne (najmä pri brúsení tmelu zo syntetickej živice, pri brúsení navlhko a pri sadre) malou plochou kefkou alebo látkovou handričkou.

11 Príslušenstvo

Objednávacie číslo pre príslušenstvo a náradie nájdete na **www.festool.sk**.

12 Životné prostredie

Elektrické zariadenia, staré batérie a akumulátorové bloky nevyhadzujte do domového odpadu. Náradie, príslušenstvo a obaly sa odovzdajte na ekologickú recykláciu. Dodržiavajte platné vnútroštátne predpisy.

Pred likvidáciou starých batérií, akumulátorých blokov a svietidiel ich oddeľte od elektrického zariadenia tak, aby sa nepoškodili. Takto sa dajú efektívne recyklovať.

V súlade s európskou smernicou o odpade z elektrických a elektronických zariadení a jej implementáciou do vnútroštátnych právnych predpisov sa použité elektrické zariadenia musia zbierať oddelene a recyklovať spôsobom šetrným k životnému prostrediu.

Informácie o zberných miestach nájdete v časti **www.festool.com/environment**.

Informácie o nebezpečných látkach: www.festool.sk/reach

13 Všeobecné upozornenia

13.1 Licenčné informácie

Licenčné informácie pre prípadne použité Open Source licencie vo výrobku nájdete v aplikácii Festool* na **Informácie** > **Licencie open source pre náradie**.

* Nie je k dispozícii pre každú krajinu.

13.2 Informácie o ochrane údajov

Elektrické náradie má čip na automatické ukladanie údajov o náradí a prevádzkových údajov. Uložené údaje neobsahujú priame osobné údaje.

Údaje sa dajú prečítať bezkontaktne špeciálnymi zariadeniami a firma Festool ich použije výlučne na diagnostiku chýb, vybavenie opráv a záruk, ako aj na zlepšenie kvality, príp. ďalší vývoj elektrického náradia. Údaje sa nebudú používať na iné účely bez výslovného súhlasu zákazníka.

13.3 Bluetooth®

Značka Bluetooth® a logá sú registrované značky spoločnosti Bluetooth SIG, Inc. a v rámci licencie ich používa spoločnosť TTS Tooltechnic Systems AG & Co. KG a teda Festool.

Slovenščina

1 Simboli

Opozorilo za splošno nevarnost

Opozorilo pred električnim udarom

Preberite varnostna opozorila in navodila za uporabo.

Uporabljajte zaščito za sluh.

Nosite zaščitna očala.

Uporabljajte masko za zaščito dihal.

PREVIDNO! Ne glejte v svetlobni snop!

Odstranite akumulatorsko baterijo.

Vstavite akumulatorsko baterijo.

Oznaka skladnosti CE

Orodje je opremljeno s čipom za shranjevanje podatkov. glejte poglavje 13.2

Ne mečite v gospodinjske odpadke.

Napotek, nasvet

2 Varnostna opozorila

2.1 Splošna varnostna opozorila za električna orodja

OPOZORILO! Preberite vse varnostna opozorila in navodila.Če varnostnih opozoril in navodil ne upoštevate, lahko pride do električnega udara, požara in/ali težkih telesnih poškodb.

Vsa varnostna opozorila in navodila shranite za prihodnjo uporabo.

Upoštevajte navodila za uporabo polnilnika in akumulatorske baterije.

2.2 Nadaljnja varnostna opozorila

- **Med delom lahko nastaja škodljiv/strupen prah (npr. pri brušenju premazov, ki vsebujejo svinec, in nekaterih vrst lesa).** Stik s takim prahom ali njegovo vdihavanje je lahko nevarno za uporabnike orodja in osebe v bližini. Upoštevajte veljavne državne varnostne predpise. Električno orodje priključite na primerno napravo za odsesavanje.
- **Uporabljajte ustrezno osebno zaščitno opremo:** Zaščita za sluh in zaščitna očala.
- **Zavarujte svoje zdravje s protiprašno masko.** V zaprtih prostorih poskrbite za zadostno prezračevanje in priključite mobilni sesalnik.
- **Opozorilo pred škodljivim svetlobnim sevanjem. Ne glejte v svetlobni snop. Svetlobnega snopa ne usmerjajte v ljudi ali živali.** Optično sevanje lahko poškoduje oči.
- Električno orodje je dovoljeno uporabljati samo pod pogojem, da so vse zaščitne naprave na predvidenih položajih ter da je električno orodje v dobrem stanju in pravilno vzdrževano.
- **Če vam električno orodje pade, ga preverite glede poškodb in preverite tudi brusno ploščo. Demontirajte brusno ploščo za natančnejši pregled. Pred uporabo dajte poškodovane dele v popravilo.**Zlomljene brusne plošče in poškodovani stroji lahko povzročijo poškodbe in nevarnost pri delu s strojem.
- **Dele orodja, ki so prepojeni z olji, npr. brusilne gobice ali polirno klobučevino, čistite z vodo in jih dobro osušite.** Deli orodja, ki so prepojeni z olji, se lahko vžgejo.
- **Pozor, nevarnost požara! Izogibajte se pregrevanju brusilnika in materiala, ki ga brusite. Pred delovnimi odmori vedno izpraznite posodo za prah.** Brusilni prah v filtrirni vrečki oz. filter mobilnega sesalnika se lahko pod neugodnimi pogoji, kot so iskre pri brušenju, vname. Posebna nevarnost nastane, če se brusilni prah pomeša z ostanki laka ali poliuretana oz. z drugimi kemičnimi snovmi in če se material, ki ga dalj časa obdelujete, močno segreje.
- **Z električnim orodjem vedno uporabljajte vrečko za prah Longlife ali mobilni sesalnik Festool z antistatično sesalno cevjo (AS).** Uporabnik se lahko ob lahkem električnem udaru prestraši in za trenutek postane nepozoren, kar lahko povzroči nesrečo.
- **Z akumulatorskim električnim orodjem uporabljajte samo predvidene akumulatorske baterije, in ne napajalnikov. Za polnjenje akumulatorskih baterij ne uporabljajte polnilnikov drugih proizvajalcev.** Uporaba pribora, ki ga proizvajalec ni predvidel, lahko pripelje do električnega udara in/ali hudih nesreč.

2.3 Mešan prah, ki vsebuje kovinske delce, in brušenje mokrih površin

Pri mešanem prahu, ki vsebuje kovinske delce (npr. obdelava lakiranih površin vozil), in pri brušenju mokrih površin je treba iz varnostnih razlogov upoštevati naslednje ukrepe:

- Orodje priključite na primerno napravo za odsesavanje.
- Z izsesavanjem redno odstranjujte obloge prahu v ohišju motorja.
- Nosite zaščitna očala!

2.4 Vrednosti emisij

Tipične vrednosti emisij, izmerjene po standardu EN 62841, so:

Raven zvočnega tlaka	L_{PA} = 82 dB(A)
Raven zvočne moči	L_{WA} = 90 dB(A)
Negotovost	K = 2,5 dB

PREVIDNO

Emisije hrupa pri delu z električnim orodjem lahko povzročijo poškodbe sluha.

► Uporabljajte zaščito za sluh.

Emisijska vrednost vibracij a_h (vsota vektorjev treh smeri) in negotovost K, določeni po EN 62841:

a_h = 3 m/s²

K = 1,5 m/s²

Navedeni podatki o emisijah (vibracij, hrupa)

- so namenjeni primerjavi orodij,
- so primerni tudi za predhodno oceno obremenitve z vibracijami in hrupom pri uporabi,
- veljajo za glavne načine uporabe električnega orodja.

PREVIDNO

Vrednosti emisij lahko odstopajo od navedenih vrednosti. To je odvisno od uporabe orodja in vrste obdelovanca.

► Ocenite dejansko obremenitev med celotnim obratovalnim ciklom.

► Glede na dejansko obremenitev določite ustrezne varnostne ukrepe.

3 Namen uporabe

Brusilniki so namenjeni brušenju lesa, plastike, kompozitov, barv/lakov, polnilnih mas in podobnih materialov.

Pri mešanem prahu, ki vsebuje kovinske delce (npr. obdelava lakiranih površin vozil), in pri brušenju mokrih površin je treba upoštevati posebna varnostna opozorila (glejte poglavje 2.3).

Brusilniki niso namenjeni za mokro brušenje in brušenje kovin.

Materiala, ki vsebuje azbest, ne smete obdelovati.

Električno orodje je primerno za uporabo z akumulatorskimi baterijami Festool serije BP enakega napetostnega razreda.

Vso odgovornost v primeru nenamenske uporabe nosi uporabnik.

4 Tehnični podatki

Akumulatorski vibracijski brusilnik	DTSC 200
Napetost motorja	18 V ⎓
Število vrtljajev (prosti tek)	6000–10000 min⁻¹
Brusni gib	2,5 mm
Brusna plošča	145 x 195 mm
Teža (brez akumulatorske baterije, z brusno ploščo)	1,6 kg

5 Elementi orodja

[1-1] Stikalo za vklop/izklop
[1-2] Stikalo za osvetlitev
[1-3] Tipka za sprostitev akumulatorske baterije
[1-4] Akumulatorska baterija
[1-5] Svetilka za stransko osvetlitev
[1-6] Brusna plošča
[1-7] Regulacija števila vrtljajev
[1-8] Ročaj (izolirane prijemalne površine)
[1-9] Sesalni priključek
[1-10] Robna zaščita
[1-11] Vrečka za prah Longlife

Prikazan ali opisan pribor deloma ne sodi v obseg dobave.

Imenovane slike so v nemških navodilih za uporabo.

6 Akumulatorska baterija

Pred uporabo akumulatorske baterije preverite, ali je akumulatorski vmesnik čist. Če je akumulatorski vmesnik umazan, lahko pride do motenj na kontaktih in poškodb kontaktov.

Poškodovani kontakti lahko povzročijo pregretje in poškodbo orodja.

[2A] Odstranite akumulatorsko baterijo.

[2B] click Vstavite akumulatorsko baterijo tako, da se zaskoči.

ⓘ Dodatne informacije o akumulatorski bateriji so na voljo v navodilih za uporabo akumulatorske baterije.

7 Zagon

7.1 Vklop/izklop

VKLOP	Pritisnite stikalo za vklop/izklop **[1-1]**
IZKLOP	Pritisnite stikalo za vklop/izklop **[1-1]**

8 Nastavitve

OPOZORILO

Nevarnost poškodb

► Pred deli na električnem orodju iz njega vedno odstranite akumulatorsko baterijo.

8.1 Elektronika

Nadzor temperature

Če se električno orodje preveč segreje, se izklopi. Ponovni vklop električnega orodja je možen šele, ko se ohladi.

Konstantno število vrtljajev

Elektronika vzdržuje nastavljeno število vrtljajev motorja na konstantni vrednosti. S tem je pri uporabi v skladu z namembnostjo (ustrezna pritisna sila) zagotovljena konstantna hitrost brušenja.

Znižanje števila vrtljajev pri močnih tresljajih

Če električno orodje oddaja močne tresljaje in močno niha, na primer pri uporabi z vmesno ploščo, se število

vrtljajev samodejno zmanjša, kar varuje električno orodje in uporabnika.

Regulacija števila vrtljajev

Z nastavitvenim kolescem **[1-7]** je število vrtljajev mogoče nastaviti brezstopenjsko v mogočem območju števila vrtljajev (glejte poglavje 4). To omogoča optimalno prilagoditev hitrosti brušenja posameznim materialom.

Nastavitev stopnje števila vrtljajev glede na vrsto brušenja	
– Brušenje z maksimalnim odstranjevanjem materiala – Brušenje stare barve – Brušenje lesa in furnirja pred lakiranjem – Brušenje površin po prvem nanosu laka	5–6
– Brušenje tankega nanosa predlaka – Posnemanje robov na lesenih delih – Glajenje grundiranih lesnih površin	4–5
– Brušenje robnikov iz masivnega lesa in furnirja – Brušenje v žlebovih oken in vrat – Brušenje robov po prvem nanosu laka	3–4
– Brušenje luženih površin po prvem nanosu laka	2–3
– Brušenje luženih robnikov – Brušenje termoplastičnih materialov	1–2

Zaščita pred ponovnim zagonom

Vgrajena zaščita pred ponovnim zagonom med trajnim delovanjem preprečuje samodejni ponovni zagon električnega orodja po prekinitvi dovoda električnega toka. Za ponovni zagon je treba električno orodje znova vklopiti.

8.2 Menjava brusne plošče [3]

Uporabljajte samo originalne nastavke in pribor Festool. Z uporabo manjvrednih nastavkov in pribora drugih znamk lahko pride do povečane nevarnosti poškodb in znatne neuravnoteženosti, kar poslabša kakovost delovnih rezultatov in poveča obrabo električnega orodja.

OPOZORILO! Ko je brusna plošča odstranjena, ne izvajajte konstrukcijskih sprememb v odprti notranjosti električnega orodja.

- ► Odvijte vijake **[3-1]**.
- ► Brusno ploščo **[3-2]** snemite v smeri navzdol.
- ► Namestite novo brusno ploščo.
- ► Ročno zategnite vijake (2,5 Nm).

8.3 Pritrditev pribora za brušenje s sistemom StickFix [4]

Na brusno ploščo StickFix je mogoče hitro in zlahka pritrditi pripadajoče brusne papirje StickFix.

PREVIDNO

Nevarnost poškodb zaradi slabega oprijema obloge StickFix.

Pribor za brušenje se lahko sname z brusne plošče.

- ► Zamenjajte brusno ploščo.

- ► Samolepljivi pribor za brušenje **[4-2]** potisnite na brusno ploščo **[4-1]**.

8.4 Odsesavanje

OPOZORILO

Zdravju škodljiv prah

Poškodbe dihalnih poti

- ► Nikoli ne izvajajte del brez odsesavanja.
- ► Upoštevajte nacionalne predpise.
- ► Nosite masko za zaščito dihal.

Vgrajeni sistem za odsesavanje z vrečko prah Longlife

Brusilniki so serijsko opremljeni z lastnim odsesavanjem. Prah, ki nastaja pri brušenju, se odsesava skozi sesalno odprtino v brusni plošči in se zbira v vrečki za zajem prahu.

Vgrajeni sistem za lastno odsesavanje ni primeren za mineralni in kovinski prah ter premaze z nizkim tališčem. Struktura tkanine vrečke za prah Longlife in električno orodje bi se zamašila in tako poslabšala delovanje vgrajenega sistema za lastno odsesavanje brusilnika.

Namestitev vrečke za prah [5A]

- ► ❶ Vrečko za prah **[5-1]** potisnite do prislona.
- ► ❷ Zategnite vpenjalno ročico **[5-2]**.

ⓘ Če opazite, da je moč odsesavanja upadla, vrečko za prah **[5C]** odstranite in izpraznite.

Odstranitev vrečke za prah [5B]

- ► ❶ Sprostite vpenjalno ročico.
- ► ❷ Odstranite vrečko za prah.

Odsesavanje s Festoolovim mobilnim sesalnikom

Da bi se pri dolgotrajnejšem brušenju izognili pogostemu praznjenju vrečke za zajem prahu, lahko na nastavek za odsesavanje **[1-9]** priključite Festoolov mobilni sesalnik s cevjo za odsesavanje premera 27 mm .

PREVIDNO! Če ne uporabljate antistatične sesalne cevi, se lahko tvori statična elektrika. Uporabnik lahko doživi električni udar, elektronika električnega orodja pa se lahko poškoduje.

ⓘ Sistem za samodejni zagon mobilnega sesalnika je mogoče uporabljati v kombinaciji z akumulatorsko baterijo s povezavo **Bluetooth®** (glejte navodila za akumulatorsko baterijo).

ⓘ Če električno orodje, ki se napaja z akumulatorsko baterijo, uporabljate v kombinaciji s sesalnikom, se skrajša čas delovanja akumulatorske baterije. Če zmanjšate moč sesanja, se zmanjša tudi ta učinek.

ⓘ Če uporabite večjo moč sesanja, lahko postane električno orodje teže vodljivo. Če zmanjšate moč sesanja, se zmanjša tudi ta učinek.

8.5 Nastavitev svetilke za stransko osvetlitev

Pri vklopu električnega orodja se svetilka za stransko osvetlitev **[1-5]** vklopi v nazadnje nastavljenem načinu. Svetilko za stransko osvetlitev lahko s stikalom za osvetlitev **[1-2]** upravljate tudi, ko je električno orodje izklopljeno.

Vklop

- ► Enkrat pritisnite stikalo za osvetlitev.

Zatemnitev

► Dvakrat pritisnite stikalo za osvetlitev.

Izklop

► Trikrat pritisnite stikalo za osvetlitev.

Svetlost in naknadna osvetlitev po izklopu

► Nastavitve je mogoče spremeniti v aplikaciji Festool Work.

Ponastavitev nastavitev

► Stikalo za osvetlitev pridržite za vsaj 5 sekund.

8.6 Aplikacija Festool*

Električno orodje lahko konfigurirate prek aplikacije Festool. Za to je potrebna akumulatorska baterija s povezavo **Bluetooth®**.

ⓘ Za vzpostavitev povezave z akumulatorsko baterijo prek povezave Bluetooth® glejte navodila za uporabo za akumulatorsko baterijo.

ⓘ V aplikaciji Festool so na voljo dodatne informacije o upravljanju električnega orodja.

* Ni na voljo v vseh državah.

9 Delo z električnim orodjem

OPOZORILO

Nevarnost poškodb

► Pritrdite obdelovanec tako, da se med obdelavo ne more premikati.

- Ne preobremenjujte stroja s prekomernim pritiskom! Najboljši rezultat brušenja dosežete, če pritiskate s srednjo močjo. Zmogljivost in kakovost brušenja sta načeloma odvisni od izbire pravega brusilnega sredstva.
- Za varno delo primite stroj z eno roko za ročaj **[1-8]**.
- Pri delu v kotih in na robovih pride do točkovne obremenitve konice brusne plošče in sprošča se več toplote. Zato delajte z manjšim pritiskom.

9.1 Opozorilni signali

V naslednjih delovnih stanjih se zaslišijo opozorilni signali in električno orodje se izklopi:

Zvočni signal	Vzrok	Ukrep
Enkrat zapiska.	Akumulatorska baterija je prazna/ nezdružljiva.	Napolnite/ zamenjajte akumulatorsko baterijo.
	Električno orodje je preobremenjeno.	Električno orodje manj obremenite.
	Električno orodje je pregreto.	Ko se električno orodje ohladi, nadaljujte z uporabo.
Neprene homa piska.	Električno orodje je okvarjeno.	Za odpravljanje napak stopite v stik s proizvajalcem.

10 Vzdrževanje in nega

OPOZORILO

Nevarnost poškodb in električnega udara

► Preden se lotite kakršnih koli vzdrževalnih in negovalnih del, iz električnega orodja vedno odstranite akumulatorsko baterijo.

► Vsa vzdrževalna dela in popravila, za katera je treba odpreti ohišje motorja, mora opraviti pooblaščena servisna delavnica.

Servis in popravila lahko izvaja samo proizvajalec ali servisna delavnica. Uporabljajte samo **originalne nadomestne dele Festool**.

Več informacij: **www.festool.com/service**

- Da zagotovite nemoteno kroženje zraka, poskrbite, da so hladilne odprtine na ohišju motorja vedno proste in čiste.
- Če začne moč delovanja orodja popuščati ali vibriranje postane močnejše izpihajte in očistite hladilne odprtine.
- Električna orodja ne čistite s stisnjenim zrakom.
- Poskrbite za čistočo priključnih kontaktov na električnem orodju, polnilniku in akumulatorski bateriji.

10.1 Čiščenje odsesovalnih kanalov [7]

Priporočamo, da približno enkrat na teden (še posebej po brušenju kita iz umetne smole, mokrem brušenju in brušenju mavca) očistite odsesovalne kanale brusilnika **[7-1]** s pomočjo majhne ploske ščetke ali krpe.

11 Pribor

Kataloške številke pribora in orodij lahko najdete na spletni strani **www.festool.com**.

12 Okolje

Električnega orodja, izpraznjenih baterij in akumulatorskih baterij ne odlagajte med gospodinjske odpadke. Napravo, pribor in embalažo oddajte v okolju prijazno recikliranje. Upoštevajte veljavne državne predpise.

Preden zavržete električno orodje, iz njega odstranite izpraznjene baterije, akumulatorske baterije in svetila, ki jih lahko odstranite. Tako jih je mogoče učinkovito reciklirati.

V skladu z evropsko direktivo o odsluženih električnih in elektronskih napravah in v skladu z državnimi predpisi je treba odsluženo električno orodje zbirati ločeno in ga oddati v okolju prijazno recikliranje.

Informacije o zbirnih mestih so na voljo na **www.festool.com/environment**.

Informacije o kritičnih snoveh: www.festool.com/reach

13 Splošna opozorila

13.1 Informacije o licenci

Informacije o odprtokodnih licencah, ki jih morda uporablja izdelek, so na voljo v aplikaciji Festool* pod **Informacije** > **Odprtokodne licence za orodja**.

* Ni na voljo v vseh državah.

13.2 Informacije o varovanju podatkov

Električno orodje vsebuje čip za samodejno shranjevanje podatkov o orodju in delovanju. Shranjeni podatki niso neposredno povezani z osebami.

Podatke je mogoče s posebnimi orodji odčitati brezstično. Podjetje Festool jih uporablja izključno za diagnostiko napak, izvedbo popravila in garancijskih določb ter za izboljšanje kakovosti oz. nadaljnji razvoj električnega orodja. Shranjeni podatki se brez izrecne privolitve stranke ne uporabljajo za kakršne koli druge namene, ki niso opisani v zgornjih določilih.

13.3 Bluetooth®

Besedna znamka Bluetooth® in logotipi so registrirane blagovne znamke Bluetooth SIG, Inc., ki jih uporablja podjetje TTS Tooltechnic Systems AG & Co. KG in s tem Festool v skladu z licenco.

Svenska

1 Symboler

Varning för allmän risk

Varning för elstötar

Läs bruksanvisningen och säkerhetsanvisningarna.

Använd hörselskydd.

Använd skyddsglasögon.

Använd andningsskydd.

OBS! Titta inte in i ljusstrålen!

Ta bort batteriet.

Sätt i batteriet.

CE-märkning om överensstämmelse

Maskinen har ett chip för datalagring. Se kapitel 13.2

Kasta den inte i hushållssoporna.

Tips, information

2 Säkerhetsanvisningar

2.1 Allmänna säkerhetsanvisningar för elverktyg

VARNING! Läs alla säkerhetsanvisningar och andra anvisningar. Följs inte säkerhetsanvisningarna och andra anvisningar kan det leda till elstötar, brand och/eller allvarliga personskador.

Spara alla säkerhetsanvisningar och andra anvisningar för framtida bruk.

Observera bruksanvisningen för batteriet och laddaren.

2.2 Övriga säkerhetsanvisningar

- **Under arbetet kan skadligt/giftigt damm uppstå (t.ex. blyhaltig färg, vissa trämaterial och metall).** Att vidröra eller andas in detta damm kan vara farligt för användaren eller personer i närheten. Följ säkerhetsföreskrifterna för resp. land. Anslut elverktyget till en lämplig dammutsugsanordning.
- **Använd lämplig personlig skyddsutrustning:** Hörselskydd och skyddsglasögon.
- **Använd lämpligt andningsskydd för att skydda hälsan.** Se till att ventilationen är tillräcklig i slutna utrymmen och anslut en dammsugare.
- **Varning för skadlig ljusstrålning. Titta inte in i ljusstrålen. Rikta inte ljusstrålen mot människor eller djur.** Ljusstrålen kan skada ögonen.
- Elverktyget får endast användas om alla dess skyddsanordningar sitter på rätt plats, det är i gott skick och har underhållits enligt föreskrifterna.
- **Om ett elverktyg skulle ha fallit, kontrollera att verktyget och slipplattan inte är skadade. Ta av slipplattan för en noggrann kontroll. Skadade delar måste repareras före användning.** Defekta slipplattor och skadade verktyg kan leda till skador och göra att verktyget inte är säkert att använda.
- **Rengör arbetshjälpmedel som har blivit indränkta i olja, till exempel slipdyna eller polerfilt, med vatten och bred ut dem på tork.** Oljiga arbetshjälpmedel kan självantändas.
- **Varning! Brandrisk! Undvik att slipobjektet och slipmaskinen överhettas. Töm alltid dammbehållaren före arbetspauserna.** Slipdammet i dammsugarens filtersäck eller filter kan självantändas under ogynnsamma omständigheter, exempelvis vid gnistbildning under slipningen. Extra farligt är det om slipdamm med rester av lack, polyuretan eller andra kemiska ämnen blandas och slipobjektet är varmt efter lång bearbetning.
- **Använd alltid en Longlife-dammpåse eller en Festool-dammsugare med antistat-sugslang (AS) till elverktyget.** En lätt elstöt kan göra att man rycker till och tappar uppmärksamheten, vilket i sin tur kan leda till en olycka.
- **Använd endast de därför avsedda batterierna och inga nätadaptrar för att driva elverktyget. Inga laddare av annat fabrikat får användas för att ladda batterierna.** Om man använder tillbehör av annat fabrikat finns risk för elstötar och/eller risk för svåra olyckor.

2.3 Dammblandningar med metallinslag och slipning av fuktiga ytor

Vid dammblandningar med metallinslag (t.ex. lackslipdamm från bilar) och vid slipning av fuktiga ytor ska man av säkerhetsskäl göra följande:

- Anslut maskinen till ett lämpligt utsug.

– Avlägsna regelbundet dammavlagringar i motorhuset genom att suga bort dem.
– Använd skyddsglasögon!

2.4 Emissionsvärden

De enligt EN 62841 fastställda värdena uppgår vanligtvis till:

Ljudtrycksnivå	L_{PA} = 82 dB(A)
Ljudeffektnivå	L_{WA} = 90 dB(A)
Osäkerhet	K = 2,5 dB

OBS

Bulleremission vid arbete med elverktyg kan leda till hörselskador.

► Använd hörselskydd.

Vibrationsemissionsvärde a_h (vektorsumma för tre riktningar) och osäkerhet K fastställs enligt EN 62841:

$a_h = 3\ m/s^2$

$K = 1{,}5\ m/s^2$

De angivna emissionsvärdena (vibration, oljud)
– används för maskinjämförelse,
– kan även användas för preliminär uppskattning av vibrations- och bullernivån under arbetet,
– representerar elverktygets huvudsakliga användningsområden.

OBS

Emissionsvärdena kan avvika från de angivna värdena. Det beror på hur verktyget används och typen av arbetsobjekt.

► Bedöm den faktiska belastningen under hela driftcykeln.
► Vidta lämpliga säkerhetsåtgärder baserat på den faktiska belastningen.

3 Avsedd användning

Slipmaskinerna är avsedda för slipning av trä, plast, sten, kompositmaterial, färger/lacker, spackelmassa och liknande material.

Vid dammblandningar med metallinslag (t.ex. lackslipdamm från bilar) och vid slipning av fuktiga ytor ska särskilda säkerhetsanvisningar ovillkorligen följas (se kapitel 2.3).

Slipmaskinerna är inte avsedda för våtslipning och slipning av enbart metall.

Asbesthaltiga material får inte bearbetas.

Elverktyget passar till Festool-batterier i serien BP med samma spänningsklass.

Vid felaktig användning ligger ansvaret på användaren.

4 Tekniska data

Batteridriven skakslipmaskin	DTSC 200
Motorspänning	18 V ⎓
Varvtal (tomgång)	6000-10000 varv/min
Sliprörelse	2,5 mm
Slipplatta	145 x 195 mm
Vikt (utan batteri, med slipplatta)	1,6 kg

5 Enhetskomponenter

[1-1]	Strömbrytare
[1-2]	Ljusknapp
[1-3]	Knapp för att lossa batteriet
[1-4]	Batteri
[1-5]	Släpljus
[1-6]	Slipplatta
[1-7]	Varvtalsreglering
[1-8]	Handtag (isolerade handtagsytor)
[1-9]	Sugadapter
[1-10]	Kantskydd
[1-11]	Longlife-dammpåse

Det avbildade eller beskrivna tillbehöret ingår ibland inte i leveransen.

De angivna bilderna finns i början av bruksanvisningen.

6 Batteri

Kontrollera att batterianslutningen är ren innan batteriet sätts i. Smuts på batterianslutningen kan försämra kontakten och leda till skador på kontakterna.

Om kontakten störs kan det leda till överhettning och skador på maskinen.

[2A]		Ta bort batteriet.
[2B]	click	Sätt i batteriet så att det hakar fast.

ⓘ Mer information om batteriet finns i batteriets bruksanvisning.

7 Driftstart

7.1 Start/avstängning

TILL	Tryck på strömbrytaren **[1-1]**
FRÅN	Tryck på strömbrytaren **[1-1]**

8 Inställningar

VARNING

Risk för personskador

► Ta bort batteriet före alla arbeten på elverktyget.

8.1 Elektronik

Temperatursäkring

Om elverktyget blir för varmt stängs det av. Det går inte att starta igen förrän elverktyget har svalnat.

Konstant varvtal

Det förvalda motorvarvtalet hålls elektroniskt konstant. Det ger en konstant sliphastighet vid användning enligt föreskrift (lagom presskraft).

Varvtalsreducering vid kraftiga vibrationer

Vid kraftiga vibrationer i elverktyget, till exempel om det används med en Interface-pad, sänks varvtalet automatiskt för att skydda elverktyget och användaren.

Varvtalsreglering

Varvtalet kan ställas in steglöst med ratten **[1-7]** inom varvtalsområdet (se kapitel 4). På så vis kan sliphastigheten anpassas optimalt till materialet.

Varvtalssteg för olika sliparbeten	
– Slipning med max. slipverkan – Bortslipning av gammal färg – Slipning av trä och faner före lackering – Mellanslipning av lack på ytor	5–6
– Slipning av tunt applicerat förlack – Kantbrytning på trädetaljer – Polering av grundmålade träytor	4–5
– Slipning av kanter av massivt trä och faner – Slipning i falsen på fönster och dörrar – Mellanslipning av lack på kanter	3–4
– Mellanslipning av lack på betsade ytor	2–3
– Slipning av betsade kanter – Slipning av termoplastisk plast	1–2

Omstartspärr

Den inbyggda omstartspärren förhindrar att elverktyget under konstant drift startar automatiskt efter ett spänningsavbrott. Man måste koppla till elverkyget igen för att kunna fortsätta arbeta.

8.2 Byta slipplatta [3]

Använd bara originalinsatsverktyg och originaltillbehör från Festool. Användning av undermåliga insatsverktyg och tillbehör från andra tillverkare kan leda till ökad risk för personskador och kraftig obalans som försämrar kvaliteten på arbetsresultaten och ökar slitaget på elverktyget.

VARNING! När slipplattan har demonterats får inga ändringar i konstruktionen göras inuti det öppnade elverktyget.

- ► Lossa skruvarna **[3-1]**.
- ► Ta av slipplattan **[3-2]** nedåt.
- ► Sätt fast en ny slipplatta.
- ► Dra åt skruvarna för hand (2,5 Nm).

8.3 Fästa sliptillbehör med StickFix [4]

På StickFix-slipplattan kan man snabbt och enkelt sätta fast passande StickFix-slippapper.

OBS

Risk för personskador om StickFix-beläggningens vidhäftning avtar.

Sliptillbehören kan lossna från slipplattan.

- ► Byt slipplattan.

- ► Tryck fast det självhäftande sliptillbehöret **[4-2]** på slipplattan **[4-1]**.

8.4 Utsug

VARNING

Hälsofarligt damm

Risk för skador i luftvägarna

- ► Arbeta aldrig utan utsug.
- ► Följ de nationella bestämmelserna.
- ► Använd andningsskydd.

Eget utsug med Longlife-dammpåse

Slipmaskinerna har ett eget utsug som standard. Slipdammet sugs upp genom sugöppningarna i slipplattan och samlas i filtersäcken.

Det egna utsuget är inte lämpligt för mineral- eller metalldamm samt beläggningar med låg smältpunkt. Eftersom Longlife-dammpåsens vävstruktur och elverktyget blir igensatta försämras slipmaskinens eget utsug.

Montera dammpåsen [5A]

- ► ❶ Tryck fast dammpåsen **[5-1]** helt.
- ► ❷ Dra åt spaken **[5-2]**.

ⓘ Ta av och töm dammpåsen om sugeffekten avtar **[5C]**.

Ta av dammpåsen [5B]

- ► ❶ Lossa spaken.
- ► ❷ Dra av dammpåsen.

Utsug med Festool-dammsugare

För att slippa tömma dammpåsen ofta vid längre arbete med elverktyget kan man ansluta sugadaptern **[1-9]** till en Festool-dammsugare med en sugslangdiameter på 27 mm .

OBS! Om en antistatisk sugslang inte används kan statisk uppladdning uppstå. Användaren kan få en elstöt och elverktygets elektronik kan skadas.

ⓘ Genom anslutning med ett **Bluetooth®** batteri kan dammsugarens startautomatik användas (se batteriets bruksanvisning).

ⓘ Om man använder elverktyget i batteridrift med en dammsugare minskar batteritiden. Det kan man motverka genom att reducera sugeffekten.

ⓘ Vid hög sugeffekt kan elverktygets styregenskaper försämras. Det kan man motverka genom att reducera sugeffekten.

8.5 Ställa in släpljuset

När elverktyget kopplas till är släpljuset **[1-5]** inställt på det läge som användes senast. Man kan också styra släpljuset med ljusknappen **[1-2]** när elverktyget är tillkopplat.

Tända

- ► Tryck på ljusknappen 1 gång.

Dimra

- ► Tryck på ljusknappen 2 gånger.

Släcka

- ► Tryck på ljusknappen 3 gånger.

Ljusstyrka och efterlystid

► Kan konfigureras via Festool App.

Återställa inställningarna

► Håll ljusknappen intryckt i minst 5 sekunder.

8.6 Festool-appen*

Elverktyget kan konfigureras med hjälp av Festool-appen. Då måste batteriet som används vara ett **Bluetooth®** batteri.

ⓘ Ansluta batteriet via Bluetooth®, se batteriets bruksanvisning.

ⓘ I Festool-appen hittar du mer information om hur elverktyget manövreras.

* Inte tillgänglig i alla länder.

9 Arbeta med elverktyg

VARNING

Risk för personskador

► Fäst alltid arbetsobjektet ordentligt, så att det inte kan förflytta sig under arbetet.

- Överbelasta inte maskinen genom att trycka på den med för stor kraft! Du får bäst slipresultat om du arbetar med måttligt påpressningstryck. Slipeffekten och -kvaliteten beror huvudsakligen på vilket slippapper man väljer.
- Håll maskinen med en hand på handtaget **[1-8]** för att styra den säkert.
- Arbete i hörn och på kanter leder till extra påfrestning på spetsen och därmed ökad värmeutveckling. Arbeta därför med minskat tryck.

9.1 Varningssignaler

Varningssignaler hörs vid följande driftstatusar och elverktyget stängs av:

Ljudsignal	Orsak	Åtgärd
Piper en gång.	Batteriet tomt/inte kompatibelt.	Ladda/byt batteriet.
	Elverktyget överbelastat.	Belasta elverktyget mindre.
	Elverktyget är överhettat.	Vänta med att använda elverktyget tills det har svalnat.
Piper konstant.	Elverktyget defekt.	Kontakta tillverkaren för felåtgärder.

10 Underhåll och skötsel

VARNING

Risk för personskador, elstötar

► Ta alltid bort batteriet från elverktyget före alla underhållsarbeten och servicearbeten.

► Alla underhållsarbeten och reparationsarbeten som kräver att motorhuset öppnas får endast utföras av en auktoriserad serviceverkstad.

Service och reparation får endast utföras av tillverkaren eller av serviceverkstäder. Använd endast **originalreservdelar från Festool**.

Mer information: **www.festool.se/service**

- För att garantera luftcirkulationen måste kylluftöppningarna i motorhuset alltid hållas öppna och rena.
- Vid försämrad effekt eller ökade vibrationer, blås igenom och rengör kylluftöppningarna.
- Rengör inte elverktyget med tryckluft.
- Håll alltid anslutningskontakterna på elverktyget och batteriet rena.

10.1 Rengöra utsugskanalerna [7]

Vi rekommenderar att man rengör utsugskanalerna i slipmaskinen **[7-1]** med en liten platt borste eller en tygtrasa en gång i veckan (speciellt vid slipning av konsthartsspackel, fuktiga ytor och gips).

11 Tillbehör

Artikelnummer för tillbehör och verktyg finns på **www.festool.se**.

12 Miljö

Kasta inte elektriska apparater och gamla batterier i hushållssoporna. Se till att apparater, tillbehör och förpackningar lämnas till miljövänlig återvinning. Följ de nationella föreskrifterna.

Före avfallshanteringen ska gamla batterier och lampor tas ut ur den elektriska apparaten i oskadat skick. På så sätt kan de återvinnas effektivt.

Enligt EU-direktivet om uttjänt el- och elektronikutrustning och omsättning till nationell lagstiftning måste förbrukade elektriska apparater källsorteras och återvinnas på ett miljövänligt sätt.

Information om insamlingsställen finns på **www.festool.com/environment**.

Information om kritiska ämnen: www.festool.se/reach

13 Allmänna anvisningar

13.1 Licensinformation

Information om licenserna för den öppna källkod som eventuellt används i produkten finns i Festool-appen* under **Information** > **Licens för verktygets öppna källkod**.

* Inte tillgänglig i alla länder.

13.2 Information om dataskydd

Elverktyget innehåller ett chip för automatisk lagring av maskin- och driftdata. Dessa data innehåller ingen information som är direkt personrelaterad.

Data från chipet kan avläsas trådlöst med speciella enheter och används hos Festool endast för feldiagnos, reparations- och garantiändamål samt för kvalitetsförbättring resp. vidareutveckling av elverktyget. Datainformationen utnyttjas inte för ytterligare ändamål – såvida kunden inte uttryckligen har godkänt det.

13.3 Bluetooth®

Varumärkesnamnet Bluetooth® och logotyperna är registrerade märken som tillhör Bluetooth SIG, Inc. och

används under licens av Tooltechnic Systems AG & Co.
KG och därmed av Festool.