FESTOOL

CT-ASA FLX J
CT-ASA FLX W

de	Montageanleitung	6
en	Assembly instruction	6
fr	Notice de montage	6
es	Instrucciones de montaje	7
bg	Монтажно ръководство	7
zh	装配说明	8
cs	Montážní návod	8
da	Montagevejledning	9
el	Οδηγίες συναρμολόγησης	9
et	Paigaldusjuhis	10
fi	Asennusohjeet	10
hr	Upute za montažu	11
hu	Összeszerelési utasítások	11
it	Istruzioni di montaggio	12
ko	조립 설명서	12
lt	Montavimo instrukcija	12
lv	Montāžas pamācība	13
nb	Monteringsveiledning	13
nl	Montagehandleiding	14
pl	Instrukcja montażu	14
pt	Instruções de montagem	15
ro	Manual de montaj	15
sk	Návod na montáž	16
sl	Navodila za montažo	16
sv	Monteringsanvisning	17

Festool GmbH
Wertstraße 20
73240 Wendlingen
Germany
+49 (0)70 24/804-0
www.festool.com

10999994_A / 2025-06-30

CT-ASA FLX J

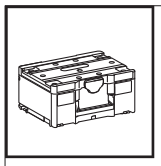

✔ SYS3-MFT 187
✘ SYS3-MFT 112
✘ SYS-MFT

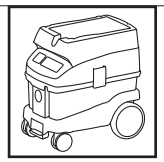

✔ CT 26 - 48

1

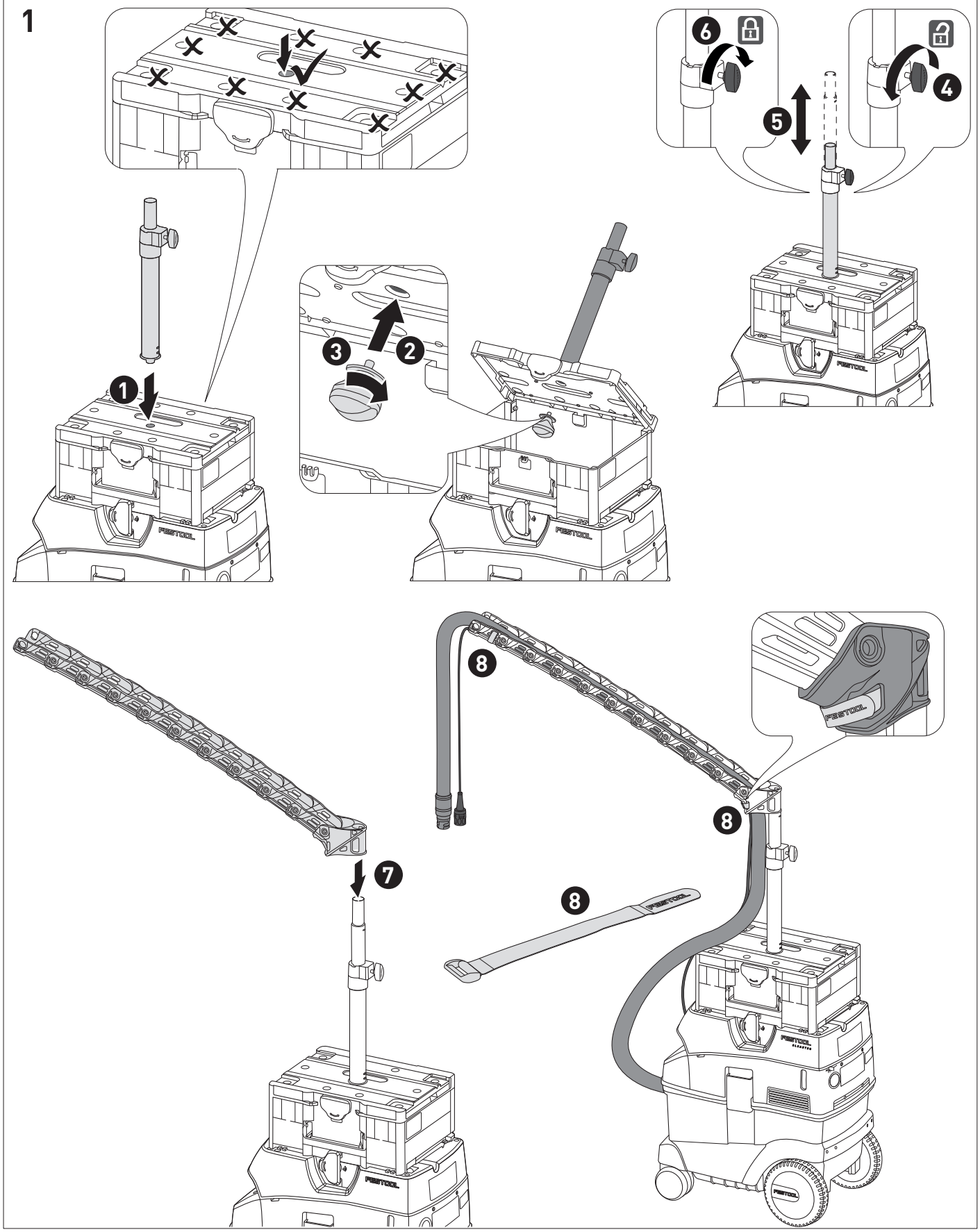

CT-ASA FLX J

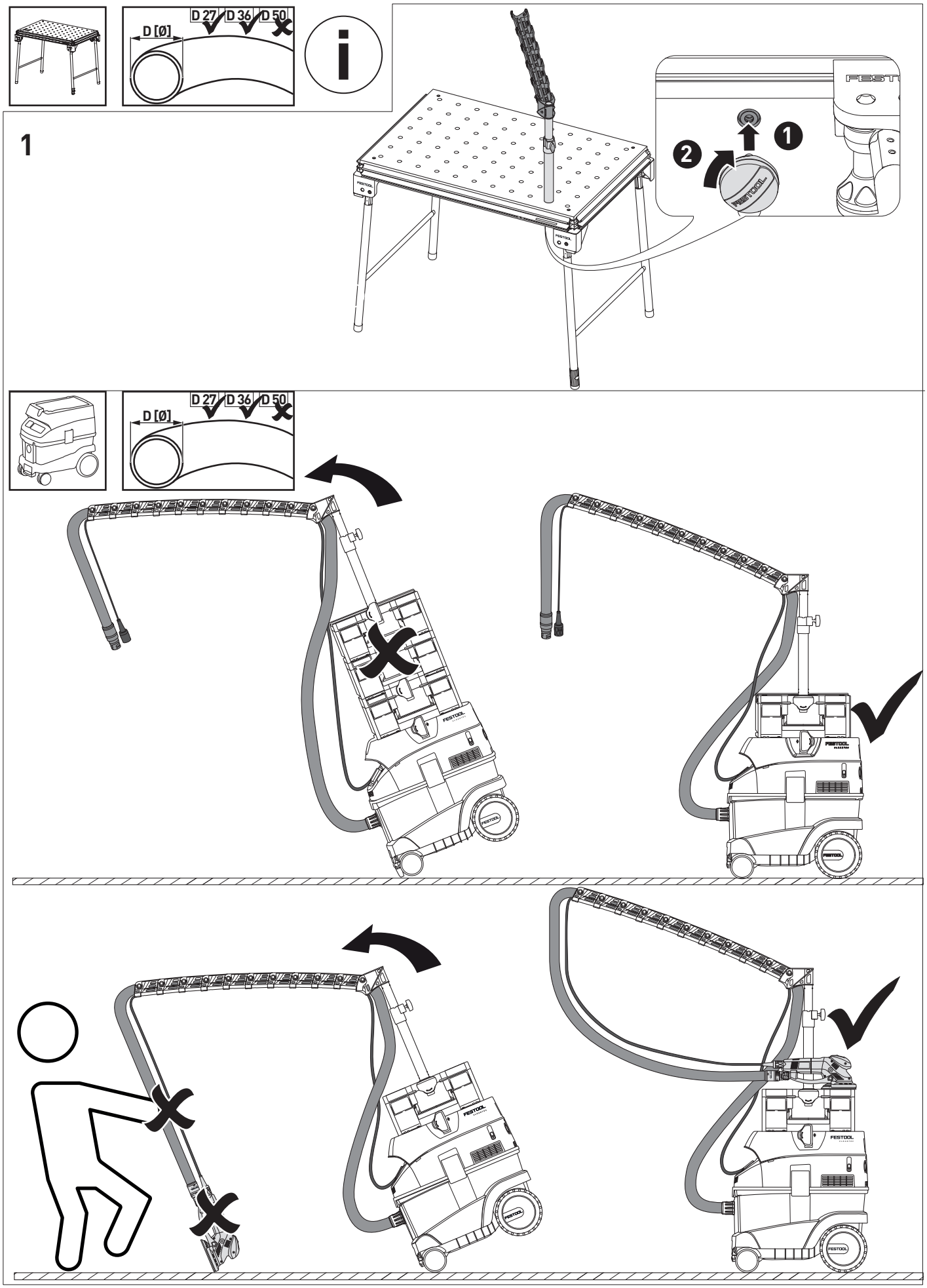

CT-ASA FLX W

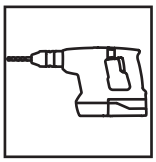

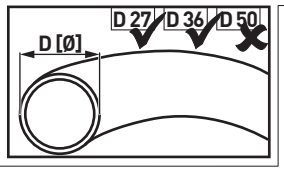

2

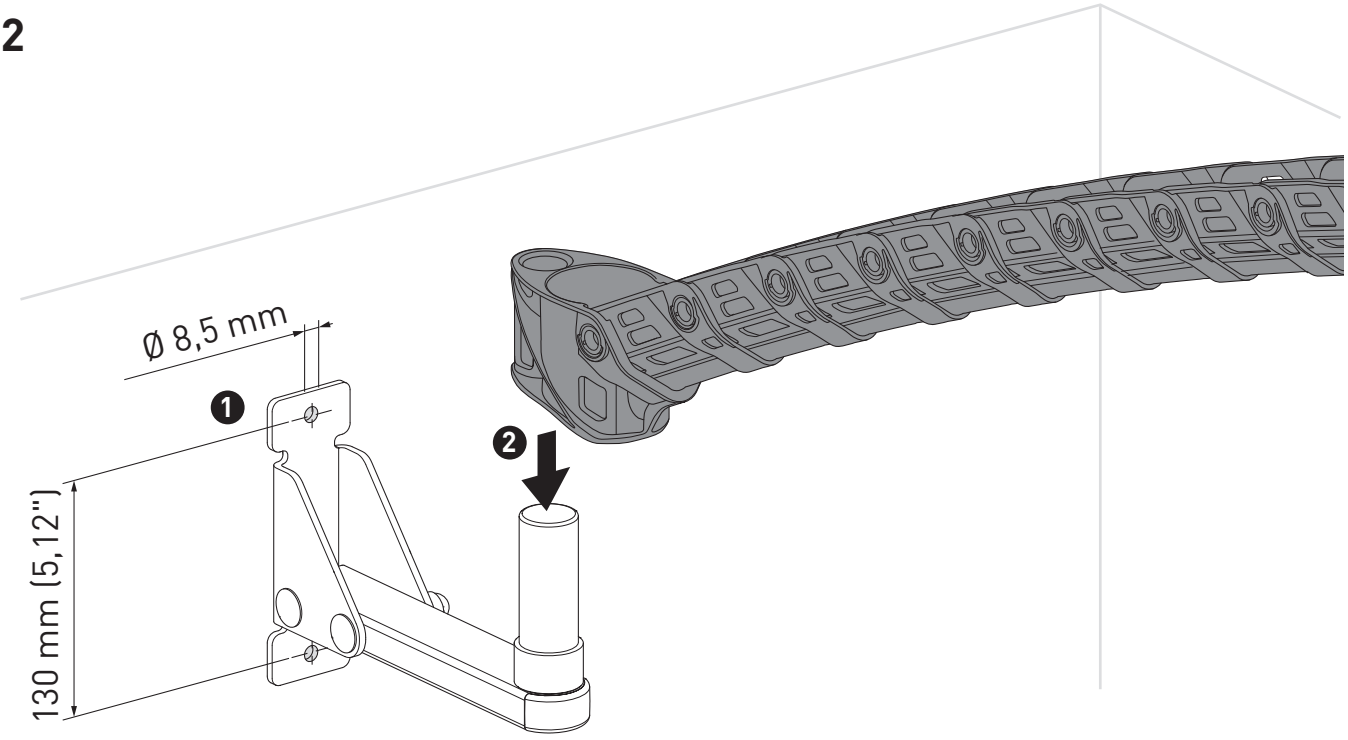

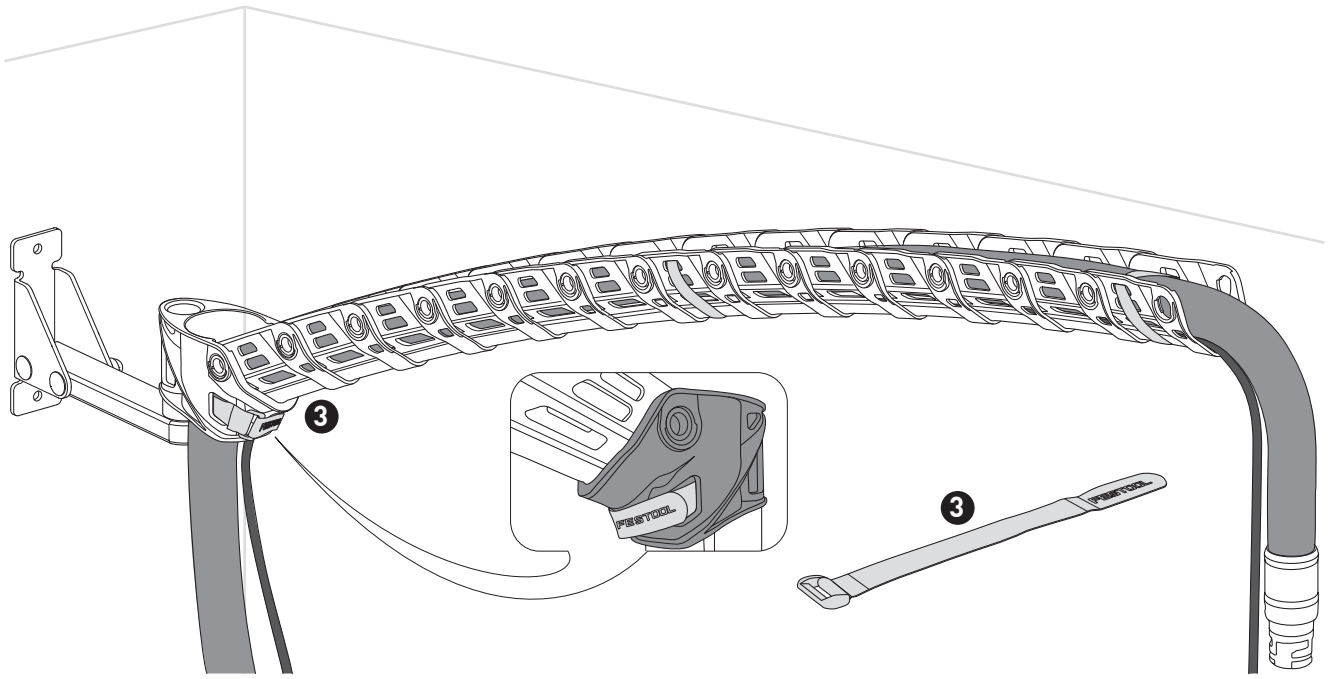

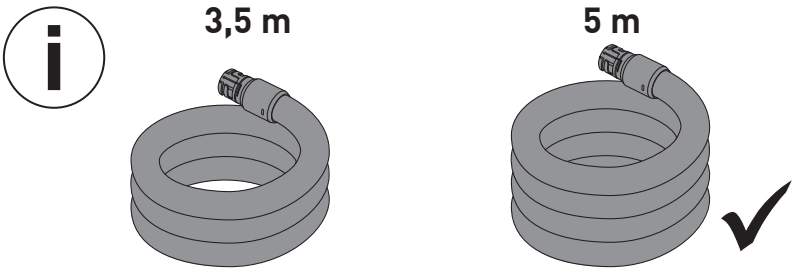

Deutsch

1 Symbole

Warnung vor allgemeiner Gefahr

Gehörschutz und Schutzbrille tragen!

Atemschutz tragen.

2 Sicherheitshinweise

WARNUNG! Lesen Sie alle Sicherheitshinweise und Anweisungen. Versäumnisse bei der Einhaltung der Sicherheitshinweise und Anweisungen können elektrischen Schlag, Brand und/oder schwere Verletzungen verursachen.

Bewahren Sie alle Sicherheitshinweise und Anweisungen für die Zukunft auf.

- **Stellen Sie sicher, dass die Montage an der Wand ausschließlich gemäß den geltenden Sicherheitsstandards sowie den örtlich gültigen Vorschriften erfolgt.** Die Wand und das Befestigungsmaterial müssen für das Gewicht und die Nutzung geeignet sein.
- **Montieren Sie den Flexarm nur an einem dafür geeigneten Ort.** Durch einen ungeeigneten Ort können Verkehrswege blockiert werden und Gefahrensituationen entstehen.
- **Montage nur durch geeignetes Fachpersonal durchführen.** Eine unsachgemäße Montage kann dazu führen, dass der Flexarm instabil oder unsicher befestigt ist, was zu Stürzen oder anderen Unfällen führen kann.
- **Halten Sie Verpackungsfolien und Kleinteile von Kindern fern.** Es besteht Erstickungsgefahr.

3 Montage

Der Hersteller übernimmt keine Verantwortung für Schäden oder Verletzungen, die sich aus unsachgemäßer Installation oder Nichteinhaltung der Montageanweisungen ergeben.

Montage	Abbildung
CT-ASA FLX J	Siehe **[1]**
CT-ASA FLX W	Siehe **[2]**

4 Wartung und Pflege

Kundendienst und Reparaturen dürfen nur durch den Hersteller oder durch Servicewerkstätten durchgeführt werden. Nur **Originalersatzteile von Festool** verwenden.

Weitere Informationen: **www.festool.de/service**

English

1 Symbols

Warning of general danger

Wear protective goggles and ear protection.

Wear a dust mask.

2 Safety warnings

WARNING! Read all safety warnings and instructions. Failure to follow the safety warnings and instructions may result in electric shock, fire and/or serious injury.

Save all safety warnings and instructions for future reference.

- **Ensure that the assembly at the wall is carried out solely in accordance with the applicable safety standards and local regulations.** The wall and the fastening material must be suitable for the weight and use.
- **Only install the Flexarm in a location that is appropriate for it.** An unsuitable location can cause traffic routes to be blocked and create hazardous situations.
- **Assembly may only be carried out by suitably qualified specialists.** Improper assembly can result in the Flexarm being unstable or insecurely attached, which can lead to falls or other accidents.
- **Keep packaging film and small parts away from children.** There is a risk of suffocation.

3 Assembly

The manufacturer accepts no responsibility for damage or injuries resulting from improper installation or non-compliance with the assembly instructions.

Assembly	Figure
CT-ASA FLX J	See **[1]**
CT-ASA FLX W	See **[2]**

4 Service and maintenance

Customer service and repairs must only be carried out by the manufacturer or service workshops. You must only use **original Festool spare parts**.

Further information: **www.festool.co.uk/service**

Français

1 Symboles

Avertit d'un danger général

Porter une protection auditive et des lunettes de protection !

Porter une protection respiratoire.

2 Consignes de sécurité

AVERTISSEMENT ! Lisez l'ensemble des consignes de sécurité et des instructions. Le non-respect des consignes de sécurité et des instructions peut provoquer une décharge électrique, un incendie et/ou des blessures graves.

Conservez l'ensemble des consignes de sécurité et des instructions afin de pouvoir les consulter ultérieurement.

- **Veiller à ce que le montage au mur soit uniquement effectué conformément aux normes de sécurité en vigueur ainsi qu'aux règlements locaux en vigueur.** Le mur et le matériel de fixation doivent convenir au poids et à l'utilisation prévue.
- **Ne montez le bras flexible qu'à un emplacement approprié.** Un emplacement inapproprié peut bloquer les voies de circulations et entraîner des situations dangereuses.
- **Le montage est réservé au personnel spécialisé disposant des qualifications appropriées.** En cas de montage incorrect, le bras flexible risque d'être instable ou mal fixé, ce qui peut entraîner des chutes ou d'autres accidents.
- **Gardez les films d'emballage et les petites pièces hors de portée des enfants.** Il existe un risque d'étouffement.

3 Montage

Le fabricant décline toute responsabilité en cas de dommages ou de blessures résultant d'une installation incorrecte ou du non-respect des instructions de montage.

Montage	Figure
CT-ASA FLX J	Voir **[1]**
CT-ASA FLX W	Voir **[2]**

4 Entretien et maintenance

Les opérations de service après-vente et les réparations doivent uniquement être effectuées par le fabricant ou des ateliers agréés. Utiliser uniquement des **pièces détachées d'origine Festool**.

Informations complémentaires : **www.festool.fr/services**

Español

1 Símbolos

Aviso de peligro general

Llevar protección de oídos y gafas de protección.

Utilizar protección respiratoria.

2 Indicaciones de seguridad

ADVERTENCIA. Lea y observe todas las indicaciones de seguridad. Si no se cumplen debidamente las indicaciones de seguridad y las instrucciones, pueden producirse descargas eléctricas, quemaduras o lesiones graves.

Guarde todas las indicaciones de seguridad e instrucciones para que sirvan de futura referencia.

- **Asegúrese de que el montaje en la pared solo se lleva a cabo en conformidad con las normas de seguridad y las normativas locales aplicables.** La pared y el material de sujeción deben ser aptos para el peso y el uso.
- **Monte el brazo flexible únicamente en un lugar apropiado.** Una colocación en un lugar no adecuado puede bloquear las vías de circulación y crear situaciones peligrosas.
- **El montaje solo puede encomendarse a personal cualificado.** Un montaje incorrecto puede hacer que el brazo flexible quede inestable o inseguro, lo que podría provocar caídas u otros accidentes.
- **Mantenga el film de embalaje y las piezas pequeñas fuera del alcance de los niños.** Existe peligro de asfixia.

3 Montaje

El fabricante no se hace responsable de los daños o lesiones derivados de un montaje incorrecto o del incumplimiento de las instrucciones de instalación.

Montaje	Figura
CT-ASA FLX J	Véase **[1]**
CT-ASA FLX W	Véase **[2]**

4 Mantenimiento y cuidado

El Servicio de Atención al Cliente y de reparaciones solo está disponible a través del fabricante o de los talleres de reparación. Utilice exclusivamente **piezas de repuesto originales de Festool**.

Más información: **www.festool.es/servicio**

Български

1 Символи

Предупреждение за обща опасност

Носете защита за слуха и защитни очила!

Носете дихателна защита.

2 Правила за техниката на безопасност

ВНИМАНИЕ! Прочетете всички инструкции и указания за безопасна работа. Пропуски при спазването на инструкциите и указанията за безопасна работа могат да доведат до токов удар, пожар и/или тежки наранявания.

Съхранявайте всички указания и инструкции за безопасна работа, за да може в бъдеще при нужда да се консултирате с тях.

- **Уверете се, че монтажът на стената се извършва изключително в съответствие с приложимите стандарти за безопасност и местните разпоредби.** Стената и крепежният материал трябва да са подходящи за теглото и употребата.
- **Монтирайте гъвкавото рамо само на подходящо за целта място.** Неподходящото място може да блокира пътищата за движение и да създаде опасни ситуации.
- **Монтажът трябва да се извършва само от специализиран персонал с подходяща квалификация.** Неправилният монтаж може да доведе до нестабилно или опасно закрепване на гъвкавото рамо, което може причини падане или други злополуки.
- **Дръжте опаковъчното фолио и малките части далеч от деца.** Съществува риск от задушаване.

3 Монтаж

Производителят не носи отговорност за щети или наранявания, възникнали в резултат на неправилен монтаж или неспазване на инструкциите за монтаж.

Монтаж	Изображение
CT-ASA FLX J	Вж. **[1]**
CT-ASA FLX W	Вж. **[2]**

4 Техническо обслужване и поддържане

Клиентска служба и ремонти могат да се извършват само от производителя или от сервизни работилници. Използвайте само **оригинални резервни части на Festool**.

Още информация: **www.festool.bg/сервиз**

中文

1 符号

一般性危险警告

佩戴听力保护装置和防护眼镜！

佩戴呼吸保护装置。

2 安全提示

警告！请阅读所有安全提示和说明。如不遵守安全提示和说明可能会导致触电、火灾和/或重伤。

请保存好所有安全提示和说明，以备将来使用。

- **确保壁挂式安装完全符合适用的安全标准和当地法规。**墙壁和固定材料必须适用于重量和用途。
- **只能将柔性手臂安装在合适的位置。**不合适的位置会阻塞交通路线并造成危险情况。
- **只能由合格的专业人员进行安装。**安装不当会导致柔性手臂不稳定或安装不牢固，从而引发坠落或其他事故。
- **将包装薄膜和小零件远离儿童。**有窒息危险。

3 组装

制造商对因安装不当或未遵循安装说明而造成的损坏或伤害不承担任何责任。

组装	插图
CT-ASA FLX J	参见 **[1]**
CT-ASA FLX W	参见 **[2]**

4 保养和维护

客户服务和维修只能由制造商或维修服务中心执行。只能使用**费斯托工具原装备件**。

详细信息：**www.festool.com.cn/service**

Český

1 Symboly

Varování před všeobecným nebezpečím

Noste chrániče sluchu a ochranné brýle!

Používejte respirátor.

2 Bezpečnostní pokyny

VAROVÁNÍ! Přečtěte si všechny bezpečnostní pokyny a instrukce. Nedodržování bezpečnostních pokynů a instrukcí může způsobit úraz elektrickým proudem, požár a/nebo těžká poranění.

Všechny bezpečnostní pokyny a instrukce uschovejte, abyste je mohli použít i v budoucnosti.

- **Zajistěte, aby byla montáž na stěně provedena výhradně podle platných bezpečnostních norem a místních platných předpisů.** Stěna a upevňovací materiál musí být vhodné pro hmotnost a použití.
- **Flexibilní rameno montujte pouze na vhodném místě.** Při zvolení nevhodného místa mohou být zablokovány dopravní cesty a vzniknout nebezpečné situace.

- **Montáž smí provádět pouze vhodný odborný personál.** Nesprávná montáž může způsobit, že je flexibilní rameno upevněné nestabilně či nespolehlivě, což může zapříčinit pád nebo jiné nehody.
- **Balicí fólie a drobné díly uchovávejte mimo dosah dětí.** Hrozí nebezpečí udušení.

3 Montáž

Výrobce neodpovídá za škody nebo poranění, které vzniknou kvůli neodborné instalaci či nedodržení pokynů pro montáž.

Montáž	Obrázek
CT-ASA FLX J	Viz **[1]**
CT-ASA FLX W	Viz **[2]**

4 Údržba a ošetřování

Servis a opravy smí provádět pouze výrobce nebo servisní dílny. Používejte pouze **originální náhradní díly Festool**.

Další informace: **www.festool.cz/sluzby**

Dansk

1 Symboler

Advarsel om generel fare

Benyt høreværn og beskyttelsesbriller!

Brug åndedrætsværn.

2 Sikkerhedsanvisninger

ADVARSEL! Læs alle sikkerhedsanvisninger og vejledninger. Hvis sikkerhedsanvisningerne og vejledningerne ikke overholdes, er der risiko for elektrisk stød, brand og/eller alvorlig personskade.

Opbevar alle sikkerhedsanvisninger og vejledninger til senere brug.

- **Sørg for, at monteringen på væggen udelukkende udføres iht. de aktuelle sikkerhedsstandarder og de lokalt gældende forskrifter.** Væggen og fastgørelsesmaterialet skal være egnet både både til vægten og til brugen.
- **Monter kun flex-armen på et egnet sted.** På et uegnet sted kan adgangsveje blokeres, og der kan opstå farlige situationer.
- **Montering må kun udføres af egnet fagpersonale.** Ukorrekt montering kan medføre, at flex-armen er fastgjort ustabilt eller usikkert, så den kan falde ned, eller der kan ske andre ulykker.
- **Hold emballagefolie og smådele væk fra børn.** Der er risiko for kvælning.

3 Assembly

Producenten påtager sig intet ansvar for skader eller personskader, der følger af ukorrekt installation eller manglende overholdelse af monteringsanvisningerne.

Montering	Figur
CT-ASA FLX J	Se **[1]**
CT-ASA FLX W	Se **[2]**

4 Vedligeholdelse og pleje

Kundeservice og reparation må kun udføres af producenten eller serviceværksteder. Brug kun **originale reservedele fra Festool**.

Yderligere oplysninger: **www.festool.dk/service**

ελληνικά

1 Σύμβολα

Προειδοποιηση από γενικό κίνδυνο

Φοράτε προστασία ακοής (ωτασπίδες) και προστατευτικά γυαλιά!

Φοράτε προστασία αναπνοής (μάσκα προσώπου).

2 Υποδείξεις ασφαλείας

ΠΡΟΕΙΔΟΠΟΙΗΣΗ! Διαβάστε όλες τις υποδείξεις ασφαλείας και τις οδηγίες. Οι παραλείψεις κατά την τήρηση των υποδείξεων ασφαλείας και των οδηγιών, μπορούν να προκαλέσουν ηλεκτροπληξία, πυρκαγιά και/ή σοβαρούς τραυματισμούς.

Φυλάγετε όλες τις υποδείξεις ασφαλείας και οδηγίες για μελλοντική χρήση.

- **Βεβαιωθείτε, ότι η συναρμολόγηση στον τοίχο πραγματοποιείται αποκλειστικά σύμφωνα με τα ισχύοντα πρότυπα ασφαλείας καθώς και τους τοπικούς ισχύοντες κανονισμούς.** Ο τοίχος και τα υλικά στερέωσης πρέπει να είναι κατάλληλα για το βάρος και τη χρήση.
- **Συναρμολογήστε τον εύκαμπτο βραχίονα μόνο σε μια κατάλληλη για αυτό θέση.** Λόγω ακατάλληλης θέσης μπορεί να μπλοκαριστούν οι οδοί κυκλοφορίας και να δημιουργηθούν επικίνδυνες καταστάσεις.
- **Η συναρμολόγηση πρέπει να πραγματοποιείται μόνο από κατάλληλο εξειδικευμένο προσωπικό.** Μια μη ενδεδειγμένη συναρμολόγηση μπορεί να οδηγήσει σε μια ασταθή ή μη ασφαλή στερέωση του εύκαμπτου βραχίονα, γεγονός που μπορεί να οδηγήσει σε πτώσεις ή άλλα ατυχήματα.
- **Κρατάτε τις μεμβράνες συσκευασίας και τα μικροαντικείμενα μακριά από τα παιδιά.** Υπάρχει κινδύνου ασφυξίας.

3 Συναρμολόγηση

Ο κατασκευαστής δεν αναλαμβάνει καμία ευθύνη για ζημιές ή τραυματισμούς, που προκύπτουν από ακατάλληλη εγκατάσταση ή μη τήρηση των οδηγιών συναρμολόγησης.

Συναρμολόγηση	Εικόνα
CT-ASA FLX J	Βλέπε **[1]**
CT-ASA FLX W	Βλέπε **[2]**

4 Συντήρηση και φροντίδα

Το σέρβις πελατών και οι επισκευές επιτρέπεται να εκτελούνται μόνο από τον κατασκευαστή ή τα εξουσιοδοτημένα συνεργεία σέρβις. Χρησιμοποιείτε μόνο **γνήσια ανταλλακτικά Festool**.

Περισσότερες πληροφορίες: **www.festool.com/service**

Eesti

1 Sümbolid

Üldohu hoiatus

Kandke kõrvaklappe ja kaitseprille!

Kandke hingamisteede kaitsevahendit!

2 Ohutusnõuded

HOIATUS! Lugege läbi kõik ohutusnõuded ja juhised. Ohutusnõuete ja juhiste eiramine võib põhjustada elektrilööki, tulekahju ja/või raskeid vigastusi.

Hoidke kõik ohutusnõuded ja juhised edasiseks kasutamiseks alles.

- **Seinale paigaldamine peab vastama kehtivatele ohutusstandarditele ja eeskirjadele.** Sein ja kinnitusmaterjal peavad olema toote kaalu ja kasutusviisi jaoks sobivad.
- **Paigaldage liigendpoom ainult selleks sobivasse kohta.** Ebasobivasse kohta paigaldamine võib blokeerida liikumisteed ja tekitada ohtlikke olukordi.
- **Paigalduse peab tegema asjaomase väljaõppega isik.** Asjatundmatu paigalduse korral ei ole tagatud liigendpoomi stabiilne ja ohutu kinnitus, mistõttu võib see alla kukkuda või põhjustada muid õnnetusi.
- **Hoidke pakendikile ja väikedetailid eemal lastest.** Esineb lämbumisoht.

3 Paigaldamine

Tootja ei vastuta kahju ega vigastuste eest, mis on tekkinud asjatundmatu paigalduse või paigaldusjuhiste järgimata jätmise tõttu.

Paigaldamine	Joonis
CT-ASA FLX J	Vt **[1]**
CT-ASA FLX W	Vt **[2]**

4 Hooldus ja remont

Hooldust ja remonti tohib teostada üksnes tootja või volitatud teenidustöökoda. Kasutage ainult **Festooli originaalvaruosi**.

Lisateave: **www.festool.ee/teenindus**

Suomi

1 Tunnukset

Varoitus yleisestä vaarasta

Käytä kuulosuojaimia ja suojalaseja!

Käytä hengityssuojainta.

2 Turvallisuusohjeet

VAROITUS! Lue kaikki turvallisuus- ja käyttöohjeet. Turvallisuusohjeiden ja käyttöohjeiden noudattamisen laiminlyönti voi aiheuttaa sähköiskun, tulipalon ja/tai vakavia vammoja.

Säilytä kaikki turvallisuusohjeet ja käyttöohjeet myöhempää tarvetta varten.

- **Varmista, että seinäkiinnitys tehdään yksinomaan sovellettavien turvallisuusstandardien sekä paikallisten määräysten mukaisesti.** Seinän ja kiinnitysmateriaalin pitää soveltua työvälineen käyttöön ja sen painon kannattamiseen.
- **Asenna taipuisa varsi vain soveltuvaan paikkaan.** Epäsoveltuva sijoituspaikka voi tukkia kulkureittejä ja aiheuttaa vaaratilanteita.
- **Asennuksen saa suorittaa vain pätevä ammattihenkilöstö.** Taipuisan varren epäasianmukaisen asennuksen takia kiinnitys voi olla epävakaa tai epäluotettava, jolloin taipuisa varsi saattaa pudota tai aiheuttaa muita onnettomuuksia.
- **Pidä pakkauskalvot ja pienet osat poissa lasten ulottuvilta.** Tukehtumisvaara.

3 Asennus

Valmistaja ei ota vastuuta sellaisista vahingoista tai vammoista, jotka johtuvat virheellisestä asennuksesta tai asennusohjeiden noudattamatta jättämisestä.

Asennus	Kuva
CT-ASA FLX J	Katso **[1]**
CT-ASA FLX W	Katso **[2]**

4 Huolto ja hoito

Huolto- ja korjaustyöt saa tehdä vain valmistaja tai valtuutetut huoltokorjaamot. Käytä vain **alkuperäisiä Festool-varaosia**.

Lisätietoja: **www.festool.fi/huolto**

Hrvatski

1 Simboli

Opća opasnost

Nosite zaštitne slušalice i zaštitne naočale!

Nosite zaštitu za dišne organe.

2 Sigurnosne napomene

UPOZORENJE! Pročitajte sve sigurnosne napomene i upute. Propusti do kojih može doći uslijed nepridržavanja sigurnosnih napomena i uputa mogu uzrokovati električni udar, požar i/ili teške ozljede.

Čuvajte sve sigurnosne napomene i upute za buduće korištenje.

- **Osigurajte da se montaža na zid izvodi isključivo u skladu s važećim sigurnosnim standardima i lokalnim važećim propisima.** Zid i materijal za pričvršćivanje moraju biti prikladni za težinu i uporabu.
- **Montirajte fleksibilnu ruku samo na za to predviđeno mjesto.** Neprikladno mjesto može blokirati prometne putove i stvoriti opasne situacije.
- **Montažu smije izvoditi obučeno stručno osoblje.** Nepravilna montaža može uzrokovati nestabilnost ili nesigurno pričvršćenje fleksibilne ruke što može dovesti do padova ili drugih nesreća.
- **Držite folije za pakiranje i sitne dijelove daleko od djece.** Postoji opasnost od gušenja.

3 Montaža

Proizvođač ne preuzima nikakvu odgovornost za štete ili ozljede nastale zbog nepravilnog postavljanja ili nepoštivanja uputa za montažu.

Montaža	Slika
CT-ASA FLX J	Vidi **[1]**
CT-ASA FLX W	Vidi **[2]**

4 Održavanje i čišćenje

Servis i popravak dopušten je samo kod proizvođača ili servisnih radionica. Koristite samo **Festool originalne rezervne dijelove**.

Više informacija: **www.festool.com/service**

Magyar

1 Szimbólumok

Általános veszélyekre vonatkozó figyelmeztetés

Viseljen fülvédőt és védőszemüveget!

Viseljen légzőmaszkot!

2 Biztonsági előírások

VIGYÁZAT! Olvassa el az összes biztonsági előírást és utasítást. A biztonsági előírások és utasítások betartásának elmulasztása áramütéshez, tűzhöz és/vagy súlyos testi sérülésekhez vezethet.

Őrizze meg az összes biztonsági előírást és utasítást a későbbi felhasználhatóság érdekében.

- **Ügyeljen arra, hogy a falra történő felszerelés csak a vonatkozó biztonsági szabványoknak és a helyi előírásoknak megfelelően történjen.** A falnak és a rögzítőanyagnak alkalmasnak kell lennie a súlyhoz és a használathoz.
- **A flexibilis kart csak megfelelő helyre szerelje be.** A nem megfelelő hely elzárhatja a közlekedési útvonalakat és veszélyes helyzeteket teremthet.
- **A szerelést csak megfelelően képzett személyzet végezheti.** A helytelen szerelés azt eredményezheti, hogy a flexibilis kar instabil lesz vagy nincs biztonságosan rögzítve, ami leeséshez vagy más balesetekhez vezethet.
- **A csomagolófóliát és az apró alkatrészeket tartsa távol a gyermekektől.** Fulladásveszély áll fenn.

3 Összeszerelés

A gyártó nem vállal felelősséget a nem megfelelő felszerelésből vagy a szerelési utasítások be nem tartásából eredő károkért vagy sérülésekért.

Összeszerelés	Ábra
CT-ASA FLX J	Lásd: **[1]**
CT-ASA FLX W	Lásd: **[2]**

4 Karbantartás és ápolás

Ügyfélszolgálat igénybevétele és javítás csak a gyártónál vagy szakszervizekben lehetséges. Csak **eredeti Festool pótalkatrészeket** használjon.

További információk: **www.festool.hu/szerviz**

Italiano

1 Simboli

Avvertenza di pericolo generico

Indossare le protezioni acustiche e gli occhiali protettivi.

Indossare dispositivi di protezione delle vie respiratorie.

2 Avvertenze per la sicurezza

AVVERTENZA Leggere tutte le avvertenze di sicurezza e le indicazioni. Eventuali omissioni nel rispetto delle avvertenze di sicurezza e delle indicazioni possono causare folgorazioni, incendi e/o gravi lesioni.

Conservare per futura consultazione tutte le avvertenze di sicurezza e le indicazioni.

- **Assicurarsi che l'installazione a parete avvenga solo in conformità agli standard di sicurezza vigenti e alle normative locali valide.** La parete e il materiale di fissaggio devono essere adatti al peso e all'utilizzo.
- **Installare il braccio flessibile solo in una posizione adeguata.** Una posizione non idonea può bloccare le vie di circolazione e creare situazioni di pericolo.
- **Il montaggio deve essere eseguito solo da personale qualificato.** Un montaggio non corretto può rendere il braccio flessibile instabile o non fissato in modo sicuro, con il rischio di cadute o altri incidenti.
- **Tenere la pellicola di imballaggio e le piccole parti lontano dalla portata dei bambini.** Pericolo di soffocamento.

3 Da montare

Il produttore non si assume alcuna responsabilità per danni o lesioni derivanti da un'installazione non corretta o dalla mancata osservanza delle istruzioni di installazione.

Montaggio	Figura
CT-ASA FLX J	Vedi **[1]**
CT-ASA FLX W	Vedi **[2]**

4 Cura e manutenzione

I servizi di **assistenza clienti e riparazione** possono essere forniti esclusivamente dal costruttore o da officine di assistenza. Utilizzare solo **ricambi originali di Festool**.

Ulteriori informazioni: **www.festool.it/servizio**

한국어

1 기호

일반적인 위험에 대한 경고

귀마개 및 보안경을 착용하십시오!

방진 마스크를 착용하십시오.

2 안전 수칙

경고! 모든 안전 수칙 및 지침을 숙지하십시오. 안전 수칙 및 지침을 준수하지 않으면 감전, 화재, 심각한 상해 등이 발생할 수 있습니다.

모든 안전 수칙 및 지침은 언제든지 참조할 수 있도록 잘 보관하십시오.

- **벽에 조립할 경우 통용되는 안전 기준 및 현지 규정에 따라 진행해야 합니다.** 벽과 고정 자재는 제품의 무게와 용도에 적합해야 합니다.
- **플렉스 암은 적합한 위치에만 조립하십시오.** 부적절한 위치는 이동 경로를 차단하고 위험 상황을 초래할 수 있습니다.
- **적격한 전문 인력만 조립을 진행하십시오.** 부적절하게 조립할 경우 플렉스 암이 불안정하고 안전하지 않게 고정되어서 낙하나 다른 사고로 이어질 수 있습니다.
- **포장 필름과 작은 부품은 어린이의 손이 닿지 않는 곳에 보관하십시오.** 질식 위험이 있습니다.

3 조립

부적절하게 설치하거나 또는 조립 지침을 따르지 않아 발생하는 손해나 상해에 대해서는 제조사에서 책임을 지지 않습니다.

조립	그림
CT-ASA FLX J	**[1]** 참조
CT-ASA FLX W	**[2]** 참조

4 유지보수 및 관리

고객 서비스 및 수리는 제조사 또는 서비스 센터에서만 진행해야 합니다. **Festool의 정품 교체용 부품** 만 사용하십시오.

상세 정보: www.festool.co.kr/service

Lietuviškai

1 Simboliai

Įspėjimas apie bendrojo pobūdžio pavojus

Dirbant užsidėti ausines ir apsauginius akinius!

Dirbant užsidėti respiratorių.

2 Saugos nurodymai

ĮSPĖJIMAS! Perskaitykite visus saugos nurodymus ir instrukcijas. Delsimas vykdyti šiuos saugos nurodymus ir instrukcijas gali tapti elektros smūgio, gaisro ir / arba sunkių sužalojimų priežastimi.

Išsaugokite visus saugos nurodymus ir instrukcijas, kad galėtumėte juos pasižiūrėti ateityje.

- **Įsitikinkite, kad montavimas prie sienos atliekamas laikantis galiojančių saugos standartų ir vietinių teisės aktų.** Siena ir tvirtinimo medžiagos turi būti pritaikytos svoriui ir naudojimo paskirčiai.
- **Lankstųjį laikiklį montuokite tik tam tinkamoje vietoje.** Dėl netinkamos vietos yra pavojus blokuoti praėjimus ir sukelti pavojingas situacijas.
- **Montavimą patikėti tik tinkamiems specialistams.** Dėl nekvalifikuoto montavimo lankstusis laikiklis gali būti pritvirtintas nestabiliai ar nesaugiai, dėl to jis gali kristi ar sukelti kitus nelaimingus atsitikimus.
- **Pakavimo plėveles ir smulkias detales laikykite vaikams neprieinamoje vietoje.** Yra uždusimo pavojus.

3 Montavimas

Gamintojas neatsako už žalą ar sužalojimus, patirtą (-us) dėl nekvalifikuoto įrengimo ar įrengimo nurodymų nesilaikymo.

Montavimas	Iliustracija
CT-ASA FLX J	Žr. **[1]**
CT-ASA FLX W	Žr. **[2]**

4 Techninė priežiūra ir aptarnavimas

Techninį aptarnavimą ir remontą leidžiama vykdyti tik gamintojui arba techninės priežiūros centrams. Naudoti tik **originalias Festool atsargines dalis**.

Daugiau informacijos: **www.festool.lt/servisas**

Latviski

1 Simboli

Brīdinājums par vispārīgu apdraudējumu

Lietojiet dzirdes aizsarglīdzekļus un aizsargbrilles!

Lietojiet respiratoru.

2 Drošības noteikumi

BRĪDINĀJUMS! Izlasiet visus drošības noteikumus un norādījumus. Ja drošības noteikumus un norādījumus neievēro, var notikt ugunsgrēks un lietotājs var saņemt elektrotriecienu un/vai smagi savainoties.

Saglabājiet visus drošības noteikumus un norādījumus turpmākām uzziņām.

- **Pārliecinieties, ka uzstādīšana pie sienas tiek veikta tikai saskaņā ar spēkā esošajiem drošības standartiem un vietējiem nosacījumiem.** Sienai un stiprinājuma materiālam jābūt piemērotiem attiecīgajam svaram un pielietojumam.
- **Flexarm montējiet tikai šim mērķim paredzētajā vietā.** Nepiemērota pozīcija var bloķēt pārvietošanās ceļus un radīt bīstamas situācijas.
- **Montāžu drīkst veikt tikai atbilstošs tehniskais personāls.** Nepareizi uzstādīts Flexarm var būt nestabils vai nedroši piestiprināts, kā rezultātā var rasties kritienu vai citu nelaimes gadījumu risks.
- **Iepakojuma plēvi un mazās daļas glabājiet bērniem nepieejamā vietā.** Iespējami nosmakšanas draudi.

3 Montāža

Ražotājs neuzņemas atbildību par bojājumiem vai traumām, kas radušās nepareizas uzstādīšanas vai uzstādīšanas instrukciju neievērošanas dēļ.

Montāža	Attēls
CT-ASA FLX J	Skatiet **[1]**
CT-ASA FLX W	Skatiet **[2]**

4 Apkalpošana un apkope

Klientu apkalpošana un remonts ir veicams vienīgi ražotāja uzņēmumā vai servisa darbnīcās. Izmantojiet tikai **Festool oriģinālās rezerves daļas**.

Papildu informācija: **www.festool.lv/apkalposana**

Norsk

1 Symboler

Advarsel om generell fare

Bruk hørselvern og vernebriller!

Bruk åndedrettsvern.

2 Sikkerhetsinformasjon

ADVARSEL! Les all sikkerhetsinformasjon og alle anvisninger. Hvis sikkerhetsinformasjonen og anvisningene ikke følges, kan det føre til elektrisk støt, brann og/eller alvorlige personskader.

Oppbevar all sikkerhetsinformasjon og alle anvisninger for fremtidig bruk.

- **Påse at monteringen utføres i henhold til gjeldende sikkerhetsstandarder og gjeldende forskrifter.** Veggen og festematerialet må være egnet til å bære vekten og være egnet til bruken.

- **Fleksarmen må kun monteres på et egnet sted.** Montering på uegnet sted kan blokkere gjennomgangs- og rømningsveier og føre til farlige situasjoner.
- **Monteringen skal gjennomføres av egnet fagpersonale.** Feil montering kan føre til ustabilt eller usikkert feste av fleksarmen, noe som kan føre til fall eller andre typer ulykker.
- **Pass på at emballasje og smådeler er utilgjengelige for barn.** Kvelningsfare.

3 Montering

Produsenten tar ikke ansvar for skader på personer eller gjenstander som oppstår på grunn av feil installering eller at monteringsveiledningen ikke følges.

Montering	Figur
CT-ASA FLX J	Se **[1]**
CT-ASA FLX W	Se **[2]**

4 Vedlikehold og pleie

Kundeservice og reparasjoner skal kun utføres av produsenten eller autoriserte verksteder. Bruk kun **originale reservedeler fra Festool**.

Ytterligere informasjon: **www.festool.com/service**

Nederlands

1 Symbolen

Waarschuwing voor algemeen gevaar

Gehoorbescherming en veiligheidsbril dragen!

Zuurstofmasker dragen.

2 Veiligheidsvoorschriften

WAARSCHUWING! Lees alle veiligheidsvoorschriften en aanwijzingen. Worden de veiligheidsinstructies en aanwijzingen niet in acht genomen, dan kan dit een elektrische schok, brand en/of ernstig letsel tot gevolg hebben.

Bewaar alle veiligheidsinstructies en aanwijzingen om ze later te kunnen raadplegen.

- **Zorg ervoor dat de montage aan de wand uitsluitend volgens de geldende veiligheidsnormen en de plaatselijk geldende voorschriften wordt uitgevoerd.** De wand en het bevestigingsmateriaal moeten geschikt zijn voor het gewicht en het gebruik.
- **Monteer de flexibele arm alleen op een plaats die daarvoor geschikt is.** Een ongeschikte locatie kan verkeersroutes blokkeren en gevaarlijke situaties creëren.
- **Montage alleen uitvoeren door deskundig vakpersoneel.** Onjuiste montage kan ertoe leiden dat de flexibele arm onstabiel of onveilig wordt bevestigd, wat kan leiden tot vallen of andere ongelukken.
- **Houd verpakkingsfolie en kleine onderdelen uit de buurt van kinderen.** Er bestaat verstikkingsgevaar.

3 Montage

De fabrikant aanvaardt geen verantwoordelijkheid voor schade of letsel als gevolg van onjuiste installatie of het niet opvolgen van de montage-instructies.

Montage	Afbeelding
CT-ASA FLX J	Zie **[1]**
CT-ASA FLX W	Zie **[2]**

4 Onderhoud en verzorging

Klantenservice en reparaties mogen alleen door de fabrikant of door servicewerkplaatsen uitgevoerd worden. Alleen **originele Festool-reserveonderdelen** gebruiken.

Meer informatie: **www.festool.nl/service**

Polski

1 Symbole

Ostrzeżenie przed ogólnym zagrożeniem

Stosować ochronniki słuchu i okulary ochronne!

Należy stosować ochronę dróg oddechowych.

2 Uwagi dotyczące bezpieczeństwa

OSTRZEŻENIE! Należy przeczytać wszystkie wskazówki i instrukcje dotyczące bezpieczeństwa. Nieprzestrzeganie wskazówek i instrukcji dotyczących bezpieczeństwa może doprowadzić do porażenia prądem, pożaru i/ lub powstania ciężkich obrażeń ciała.

Wszystkie wskazówki i instrukcje dotyczące bezpieczeństwa należy zachować do wykorzystania w przyszłości.

- **Należy upewnić się, że montaż na ścianie odbywa się zgodnie z obowiązującymi normami bezpieczeństwa i lokalnymi przepisami.** Ściana i materiał mocujący muszą być dostosowane do ciężaru i rodzaju zastosowania.

- **Zamontować ramię przegubowe wyłącznie w odpowiednim do tego miejscu.** Nieodpowiednie miejsce montażu może powodować blokowanie dróg transportowych i stwarzać niebezpieczne sytuacje.
- **Montaż może być wykonywany wyłącznie przez odpowiednio wykwalifikowany personel.** Nieprawidłowy montaż może spowodować, że ramię przegubowe będzie niestabilnie lub niepewnie zamocowane, co może prowadzić do odpadnięcia lub innych wypadków.
- **Folię opakowaniową i małe części należy przechowywać z dala od dzieci.** Istnieje ryzyko uduszenia.

3 Montaż

Producent nie ponosi odpowiedzialności za uszkodzenia lub obrażenia wynikające z niewłaściwej instalacji lub nieprzestrzegania instrukcji montażu.

Montaż	Ilustracja
CT-ASA FLX J	Patrz **[1]**
CT-ASA FLX W	Patrz **[2]**

4 Konserwacja i utrzymanie w należytym stanie

Serwis i naprawy mogą być wykonywane wyłącznie przez producenta i w certyfikowanych warsztatach. Należy stosować wyłącznie **oryginalne części zamienne firmy Festool**.

Więcej informacji: **www.festool.pl/serwis**

Português

1 Símbolos

Advertência de perigo geral

Usar proteção auditiva e óculos de proteção!

Usar máscara de proteção respiratória.

2 Indicações de segurança

ADVERTÊNCIA! Leia todas as indicações de segurança e instruções. O incumprimento das indicações de segurança e instruções pode causar choque elétrico, incêndio e/ou ferimentos graves.

Guarde todas as indicações de segurança e instruções para futura referência.

- **Certifique-se que a montagem na parede apenas é realizada de acordo com as normas de segurança em vigor, assim como as normas válidas localmente.** A parede e o material de fixação devem ser adequados ao peso e à utilização.
- **Monte o braço flexível apenas num local adequado para o efeito.** Um local inadequado pode bloquear vias de passagem e dar origem a situações de perigo.
- **A montagem deverá ser realizada apenas por pessoal técnico apropriado.** Uma montagem incorreta pode levar a que o braço flexível esteja instável ou fixado de forma não segura, o que pode dar origem a quedas ou outros acidentes.
- **Mantenha as películas de embalagem e peças pequenas afastadas de crianças.** Existe perigo de asfixia.

3 Montagem

O fabricante não se responsabiliza por danos ou ferimentos que resultem de uma instalação incorreta ou do não cumprimento das instruções de montagem.

Montagem	Figura
CT-ASA FLX J	Consulte **[1]**
CT-ASA FLX W	Consulte **[2]**

4 Manutenção e conservação

O **serviço após-venda e reparações** só podem ser realizados pelo fabricante ou por oficinas de serviço. Utilizar apenas **peças sobresselentes originais da Festool**.

Outras informações: **www.festool.pt/serviço**

Română

1 Simboluri

Avertisment privind un pericol general

Purtați căști antifonice și ochelari de protecție!

Purtați o mască de protecție respiratorie.

2 Instrucțiuni privind siguranța

AVERTISMENT! Citiți toate instrucțiunile privind siguranța și indicațiile. Nerespectarea instrucțiunilor privind siguranța și indicațiilor se poate solda cu electrocutări, incendii și/sau răniri grave.

Păstrați toate instrucțiunile privind siguranța și de utilizare în vederea consultării ulterioare.

- **Asigurați-vă că montarea pe perete este realizată numai conform standardelor de siguranță aplicabile și reglementărilor locale aflate în vigoare.** Peretele și materialul de fixare trebuie să fie adecvate pentru greutate și aplicația de utilizare.

- **Montați brațul flexibil numai într-un loc adecvat.** Montarea într-un loc neadecvat poate duce la blocarea căilor de circulație și la generarea unor situații periculoase.
- **Montarea trebuie să fie efectuată numai de către personal de specialitate calificat.** Montarea necorespunzătoare poate duce la instabilitate sau la fixarea nesigură a brațului flexibil și poate provoca căderi sau alte accidente.
- **Nu lăsați foliile de ambalare și piesele mici la îndemâna copiilor.** Există pericolul de asfixiere.

3 Montarea

Producătorul nu își asumă nicio răspundere pentru prejudiciile sau vătămările rezultate în urma instalării necorespunzătoare sau nerespectării instrucțiunilor de montare.

Montarea	Figură
CT-ASA FLX J	Consultați **[1]**
CT-ASA FLX W	Consultați **[2]**

4 Întreținerea și îngrijirea

Serviciile de asistență pentru clienți și reparațiile pot fi asigurate numai de producător sau de atelierele de service. Utilizați numai **piese de schimb originale Festool**.

Informații suplimentare: **www.festool.ro/service**

Slovenský

1 Symboly

Varovanie pred všeobecným nebezpečenstvom

Noste ochranu sluchu a ochranné okuliare!

Noste prostriedky na ochranu dýchacích ciest.

2 Bezpečnostné upozornenia

VAROVANIE! Prečítajte si všetky bezpečnostné upozornenia a pokyny. Zanedbanie dodržania bezpečnostných upozornení a pokynov môže zapríčiniť zásah elektrickým prúdom, požiar a/alebo ťažké zranenia.

Odložte si všetky bezpečnostné upozornenia a pokyny, aby ste ich mohli použiť aj v budúcnosti.

- **Uistite sa, že montáž na stenu sa vykonáva výhradne v súlade s platnými bezpečnostnými normami a tiež s miestnymi predpismi.** Stena a upevňovací materiál musia byť vhodné pre hmotnosť a spôsob použitia.
- **Flexibilné rameno montujte len na vhodnom mieste.** Nevhodným umiestnením môže dôjsť k zablokovaniu dopravných trás a vzniku nebezpečných situácií.
- **Montáž zverte iba kvalifikovanému personálu.** Nesprávna montáž môže spôsobiť, že flexibilné rameno bude upevnené nestabilne alebo nebezpečne, čo môže viesť k zrúteniam alebo iným nehodám.
- **Obalové fólie a malé diely uchovávajte mimo dosahu detí.** Hrozí nebezpečenstvo udusenia.

3 Montáž

Výrobca nepreberá zodpovednosť za škody alebo zranenia vzniknuté v dôsledku nesprávnej inštalácie alebo nedodržania montážnych pokynov.

Montáž	Obrázok
CT-ASA FLX J	Pozri **[1]**
CT-ASA FLX W	Pozri **[2]**

4 Údržba a starostlivosť

Zákaznícky servis a opravy smú vykonávať len výrobca alebo servisné dielne. Používajte iba **originálne náhradné diely Festool**.

Ďalšie informácie: **www.festool.sk/servis**

Slovenščina

1 Simboli

Opozorilo za splošno nevarnost

Nosite zaščito za sluh in zaščitna očala!

Uporabljajte masko za zaščito dihal.

2 Varnostna opozorila

OPOZORILO! Preberite vsa varnostna opozorila in navodila. Če varnostnih opozoril in navodil ne upoštevate, lahko pride do električnega udara, požara in/ali hudih telesnih poškodb.

Vsa varnostna opozorila in navodila shranite za prihodnjo uporabo.

- **Poskrbite, da so pri namestitvi na steno upoštevani veljavni varnostni standardi in krajevni predpisi.** Stena in pritrdilni material morata biti primerna za težo in način uporabe.
- **Flexarm namestite le na za to primerno mesto.** Z namestitvijo na neprimerno mesto lahko ovirate poti in povzročite nevarnost.

- **Namestitev lahko izvede le ustrezno strokovno usposobljeno osebje.** Zaradi nestrokovne namestitve je lahko pripomoček Flexarm nestabilen ali ni varno pritrjen, lahko privede do padca ali drugih nezgod.
- **Embalažno folijo in drobne dele hranite zunaj dosega otrok.** Obstaja nevarnost zadušitve.

3 Montaža

Proizvajalec ne prevzema odgovornosti za škodo ali poškodbe, do katerih pride zaradi nestrokovne namestitve ali neupoštevanja navodil za namestitev.

Namestitev	Slika
CT-ASA FLX J	Glejte **[1]**
CT-ASA FLX W	Glejte **[2]**

4 Vzdrževanje in nega

Servis in popravila lahko izvaja samo proizvajalec ali servisna delavnica. Uporabljajte samo **originalne nadomestne dele Festool**.

Več informacij: **www.festool.com/service**

Svenska

1 Symboler

Varning för allmän risk

Använd hörselskydd och skyddsglasögon!

Använd andningsskydd.

2 Säkerhetsanvisningar

VARNING! Läs och följ alla säkerhetsanvisningar. Följs inte säkerhetsanvisningarna och andra anvisningar kan det leda till elstötar, brand och/eller allvarliga personskador.

Spara alla säkerhetsanvisningar och andra anvisningar för framtida bruk.

- **Kontrollera att monteringen på väggen bara sker enligt gällande säkerhetsstandarder och nationella föreskrifter.** Väggen och fästmaterialet måste vara lämpliga för vikten och användningen.
- **Montera flexarmen endast på en plats som är lämplig för detta.** Om den sitter på en olämplig plats kan gångvägar blockeras och risksituationer uppstå.
- **Får endast monteras av lämplig fackpersonal.** Om flexarmen inte monteras fackmässigt kan den bli instabil eller inte sitta fast ordentligt. Då kan den falla ner eller orsaka andra olyckor.
- **Håll emballageplast och smådelar borta från barn.** Det finns risk för kvävning.

3 Montering

Tillverkaren påtar sig inget ansvar för material- eller personskador som uppstår till följd av icke fackmässig installation eller att monteringsanvisningarna inte följs.

Montage	Bild
CT-ASA FLX J	Se **[1]**
CT-ASA FLX W	Se **[2]**

4 Underhåll och skötsel

Service och reparation får endast utföras av tillverkaren eller av serviceverkstäder. Använd endast **originalreservdelar från Festool**.

Mer information: **www.festool.se/service**