OMNITRONIC®

BOOZ

EVENT STAND

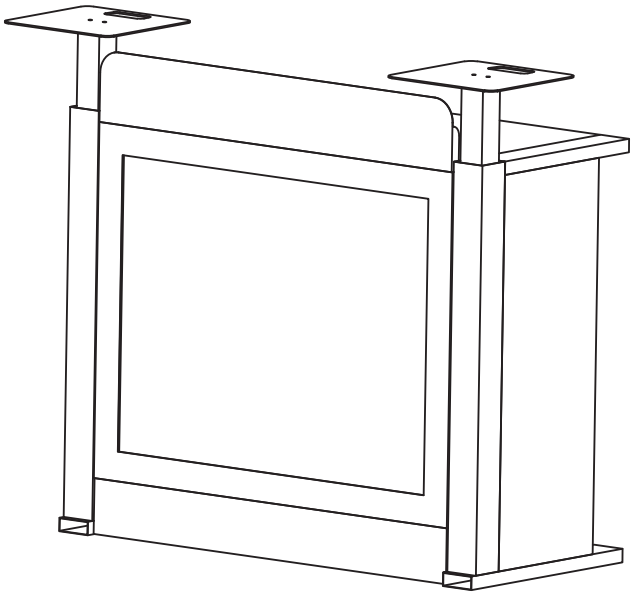

VIDEO ONLINE
www.omnitronic.de

AUFBAUANLEITUNG
SETUP INSTRUCTIONS

LIEFERUMFANG
PACKAGE CONTENTS

Part Name	QTY
Main Frame	1
Metal Shelf	1
Top Cover & Screws	1
Cable Clamps	4
Carry Bag	1
User Manual	1
Shelves (optional)	
Laptop Stand (optional)	

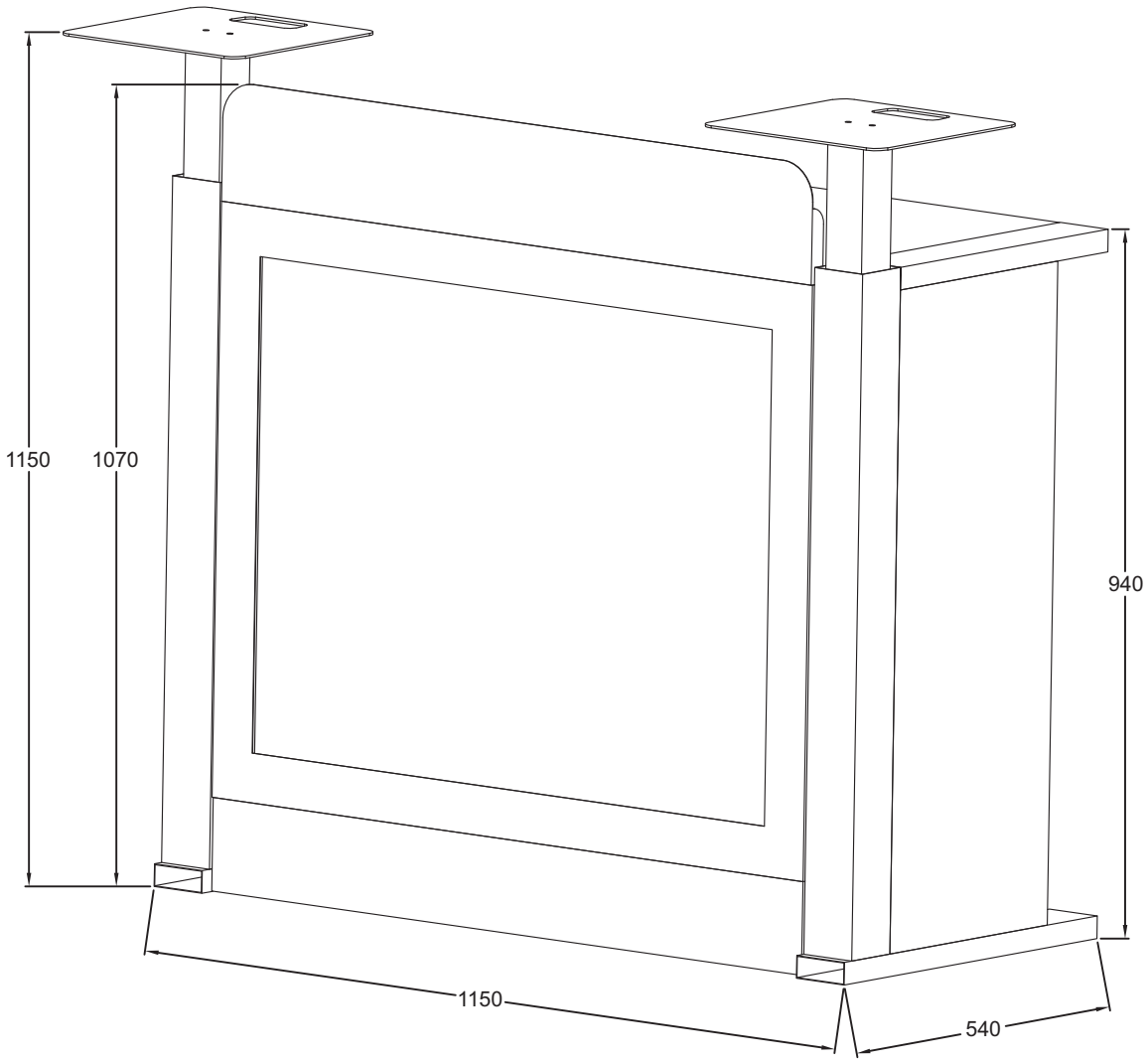

AUFBAU | Bitte befolge die hier gezeigten Schritte, um das Pult korrekt aufzustellen.
SETUP | Please follow the steps shown here to set up the stand correctly.

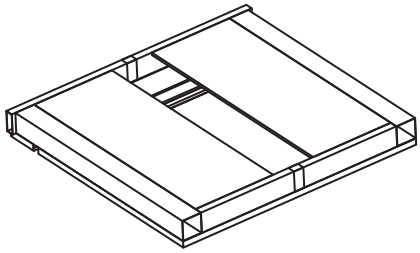

1

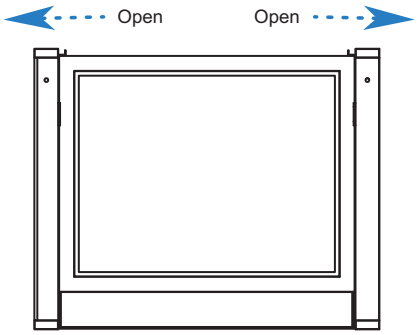

2

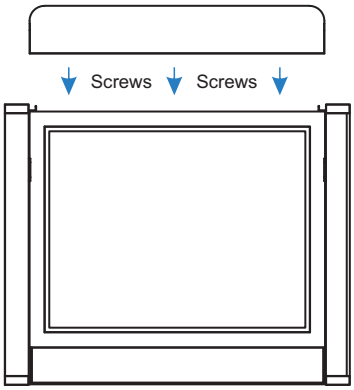

3

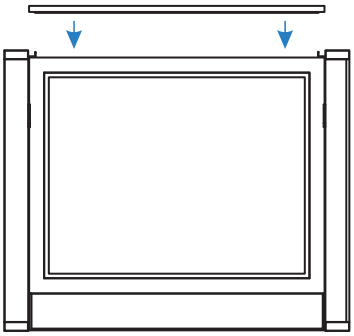

4

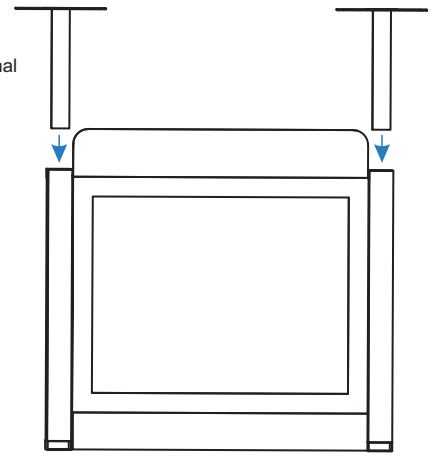

5

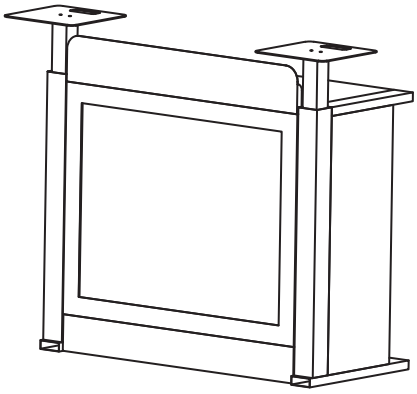

6

D PORTABLER DJ-TISCH

Omnitronic liefert dir mit diesem portablen Pult einen professionellen Look für deine DJ-Gigs. Der stabile Klapprahmen bietet dir eine Arbeitsfläche von 1150 x 50 cm. Die Arbeitshöhe beträgt 94 cm. Der Auf- und Abbau ist in wenigen Augenblicken erledigt und das ganz ohne Werkzeug. Im Lieferumfang ist eine praktische Transporttasche enthalten. Halterungen für Laptops und Lautsprecher zur Erweiterung sind als Zubehör erhältlich.

BESONDERE MERKMALE

- Handliches Klappgestell
- 30 kg Gesamtgewicht
- Klappbar und leicht zu transportieren
- Schneller, werkzeugloser Aufbau
- Perforierte Ablage für eine optimale Luftzirkulation

SPEZIFIKATIONEN

Modell:	BOOZ Event Stand
Bestellnummer:	32000080
Arbeitsfläche:	1150 x 49,5 cm
Maximale Belastung:	100 kg
Arbeitshöhe:	94 cm
Material:	Stahl, schwarz lackiert
Transportmaß:	1120 x 15 x 96 cm
Gewicht:	30 kg
Lieferumfang:	3-teiliger Rahmen Perforierte Ablage Frontabdeckung (mit Schrauben) Transporttasche

Änderungen vorbehalten.

SICHERHEITSHINWEISE

⚠ Bitte lies vor der Verwendung des Produkts diese Anleitung. Sie enthält wichtige Hinweise für den korrekten Betrieb. Bewahre diese Anleitung für weiteren Gebrauch auf.

- Dieses Produkt dient als Arbeitspult für DJ-Auftritte. Die Ablagefläche kann mit maximal 100 kg zentrisch belastet werden.
- Von der Gewährleistung ausgeschlossen sind alle Mängel, die durch unsachgemäße Behandlung, Beschädigung oder Reparaturversuche entstehen. Dies gilt auch für den normalen Verschleiß.
- Das Pult auf eine ebene, stabile Fläche stellen und gemäß umseitigem Diagramm aufbauen. Dabei darauf achten, dass keine Finger oder andere Körperteile eingeklemmt werden.
- Das Produkt ausschließlich gemäß den hier gegebenen Vorgaben nutzen. Ein falscher Aufbau kann zu einer zusätzlichen Belastung des Rahmens und der Komponenten führen.
- Das Pult nicht überladen und nicht darauf stehen oder sitzen.
- Das Produkt ist kein Spielzeug. Halte es vor Kindern und Tieren fern. Verpackungsmaterial nicht achtlos liegen lassen.
- Das Produkt ist bis auf eine gelegentliche Reinigung wartungsfrei. Zur Reinigung eignet sich ein angefeuchtetes Tuch.

EN PORTABLE DJ STAND

This portable Omnitronic stand creates a professional look for your DJ gigs. The foldable frame provides a workspace of 1150 x 50 cm. The working height is 94 cm. The setup is done in no time at all and without any tools. A practical transport bag is included in the delivery. Add-on corner shelfs for laptops and speaker systems are available as accessories.

SPECIAL FEATURES

- Folding frame
- Total weight 30 kg
- Foldable and easy to carry
- Fast, tool-free setup
- Open design provides optimal air circulation

SPECIFICATIONS

Model:	BOOZ Event Stand
Order code:	32000080
Shelf dimensions:	1150 x 49.5 cm
Maximum load:	100 kg
Shelf height:	94 cm
Material:	Steel, black laquered
Transport dim.:	1120 x 15 x 96 cm
Total weight:	30 kg
Package contents:	3-piece frame Perforated shelf Front cover (with screws) Transport bag

Subject to change.

Publ. 09/24

SAFETY INSTRUCTIONS

⚠ Please read these operating instructions carefully before using the product. They contain important information for the correct use of your product. Please keep them for future reference.

- This product serves as a work desk for DJ performances. The shelf can be loaded with a maximum of 50 kg (evenly distributed).
- The warranty does not cover faults caused by incorrect handling, damage or attempted repairs. The same applies to normal wear and tear.
- Place the stand on a flat, stable surface and set it up according to the diagram overleaf. Make sure that no fingers or other body parts become trapped.
- The product should only be used in accordance with the instructions given here. Incorrect setup may lead to additional stress on the frame and components.
- Do not overload the stand and do not stand or sit on it.
- This product is not a toy. Keep it out of the reach of children and pets. Do not leave packaging material lying around carelessly.
- This product is maintenance-free, except for occasional cleaning. Please use a slightly dampened cloth for cleaning. Clean the textile cover as specified.

OMNITRONIC®

BOOZ

EVENT STAND

Omnitronic is a brand of Steinigke Showtechnic GmbH • Andreas-Bauer-Str. 5 • 97297 Waldbüttelbrunn, Germany