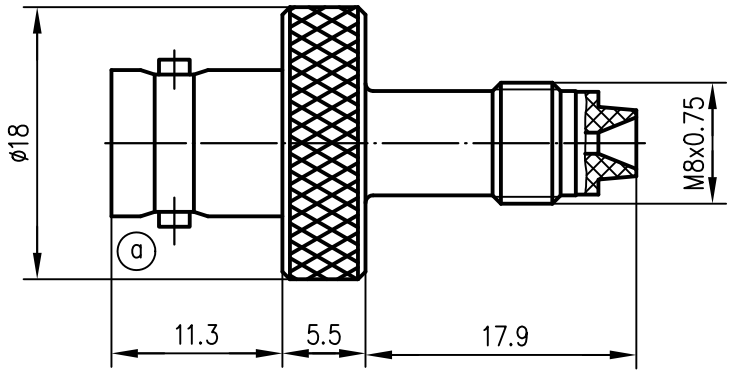

a

Mechanical characteristics	**Mechanische Eigenschaften**		
interface dimensions acc. to	Steckgesicht nach	IEC 61169-8 BNC	
Components	***Bauteile***	***Materials / Material***	***Finish / Oberfläche***
centre contact	Innenkontakt	CuNi1Pb1P	Ni2Au0.8/Cu2Ag5
other metal parts	sonstige Metallteile	CuZn39Pb3	Cu2Ni5
insulators	Isolierungen	PTFE, PP	
Environmental	**Umgebung**		
RoHS compliant	RoHS konform	2002/95/EC	

				92	Datum/date	Name/name	Werkstoff/ material
				gez./drawn	07.05.	HM	
				gepr./appr.	12.05.92	Poe	Oberfläche/ finish
				Norm/stand.			
				Maßstab/scale 2:1	Benennung/title Adapter BNC-FME (f-f)		Telegärtner
a	20563	20.02.09	BJ	untol. Maße/ dim. without tolerances according to	Unterl./doc.type K	Zeichnungsnr./drawing no. J01008A0070	Maße/dimensions: mm
Änd./rev. Index	Änderungsmitteilung/ revision code	Datum/ date	Name/ name		Ersatz für/ replaces		Original: DIN A4

Alle Rechte vorbehalten / all rights reserved © Telegärtner K. Gärtner GmbH D-71144 Steinenbronn Lerchenstraße 35 Germany Phone: +49 7157 125-0 Fax: +49 7157 125-120 www.telegaertner.com