SPEAKA PROFESSIONAL

Ⓓ Sicherheitshinweise

Sitz-Steh-Schreibtischaufsatz Höhen-Bereich

Best.-Nr. 3742740 (SP-DESK-001)

1 Herunterladen von Bedienungsanleitungen

Verwenden Sie den Link www.conrad.com/downloads (oder scannen Sie den QR-Code), um die komplette Bedienungsanleitung herunterzuladen (oder neue/aktuelle Versionen, wenn verfügbar). Folgen Sie den Anweisungen auf der Webseite.

2 Bestimmungsgemäße Verwendung

Bei diesem Produkt handelt es sich um einen manuell verstellbaren Sitz-Steh-Schreibtischaufsatz, der auf einem vorhandenen Schreibtisch oder einer ebenen Arbeitsfläche platziert wird.

Das Produkt ist ausschließlich für den Innengebrauch bestimmt. Verwenden Sie es also nicht im Freien.

Der Kontakt mit Feuchtigkeit ist in jedem Fall zu vermeiden.

Falls Sie das Produkt für andere als die zuvor genannten Zwecke verwenden, könnte das Produkt beschädigt werden.

Unsachgemäßer Gebrauch kann zu Gefährdungen führen.

Dieses Produkt entspricht den gesetzlichen, nationalen und europäischen Anforderungen.

Aus Sicherheits- und Zulassungsgründen dürfen Sie dieses Produkt nicht umbauen und/oder verändern.

Lesen Sie sich die Sicherheitshinweise und ggf. beiliegende Anleitungen sorgfältig durch und bewahren Sie sie sicher auf. Geben Sie dieses Produkt nur zusammen mit den Sicherheitshinweisen und ggf. beiliegenden Anleitungen an Dritte weiter.

Alle enthaltenen Firmennamen und Produktbezeichnungen sind Warenzeichen der jeweiligen Inhaber. Alle Rechte vorbehalten.

3 Symbolerklärung

Dieses Symbol warnt vor Gefahren, die zu Verletzungen führen können.

4 Sicherheitshinweise

Lesen Sie dieses Dokument und die zugehörige Bedienungsanleitung sorgfältig durch und beachten Sie insbesondere die Sicherheitshinweise. Sollten Sie die in dieser Bedienungsanleitung enthaltenen Sicherheitshinweise und Informationen für einen ordnungsgemäßen Gebrauch nicht beachten, übernehmen wir keine Haftung für daraus resultierende Verletzungen oder Sachschäden. Darüber hinaus erlischt in solchen Fällen die Gewährleistung/Garantie.

4.1 Allgemein

- Das Produkt ist kein Spielzeug. Halten Sie es von Kindern und Haustieren fern.
- Lassen Sie Verpackungsmaterial nicht achtlos herumliegen. Dieses könnte für Kinder zu einem gefährlichen Spielzeug werden.
- Falls Sie Fragen haben, die mit diesem Dokument nicht beantwortet werden können, wenden Sie sich an unseren technischen Kundendienst oder an sonstiges Fachpersonal.
- Lassen Sie Wartungs-, Anpassungs- und Reparaturarbeiten ausschließlich von einem Fachmann bzw. einer Fachwerkstatt durchführen.

4.2 Handhabung

- Gehen Sie stets vorsichtig mit dem Produkt um. Stöße, Schläge oder das Herunterfallen aus geringer Höhe können das Produkt beschädigen.

4.3 Betriebsumgebung

- Setzen Sie das Produkt keiner mechanischen Beanspruchung aus.
- Schützen Sie das Produkt vor extremen Temperaturen, starken Stößen, brennbaren Gasen, Dämpfen und Lösungsmitteln.
- Schützen Sie das Produkt vor hoher Feuchtigkeit und Nässe.
- Schützen Sie das Produkt vor direkter Sonneneinstrahlung.

4.4 Bedienung

- Sollten Sie Zweifel bezüglich des Betriebs, der Sicherheit oder dem Anschließen des Produkts haben, wenden Sie sich an einen Fachmann.
- Sollte kein sicherer Betrieb mehr möglich sein, nehmen Sie das Produkt außer Betrieb und schützen Sie es vor unbeabsichtigter Verwendung. Sehen Sie UNBEDINGT davon ab, das Produkt selbst zu reparieren. Der sichere Betrieb ist nicht mehr gewährleistet, wenn das Produkt:
  - sichtbare Schäden aufweist,
  - nicht mehr ordnungsgemäß funktioniert,
  - über einen längeren Zeitraum unter ungünstigen Umgebungsbedingungen gelagert wurde oder
  - erheblichen Transportbelastungen ausgesetzt wurde.

4.5 Angeschlossene Geräte

- Beachten Sie auch die Sicherheitshinweise und Bedienungsanleitungen der übrigen Geräte, an die das Produkt angeschlossen wird.

4.6 Gewicht und Stabilität

- Bitte überschreiten Sie die maximale Tragkraft nicht.
- Stellen Sie schwere Gegenstände (Monitore usw.) in der Mitte der Arbeitsfläche auf.
- Stellen Sie das Gerät auf eine stabile, ebene Fläche, die groß genug ist, um den gesamten Sockel aufzunehmen – ohne überstehende Kanten.
- Lehnen Sie sich nicht an den Schreibtisch oder die Tastaturablage, setzen Sie sich nicht darauf und üben Sie keinen Druck darauf aus.

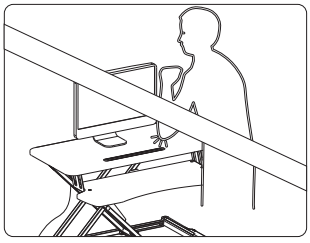

4.7 Quetsch- und Zerdrückungsgefahr

- Halten Sie Hände, Finger und Kleidung von Hebemechanismen und Scharnieren fern.
- Halten Sie die Arbeitsfläche beim Einstellen mit beiden Händen fest – lassen Sie sie nicht fallen.
- Räumen Sie den Bereich unterhalb des Geräts frei, bevor Sie es absenken.

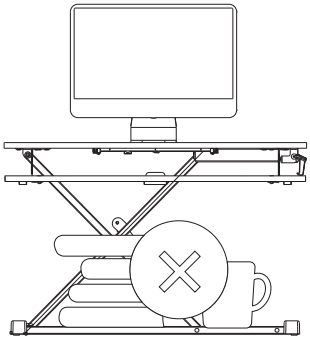

4.8 Kabel und Ausrüstung

- Stellen Sie sicher, dass die Kabel genügend Spielraum für die vollständige Auszugshöhe haben.
- Halten Sie alle Kabel vom Hebemechanismus fern, um ein Einklemmen oder Beschädigungen zu vermeiden.



5 Reinigung und Wartung

Wichtig:

- Verwenden Sie keine aggressiven Reinigungsmittel, Reinigungsalkohol oder andere chemische Lösungsmittel. Diese können zu Schäden am Gehäuse und zu Fehlfunktionen des Produkts führen.
- Tauchen Sie das Produkt nicht in Wasser.

1. Verwenden Sie zum Reinigen des Produkts ein trockenes, faserfreies Tuch.

6 Technische Daten

Kapazität (max.)	Belastbarkeit der Arbeitsfläche: 15 kg Tastaturablage: 2 kg
Höhenverstellung	Manuell
Höhenverstellbar	110 bis 505 mm
Dicke der Arbeitsfläche	16 mm
Arbeitsfläche (B x T)	950 × 400 mm
Tastaturablage (B x T)	945 × 300 mm
Produkt (B x H x T)	950 × 615 × 110–505 mm
Gewicht	11,34 kg

Dies ist eine Publikation der Conrad Electronic SE, Klaus-Conrad-Str. 1, D-92242 Hirschau (www.conrad.com).

Alle Rechte einschließlich Übersetzung vorbehalten. Reproduktionen jeder Art, z. B. Fotokopie, Mikroverfilmung, oder die Erfassung in elektronischen Datenverarbeitungsanlagen, bedürfen der schriftlichen Genehmigung des Herausgebers. Nachdruck, auch auszugsweise, verboten. Die Publikation entspricht dem technischen Stand bei Drucklegung.

Copyright by Conrad Electronic SE.

*3742740 (SP-DESK-001)_V1_0526_dh_ss_de 2950395787-1 I1/O1 en

SPEAKA PROFESSIONAL

GB Safety Instructions

Sit-Stand Desk Attachment

Item no: 3742740 (SP-DESK-001)

1 Operating Instructions for download

Use the link www.conrad.com/downloads (alternatively scan the QR code) to download the complete operating instructions (or new/current versions if available). Follow the instructions on the web page.

2 Intended use

This product is a manually adjustable sit-stand desk converter that is placed on top of an existing desk or flat work surface.

The product is intended for indoor use only. Do not use it outdoors.

Contact with moisture must be avoided under all circumstances.

If you use the product for purposes other than those described, the product may be damaged.

Improper use can result in hazards.

The product complies with the statutory national and European requirements.

For safety and approval purposes, you must not rebuild and/or modify the product.

Read the safety instructions and any accompanying instructions carefully and store them in a safe place. Make this product available to third parties only together with the safety instructions and any accompanying instructions.

All company names and product names are trademarks of their respective owners. All rights reserved.

3 Description of symbols

The symbol warns of hazards that can lead to personal injury.

4 Safety instructions

Read this document and the accompanying operating instructions carefully and especially observe the safety information. If you do not follow the safety instructions and information on proper handling, we assume no liability for any resulting personal injury or damage to property. Such cases will invalidate the warranty/guarantee.

4.1 General

- The product is not a toy. Keep it out of the reach of children and pets.
- Do not leave packaging material lying around carelessly. This may become dangerous playing material for children.
- If you have questions which remain unanswered by this information product, contact our technical support service or other technical personnel.
- Maintenance, modifications and repairs must only be completed by a technician or an authorised repair centre.

4.2 Handling

- Handle the product carefully. Jolts, impacts or a fall even from a low height can damage the product.

4.3 Operating environment

- Do not place the product under any mechanical stress.
- Protect the appliance from extreme temperatures, strong jolts, flammable gases, steam and solvents.
- Protect the product from high humidity and moisture.
- Protect the product from direct sunlight.

4.4 Operation

- Consult an expert when in doubt about the operation, safety or connection of the product.
- If it is no longer possible to operate the product safely, take it out of operation and protect it from any accidental use. DO NOT attempt to repair the product yourself. Safe operation can no longer be guaranteed if the product:
  - is visibly damaged,
  - is no longer working properly,
  - has been stored for extended periods in poor ambient conditions or
  - has been subjected to any serious transport-related stresses.

4.5 Connected devices

- Also observe the safety and operating instructions of any other devices which are connected to the product.

4.6 Weight and stability

- Do not exceed the maximum weight capacity.
- Center heavy items (monitors, etc.) on the work surface.
- Place on a sturdy, flat surface large enough to fit the entire base — no overhanging edges.
- Do not lean, sit, or press down on the desk or keyboard tray.

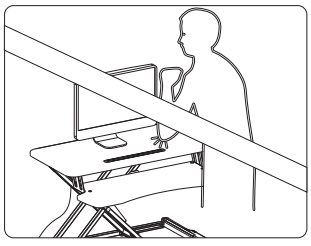

4.7 Pinch and crush hazard

- Keep hands, fingers, and clothing away from the lift mechanism and hinges.
- Hold the work surface firmly with both hands when adjusting — don't let it drop.
- Clear the area below before lowering.

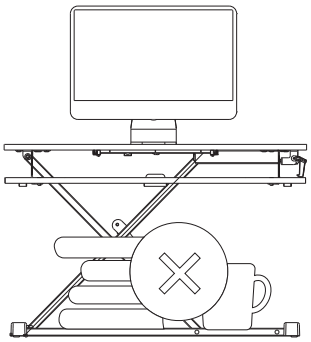

4.8 Cables and equipment

- Ensure cables have enough slack for full height extension.
- Keep all cables clear of the lifting mechanism to avoid pinching or damage.



5 Cleaning and care

Important:

- Do not use aggressive cleaning agents, rubbing alcohol or other chemical solutions. They damage the housing and can cause the product to malfunction.
- Do not immerse the product in water.

1. Clean the product with a dry, fibre-free cloth.

6 Technical data

Capacity (max.)	Work surface: 15 kg Keyboard tray: 2 kg
Height adjustment	Manual
Height adjustable	110 to 505 mm
Work surface thickness	16 mm
Work surface area (W x D)	950 x 400 mm
Keyboard tray (W x D)	945 x 300 mm
Product (W x H x D)	950 x 615 x 110~505 mm
Weight	11.34 kg

This is a publication by Conrad Electronic SE, Klaus-Conrad-Str. 1, D-92242 Hirschau (www.conrad.com).

All rights including translation reserved. Reproduction by any method (e.g. photocopying, microfilming or the capture in electronic data processing systems) requires prior written approval from the editor. Reprinting, also in part, is prohibited. This publication reflects the technical status at the time of printing.

Copyright by Conrad Electronic SE.

*3742740 (SP-DESK-001)_V1_0526_dh_ss_en 2950395787-2 I1/O1 en

SPEAKA PROFESSIONAL

Ⓕ Consignes de sécurité

Accessoire pour bureau assis-debout

N° de commande 3742740 (SP-DESK-001)

1 Mode d'emploi à télécharger

Utilisez le lien www.conrad.com/downloads (ou scannez le code QR) pour télécharger le mode d'emploi complet (ou les versions nouvelles/actuelles, le cas échéant). Respectez les instructions indiquées sur la page Web.

2 Utilisation prévue

Ce produit est un rehausseur de bureau assis-debout réglable manuellement qui se pose sur un bureau existant ou une surface de travail plane.

Le produit est destiné uniquement à une utilisation à l'intérieur. Ne l'utilisez pas à l'extérieur.

Dans tous les cas, le contact avec l'humidité doit être évité.

Toute utilisation à des fins autres que celles décrites pourrait endommager le produit.

Une mauvaise utilisation vous expose à des risques.

Ce produit est conforme aux exigences nationales et européennes en vigueur.

Pour des raisons de sécurité et d'homologation, toute restructuration et/ou modification du produit est interdite.

Lisez attentivement les consignes de sécurité et toutes les instructions qui les accompagnent et rangez-les dans un endroit sûr. Ne mettez ce produit à la disposition de tiers qu'avec les consignes de sécurité et les éventuelles instructions qui les accompagnent.

Tous les noms d'entreprises et appellations de produits sont des marques commerciales de leurs propriétaires respectifs. Tous droits réservés.

3 Description des symboles

Le symbole met en garde contre les dangers pouvant entraîner des blessures corporelles.

4 Consignes de sécurité

Lisez attentivement ce document ainsi que les instructions d'utilisation qui l'accompagnent et respectez en particulier les consignes de sécurité. Nous ne saurions être tenus pour responsables des blessures corporelles ou des dommages matériels résultant du non-respect des mises en garde et des indications relatives à une utilisation correcte figurant dans ce mode d'emploi. De tels cas entraînent l'annulation de la garantie.

4.1 Généralités

- Le produit n'est pas un jouet. Il doit rester hors de portée des enfants et des animaux domestiques.
- Ne laissez pas traîner le matériel d'emballage. Celui-ci peut se révéler dangereux si des enfants le prennent pour un jouet.
- Si vous avez des questions dont la réponse ne figure pas dans ce mode d'emploi, contactez notre service d'assistance technique ou un autre technicien spécialisé.
- Toute manipulation d'entretien, d'ajustement ou de réparation doit être effectuée par un spécialiste ou un atelier spécialisé.

4.2 Manipulation

- Manipulez le produit avec précaution. Des secousses, des chocs ou une chute, même de faible hauteur, peuvent endommager le produit.

4.3 Conditions environnementales de fonctionnement

- N'exposez pas le produit à des contraintes mécaniques.
- Gardez l'appareil à l'abri de températures extrêmes, de secousses intenses, de gaz inflammables, de vapeurs et de solvants.
- Protégez le produit de l'humidité et des moisissures.
- Protégez le produit de la lumière directe du soleil.

4.4 Fonctionnement

- En cas de doute sur l'utilisation, les mesures de sécurité ou le branchement de ce produit, consultez un expert.
- Si une utilisation du produit en toute sécurité n'est plus possible, arrêtez de l'utiliser et protégez-le de toute utilisation accidentelle. N'essayez PAS de réparer le produit vous-même. Un fonctionnement sûr ne peut plus être garanti si le produit :
  - est visiblement endommagé,
  - ne fonctionne plus correctement,
  - a été stocké pendant une période prolongée dans des conditions défavorables ou
  - a été transporté dans des conditions très rudes.

4.5 Appareils raccordés

- Respectez également les informations concernant la sécurité et le mode d'emploi pour les autres appareils connectés à ce produit.

4.6 Poids et stabilité

- Ne dépassez pas la charge maximale autorisée.
- Placez les objets lourds (écrans, etc.) au centre de la surface de travail.
- Placez-la sur une surface plane et solide, suffisamment grande pour accueillir l'ensemble de la base, sans que celle-ci ne dépasse des bords.
- Ne vous appuyez pas, ne vous asseyez pas et n'appuyez pas sur le bureau ou le plateau du clavier.

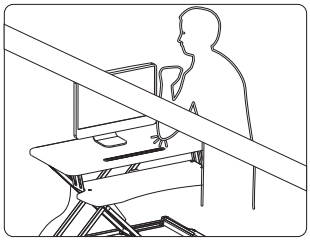

4.7 Risque de pincement et d'écrasement

- Éloignez vos mains, vos doigts et vos vêtements du mécanisme de levage et des charnières.
- Tenez fermement la surface de travail à deux mains pendant le réglage — ne la laissez pas tomber.
- Veuillez dégager la zone située en dessous avant de descendre.

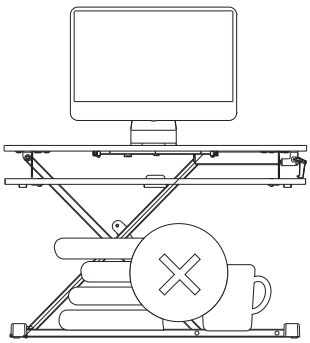

4.8 Câbles et matériel

- Assurez-vous que les câbles sont suffisamment lâches pour permettre une extension à pleine hauteur.
- Veillez à ce qu'aucun câble ne se trouve à proximité du mécanisme de levage afin d'éviter tout pincement ou endommagement.



5 Nettoyage et entretien

Important:

- N'utilisez pas de produits de nettoyage agressifs, d'alcool à friction ou d'autres solutions chimiques. Ils endommagent le boîtier et peuvent provoquer un dysfonctionnement du produit.
- Ne plongez pas le produit dans l'eau.

1. Nettoyez le produit à l'aide d'un chiffon sec et sans fibres.

6 Caractéristiques techniques

Capacité (max.)	Surface de travail : 15 kg
	Plateau pour clavier : 2 kg
Réglage de la hauteur	Manuel
Réglable en hauteur	de 110 à 505 mm
Épaisseur du plan de travail	16 mm
Surface de travail (L x P)	950 x 400 mm
Plateau pour clavier (L x P)	945 x 300 mm
Produit (L x H x P)	950 x 615 x 110 à 505 mm
Poids	11,34 kg

Ceci est une publication de Conrad Electronic SE, Klaus-Conrad-Str. 1, D-92242 Hirschau (www.conrad.com).

Tous droits réservés, y compris de traduction. Toute reproduction, quelle qu'elle soit (p. ex. photocopie, microfilm, saisie dans des installations de traitement de données) nécessite une autorisation écrite de l'éditeur. Il est interdit de le réimprimer, même par extraits. Cette publication correspond au niveau technique du moment de la mise sous presse.

Copyright by Conrad Electronic SE.

*3742740 (SP-DESK-001)_V1_0526_dh_ss_fr 2950395787-3 I1/O1 en

SPEAKA PROFESSIONAL

(NL) Veiligheidsinstructies

Opzetstuk voor zit-sta-bureau

Bestelnr.: 3742740 (SP-DESK-001)

1 Gebruiksaanwijzingen voor download

Gebruik de link www.conrad.com/downloads (of scan de QR-code) om de volledige gebruiksaanwijzingen te downloaden (of nieuwe/huidige versies indien beschikbaar). Volg de instructies op de webpagina.

2 Beoogd gebruik

Dit product is een handmatig verstelbare zit-sta-bureauverhoger die op een bestaand bureau of een vlak werkblad wordt geplaatst.

Het product is alleen bestemd voor gebruik binnenshuis. Gebruik het niet buitenshuis.

Contact met vocht moet absoluut worden vermeden.

Als het product voor andere doeleinden wordt gebruikt dan hier beschreven, kan het product worden beschadigd.

Verkeerd gebruik kan leiden tot gevaren.

Het product is voldoet aan de nationale en Europese wettelijke voorschriften.

Om veiligheids- en goedkeuringsredenen mag u niets aan dit product veranderen.

Lees de veiligheidsvoorschriften en begeleidende instructies zorgvuldig en bewaar ze op een veilige plek. Als u dit product aan derden geeft, overhandig dan ook de veiligheidsvoorschriften en begeleidende instructies ervan.

Alle bedrijfs- en productnamen zijn handelsmerken van de betreffende eigenaren. Alle rechten voorbehouden.

3 Beschrijving van de symbolen

Dit symbool waarschuwt voor gevaren die tot persoonlijk letsel kunnen leiden.

4 Veiligheidsinstructies

Lees dit document en de begeleidende gebruiksaanwijzingen zorgvuldig en let hierbij voornamelijk op de veiligheidsinformatie. Indien de veiligheidsinstructies en de aanwijzingen voor een juiste bediening in deze gebruiksaanwijzing niet worden opgevolgd, aanvaarden wij geen verantwoordelijkheid voor hieruit resulteren persoonlijk letsel of materiële schade. In dergelijke gevallen vervalt de aansprakelijkheid/garantie.

4.1 Algemeen

- Het artikel is geen speelgoed. Houd het buiten het bereik van kinderen en huisdieren.
- Laat verpakkingsmateriaal niet achteloos rondslingeren. Dit kan voor kinderen gevaarlijk speelgoed worden.
- Als u nog vragen hebt die niet door dit informatieproduct zijn beantwoord, neem dan contact op met onze technische klantendienst of ander technisch personeel.
- Laat onderhoud, aanpassingen en reparaties alleen uitvoeren door een vakman of in een daartoe bevoegde werkplaats.

4.2 Omgang

- Behandel het product met zorg. Schokken, stoten of zelfs een val van geringe hoogte kunnen het product beschadigen.

4.3 Bedrijfsomgeving

- Stel het product niet aan mechanische spanning bloot.
- Bescherm het product tegen extreme temperaturen, sterke schokken, brandbare gassen, stoom en oplosmiddelen.
- Bescherm het product tegen hoge luchtvochtigheid en vocht.
- Bescherm het product tegen direct zonlicht.

4.4 Bediening

- Neem contact op met een deskundige wanneer u twijfelt over de werking, veiligheid of verbinding van het product.
- Als het product niet langer veilig gebruikt kan worden, stel het dan buiten bedrijf en zorg ervoor dat niemand het per ongeluk kan gebruiken. Probeer het product NIET zelf te repareren. Veilig gebruik kan niet langer worden gegarandeerd als het product:
  - zichtbaar is beschadigd,
  - niet meer naar behoren werkt,
  - gedurende een langere periode onder slechte omstandigheden is opgeslagen of
  - onderhevig is geweest aan ernstige transportbelasting.

4.5 Aangesloten apparaten

- Neem tevens de veiligheids- en gebruiksinstructies van andere apparaten die op het product zijn aangesloten in acht.

4.6 Gewicht en stabiliteit

- Overschrijd het maximale draagvermogen niet.
- Plaats zware voorwerpen (beeldschermen enz.) in het midden van het werkblad.
- Plaats het op een stevige, vlakke ondergrond die groot genoeg is om de hele voet te dragen — zonder dat er randen uitsteken.
- Leun niet tegen het bureau of de toetsenbordlade, ga er niet op zitten en oefen er geen druk op uit.

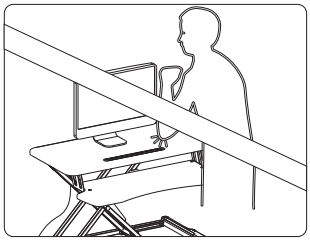

4.7 Gevaar voor beknelling en verplettering

- Houd uw handen, vingers en kleding uit de buurt van het hefmechanisme en de scharnieren.
- Houd het werkblad tijdens het afstellen stevig vast met beide handen — laat het niet vallen.
- Zorg ervoor dat de ruimte eronder vrij is voordat u het apparaat laat zakken.

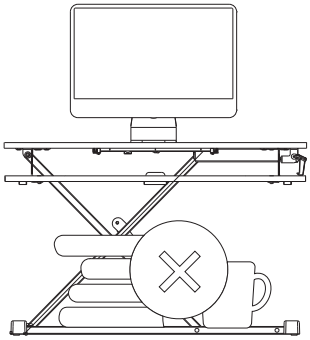

4.8 Kabels en apparatuur

- Zorg ervoor dat de kabels voldoende speling hebben om volledig uit te kunnen worden getrokken.
- Zorg ervoor dat alle kabels uit de buurt van het hefmechanisme blijven om beknelling of beschadiging te voorkomen.



5 Onderhoud en reiniging

Belangrijk:

- Gebruik geen agressieve reinigingsmiddelen, wrijfalcohol of andere chemische oplossingen. Ze beschadigen de behuizing en kunnen storingen in het product veroorzaken.
- Dompel het product niet in water.

1. Reinig het product met een droog, pluisvrij doekje.

6 Technische gegevens

Capaciteit (max.)	Werkblad: 15 kg Toetsenbordlade: 2 kg
Hoogteverstelling	Handmatig
In hoogte verstelbaar	110 tot 505 mm
Dikte van het werkblad	16 mm
Werkoppervlak (B x D)	950 x 400 mm
Toetsenbordlade (B x D)	945 x 300 mm
Product (B x H x D)	950 x 615 x 110–505 mm
Gewicht	11,34 kg

Dit is een publicatie van Conrad Electronic SE, Klaus-Conrad-Str. 1, D-92242 Hirschau (www.conrad.com).

Alle rechten, vertaling inbegrepen, voorbehouden. Elke reproductie, ongeacht de methode, bijv. fotokopie, microverfilming of de registratie in elektronische gegevensverwerkingssystemen, vereist de voorafgaande schriftelijke toestemming van de uitgever. Nadruk, ook van uittreksels, verboden. De publicatie voldoet aan de technische stand bij het in druk bezorgen.

Copyright by Conrad Electronic SE.

*3742740 (SP-DESK-001)_V1_0526_dh_ss_nl 2950395787-4 I1/O1 en