TOOLCRAFT

Bedienungsanleitung

Wiederaufladbare LED-Warnleuchte (orange) mit Fernbedienung

Best.-Nr. 3758237

1 Herunterladen von Bedienungsanleitungen

Verwenden Sie den Link www.conrad.com/downloads (oder scannen Sie den QR-Code), um die komplette Bedienungsanleitung herunterzuladen (oder neue/aktuelle Versionen, wenn verfügbar). Folgen Sie den Anweisungen auf der Webseite.

2 Intended use

Bei diesem Produkt handelt es sich um eine wiederaufladbare, rotierende LED-Warnleuchte mit akustischem Signal und Fernbedienung.

Wichtig:

LED-Warnleuchte: Das Produkt verfügt über die Schutzart IP65. Es ist gegen Spritzwasser geschützt und für die Verwendung im Freien geeignet. Nicht in Wasser eintauchen.

Fernbedienung: Die Fernbedienung verfügt über keine IP-Schutzklasse; Kontakt mit Feuchtigkeit ist unter allen Umständen zu vermeiden.

Falls Sie das Produkt für andere als die zuvor genannten Zwecke verwenden, könnte das Produkt beschädigt werden.

Unsachgemäßer Gebrauch kann zu Kurzschluss, Feuer oder anderen Gefährdungen führen.

Dieses Produkt entspricht den gesetzlichen, nationalen und europäischen Anforderungen.

Aus Sicherheits- und Zulassungsgründen dürfen Sie dieses Produkt nicht umbauen und/oder verändern.

Lesen Sie sich die Bedienungsanleitung sorgfältig durch und bewahren Sie sie sicher auf. Geben Sie das Produkt nur zusammen mit der Bedienungsanleitung an Dritte weiter.

Alle enthaltenen Firmennamen und Produktbezeichnungen sind Warenzeichen der jeweiligen Inhaber. Alle Rechte vorbehalten.

3 Lieferumfang

- Produkt
- USB-Ladekabel
- Fernbedienung (mit eingesetzter Knopfbatterie)
- Bedienungsanleitung

4 Symbolerklärung

Folgende Symbole befinden sich auf dem Produkt/Gerät oder im Text:

Dieses Symbol warnt vor Gefahren, die zu Verletzungen führen können.

Lesen Sie sich vor der erstmaligen Verwendung die Bedienungsanleitung sorgfältig durch.

E9-Typenzulassung.

5 Sicherheitshinweise

Lesen Sie sich die Bedienungsanleitung sorgfältig durch und beachten Sie insbesondere die Sicherheitshinweise. Sollten Sie die in dieser Bedienungsanleitung enthaltenen Sicherheitshinweise und Informationen für einen ordnungsgemäßen Gebrauch nicht beachten, übernehmen wir keine Haftung für daraus resultierende Verletzungen oder Sachschäden. Darüber hinaus erlischt in solchen Fällen die Gewährleistung/Garantie.

5.1 Allgemein

- Das Produkt ist kein Spielzeug. Halten Sie es von Kindern und Haustieren fern.
- Lassen Sie Verpackungsmaterial nicht achtlos herumliegen. Dieses könnte für Kinder zu einem gefährlichen Spielzeug werden.
- Falls Sie Fragen haben, die mit diesem Dokument nicht beantwortet werden können, wenden Sie sich an unseren technischen Kundendienst oder an sonstiges Fachpersonal.
- Lassen Sie Wartungs-, Anpassungs- und Reparaturarbeiten ausschließlich von einem Fachmann bzw. einer Fachwerkstatt durchführen.

5.2 Handhabung

- Gehen Sie stets vorsichtig mit dem Produkt um. Stöße, Schläge oder das Herunterfallen aus geringer Höhe können das Produkt beschädigen.

5.3 Betriebsumgebung

- Setzen Sie das Produkt keiner mechanischen Beanspruchung aus.
- Schützen Sie das Produkt vor extremen Temperaturen, starken Stößen, brennbaren Gasen, Dämpfen und Lösungsmitteln.
- Schützen Sie das Produkt vor direkter Sonneneinstrahlung.

5.4 Batterie

- Achten Sie beim Einlegen der Batterie auf die richtige Polung.
- Entfernen Sie die Batterie, wenn Sie das Gerät längere Zeit nicht verwenden, um Beschädigungen durch Auslaufen zu vermeiden. Auslaufende oder beschädigte Batterien können bei Hautkontakt Säureverätzungen hervorrufen. Beim Umgang mit beschädigten Batterien sollten Sie daher Schutzhandschuhe tragen.
- Bewahren Sie Batterien außerhalb der Reichweite von Kindern auf. Lassen Sie Batterien nicht frei herumliegen, da diese von Kindern oder Haustieren verschluckt werden könnten.
- Nehmen Sie keine Batterien auseinander, schließen Sie sie nicht kurz und werfen Sie sie nicht ins Feuer. Versuchen Sie niemals, nicht aufladbare Batterien aufzuladen. Es besteht Explosionsgefahr!

5.5 Fernbedienung: Knopfbatterien (Knopfzellen)

⚠ WARNUNG

GEFAHR DES VERSCHLUCKENS

Knopfbatterien (Knopfzellen) sind klein und stellen ein ernsthaftes Risiko dar, wenn sie verschluckt werden.

Wenn solch eine Batterie verschluckt wird, kann sie schwere innere Verbrennungen verursachen und in nur 2 Stunden zu schweren Verletzungen oder zum Tod führen.

Bewahren Sie neue und gebrauchte Batterien stets außerhalb der Reichweite von Kindern auf.

Wenn Sie annehmen, dass eine Batterie verschluckt oder in einen Körperteil gelangt ist, suchen Sie sofort einen Arzt auf.

5.6 LED-Licht

- Blicken Sie nicht direkt in das LED-Licht!
- Blicken Sie weder direkt noch mit optischen Geräten in den Lichtstrahl!

5.7 Übersicht

5.7.1 LED-Warnleuchte

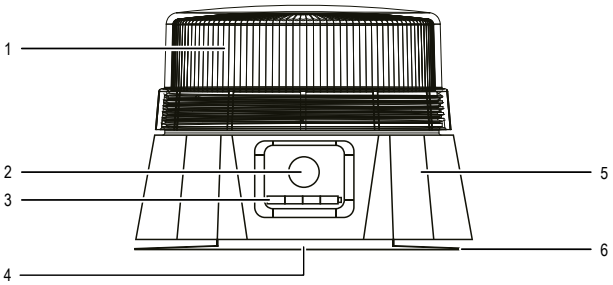

1	LED-Abdeckung	2	EIN/AUS-Taste
3	Batterieanzeige	4	Magnet
5	Sockel	6	Saugnapf

5.7.2 Fernbedienung

Das Hauptgerät muss eingeschaltet sein, bevor es mit der Fernbedienung gesteuert werden kann.

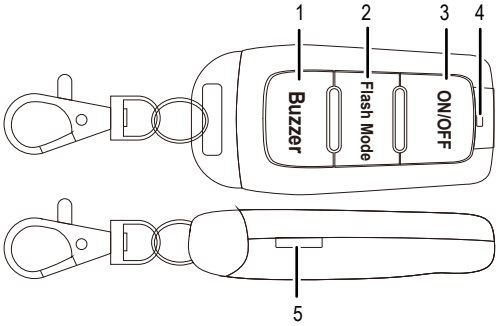

1	**Summer**-Taste	2	**Blinkmodus**-Taste
3	**EIN/AUS**-Taste	4	LED-Status
5	Öffnungsschlitz für das Batteriefach		

6 Laden der LED-Warnleuchte

1. Schließen Sie das mitgelieferte USB-Ladekabel an die Ladeanschlussbuchse und ein geeignetes Netzteil an.
   → Das Laden beginnt automatisch nach dem Anschließen.
   → Alle vier Ladeanzeigen leuchten auf, sobald das Laden abgeschlossen ist.
2. Trennen Sie das Netzteil, sobald der Akku vollständig aufgeladen ist.

7 Batterie der Fernbedienung

Hinweis:

Falls ein Isolationsstreifen aus dem Batteriefach herausragt, ziehen Sie ihn heraus, um die Stromversorgung herzustellen

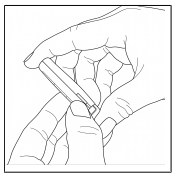

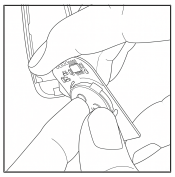

1. Öffnen Sie das Batteriefach vorsichtig über den Öffnungsschlitz an der Seite.
2. Ersetzen Sie die Batterie entsprechend der angegebenen Polarität.
3. Setzen Sie die Leiterplatte vorsichtig wieder ein und schließen Sie das Fach.

8 DIP-Schalter-Einstellungen für Licht und Ton

Hinweis:

Schrauben Sie die Abdeckung vom Sockel ab, um Zugang zu den DIP-Schaltern zu erhalten.

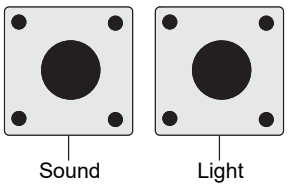

Schaltfläche	Funktion
Ton	Warnsignal EIN
	Warnsignal AUS
Licht	Einmaliges Blinken (schnell)
	Doppeltes Blinken
	Rotierendes Blinken
	Viermal Blinken
	Elfmal Blinken
	Einmal Blinken (langsam)

9 Reinigung und Wartung

Wichtig:

- Verwenden Sie keine aggressiven Reinigungsmittel, Reinigungsalkohol oder andere chemische Lösungsmittel. Diese können zu Schäden am Gehäuse und zu Fehlfunktionen des Produkts führen.
- Tauchen Sie das Produkt nicht in Wasser.

1. Trennen Sie das Produkt von der Stromversorgung.
2. Verwenden Sie zum Reinigen des Produkts ein trockenes, faserfreies Tuch.

10 Konformitätserklärung (DOC)

Hiermit erklärt Conrad Electronic SE, Klaus-Conrad-Straße 1, D-92242 Hirschau, dass dieses Produkt der Richtlinie 2014/53/EU entspricht.

- Der vollständige Text der EU-Konformitätserklärung ist unter der folgenden Internetadresse verfügbar: www.conrad.com/downloads

Geben Sie die Bestellnummer des Produkts in das Suchfeld ein. Anschließend können Sie die EU-Konformitätserklärung in den verfügbaren Sprachen herunterladen.

11 Entsorgung

11.1 Produkt

Alle Elektro- und Elektronikgeräte, die auf den europäischen Markt gebracht werden, müssen mit diesem Symbol gekennzeichnet werden. Dieses Symbol weist darauf hin, dass dieses Gerät am Ende seiner Lebensdauer getrennt von unsortiertem Siedlungsabfall zu entsorgen ist.

Jeder Besitzer von Altgeräten ist verpflichtet, Altgeräte einer vom unsortierten Siedlungsabfall getrennten Erfassung zuzuführen. Die Endnutzer sind verpflichtet, Altbatterien und Altakkumulatoren, die nicht vom Altgerät umschlossen sind, sowie Lampen, die zerstörungsfrei aus dem Altgerät entnommen werden können, vor der Abgabe an einer Erfassungsstelle vom Altgerät zerstörungsfrei zu trennen.

Vertreiber von Elektro- und Elektronikgeräten sind gesetzlich zur unentgeltlichen Rücknahme von Altgeräten verpflichtet. Conrad stellt Ihnen folgende **kostenlose** Rückgabemöglichkeiten zur Verfügung (weitere Informationen auf unserer Internet-Seite):

- in unseren Conrad-Filialen
- in den von Conrad geschaffenen Sammelstellen
- in den Sammelstellen der öffentlich-rechtlichen Entsorgungsträger oder bei den von Herstellern und Vertreibern im Sinne des ElektroG eingerichteten Rücknahmesystemen

Für das Löschen von personenbezogenen Daten auf dem zu entsorgenden Altgerät ist der Endnutzer verantwortlich.

Beachten Sie, dass in Ländern außerhalb Deutschlands evtl. andere Pflichten für die Altgeräte-Rückgabe und das Altgeräte-Recycling gelten.

11.2 Batterien/Akkus

Entnehmen Sie evtl. eingelegte Batterien/Akkus und entsorgen Sie diese getrennt vom Produkt.Sie als Endverbraucher sind gesetzlich (Batterieverordnung) zur Rückgabe aller gebrauchten Batterien/Akkus verpflichtet; eine Entsorgung über den Hausmüll ist untersagt.

Schadstoffhaltige Batterien/Akkus sind mit dem nebenstehenden Symbol gekennzeichnet, das auf das Verbot der Entsorgung über den Hausmüll hinweist. Die Bezeichnungen für das ausschlaggebende Schwermetall sind: Cd=Cadmium, Hg=Quecksilber, Pb=Blei (die Bezeichnung steht auf den Batterien/Akkus z.B. unter dem links abgebildeten Mülltonnen-Symbol).

Ihre verbrauchten Batterien/Akkus können Sie unentgeltlich bei den Sammelstellen Ihrer Gemeinde, unseren Filialen oder überall dort abgeben, wo Batterien/Akkus verkauft werden. Sie erfüllen damit die gesetzlichen Verpflichtungen und leisten Ihren Beitrag zum Umweltschutz.

Vor der Entsorgung sind offen liegende Kontakte von Batterien/Akkus vollständig mit einem Stück Klebeband zu verdecken, um Kurzschlüsse zu verhindern. Auch wenn Batterien/Akkus leer sind, kann die enthaltene Rest-Energie bei einem Kurzschluss gefährlich werden (Aufplatzen, starke Erhitzung, Brand, Explosion).

12 Technische Daten

12.1 LED-Warnleuchte

Eingang	5 V/DC, 2 A über USB
Akku	2 x Lithium-Ionen, 3,7 V, 2,000 mAh 18650
Betriebszeit	Ca. 11 h (vollständig geladen)
Ladedauer	Ca. 4 - 6 Std
LED	36 x SMD 2835
Lichtfarbe	Bernsteinfarben
Material	Abdeckung: PC Gehäuse: ABS
E-Zeichen	E9 65R00/10 6604 00
Schutzart	IP65
Warnton	104 dB
Befestigungsmechanismus	Magnet und Saugnapf Ca. 15 kg Haltekraft
Länge des Ladekabels	1 m
Betriebs-/Lagerbedingungen	-30 bis +50 °C
Gewicht	475 g

Abmessungen

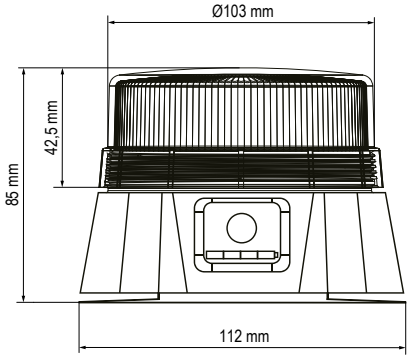

12.2 Fernbedienung

Stromversorgung	1 x Batterie des Typs CR2032
Sendefrequenz	432,042 – 435,670 MHz
Kanalabstand	200 kHz, Schmalband; insgesamt 1 Kanal
Sendeleistung	0,135 mW / -8,54 dBm
Sendebereich	100 m
Gewicht	34 g

Dies ist eine Publikation der Conrad Electronic SE, Klaus-Conrad-Str. 1, D-92242 Hirschau (www.conrad.com).

Alle Rechte einschließlich Übersetzung vorbehalten. Reproduktionen jeder Art, z. B. Fotokopie, Mikroverfilmung, oder die Erfassung in elektronischen Datenverarbeitungsanlagen, bedürfen der schriftlichen Genehmigung des Herausgebers. Nachdruck, auch auszugsweise, verboten. Die Publikation entspricht dem technischen Stand bei Drucklegung.

Copyright by Conrad Electronic SE.

*3758237_V3_1026__mh_de 27021600787863563-1 I4/O3 en

TOOLCRAFT

GB Operating Instructions

Rechargeable LED Beacon (Orange) with Remote Control

Item no: 3758237

1 Operating Instructions for download

Use the link www.conrad.com/downloads (alternatively scan the QR code) to download the complete operating instructions (or new/current versions if available). Follow the instructions on the web page.

2 Intended use

This product is a rechargeable rotating LED beacon with audible alert and remote control.

Important:

LED beacon: The product has an IP65 protection rating. It is splash-proof and suitable for outdoor use. Do not submerge in water.

Remote control: This is not IP rated, contact with moisture should be avoided under all circumstances.

If you use the product for purposes other than those described, the product may be damaged.

Improper use can result in short circuits, fires, or other hazards.

The product complies with the statutory national and European requirements.

For safety and approval purposes, you must not rebuild and/or modify the product.

Read the operating instructions carefully and store them in a safe place. Make this product available to third parties only together with the operating instructions.

All company names and product names are trademarks of their respective owners. All rights reserved.

3 Delivery contents

- Product
- USB charging cable
- Remote control (with battery installed)
- Operating instructions

4 Description of symbols

The following symbols are on the product/appliance or are used in the text:

The symbol warns of hazards that can lead to personal injury.

Read the operating instructions carefully.

E9 type approval.

5 Safety instructions

Read the operating instructions carefully and especially observe the safety information. If you do not follow the safety instructions and information on proper handling, we assume no liability for any resulting personal injury or damage to property. Such cases will invalidate the warranty/guarantee.

5.1 General

- The product is not a toy. Keep it out of the reach of children and pets.
- Do not leave packaging material lying around carelessly. This may become dangerous playing material for children.
- If you have questions which remain unanswered by this information product, contact our technical support service or other technical personnel.
- Maintenance, modifications and repairs must only be completed by a technician or an authorised repair centre.

5.2 Handling

- Handle the product carefully. Jolts, impacts or a fall even from a low height can damage the product.

5.3 Operating environment

- Do not place the product under any mechanical stress.
- Protect the appliance from extreme temperatures, strong jolts, flammable gases, steam and solvents.
- Protect the product from direct sunlight.

5.4 Battery

- Correct polarity must be observed while inserting the battery.
- The battery should be removed from the device if it is not used for a long period of time to avoid damage through leaking. Leaking or damaged batteries might cause acid burns when in contact with skin, therefore use suitable protective gloves to handle corrupted batteries.
- Batteries must be kept out of reach of children. Do not leave batteries lying around, as there is risk, that children or pets swallow them.
- Batteries must not be dismantled, short-circuited or thrown into fire. Never recharge non-rechargeable batteries. There is a risk of explosion!

5.5 Remote Control: Coin cell (button) batteries

⚠ WARNING

RISK OF INGESTION

Coin cell (button) batteries are small and pose a serious risk if swallowed.

If swallowed, the battery can cause severe internal burns and lead to serious injury or death in as little as 2 hours.

Keep new and used batteries away from children at all times.

If you suspect a battery has been swallowed or placed inside any part of the body, seek immediate medical attention.

5.6 LED light

- Do not look directly into the LED light!
- Do not look into the beam directly or with optical instruments!

5.7 Overview

5.7.1 LED beacon

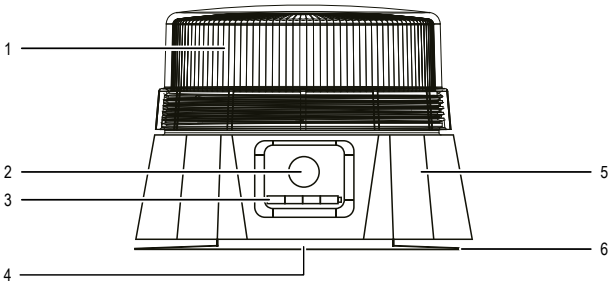

1	LED Cover	2	ON/OFF button
3	Battery indicator	4	Magnet
5	Base	6	Suction cup

5.7.2 Remote control

The main unit must be powered ON before the remote can be used to control it.

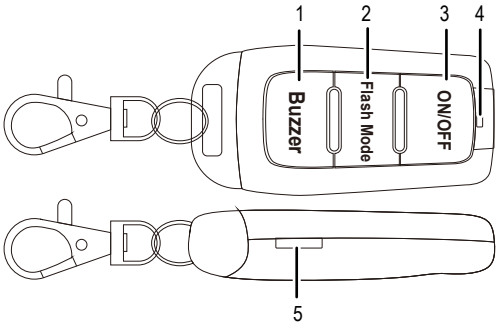

1	**Buzzer** button	2	**Flash Mode** button
3	**ON/OFF** button	4	LED status
5	Batter compartment pry slot		

6 Recharge the LED beacon

1. Connect the supplied USB charging cable to the charging socket and a suitable power supply.
   → Charging will start automatically on connection.
   → All four charging indicators will light up when charging is complete.
2. Disconnect the power supply when the rechargeable battery is full.

7 Remote control battery

Note:

If there is an insulating strip protruding from the battery compartment, pull it out to establish the power supply

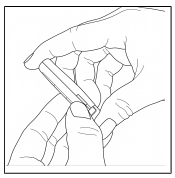

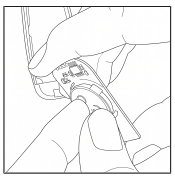

1. Gently open the battery compartment via the pry slot on the side.
2. Replace the battery matching the polarity shown.
3. Carefully replace the circuit board and close the compartment.

8 DIP switch settings for light and sound

Note:
Unscrew the cover from the base to access the DIP switches.

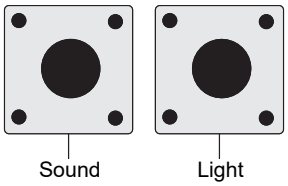

Button	Function
Sound	Warning sound ON
	Warning sound OFF
Light	Single flash (fast)
	Double flash
	Rotating flash
	Four flashes
	Eleven flashes
	Single flash (slow)

9 Cleaning and care

Important:
- Do not use aggressive cleaning agents, rubbing alcohol or other chemical solutions. They damage the housing and can cause the product to malfunction.
- Do not immerse the product in water.

1. Disconnect the product from the power supply.
2. Clean the product with a dry, fibre-free cloth.

10 Declaration of Conformity (DOC)

Conrad Electronic SE, Klaus-Conrad-Straße 1, D-92242 Hirschau hereby declares that this product conforms to the 2014/53/EU directive.

- Click on the following link to read the full text of the EU declaration of conformity: www.conrad.com/downloads

Enter the product item number in the search box. You can then download the EU declaration of conformity in the available languages.

11 Disposal

11.1 Product

This symbol must appear on any electrical and electronic equipment placed on the EU market. This symbol indicates that this device should not be disposed of as unsorted municipal waste at the end of its service life.

Owners of WEEE (Waste from Electrical and Electronic Equipment) shall dispose of it separately from unsorted municipal waste. Spent batteries and accumulators, which are not enclosed by the WEEE, as well as lamps that can be removed from the WEEE in a non-destructive manner, must be removed by end users from the WEEE in a non-destructive manner before it is handed over to a collection point.

Distributors of electrical and electronic equipment are legally obliged to provide free take-back of waste. Conrad provides the following return options **free of charge** (more details on our website):

- in our Conrad offices
- at the Conrad collection points
- at the collection points of public waste management authorities or the collection points set up by manufacturers or distributors within the meaning of the ElektroG

End users are responsible for deleting personal data from the WEEE to be disposed of.

It should be noted that different obligations about the return or recycling of WEEE may apply in countries outside of Germany.

11.2 (Rechargeable) batteries

Remove batteries/rechargeable batteries, if any, and dispose of them separately from the product. According to the Battery Directive, end users are legally obliged to return all spent batteries/rechargeable batteries; they must not be disposed of in the normal household waste.

Batteries/rechargeable batteries containing hazardous substances are labelled with this symbol to indicate that disposal in household waste is forbidden. The abbreviations for heavy metals in batteries are: Cd = Cadmium, Hg = Mercury, Pb = Lead (name on (rechargeable) batteries, e.g. below the trash icon on the left).

Used (rechargeable) batteries can be returned to collection points in your municipality, our stores or wherever (rechargeable) batteries are sold. You thus fulfil your statutory obligations and contribute to environmental protection.

Batteries/rechargeable batteries that are disposed of should be protected against short circuit and their exposed terminals should be covered completely with insulating tape before disposal. Even empty batteries/rechargeable batteries can contain residual energy that may cause them to swell, burst, catch fire or explode in the event of a short circuit.

12 Technical data

12.1 LED beacon

Input	5 V/DC, 2 A via USB
Rechargeable battery	2x Li-ion, 3.7 V, 2,000 mAh 18650
Operating time	Approx. 11 h (fully charged)
Charging time	Approx. 4-6 hrs
LED	36x SMD 2835
Beam colour	Amber
Material	Cover: PC Body: ABS
E-mark	E9 65R00/10 6604 00
Ingress protection	IP65
Warning sound	104 dB
Fastening mechanism	Magnet and suction cup approx. 15 kg holding force
Charging cable length	1 m
Operating/storage conditions	-30 to +50 °C
Weight	475 g

Dimensions

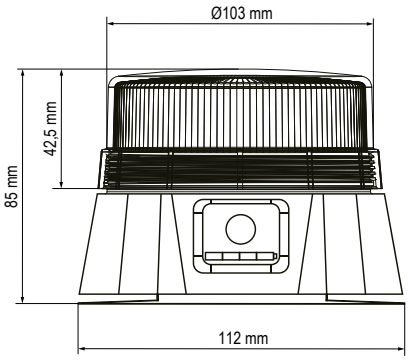

12.2 Remote control

Power supply	1x CR2032 battery
Transmission frequency	432.042 - 435.670 MHz
Channel spacing	200 kHz, narrowband; 1 channel total
Transmission power	0.135 mW / -8.54 dBm
Transmission range	100 m
Weight	34 g

This is a publication by Conrad Electronic SE, Klaus-Conrad-Str. 1, D-92242 Hirschau (www.conrad.com).

All rights including translation reserved. Reproduction by any method (e.g. photocopying, microfilming or the capture in electronic data processing systems) requires prior written approval from the editor. Reprinting, also in part, is prohibited. This publication reflects the technical status at the time of printing.

Copyright by Conrad Electronic SE.

*3758237_V3_1026__mh_en 27021600787863563-2 I4/O3 en

TOOLCRAFT

Ⓕ Mode d'emploi

Balise LED rechargeable (orange) avec télécommande

N° de commande 3758237

1 Mode d'emploi à télécharger

Utilisez le lien www.conrad.com/downloads (ou scannez le code QR) pour télécharger le mode d'emploi complet (ou les versions nouvelles/actuelles, le cas échéant). Respectez les instructions indiquées sur la page Web.

2 Intended use

Ce produit est une balise LED rotative rechargeable, dotée d'une alerte sonore et d'une télécommande.

Important:

Balise LED : Le produit a un indice de protection IP65. Il est étanche aux éclaboussures et peut être utilisé à l'extérieur. Ne l'immergez pas dans l'eau.

Télécommande : Cette télécommande n'est pas certifiée IP ; il convient d'éviter absolument tout contact avec l'humidité.

Toute utilisation à des fins autres que celles décrites pourrait endommager le produit.

Une mauvaise utilisation peut entraîner des risques tels que des courts-circuits, des incendies, etc.

Ce produit est conforme aux exigences nationales et européennes en vigueur.

Pour des raisons de sécurité et d'homologation, toute restructuration et/ou modification du produit est interdite.

Lisez attentivement les instructions du mode d'emploi et conservez-le dans un endroit sûr. Ne mettez ce produit à la disposition de tiers qu'avec son mode d'emploi.

Tous les noms d'entreprises et appellations de produits sont des marques commerciales de leurs propriétaires respectifs. Tous droits réservés.

3 Contenu de l'emballage

- Produit
- Câble de charge USB
- Télécommande (avec piles insérées)
- Mode d'emploi

4 Description des symboles

Les symboles suivants figurent sur le produit/appareil ou sont utilisés dans le texte :

Le symbole met en garde contre les dangers pouvant entraîner des blessures corporelles.

Lisez attentivement le mode d'emploi.

Homologation de type E9

5 Consignes de sécurité

Lisez attentivement le mode d'emploi et observez particulièrement les consignes de sécurité. Nous ne saurions être tenus pour responsables des blessures corporelles ou des dommages matériels résultant du non-respect des mises en garde et des indications relatives à une utilisation correcte figurant dans ce mode d'emploi. De tels cas entraînent l'annulation de la garantie.

5.1 Généralités

- Le produit n'est pas un jouet. Il doit rester hors de portée des enfants et des animaux domestiques.
- Ne laissez pas traîner le matériel d'emballage. Celui-ci peut se révéler dangereux si des enfants le prennent pour un jouet.
- Si vous avez des questions dont la réponse ne figure pas dans ce mode d'emploi, contactez notre service d'assistance technique ou un autre technicien spécialisé.
- Toute manipulation d'entretien, d'ajustement ou de réparation doit être effectuée par un spécialiste ou un atelier spécialisé.

5.2 Manipulation

- Manipulez le produit avec précaution. Des secousses, des chocs ou une chute, même de faible hauteur, peuvent endommager le produit.

5.3 Conditions environnementales de fonctionnement

- N'exposez pas le produit à des contraintes mécaniques.
- Gardez l'appareil à l'abri de températures extrêmes, de secousses intenses, de gaz inflammables, de vapeurs et de solvants.
- Protégez le produit de la lumière directe du soleil.

5.4 Pile

- Respectez les indications de polarité lorsque vous insérez les piles.
- Retirez les piles de l'appareil s'il n'est pas utilisé pendant une période prolongée, afin d'éviter des dégâts éventuels causés par des fuites. Des piles qui fuient ou qui sont endommagées peuvent provoquer des brûlures acides lors du contact avec la peau ; l'utilisation de gants protecteurs appropriés est par conséquent recommandée pour manipuler les piles corrompues.
- Gardez les piles hors de portée des enfants. Ne laissez pas traîner de piles, car des enfants ou des animaux pourraient les avaler.
- Les piles ne doivent pas être démantelées, court-circuitées ou jetées dans un feu. Ne rechargez pas les piles non rechargeables. Cela constituerait un risque d'explosion !

5.5 Télécommande : Piles boutons

⚠ AVERTISSEMENT

RISQUE D'INGESTION !

Les piles boutons sont de petite taille et présentent un risque grave en cas d'ingestion.

En cas d'ingestion, la pile peut provoquer de graves brûlures internes et entraîner des blessures graves, voire la mort, en seulement deux heures.

Conservez les piles neuves et usagées hors de portée des enfants à tout moment.

Si vous soupçonnez qu'une pile a été avalée ou introduite dans une partie du corps, consultez immédiatement un médecin.

5.6 Éclairage LED

- Ne regardez pas directement la lumière produite par les diodes LED !
- Ne regardez pas directement dans le faisceau ni avec des instruments optiques !

5.7 Aperçu général

5.7.1 Balise LED

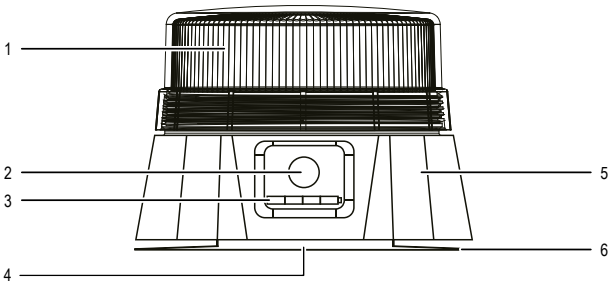

1	Cache des LED	2	Bouton MARCHE/ARRÊT
3	Indicateur de niveau de pile	4	Aimant
5	Base	6	Ventouse

5.7.2 Télécommande

Vous devez allumer l'appareil principal avant de pouvoir l'utiliser avec la télécommande.

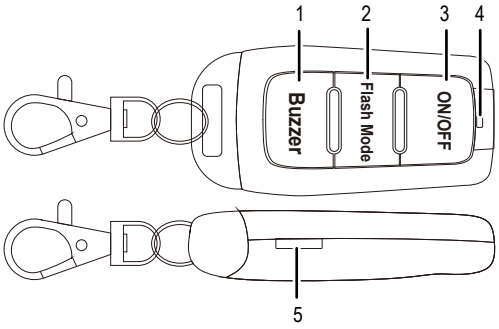

1	Bouton du **buzzer**	2	Bouton de **Mode Flash**
3	Bouton **MARCHE/ARRÊT**	4	État de la LED
5	Fente d'ouverture du compartiment à piles		

6 Recharger la balise LED

1. Branchez le câble de recharge USB fourni à la prise de recharge et à une source d'alimentation adaptée.
   → La charge commence automatiquement après la connexion.
   → Tous les quatre voyants de charge s'allument lorsque la charge est terminée.
2. Débranchez l'alimentation électrique lorsque l'accumulateur est complètement chargé.

7 Pile de la télécommande

Remarque:

Si une bande isolante déborde du compartiment à batteries, retirez-la pour établir l'alimentation

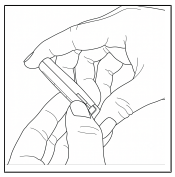

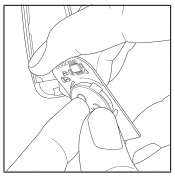

1. Ouvrez délicatement le compartiment à piles à l'aide de la fente prévue à cet effet sur le côté.
2. Remplacez la pile en respectant la polarité indiquée.
3. Remettez soigneusement le circuit imprimé en place et refermez le compartiment.

8 Réglages des commutateurs DIP pour l'éclairage et le son

Remarque:

Dévissez le couvercle de la base pour accéder aux commutateurs DIP.

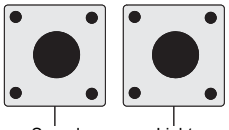

Bouton	Fonction
Son	Son d'avertissement activé
	Son d'avertissement désactivé
Lumière	Un seul clignotement (rapide)
	Double clignotement
	Clignotement rotatif
	Quatre clignotements
	Onze clignotements
	Un seul clignotement (lent)

9 Nettoyage et entretien

Important:

– N'utilisez pas de produits de nettoyage agressifs, d'alcool à friction ou d'autres solutions chimiques. Ils endommagent le boîtier et peuvent provoquer un dysfonctionnement du produit.

– Ne plongez pas le produit dans l'eau.

1. Débranchez le produit de l'alimentation électrique.
2. Nettoyez le produit à l'aide d'un chiffon sec et sans fibres.

10 Déclaration de conformité (DOC)

Conrad Electronic SE, Klaus-Conrad-Strasse 1, D-92242 Hirschau, déclare par la présente que ce produit est conforme à la directive 2014/53/UE.

- Le texte intégral de la déclaration de conformité UE est disponible via le lien suivant : www.conrad.com/downloads

Saisissez le numéro d'article dans le champ de recherche. Vous pouvez télécharger la déclaration de conformité UE dans les langues disponibles.

11 Élimination des déchets

11.1 Produit

Tous les équipements électriques et électroniques mis sur le marché européen doivent être marqués de ce symbole. Ce symbole indique que cet appareil doit être éliminé séparément des déchets municipaux non triés à la fin de son cycle de vie.

Tout détenteur d'appareils usagés est tenu de les remettre à un service de collecte séparé des déchets municipaux non triés. Les utilisateurs finaux sont tenus de séparer, sans toutefois les détruire, les piles et accumulateurs usagés qui ne sont pas intégrés dans l'appareil usagé, ainsi que les lampes qui peuvent être enlevées de l'appareil usagé sans être détruites, avant de le remettre à un point de collecte.

Les distributeurs d'équipements électriques et électroniques sont légalement tenus de reprendre gratuitement les appareils usagés. Conrad vous offre les possibilités de retour **gratuit** suivantes (plus d'informations sur notre site Internet) :

- à nos filiales Conrad
- dans les centres de collecte créés par Conrad
- dans les points de collecte des organismes de droit public chargés de l'élimination des déchets ou auprès des systèmes de reprise mis en place par les fabricants et les distributeurs au sens de la loi sur les équipements électriques et électroniques (ElektroG)

L'utilisateur final est responsable de l'effacement des données personnelles sur l'équipement usagé à mettre au rebut.

Veuillez noter que dans les pays autres que l'Allemagne, d'autres obligations peuvent s'appliquer pour la remise et le recyclage des appareils usagés.

11.2 Piles/accumulateurs

Retirez les piles/accumulateurs insérés et éliminez-les séparément du produit. En tant qu'utilisateur final, vous êtes légalement tenu (Ordonnance relative à l'élimination des piles usagées) de rapporter toutes les piles/accumulateurs usagés ; il est interdit de les jeter avec les ordures ménagères.

Les piles/accumulateurs qui contiennent des substances toxiques sont caractérisées par les symboles ci-contre qui indiquent l'interdiction de les jeter dans les ordures ménagères. Les désignations pour le métal lourd prépondérant sont : Cd = cadmium, Hg = mercure, Pb = plomb (la désignation se trouve sur les piles/accumulateurs, par ex. sous le symbole de la poubelle illustré à gauche).

Vous pouvez rapporter gratuitement vos piles/accumulateurs usagées aux centres de récupération de votre commune, à nos succursales ou à tous les points de vente de piles/accumulateurs. Vous respectez ainsi les ordonnances légales et contribuez à la protection de l'environnement.

Avant la mise au rebut, recouvrez complètement les contacts exposés de la batterie/des piles avec un morceau de ruban adhésif pour éviter les courts-circuits. Même si les piles/batteries rechargeables sont vides, l'énergie résiduelle qu'elles contiennent peut être dangereuse en cas de court-circuit (éclatement, surchauffe, incendie, explosion).

12 Caractéristiques techniques

12.1 Balise LED

Entrée	5 V/CC, 2 A via USB
Accumulateur	2 accumulateurs Li-Ion, 3,7 V, 2 000 mAh 18650
Durée de fonctionnement	Environ 11 h (à pleine charge)
Durée de charge	Env. 4 - 6 h
LED	36x SMD 2835
Couleur du faisceau	Orange
Matière	Couvercle : PC Paroi extérieure : ABS
E-mark	E9 65R00/10 6604 00
Protection contre les infiltrations	IP65
Son d'avertissement	104 dB
Mécanisme de fixation	Aimant et ventouse force de maintien d'environ 15 kg
Longueur du câble de charge	1 m
Conditions de fonctionnement/ stockage	-30 à +50 °C
Poids	475 g

Dimensions

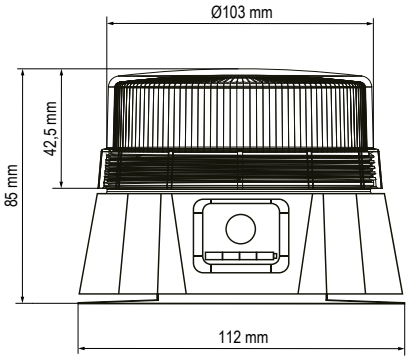

12.2 Télécommande

Alimentation	1 pile CR2032
Fréquence de transmission	432,042 – 435,670 MHz
Espacement des canaux	200 kHz, bande étroite ; 1 canal au total
Puissance de transmission	0,135 mW / -8,54 dBm
Portée de transmission	100 m
Poids	34 g

Ceci est une publication de Conrad Electronic SE, Klaus-Conrad-Str. 1, D-92242 Hirschau (www.conrad.com).

Tous droits réservés, y compris de traduction. Toute reproduction, quelle qu'elle soit (p. ex. photocopie, microfilm, saisie dans des installations de traitement de données) nécessite une autorisation écrite de l'éditeur. Il est interdit de le réimprimer, même par extraits. Cette publication correspond au niveau technique du moment de la mise sous presse.

Copyright by Conrad Electronic SE.

*3758237_V3_1026__mh_fr 27021600787863563-3 I4/O3 en

TOOLCRAFT

(NL) Gebruiksaanwijzing

Oplaadbaar LED-baken (oranje) met afstandsbediening

Bestelnr.: 3758237

1 Gebruiksaanwijzingen voor download

Gebruik de link www.conrad.com/downloads (of scan de QR-code) om de volledige gebruiksaanwijzingen te downloaden (of nieuwe/huidige versies indien beschikbaar). Volg de instructies op de webpagina.

2 Intended use

Dit product is een oplaadbaar ronddraaiend LED-baken met hoorbaar alarm en afstandsbediening.

Belangrijk:

LED-baken: Dit product heeft een IP65 beschermingsklasse. Het is bestand tegen spatwater en geschikt voor gebruik buitenshuis. Dompel niet onder in water!

Afstandsbediening: Deze is niet IP-geclassificeerd; contact met vocht dient onder alle omstandigheden te worden voorkomen.

Als het product voor andere doeleinden wordt gebruikt dan hier beschreven, kan het product worden beschadigd.

Verkeerd gebruik kan resulteren in kortsluiting, brand of andere gevaren.

Het product is voldoet aan de nationale en Europese wettelijke voorschriften.

Om veiligheids- en goedkeuringsredenen mag u niets aan dit product veranderen.

Lees de gebruiksaanwijzing goed door en bewaar deze op een veilige plek. Het product mag alleen samen met de gebruiksaanwijzing aan derden worden doorgegeven.

Alle bedrijfs- en productnamen zijn handelsmerken van de betreffende eigenaren. Alle rechten voorbehouden.

3 Leveringsomvang

- Product
- USB-laadkabel
- Afstandsbediening (met geïnstalleerde batterij)
- Gebruiksaanwijzing

4 Beschrijving van de symbolen

De volgende symbolen staan op het product/apparaat of worden gebruikt in de tekst:

Dit symbool waarschuwt voor gevaren die tot persoonlijk letsel kunnen leiden.

Lees zorgvuldig de gebruiksaanwijzingen.

E9-typegoedkeuring.

5 Veiligheidsinstructies

Lees de gebruiksaanwijzing aandachtig door en neem vooral de veiligheidsinformatie in acht. Indien de veiligheidsinstructies en de aanwijzingen voor een juiste bediening in deze gebruiksaanwijzing niet worden opgevolgd, aanvaarden wij geen verantwoordelijkheid voor hieruit resulteren persoonlijk letsel of materiële schade. In dergelijke gevallen vervalt de aansprakelijkheid/garantie.

5.1 Algemeen

- Het artikel is geen speelgoed. Houd het buiten het bereik van kinderen en huisdieren.
- Laat verpakkingsmateriaal niet achteloos rondslingeren. Dit kan voor kinderen gevaarlijk speelgoed worden.
- Als u nog vragen hebt die niet door dit informatieproduct zijn beantwoord, neem dan contact op met onze technische klantendienst of ander technisch personeel.
- Laat onderhoud, aanpassingen en reparaties alleen uitvoeren door een vakman of in een daartoe bevoegde werkplaats.

5.2 Omgang

- Behandel het product met zorg. Schokken, stoten of zelfs een val van geringe hoogte kunnen het product beschadigen.

5.3 Bedrijfsomgeving

- Stel het product niet aan mechanische spanning bloot.
- Bescherm het product tegen extreme temperaturen, sterke schokken, brandbare gassen, stoom en oplosmiddelen.
- Bescherm het product tegen direct zonlicht.

5.4 Batterij

- Let op de juiste polariteit bij het plaatsen van de batterijen.
- De batterij dient uit het apparaat te worden gehaald wanneer u deze voor een langere tijd niet gebruikt om beschadiging wegens lekkage te voorkomen. Lekkende of beschadigde batterijen kunnen brandend zuur bij contact met de huid opleveren. Gebruik daarom veiligheidshandschoenen om beschadigde batterijen aan te pakken.
- Batterijen moeten uit de buurt van kinderen worden gehouden. Laat batterijen niet rondslingeren omdat het gevaar bestaat dat kinderen en/of huisdieren ze inslikken.
- Batterijen mogen niet worden ontmanteld, kortgesloten of verbrand. Probeer nooit niet-oplaadbare batterijen op te laden. Er bestaat explosiegevaar!

5.5 Afstandsbediening: Knoopcelbatterijen

⚠ WAARSCHUWING

RISICO VAN INSLIKKEN

Knoopcelbatterijen zijn klein en vormen een ernstig risico bij inslikken.

Als de batterij wordt ingeslikt, dan kan deze ernstige inwendige brandwonden veroorzaken en in slechts 2 uur ernstig letsel of de dood tot gevolg hebben.

Houd nieuwe en gebruikte batterijen altijd uit de buurt van kinderen.

Als u vermoedt dat een batterij is ingeslikt of in een lichaamsdeel is gestoken moet u onmiddellijk medische hulp inroepen.

5.6 Led-licht

- Niet rechtstreeks in het led-licht kijken!
- Niet direct of met optische instrumenten in de lichtstraal kijken!

5.7 Overzicht

5.7.1 LED-baken

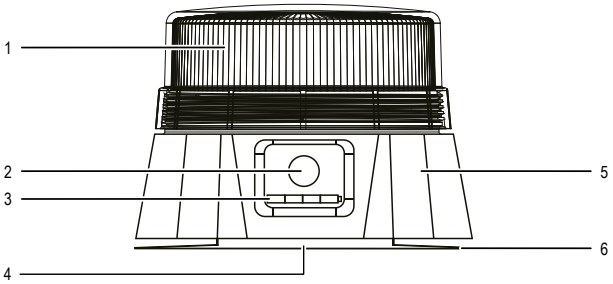

1	LED-afdekking	2	AAN-/UIT-knop
3	Batterij-indicator	4	Magneet
5	Voet	6	Zuignap

5.7.2 Afstandsbediening

De hoofdeenheid moet worden AAN geschakeld voordat de afstandsbediening kan worden gebruikt om deze te besturen.

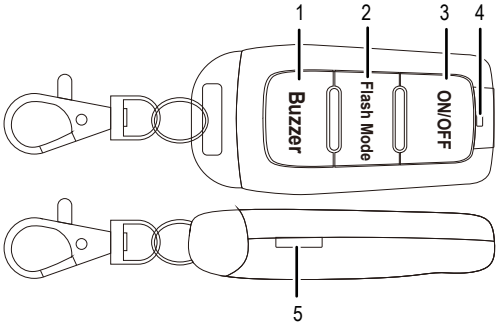

1	**Buzzer** -knop	2	**Flitsmodus** -knop
3	**AAN-/UIT**-knop	4	LED-status
5	Openingssleuf batterijvak		

6 Laad het LED-baken op

1. Sluit de meegeleverde USB-oplaadkabel aan op het oplaadcontact en een geschikte stroomvoorziening.
   → Het opladen begint automatisch bij aansluiting.
   → Alle vier oplaad-indicatoren gaan branden wanneer het opladen is voltooid.
2. Sluit de stroomvoorziening af wanneer de oplaadbare batterij vol is.

7 Batterij van de afstandsbediening

Opmerking:

Als er een isolatiestrip uit het batterijvak steekt, trek deze er dan uit om de voeding tot stand te brengen

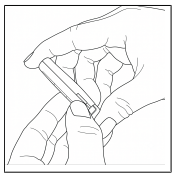

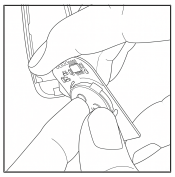

1. Open het batterijvak voorzichtig via de openingssleuf aan de zijkant.
2. Vervang de batterij volgens de aangegeven polariteit.
3. Vervang de printplaat zorgvuldig en sluit het vak.

8 Instellingen DIP-schakelaar voor licht en geluid

Opmerking:

Schroef de afdekking los van de basis om toegang tot de DIP-schakelaars te krijgen.

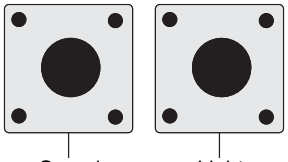

Knop	Functie
Geluid	Waarschuwingsgeluid AAN
	Waarschuwingsgeluid UIT
Licht	Enkele flits (snel)
	Dubbele flits
	Roterend knipperen
	Vier flitsen
	Elf flitsen
	Enkele flits (langzaam)

9 Onderhoud en reiniging

Belangrijk:

– Gebruik geen agressieve reinigingsmiddelen, wrijfalcohol of andere chemische oplossingen. Ze beschadigen de behuizing en kunnen storingen in het product veroorzaken.
– Dompel het product niet in water.

1. Koppel het product los van de voeding.
2. Reinig het product met een droog, pluisvrij doekje.

10 Conformiteitsverklaring (DOC)

Bij deze verklaart Conrad Electronic SE, Klaus-Conrad-Strasse 1, D-92242 Hirschau, dat dit product voldoet aan de Europese richtlijn 2014/53/EU.

- De volledige tekst van de EG-conformiteitsverklaring staat als download via het volgende internetadres ter beschikking: www.conrad.com/downloads

Voer het bestelnummer van het product in het zoekveld in; vervolgens kunt u de EU-conformiteitsverklaring downloaden in de beschikbare talen.

11 Verwijdering

11.1 Product

Alle elektrische en elektronische apparatuur die op de Europese markt wordt gebracht, moet met dit symbool zijn gemarkeerd. Dit symbool geeft aan dat dit apparaat aan het einde van zijn levensduur gescheiden van het ongesorteerd gemeentelijk afval moet worden weggegooid.

Iedere bezitter van oude apparaten is verplicht om oude apparaten gescheiden van het ongesorteerd gemeentelijk afval af te voeren. Eindgebruikers zijn verplicht oude batterijen en accu's die niet bij het oude apparaat zijn ingesloten, evenals lampen die op een niet-destructieve manier uit het oude toestel kunnen worden verwijderd, van het oude toestel te scheiden alvorens ze in te leveren bij een inzamelpunt.

Distributeurs van elektrische en elektronische apparatuur zijn wettelijk verplicht om oude apparatuur **gratis** terug te nemen. Conrad geeft u de volgende gratis inlevermogelijkheden (meer informatie op onze website):

- in onze Conrad-filialen
- in de door Conrad gemaakte inzamelpunten
- in de inzamelpunten van de openbare afvalverwerkingsbedrijven of bij de terugnamesystemen die zijn ingericht door fabrikanten en distributeurs in de zin van de ElektroG

Voor het verwijderen van persoonsgegevens op het te verwijderen oude apparaat is de eindgebruiker verantwoordelijk.

Houd er rekening mee dat in landen buiten Duitsland andere verplichtingen kunnen gelden voor het inleveren van oude apparaten en het recyclen van oude apparaten.

11.2 Batterijen/accu's

Verwijder eventueel geplaatste batterijen/accu's en gooi ze apart van het product weg. U als eindgebruiker bent wettelijk verplicht (batterijverordening) om alle gebruikte batterijen/accu's in te leveren; het weggooien bij het huisvuil is verboden.

Batterijen/accu's die schadelijke stoffen bevatten, zijn gemarkeerd met nevenstaand symbool. Deze mogen niet via het huisvuil worden afgevoerd. De aanduidingen voor de zware metalen die het betreft zijn: Cd = cadmium, Hg = kwik, Pb = lood (de aanduiding staat op de batterijen/accu's, bijv. onder de links afgebeelde vuilnisbaksymbool).

U kunt verbruikte batterijen/accu's gratis bij de verzamelpunten van uw gemeente, onze filialen of overal waar batterijen/accu's worden verkocht, afgeven. U voldoet daarmee aan de wettelijke verplichtingen en draagt bij aan de bescherming van het milieu.

Dek blootliggende contacten van batterijen/accu's volledig met een stukje plakband af alvorens ze weg te werpen, om kortsluiting te voorkomen. Zelfs als batterijen/accu's leeg zijn, kan de rest-energie die zij bevatten gevaarlijk zijn in geval van kortsluiting (barsten, sterke verhitting, brand, explosie).

12 Technische gegevens

12.1 LED-baken

Ingang	5 V/DC, 2 A via USB
Accu	2x Li-ion, 3,7 V, 2.000 mAh 18650
Bedrijfstijd	Ong. 11 u (volledig geladen)
Oplaadtijd	Ong. 4 - 6 uur
LED	36x SMD 2835
Straalkleur	Amber
Materiaal	Deksel: PC Behuizing: ABS
E-mark	E9 65R00/10 6604 00
Beschermingsgraad	IP65
Waarschuwingsgeluid	104 dB
Bevestigingsmechanisme	Magneet en zuignap ong. 15 kg draagkracht
Lengte oplaadkabel	1 m
Bedrijfs-/opslagomstandigheden	-30 tot +50 °C
Gewicht	475 g

Afmetingen

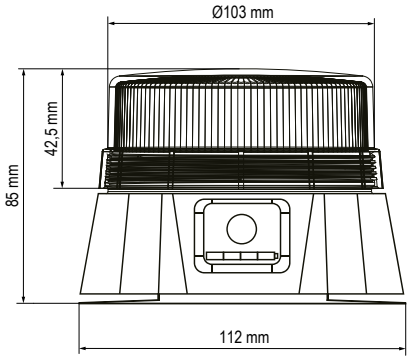

12.2 Afstandsbediening

Voeding	1x CR2032-batterij
Zendfrequentie	432,042 – 435,670 MHz
Kanaal spatiëring	200 kHz, smalband; totaal 1 kanaal
Zendvermogen	0,135 mW / -8,54 dBm
Zendbereik	100 m
Gewicht	34 g

Dit is een publicatie van Conrad Electronic SE, Klaus-Conrad-Str. 1, D-92242 Hirschau (www.conrad.com).

Alle rechten, vertaling inbegrepen, voorbehouden. Elke reproductie, ongeacht de methode, bijv. fotokopie, microverfilming of de registratie in elektronische gegevensverwerkingssystemen, vereist de voorafgaande schriftelijke toestemming van de uitgever. Nadruk, ook van uittreksels, verboden. De publicatie voldoet aan de technische stand bij het in druk bezorgen.

Copyright by Conrad Electronic SE.

*3758237_V3_1026__mh_nl 27021600787863563-4 I4/O3 en