SPEAKA PROFESSIONAL

Ⓓ Sicherheitshinweise

Glas-Whiteboard mit Filzoberfläche

Best.-Nr. 3758549 (SP-SMW-003)

1 Herunterladen von Bedienungsanleitungen

Verwenden Sie den Link www.conrad.com/downloads (oder scannen Sie den QR-Code), um die komplette Bedienungsanleitung herunterzuladen (oder neue/aktuelle Versionen, wenn verfügbar). Folgen Sie den Anweisungen auf der Webseite.

2 Bestimmungsgemäße Verwendung

Das Produkt ist ein Whiteboard mit Glas- und Filzoberflächen.

Falls Sie das Produkt für andere als die zuvor genannten Zwecke verwenden, könnte das Produkt beschädigt werden.

Unsachgemäßer Gebrauch kann zu Gefährdungen führen.

Dieses Produkt entspricht den gesetzlichen, nationalen und europäischen Anforderungen.

Aus Sicherheits- und Zulassungsgründen dürfen Sie dieses Produkt nicht umbauen und/oder verändern.

Lesen Sie sich die Sicherheitshinweise und ggf. beiliegende Anleitungen sorgfältig durch und bewahren Sie sie sicher auf. Geben Sie dieses Produkt nur zusammen mit den Sicherheitshinweisen und ggf. beiliegenden Anleitungen an Dritte weiter.

Alle enthaltenen Firmennamen und Produktbezeichnungen sind Warenzeichen der jeweiligen Inhaber. Alle Rechte vorbehalten.

3 Symbolerklärung

Folgende Symbole befinden sich auf dem Produkt/Gerät oder im Text:

Dieses Symbol warnt vor Gefahren, die zu Verletzungen führen können.

4 Sicherheitsanweisungen

Lesen Sie dieses Dokument und die zugehörige Bedienungsanleitung sorgfältig durch und beachten Sie insbesondere die Sicherheitshinweise. Sollten Sie die in dieser Bedienungsanleitung enthaltenen Sicherheitshinweise und Informationen für einen ordnungsgemäßen Gebrauch nicht beachten, übernehmen wir keine Haftung für daraus resultierende Verletzungen oder Sachschäden. Darüber hinaus erlischt in solchen Fällen die Gewährleistung/Garantie.

4.1 Allgemein

- Das Produkt ist kein Spielzeug. Halten Sie es von Kindern und Haustieren fern.
- Lassen Sie Verpackungsmaterial nicht achtlos herumliegen. Dieses könnte für Kinder zu einem gefährlichen Spielzeug werden.
- Falls Sie Fragen haben, die mit diesem Dokument nicht beantwortet werden können, wenden Sie sich an unseren technischen Kundendienst oder an sonstiges Fachpersonal.
- Lassen Sie Wartungs-, Anpassungs- und Reparaturarbeiten ausschließlich von einem Fachmann bzw. einer Fachwerkstatt durchführen.

4.2 Nicht missbrauchen

- Setzen, stellen, hängen oder stützen Sie sich nicht auf das Produkt. Das Produkt kann anderenfalls zusammenbrechen oder herunterfallen und Verletzungen verursachen.
- Hängen Sie keine Gegenstände an das Produkt. Das Produkt kann anderenfalls zusammenbrechen oder herunterfallen und Verletzungen verursachen.

4.3 Handhabung

- Gehen Sie stets vorsichtig mit dem Produkt um. Stöße, Schläge oder das Herunterfallen aus geringer Höhe können das Produkt beschädigen.

4.4 Glas kann zerbrechen

- Glas kann brechen und zu Schnittverletzungen führen. Behandeln Sie Glasteile sehr vorsichtig.

4.5 Scharfe Kanten

- Die Kanten des Produkts können scharf sein und bei Berührung oder Reibung Schnittverletzungen verursachen. Gehen Sie mit scharfen Kanten sehr vorsichtig um. Gegebenenfalls müssen Sie die entsprechende Schutzhandschuhe tragen.

4.6 Nicht überlasten

- Das Produkt kann bei Überlastung zusammenbrechen und schwere Verletzungen verursachen. Beachten Sie die in den Produktspezifikationen angegebene Nutzlast.

4.7 Verwendung

- Ruckartiges Verstellen oder Bewegen kann zum Umkippen des Produkts führen und Verletzungen oder Produktschäden verursachen. Seien Sie beim Einstellen und Bewegen des Produkts vorsichtig.
- Ziehen Sie nach dem Bewegen die Bremsen (falls vorhanden) an.

4.8 Wartung

- Das Einstellen und Bewegen des Produkts kann dazu führen, dass sich die Schraubverbindungen mit der Zeit lockern. Bauteile können herab- oder abfallen und Verletzungen verursachen. Kontrollieren Sie regelmäßig alle Schraubverbindungen.

5 Reinigung und Wartung

Wichtig:

– Verwenden Sie keine aggressiven Reinigungsmittel, Reinigungsalkohol oder andere chemische Lösungsmittel. Diese können zu Schäden am Gehäuse und zu Fehlfunktionen des Produkts führen.
– Tauchen Sie das Produkt nicht in Wasser.

1. Verwenden Sie zum Reinigen des Produkts ein trockenes, faserfreies Tuch.

6 Technische Daten

Oberflächenmaterial	Glas und Filz
Rollen mit Bremsen	ja
Gewicht	18,74 kg

Abmessungen (mm):

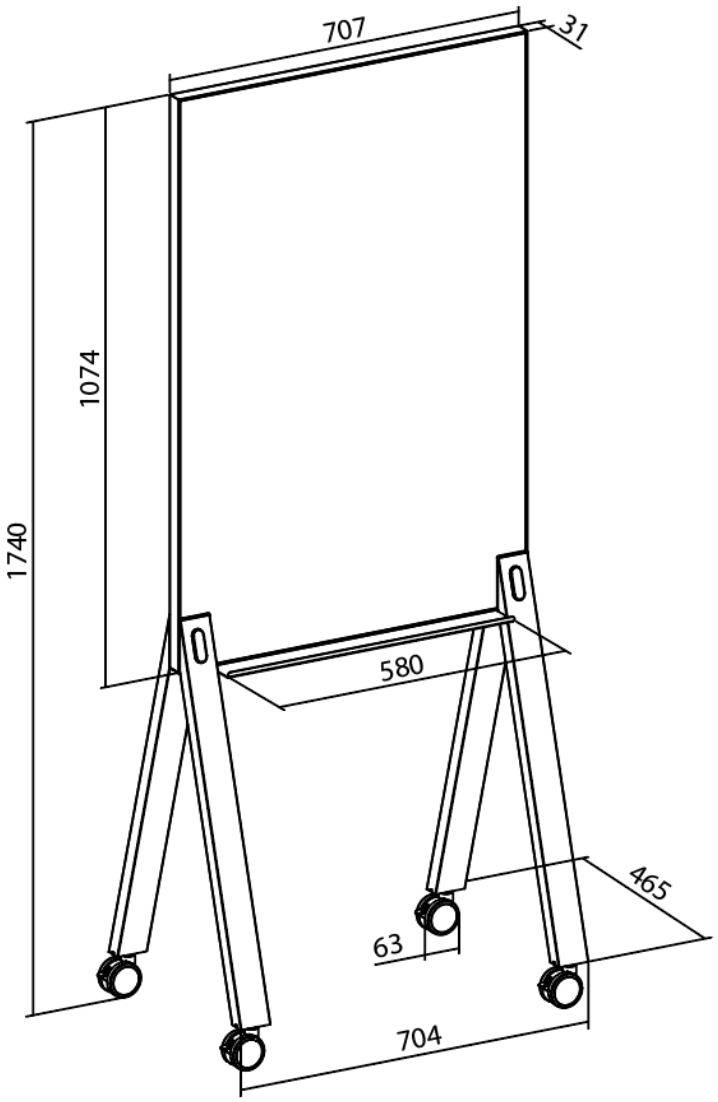

Dies ist eine Publikation der Conrad Electronic SE, Klaus-Conrad-Str. 1, D-92242 Hirschau (www.conrad.com).

Alle Rechte einschließlich Übersetzung vorbehalten. Reproduktionen jeder Art, z. B. Fotokopie, Mikroverfilmung, oder die Erfassung in elektronischen Datenverarbeitungsanlagen, bedürfen der schriftlichen Genehmigung des Herausgebers. Nachdruck, auch auszugsweise, verboten. Die Publikation entspricht dem technischen Stand bei Drucklegung.

Copyright by Conrad Electronic SE.

*3758549 (SP-SMW-003)_V2_0526__ss_de 2990024587-1 I1/O2 en

SPEAKA PROFESSIONAL

GB Safety Instructions

Glass Whiteboard with Felt Surface

Item no: 3758549 (SP-SMW-003)

1 Operating Instructions for download

Use the link www.conrad.com/downloads (alternatively scan the QR code) to download the complete operating instructions (or new/current versions if available). Follow the instructions on the web page.

2 Intended use

The product is a whiteboard with glass and felt surfaces.

If you use the product for purposes other than those described, the product may be damaged.

Improper use can result in hazards.

The product complies with the statutory national and European requirements.

For safety and approval purposes, you must not rebuild and/or modify the product.

Read the safety instructions and any accompanying instructions carefully and store them in a safe place. Make this product available to third parties only together with the safety instructions and any accompanying instructions.

All company names and product names are trademarks of their respective owners. All rights reserved.

3 Description of symbols

The following symbols are on the product/appliance or are used in the text:

The symbol warns of hazards that can lead to personal injury.

4 Safety instructions

Read this document and the accompanying operating instructions carefully and especially observe the safety information. If you do not follow the safety instructions and information on proper handling, we assume no liability for any resulting personal injury or damage to property. Such cases will invalidate the warranty/guarantee.

4.1 General

- The product is not a toy. Keep it out of the reach of children and pets.
- Do not leave packaging material lying around carelessly. This may become dangerous playing material for children.
- If you have questions which remain unanswered by this information product, contact our technical support service or other technical personnel.
- Maintenance, modifications and repairs must only be completed by a technician or an authorised repair centre.

4.2 Do not misuse

- Do not sit, stand, hang onto, or support yourself on the product. The product can collapse or fall down and cause injury.
- Do not hang objects onto the product. The product can collapse or fall down and cause injury.

4.3 Handling

- Handle the product carefully. Jolts, impacts or a fall even from a low height can damage the product.

4.4 Glass can break

- Glass can break and result in cuts. Handle glass components very carefully.

4.5 Sharp edges

- Edges of the product can be sharp and cause cuts if touched or rubbed against. Handle sharp edges very carefully. If necessary, wear protective gloves.

4.6 Do not overload

- The product can collapse if overloaded and cause serious personal injury. Observe the maximum payload given in the product specifications.

4.7 Use

- Jerky adjustment or movement can make the product tip over and cause injury or product damage. Adjust and move the product carefully.
- Tighten brakes (if available) after moving in place.

4.8 Maintenance

- Adjusting and moving the product can cause the screw connections to get loose over time. Components can fall down or fall off and cause injury. Check all screw connections from time to time.

5 Cleaning and care

Important:

– Do not use aggressive cleaning agents, rubbing alcohol or other chemical solutions. They damage the housing and can cause the product to malfunction.

– Do not immerse the product in water.

1. Clean the product with a dry, fibre-free cloth.

6 Technical data

Surface material	Glass and felt
Caster with brakes	yes
Weight	18.74 kg

Dimensions (mm):

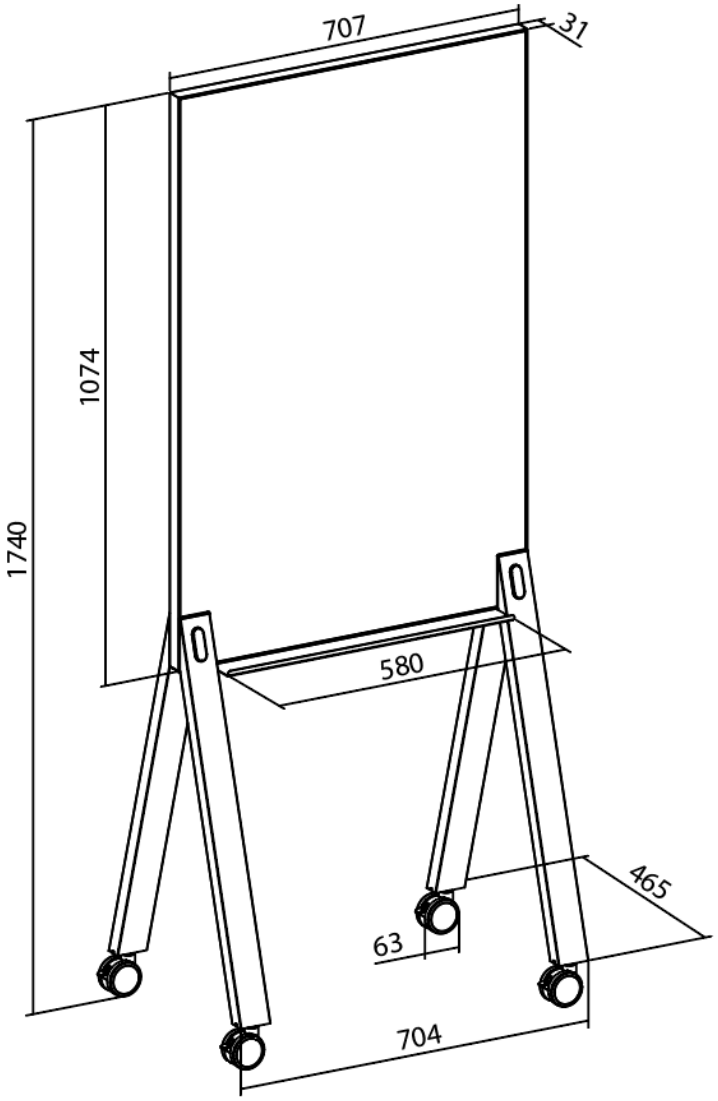

This is a publication by Conrad Electronic SE, Klaus-Conrad-Str. 1, D-92242 Hirschau (www.conrad.com).

All rights including translation reserved. Reproduction by any method (e.g. photocopying, microfilming or the capture in electronic data processing systems) requires prior written approval from the editor. Reprinting, also in part, is prohibited. This publication reflects the technical status at the time of printing.

Copyright by Conrad Electronic SE.

*3758549 (SP-SMW-003)_V2_0526__ss_en 2990024587-2 I1/O2 en

SPEAKA PROFESSIONAL

Ⓕ Consignes de sécurité

Tableau blanc en verre avec surface en feutre

N° de commande 3758549 (SP-SMW-003)

1 Mode d'emploi à télécharger

Utilisez le lien www.conrad.com/downloads (ou scannez le code QR) pour télécharger le mode d'emploi complet (ou les versions nouvelles/actuelles, le cas échéant). Respectez les instructions indiquées sur la page Web.

2 Utilisation prévue

Ce produit est un tableau blanc doté de surfaces en verre et en feutre.

Toute utilisation à des fins autres que celles décrites pourrait endommager le produit.

Une mauvaise utilisation vous expose à des risques.

Ce produit est conforme aux exigences nationales et européennes en vigueur.

Pour des raisons de sécurité et d'homologation, toute restructuration et/ou modification du produit est interdite.

Lisez attentivement les consignes de sécurité et toutes les instructions qui les accompagnent et rangez-les dans un endroit sûr. Ne mettez ce produit à la disposition de tiers qu'avec les consignes de sécurité et les éventuelles instructions qui les accompagnent.

Tous les noms d'entreprises et appellations de produits sont des marques commerciales de leurs propriétaires respectifs. Tous droits réservés.

3 Description des symboles

Les symboles suivants figurent sur le produit/appareil ou sont utilisés dans le texte :

Le symbole met en garde contre les dangers pouvant entraîner des blessures corporelles.

4 Consignes de sécurité

Lisez attentivement ce document ainsi que les instructions d'utilisation qui l'accompagnent et respectez en particulier les consignes de sécurité. Nous ne saurions être tenus pour responsables des blessures corporelles ou des dommages matériels résultant du non-respect des mises en garde et des indications relatives à une utilisation correcte figurant dans ce mode d'emploi. De tels cas entraînent l'annulation de la garantie.

4.1 Généralités

- Le produit n'est pas un jouet. Il doit rester hors de portée des enfants et des animaux domestiques.
- Ne laissez pas traîner le matériel d'emballage. Celui-ci peut se révéler dangereux si des enfants le prennent pour un jouet.
- Si vous avez des questions dont la réponse ne figure pas dans ce mode d'emploi, contactez notre service d'assistance technique ou un autre technicien spécialisé.
- Toute manipulation d'entretien, d'ajustement ou de réparation doit être effectuée par un spécialiste ou un atelier spécialisé.

4.2 Évitez toute utilisation inappropriée

- Évitez de vous asseoir, de vous placer, de vous accrocher ou de vous appuyer sur le produit. Le produit peut s'effondrer ou tomber et provoquer des blessures.
- Ne fixez pas d'objets sur le produit. Le produit peut s'effondrer ou tomber et provoquer des blessures.

4.3 Manipulation

- Manipulez le produit avec précaution. Des secousses, des chocs ou une chute, même de faible hauteur, peuvent endommager le produit.

4.4 Le verre peut se briser

- Le verre peut se briser et entraîner des coupures. Manipulez les composants en verre avec beaucoup de précautions.

4.5 Bords tranchants

- Les bords du produit peuvent être tranchants et provoquer des coupures en cas de contact ou de frottement. Manipulez les bords tranchants avec beaucoup de précaution. Si nécessaire, portez des gants de protection.

4.6 Ne surchargez pas le produit

- Si le produit est surchargé, il peut s'effondrer et provoquer des blessures graves. Respectez la charge utile maximale indiquée dans les spécifications du produit.

4.7 Utilisation

- Un réglage ou un mouvement saccadé peut faire basculer le produit et causer des blessures ou des dommages au produit. Ajustez et déplacez le produit avec précaution.
- Serrez les freins (le cas échéant) après l'installation.

4.8 Entretien

- Le réglage et le déplacement du produit peuvent entraîner le desserrage des raccords à vis au fil du temps. Les composants peuvent tomber ou se détacher et provoquer des blessures. Vérifiez de temps en temps toutes les fixations par vis.

5 Nettoyage et entretien

Important:

– N'utilisez pas de produits de nettoyage agressifs, d'alcool à friction ou d'autres solutions chimiques. Ils endommagent le boîtier et peuvent provoquer un dysfonctionnement du produit.

– Ne plongez pas le produit dans l'eau.

1. Nettoyez le produit à l'aide d'un chiffon sec et sans fibres.

6 Caractéristiques techniques

Matériau de surface..... Verre et feutre

Roulettes avec freins..... oui

Poids..... 18,74 kg

Dimensions (mm) :

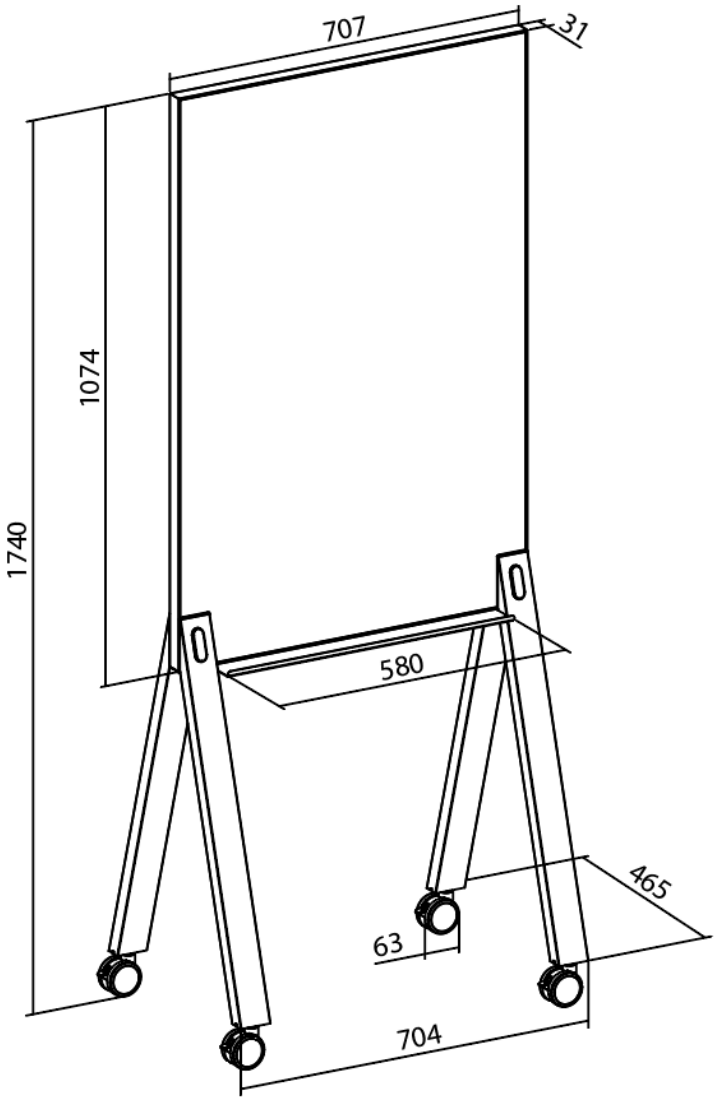

Ceci est une publication de Conrad Electronic SE, Klaus-Conrad-Str. 1, D-92242 Hirschau (www.conrad.com).

Tous droits réservés, y compris de traduction. Toute reproduction, quelle qu'elle soit (p. ex. photocopie, microfilm, saisie dans des installations de traitement de données) nécessite une autorisation écrite de l'éditeur. Il est interdit de le réimprimer, même par extraits. Cette publication correspond au niveau technique du moment de la mise sous presse.

Copyright by Conrad Electronic SE.

*3758549 (SP-SMW-003)_V2_0526__ss_fr 2990024587-3 I1/O2 en

SPEAKA PROFESSIONAL

(NL) Veiligheidsinstructies

Glazen whiteboard met viltoppervlak

Bestelnr.: 3758549 (SP-SMW-003)

1 Gebruiksaanwijzingen voor download

Gebruik de link www.conrad.com/downloads (of scan de QR-code) om de volledige gebruiksaanwijzingen te downloaden (of nieuwe/huidige versies indien beschikbaar). Volg de instructies op de webpagina.

2 Beoogd gebruik

Het product is een whiteboard met glazen en vilten oppervlakken.

Als het product voor andere doeleinden wordt gebruikt dan hier beschreven, kan het product worden beschadigd.

Verkeerd gebruik kan leiden tot gevaren.

Het product is voldoet aan de nationale en Europese wettelijke voorschriften.

Om veiligheids- en goedkeuringsredenen mag u niets aan dit product veranderen.

Lees de veiligheidsvoorschriften en begeleidende instructies zorgvuldig en bewaar ze op een veilige plek. Als u dit product aan derden geeft, overhandig dan ook de veiligheidsvoorschriften en begeleidende instructies ervan.

Alle bedrijfs- en productnamen zijn handelsmerken van de betreffende eigenaren. Alle rechten voorbehouden.

3 Beschrijving van de symbolen

De volgende symbolen staan op het product/apparaat of worden gebruikt in de tekst:

Dit symbool waarschuwt voor gevaren die tot persoonlijk letsel kunnen leiden.

4 Veiligheidsinstructies

Lees dit document en de begeleidende gebruiksaanwijzingen zorgvuldig en let hierbij voornamelijk op de veiligheidsinformatie. Indien de veiligheidsinstructies en de aanwijzingen voor een juiste bediening in deze gebruiksaanwijzing niet worden opgevolgd, aanvaarden wij geen verantwoordelijkheid voor hieruit resulteren persoonlijk letsel of materiële schade. In dergelijke gevallen vervalt de aansprakelijkheid/garantie.

4.1 Algemeen

- Het artikel is geen speelgoed. Houd het buiten het bereik van kinderen en huisdieren.
- Laat verpakkingsmateriaal niet achteloos rondslingeren. Dit kan voor kinderen gevaarlijk speelgoed worden.
- Als u nog vragen hebt die niet door dit informatieproduct zijn beantwoord, neem dan contact op met onze technische klantendienst of ander technisch personeel.
- Laat onderhoud, aanpassingen en reparaties alleen uitvoeren door een vakman of in een daartoe bevoegde werkplaats.

4.2 Niet misbruiken

- Niet op/aan het product zitten, staan, hangen of leunen. Het product kan anders vallen of omklappen en letsel veroorzaken.
- Hang geen voorwerpen aan het product. Het product kan anders vallen of omklappen en letsel veroorzaken.

4.3 Omgang

- Behandel het product met zorg. Schokken, stoten of zelfs een val van geringe hoogte kunnen het product beschadigen.

4.4 Glas kan breken

- Glas kan breken en snijwonden veroorzaken. Ga voorzichtig om met glazen onderdelen.

4.5 Scherpe randen

- De randen van het product kunnen scherp zijn en snijwonden veroorzaken wanneer aangeraakt. Ga voorzichtig om met scherpe randen. Draag indien nodig beschermende handschoenen.

4.6 Niet overbelasten

- Het product kan omvallen wanneer overbelast en ernstig persoonlijk letsel veroorzaken. Houd rekening met het maximale draagvermogen vermeld in de productspecificaties.

4.7 Gebruik

- Het product kan kantelen door schokkende aanpassingen of bewegingen en persoonlijk letsel of schade aan het product veroorzaken. Zorg ervoor het product voorzichtig aan te passen en te bewegen.
- Zet remmen vast (indien beschikbaar) nadat de steun op zijn plek is gezet.

4.8 Onderhoud

- Door het afstellen en verplaatsen van het product kunnen de schroefverbindingen met verloop van tijd losraken. Onderdelen kunnen eraf vallen en letsel veroorzaken. Controleer alle schroefverbindingen van tijd tot tijd.

5 Onderhoud en reiniging

Belangrijk:

– Gebruik geen agressieve reinigingsmiddelen, wrijfalcohol of andere chemische oplossingen. Ze beschadigen de behuizing en kunnen storingen in het product veroorzaken.

– Dompel het product niet in water.

1. Reinig het product met een droog, pluisvrij doekje.

6 Technische gegevens

Oppervlaktemateriaal ..... Glas en vilt

Zwenkwielen met remmen..... ja

Gewicht..... 18,74 kg

Afmetingen (mm):

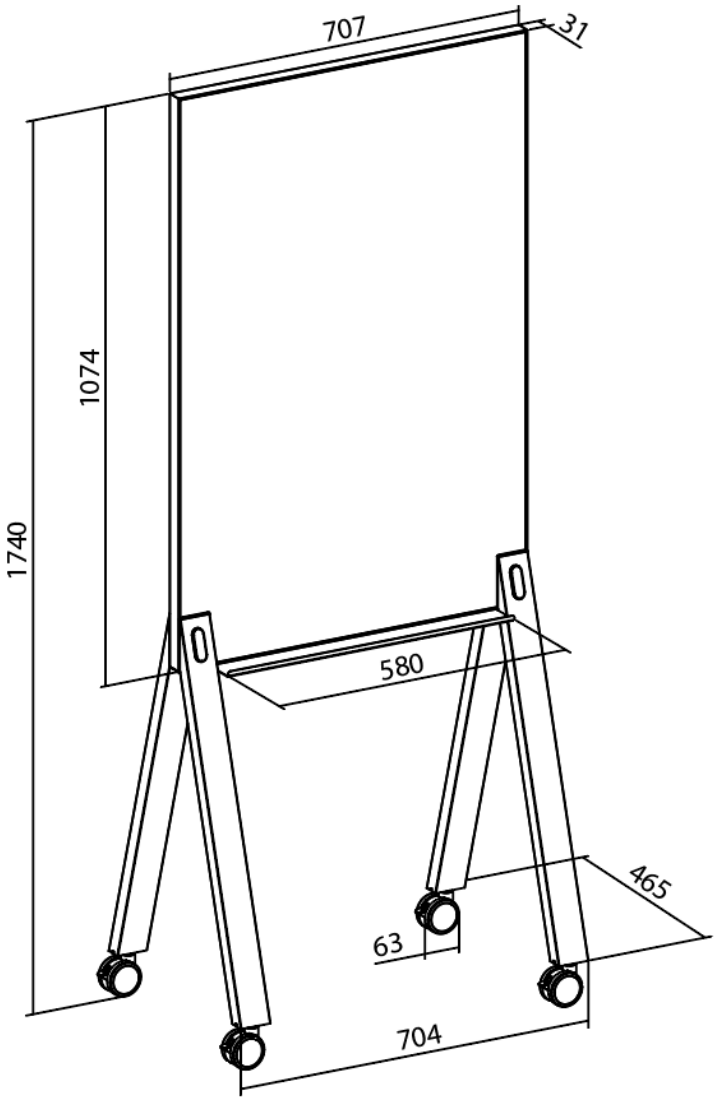

Dit is een publicatie van Conrad Electronic SE, Klaus-Conrad-Str. 1, D-92242 Hirschau (www.conrad.com).

Alle rechten, vertaling inbegrepen, voorbehouden. Elke reproductie, ongeacht de methode, bijv. fotokopie, microverfilming of de registratie in elektronische gegevensverwerkingssystemen, vereist de voorafgaande schriftelijke toestemming van de uitgever. Nadruk, ook van uittreksels, verboden. De publicatie voldoet aan de technische stand bij het in druk bezorgen.

Copyright by Conrad Electronic SE.

*3758549 (SP-SMW-003)_V2_0526__ss_nl 2990024587-4 I1/O2 en