DE

WICHTIG:
Es kann zu schweren Verletzungen, Schäden am Gerät oder zum Erlöschen der Werksgarantie kommen, wenn Sie nicht alle Anweisungen lesen, verstehen und befolgen.

SICHERHEITS- UND WARNHINWEISE:
- Stellen Sie sicher, dass die Montagefläche stabil genug ist, um das montierte Produkt und die Ausrüstung zu tragen.
- DIE ANGEGEBENE MAXIMALE GEWICHTSKAPAZITÄT DARF NICHT ÜBERSCHRITTEN WERDEN.
- Schwere Produkte dürfen aus Sicherheitsgründen nur mit Hilfe einer Hilfsperson oder einer mechanischen Hebevorrichtung angehoben und positioniert werden.
- Ziehen Sie die Schrauben fest, aber nicht übermäßig fest an. Ein übermäßiges Anziehen kann das Produkt beschädigen und die Halteleistung stark verringern.
- Halten Sie bei der Verwendung des Produkts einen Sicherheitsabstand zu beweglichen Teilen ein.
- Nur für den bestimmungsgemäßen Gebrauch verwenden. Sie dürfen niemals auf dem Produkt stehen, hängen oder klettern.
- Dieses Produkt ist ausschließlich für den Gebrauch in Innenräumen vorgesehen.
- Es ist nicht erlaubt, die Konstruktion zu rekonstruieren.
- Dieses Produkt enthält möglicherweise Kleinteile, die eine Erstickungsgefahr darstellen können, wenn sie verschluckt werden. Halten Sie Kinder fern, außer wenn das Produkt für sie vorgesehen ist und sie alle Anweisungen und Handbücher vollständig gelesen und verstanden haben.
- Überprüfen Sie in regelmäßigen Abständen (mindestens alle drei Monate) auf seine Sicherheit und Gebrauchstauglichkeit.

Falls Sie Fragen haben oder Hilfe benötigen, wenden Sie sich bitte an die Stelle, bei der Sie das Produkt gekauft haben.

EN

IMPORTANT:
Failure to read, thoroughly understand, and follow all instructions can result in serious personal injury, damage to equipment, or voiding of factory warranty.

INSTRUCTIONS OF SAFETY AND WARNINGS:
- Make sure that the mounting surface is strong enough to handle a mounted product and equipment.
- DO NOT EXCEED THE MAXIMUM LISTED WEIGHT CAPACITY.
- Always be sure to have someone assist you or a mechanical device to lift and position heavy products safely.
- Tighten screws firmly, but do not over tighten. Over tightening can cause product damage that greatly reduces the holding power.
- Keep a clear area and distance from moving parts when using the product.
- Use only as intended. Never stand, hang or climb on the product.
- This product is intended for indoor use only.
- Any attempts to reconstruct the construction aren't allowed.
- This product may contain small items that could be a choking hazard if swallowed. Keep children away unless the product is intended for their use and all instructions and manuals are fully reviewed and understood by them.
- Check that the product is secure and safe to use at regular intervals (at least every three months).

Should you ever have any questions or feel you require help please contact your place of purchase for assistance.

Installationsanweisungen

SPEAKA PROFESSIONAL MONITORHALTERUNG FÜR 43,20 CM (17") BIS 124,46 CM (49")

Best.-Nr.: 3767975 (SP-MM-1080)

Installation Instructions

SPEAKA PROFESSIONAL MONITOR ARM FOR 43.20 CM (17") BIS 124.46 CM (49")

Item No.: 3767975 (SP-MM-1080)

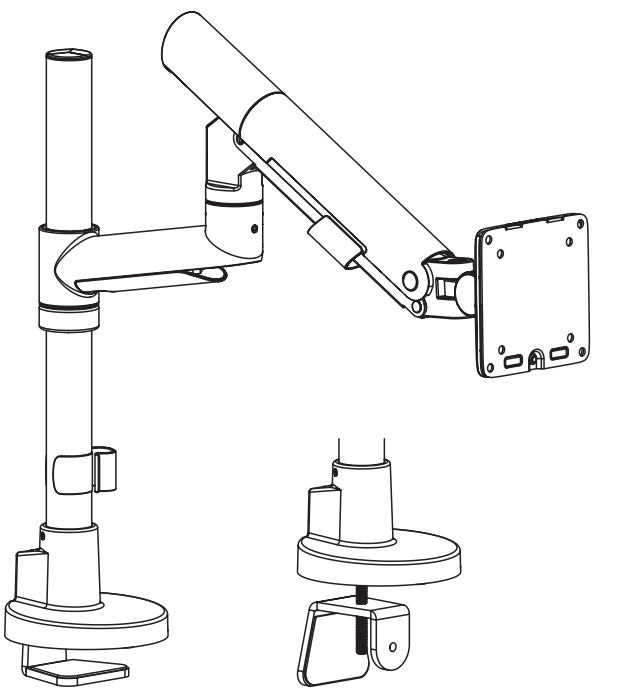

Unterstützt VESA-Halterung 75x75 100x100	**124,46 cm (49")max.** FLACH/GEBOGEN	**2-20 kg** Flacher Bildschirm	**2-15 kg** Gebogener Bildschirm
Support VESA mount 75x75 100x100	**124,46 cm (49")max.** FLAT/CURVED	**2-20 kg** Flat screen	**2-15 kg** Curved screen

8

2+

VORSICHT:
Lassen Sie den Monitor nicht sofort nach dem Aufhängen los und warten Sie, bis Sie sicher sind, dass er stabil in seiner Position ist, um Verletzungen von Personen oder Schäden an Geräten zu vermeiden. Wenn der Arm sich hebt oder senkt, gehen Sie zum nächsten Schritt zur Anpassung über.

CAUTION:
Do not release the monitor immediately after hanging and wait until you are sure it is stable in its position to prevent injury to personnel or equipment. If the arm rises or falls, refer to the next step for adjustment.

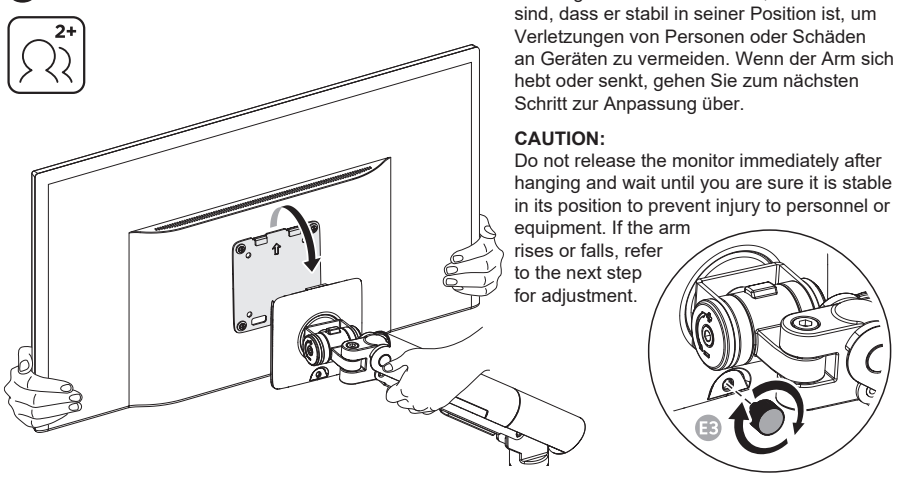

9

2+

Hinweis: Positionieren Sie Ihre Hand wie abgebildet, um das Abnehmen der Zierabdeckung zu erleichtern.

Note: Position your hand as shown to make the decorative cover easier to remove.

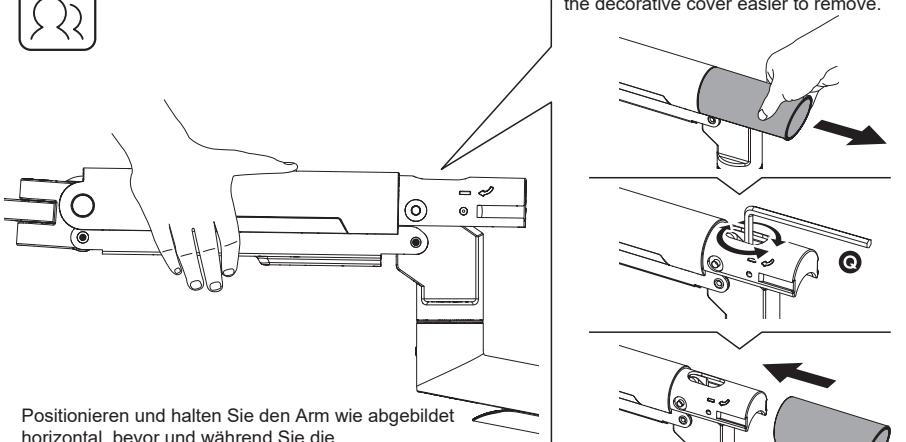

Positionieren und halten Sie den Arm wie abgebildet horizontal, bevor und während Sie die Federspannung anpassen. Verwenden Sie zur Anpassung den mitgelieferten Sechskantschlüssel. Bitte Sie um Hilfe (falls erforderlich).

Before adjusting the spring tension and during the adjustment process, position and hold the arm horizontally as shown. Use the supplied Allen Key for adjustment. Ask for assistance should you require it.



ACHTUNG: Ziehen Sie die Schrauben NICHT zu fest.
CAUTION: DO NOT overtighten the screws.

Wenn sich der Arm **absenkt**, drehen Sie die Schraube in Richtung (+), bis er an Ort und Stelle bleibt.

If the arm **drops**, turn the screw in the (+) direction until it stays in place.

Wenn sich der Arm **anhebt**, drehen Sie die Schraube in Richtung (-), bis er an Ort und Stelle bleibt.

If the arm **rises**, turn the screw in the (-) direction until it stays in place.

10

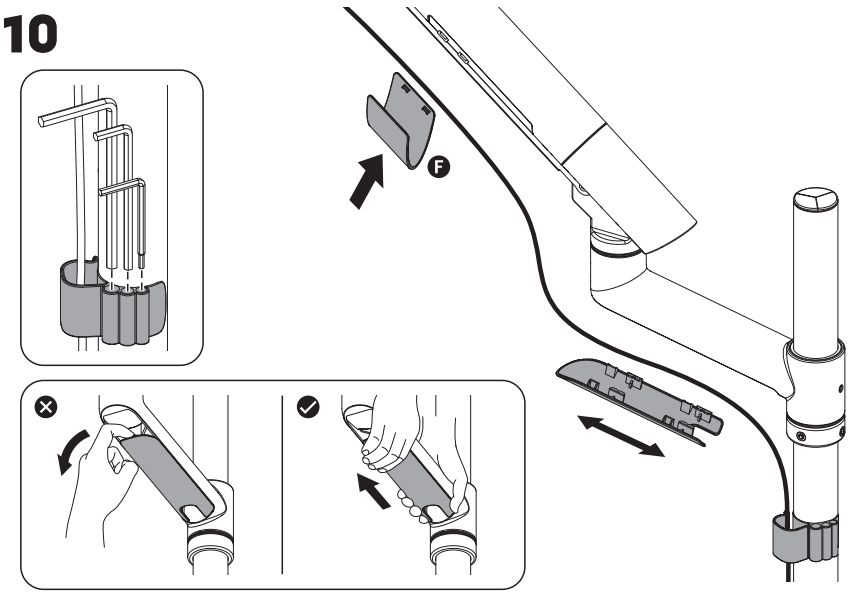

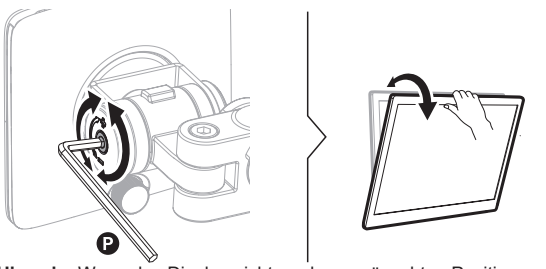

Hinweis: Wenn das Display nicht an der gewünschten Position stoppt, passen Sie die Schrauben mit den Werkzeugen an (wie abgebildet).

Note: If the display does not stop at the desired position, adjust the screws using the tools as shown.

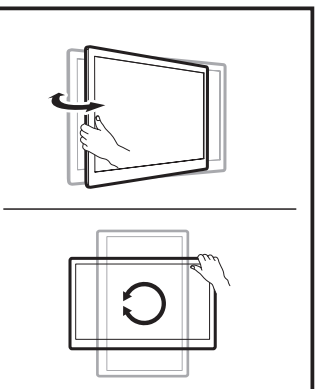

ACHTUNG: Drehen Sie den Monitor NICHT über die hintere Tischkante hinaus. Andernfalls könnte der Monitor instabil werden und umkippen.

CAUTION: DO NOT rotate the monitor past the rear edge of desk to avoid an unstable situation that may cause tipping.

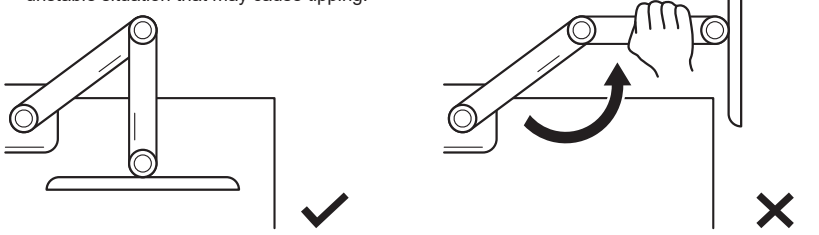



A (x1)

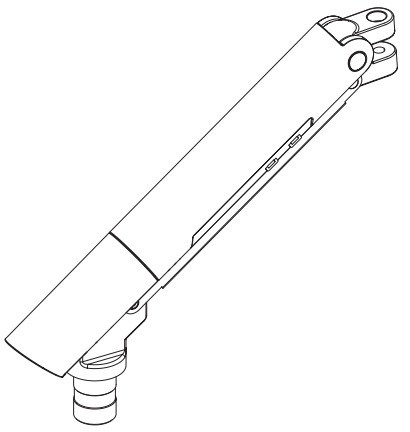

B (x1)

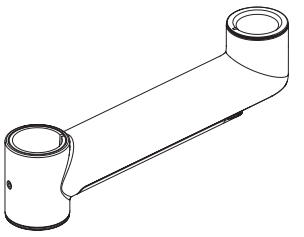

C (x1)

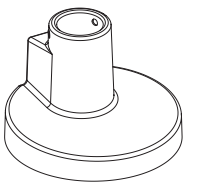

D (x1)

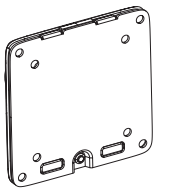

E (x1)



F (x1)

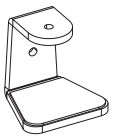

G (x1)



H (x1)



I (x1)



J (x4)
D5

K (x4)
M4x12



L (x1)
M8x35



M (x1)
M8x60



N (x1)
M8x130



O (x1)
3-4mm



P (x1)
5mm



Q (x1) (L W)
6mm (Lange Ausführung)
6mm(Long Type)

1

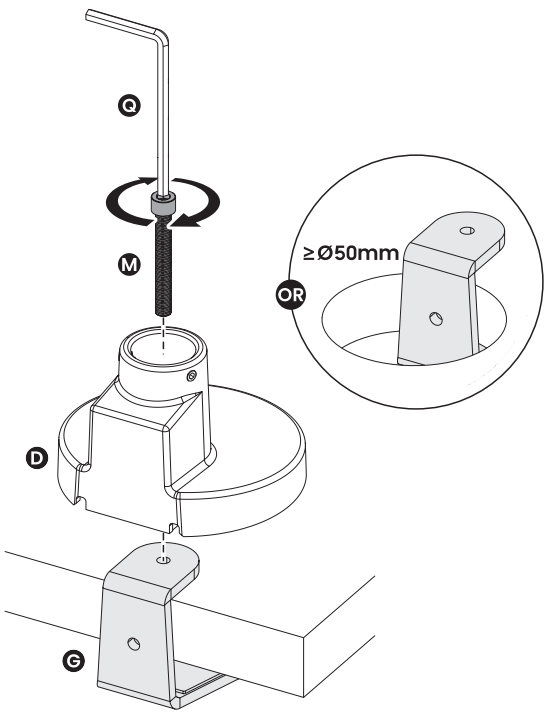

KLEMMEN-MONTAGE
Bei Tischen mit einer Dicke von 10 bis 50 mm

CLAMP INSTALLATION
For 10-50 mm thickness desks

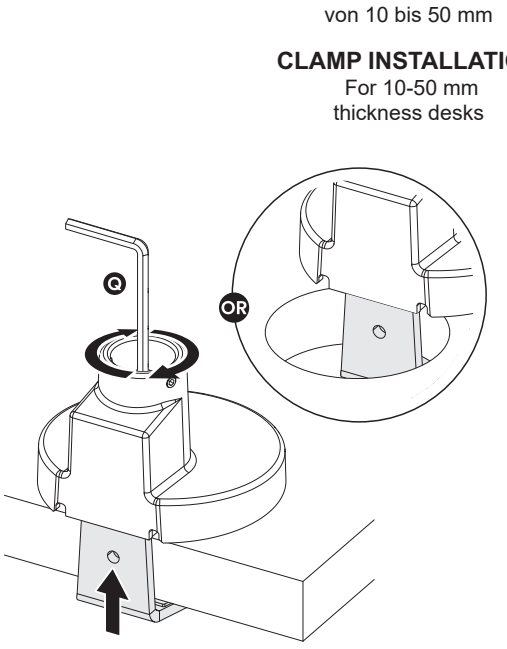

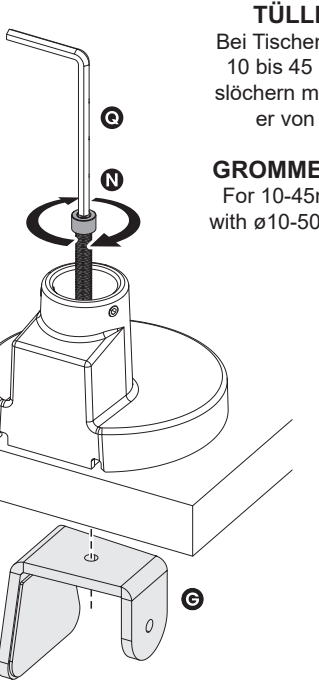

TÜLLEN-MONTAGE
Bei Tischen mit einer Dicke von 10 bis 45 mm mit Installationslöchern mit einem Durchmesser von ø 10 bis 50 mm

GROMMET INSTALLATION
For 10-45mm thickness desks with ø10-50mm installation holes

2

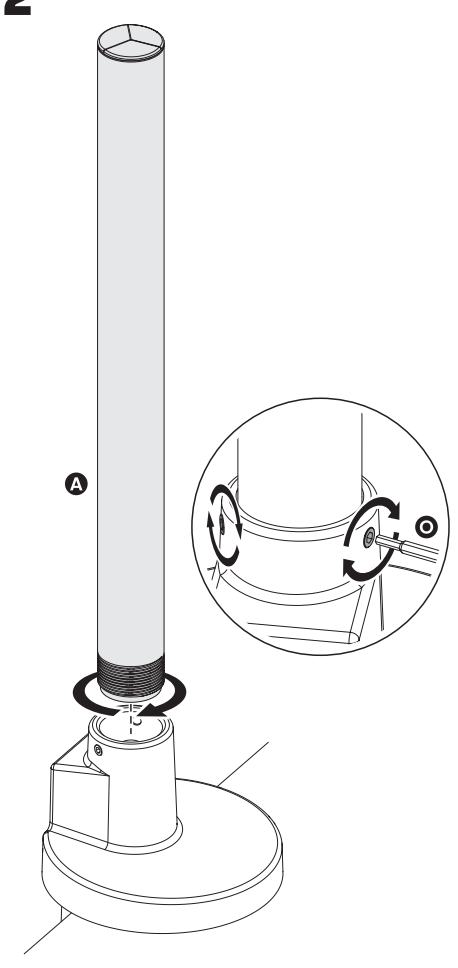

3

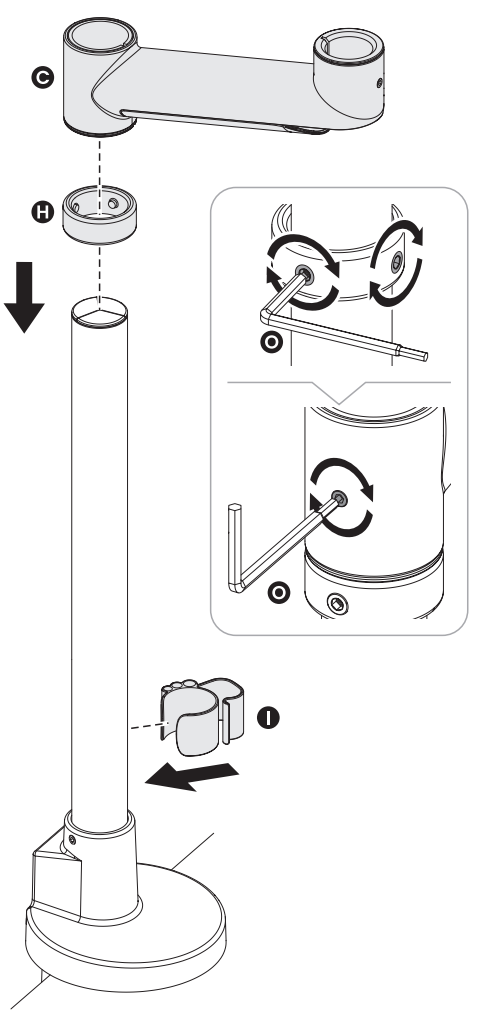

4

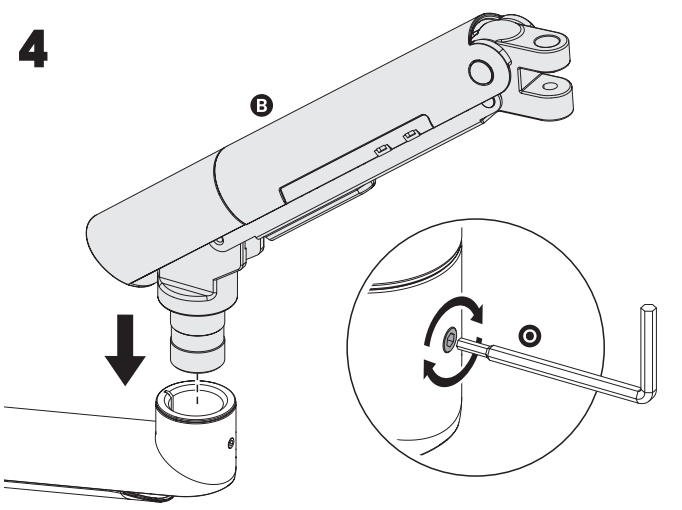

5

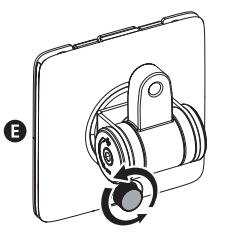

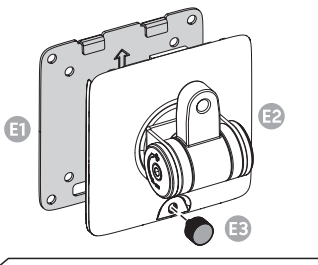

Wenn das Gelenk der Platte zu fest ist, um heruntergeklappt zu werden, lösen Sie die Schraube mit einem Inbusschlüssel wie abgebildet.

If the joint of the plate is too tight to fold down, loosen the screw with a Allen Key as shown.

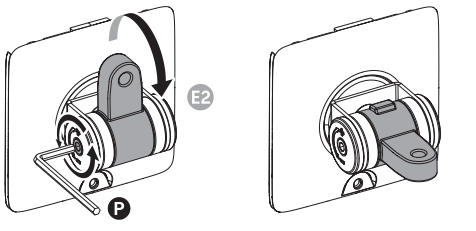

6

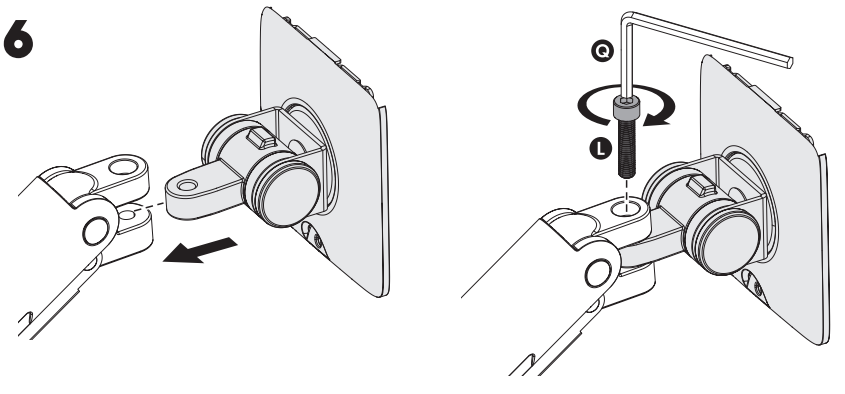

7

