LAMPA OŚWIETLENIA TABLICY REJESTRACYJNEJ TYPU W72
REGISTRATION PLATE LAMP TYPE TYPE W72

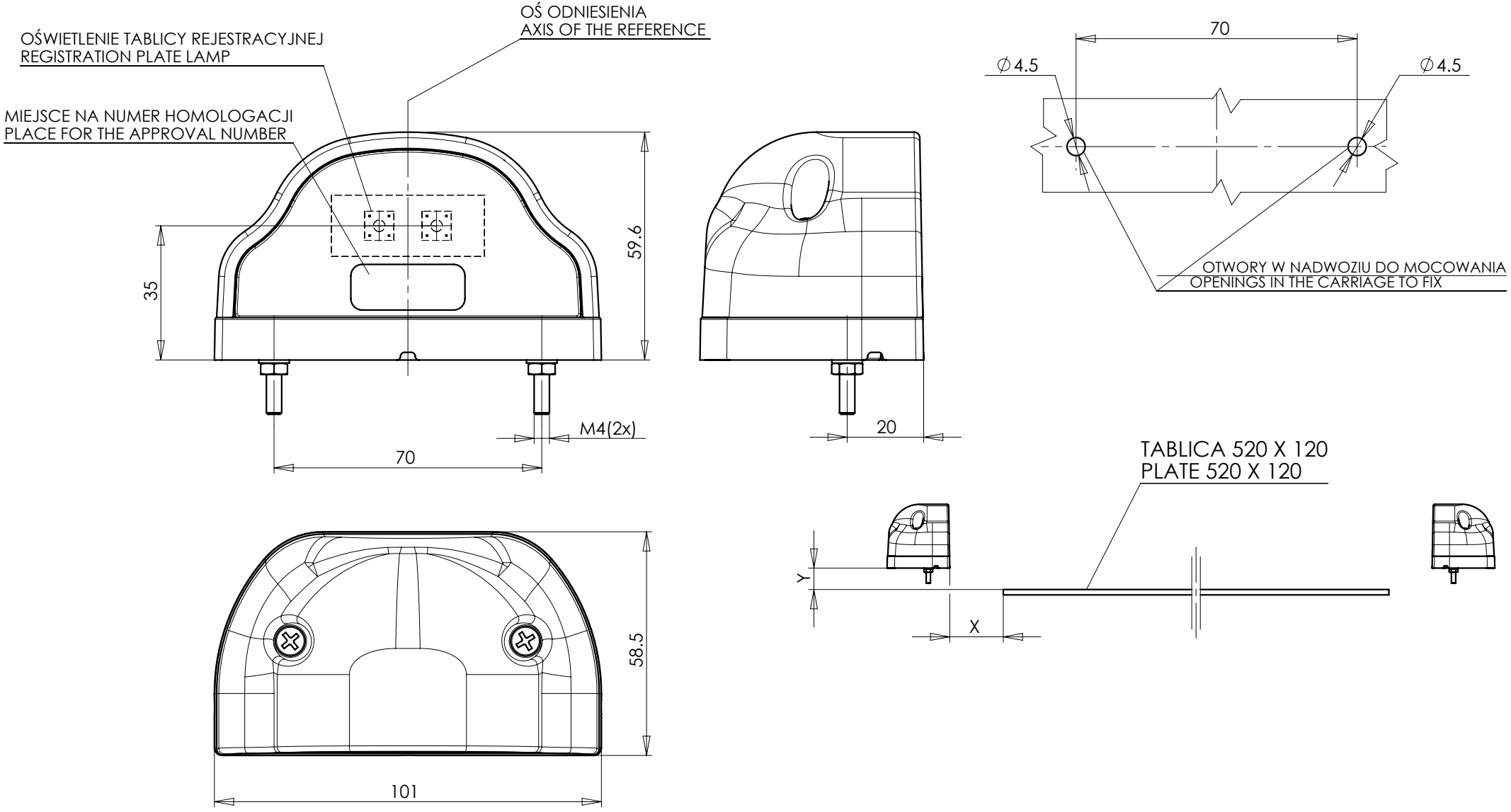

NINIEJSZY RYSUNEK JEST CZĘŚCIĄ WNIOSKU O ROZSZERZENIE HOMOLOGACJE
THIS DRAWING IS A PART OF THE APPLICATION FOR AN EXTENSION OF APPROVAL

GODZIKOWICE 22.03.2011