Ⓓ **Bedienungsanleitung**

1:10 Crawler

Best.-Nr. 3774399

Best.-Nr. 3773500 **Seite 2 - 11**

GB **Operating Instructions**

1:10 Crawler

Item No. 3774399

Item No. 3773500 **Page 12 - 21**

CE

14+

Inhaltsverzeichnis

D

Seite

1. Bestimmungsgemäße Verwendung 3
2. Aktuelle Bedienungsanleitungen 3
3. Symbolerklärung 3
4. Lieferumfang 3
5. Sicherheitshinweise 4
   a) Allgemein 4
   b) Allgemeine Sicherheitshinweise für Batterien/Akkus 4
   c) Fahrakku 4
   d) Batterien der Baugröße AAA/Mignon für den Sender 4
   e) Aufladen des Fahrzeugakkus 5
   f) Empfänger / Antenne 5
   g) Sender 5
   h) Fahren mit dem Auto 5
6. Sender 6
   a) Übersicht 6
   b) Einstellungen 7
   c) Batterien der Sendereinheit 7
   d) Koppeln (Sender mit Empfänger) 7
   e) Lenken 8
7. Laden des Fahrakkus 8
   a) Laden des Fahrakkus 8
8. Fahren 9
9. Wartung und Pflege 9
10. Konformitätserklärung (DOC) 10
11. Entsorgung 10
   a) Produkt 10
   b) Batterien/Akkus 10
12. Technische Daten 11
   a) Modellfahrzeug 11
   b) Fahrakku 11
   c) Sender (Fernsteuerung) 11
   d) USB-Ladegerät 11

1. Bestimmungsgemäße Verwendung

Bei diesem Produkt handelt es sich um ein Modellauto, das über die beiliegende drahtlose Fernsteuerung per Funk gesteuert werden kann.

Altersempfehlung: 14 Jahre oder älter.

Dieses Produkt ist kein Spielzeug. Das Produkt ist nicht für die Verwendung durch kleine Kinder ohne direkte Aufsicht eines Erwachsenen gedacht.

Beachten Sie die Sicherheitshinweise in dieser Bedienungsanleitung. Diese enthalten wichtige Informationen zum Umgang mit dem Produkt. Lesen Sie die gesamte Bedienungsanleitung aufmerksam durch, bevor Sie das Fahrzeug in Betrieb nehmen und bedienen.

Eine Nichtbeachtung führt zu verschiedenen Gefahren; z. B. Verletzungsgefahr.

2. Aktuelle Bedienungsanleitungen

Laden Sie aktuelle Bedienungsanleitungen über den Link www.conrad.com/downloads herunter oder scannen Sie den abgebildeten QR-Code. Folgen Sie den Anweisungen auf der Website.

3. Symbolerklärung

Das Symbol mit dem Blitz im Dreieck weist auf Gefahren für Ihre Gesundheit hin, z. B. Stromschlag.

Das Symbol mit dem Ausrufezeichen im Dreieck weist auf wichtige Informationen in dieser Bedienungsanleitung hin. Lesen Sie diese Informationen immer aufmerksam.

Das Pfeilsymbol weist auf besondere Informationen und Empfehlungen zur Bedienung hin.

4. Lieferumfang

- Auto mit dekorierter Karosserie
- Controlller
- 7,4 V 3000 mAh Li-Ionen-Fahrakku
- USB-Ladegerät
- Ersatzrad mit Schraube
- Kreuzschlüssel
- Innensechskantschlüssel
- Bedienungsanleitung

5. Sicherheitshinweise



Lesen Sie sich die Bedienungsanleitung sorgfältig durch und beachten Sie insbesondere die Sicherheitshinweise. Sollten Sie die in dieser Bedienungsanleitung aufgeführten Sicherheitshinweise und Informationen für einen ordnungsgemäßen Gebrauch nicht beachten, übernehmen wir keine Haftung für daraus resultierende Personen- oder Sachschäden.

a) Allgemein

- Das Produkt ist kein Spielzeug, es ist nicht für Kinder unter 14 Jahren geeignet.
- Aus Sicherheits- und Zulassungsgründen ist das eigenmächtige Umbauen und/oder Verändern des Produktes nicht gestattet.
- Lassen Sie Verpackungsmaterial nicht achtlos herumliegen. Dieses könnte anderenfalls für Kinder zu einem gefährlichen Spielzeug werden.
- Schützen Sie das Produkt vor extremen Temperaturen, hoher Luftfeuchtigkeit, Feuchtigkeit, brennbaren Gasen, Dampf und Lösungsmitteln.
- Setzen Sie das Produkt keinen mechanischen Belastungen aus.
- Sollte kein sicherer Betrieb mehr möglich sein, nehmen Sie das Produkt außer Betrieb und schützen Sie es vor unbeabsichtigter Verwendung. Der sichere Betrieb ist nicht mehr gewährleistet, wenn das Produkt:
  - sichtbare Schäden aufweist,
  - nicht mehr ordnungsgemäß funktioniert,
  - über einen längeren Zeitraum unter ungünstigen Umgebungsbedingungen aufbewahrt wurde oder
  - erheblichen Transportbelastungen ausgesetzt wurde.
- Wenden Sie sich an eine Fachkraft, wenn Sie Zweifel über die Arbeitsweise, die Sicherheit oder den Anschluss des Gerätes haben.
- Sollten Sie noch Fragen haben, die in dieser Bedienungsanleitung nicht beantwortet wurden, wenden Sie sich an unseren technischen Kundendienst oder anderes Fachpersonal.

b) Allgemeine Sicherheitshinweise für Batterien/Akkus

- Bewahren Sie Batterien/Akkus außerhalb der Reichweite von Kindern und Haustieren auf. Bei Verschlucken sofort einen Arzt aufsuchen.
- Lassen Sie es nicht zu Kurzschlüssen kommen, zerlegen Sie Batterien/Akkus nicht und werfen Sie sie nicht ins Feuer, um Explosionsgefahren zu vermeiden.
- Schützen Sie Batterien/Akkus vor Feuchtigkeit und Nässe.
- Stellen Sie die richtige Polarität (+ und -) beim Einsetzen von Batterien/Akkus sicher.
- Tragen Sie bei auslaufenden oder beschädigten Batterien/Akkus Schutzhandschuhe, um Verätzungen zu vermeiden.
- Bewahren Sie Batterien/Akkus ordnungsgemäß auf, da auslaufende Flüssigkeiten stark ätzend sind und Gegenstände oder Oberflächen beschädigen können.

c) Fahrakku

- Der Akku darf unter keinen Umständen beschädigt werden. Bei Beschädigung des Akkugehäuses besteht Explosions- und Brandgefahr!
- Die Kontakte/Anschlüsse des Akkus dürfen nicht kurzgeschlossen werden. Werfen Sie den Akku bzw. das Produkt nicht ins Feuer. Es besteht Explosions- und Brandgefahr!
- Laden Sie den Akku auch bei Nichtverwendung des Produkts regelmäßig wieder auf. Durch die verwendete Akkutechnik ist dabei keine vorherige Entladung des Akkus erforderlich.
- Lassen Sie den Akku des Produkts während des Ladevorgangs niemals unbeaufsichtigt.
- Platzieren Sie das Produkt während des Ladevorgangs auf einer hitzebeständigen Oberfläche. Eine gewisse Erwärmung beim Ladevorgang ist normal.

d) Batterien der Baugröße AAA/Mignon für den Sender

- Achten Sie beim Einsetzen der Batterien auf die richtige Polung.
- Entfernen Sie bei längerem Nichtgebrauch die Batterien, um Beschädigungen durch Auslaufen zu vermeiden. Auslaufende oder beschädigte Batterien können bei Hautkontakt Säureverätzungen hervorrufen. Beim Umgang mit beschädigten Batterien sollten Sie daher Schutzhandschuhe tragen.

- Bewahren Sie Batterien außerhalb der Reichweite von Kindern auf. Lassen Sie Batterien nicht frei herumliegen, da diese von Kindern oder Haustieren verschluckt werden könnten.
- Batterien sind stets zum selben Zeitpunkt zu ersetzen bzw. auszutauschen. Das Mischen von alten und neuen Batterien im Gerät kann zum Auslaufen der Batterien und zur Beschädigung des Geräts führen.
- Nehmen Sie keine Batterien auseinander, schließen Sie sie nicht kurz und werfen Sie sie nicht ins Feuer. Versuchen Sie niemals, nicht aufladbare Batterien aufzuladen. Es besteht Explosionsgefahr!

e) Aufladen des Fahrzeugakkus

- Verwenden Sie zum Aufladen des Akkus nur das im Lieferumfang enthaltene Ladegerät.
- Entfernen Sie den Akku vor dem Aufladen immer aus dem Produkt und trennen Sie ihn vollständig.
- Lassen Sie den Akku während des Ladevorgangs niemals unbeaufsichtigt.
- Decken Sie das Ladegerät und den Akku während des Ladevorgangs niemals ab.
- Trennen Sie den Akku vom Ladegerät, wenn dieser vollständig aufgeladen ist.
- Ladegeräte und Akkus dürfen nicht feucht oder nass werden. Es besteht Lebensgefahr durch einen elektrischen Schlag und außerdem besteht Brand- und Explosionsgefahr durch den Akku!
- Setzen Sie Ladegerät und Akku keinen hohen/niedrigen Temperaturen sowie direkter Sonneneinstrahlung aus.
- Verwenden Sie niemals einen zu hohen Ladestrom. Der mitgelieferte Li-Ion-Akku kann höchstens mit einem Ladestrom von 1C geladen werden (1C entspricht dem Kapazitätswert, z.B. Akkukapazität 3000 mAh, Ladestrom bei 1C = 3000 mA = 3 A).
- Sorgen Sie während des Ladevorgangs für einen ausreichend großen Abstand zwischen Ladegerät und Akku.
- Tragen Sie bei der Handhabung des Ladegeräts oder des Akkus keine metallischen oder leitfähigen Gegenstände wie Schmuck (Halsketten, Armbänder, Ringe usw.) am Körper. Bei einem Kurzschluss besteht die Gefahr von Verbrennungen und Explosionen.
- Legen Sie den Akku während des Ladevorgangs stets auf eine Oberfläche, die Wärme gegenüber unempfindlich ist. Eine gewisse Erwärmung beim Ladevorgang ist normal.

f) Empfänger / Antenne

- So verhindern Sie einen möglichen Kontrollverlust:
  - Stellen Sie sicher, dass die Stromversorgung zum Empfänger unterbrochen ist, bevor Sie den Sender ausschalten.
  - Nehmen Sie die Empfängereinheit während der Einrichtung nicht in Betrieb.
- So sorgen Sie für eine optimale Signalqualität:
  - Die Antenne ist senkrecht zum Gehäuse des Modells, also in aufrechter Position, anzubringen.
  - Achten Sie beim Einbau der Empfängereinheit darauf, dass sich diese nicht in der Nähe von Motoren, elektronischen Drehzahlreglern oder anderen Geräten, die Signalstörungen hervorrufen könnten, befindet.
  - Sorgen Sie dafür, dass die Empfängerantenne in einem Abstand von mindestens 1 cm zu leitfähigen Materialien wie Kohlenstoffen oder Metallen angebracht ist.
- Schützen Sie den Empfänger stets vor Staub, Verunreinigungen, Feuchtigkeit, Hitze und Erschütterungen.

g) Sender

- Richten Sie die Antenne des Senders niemals direkt auf das Modell, da dies die Reichweite des Signals verringert.
- Um die maximale Reichweite zu erzielen, muss sich sowohl die Antenne des Senders als auch die des Modellfahrzeugs in der Senkrechten befinden.

h) Fahren mit dem Auto

- Behalten Sie das Modellauto während des Betriebs im Blick.
- Fahren Sie nur, wenn Sie vollständig aufmerksam sind; vermeiden Sie Müdigkeit, Alkohol oder Medikamente.
- Vermeiden Sie das Fahren bei sehr niedrigen Temperaturen, um Schäden an spröden Kunststoffteilen zu vermeiden.
- Üben Sie den Umgang mit dem RC-Auto, um sich mit seinen Steuerelementen vertraut zu machen.
- Vermeiden Sie das Fahren bei Gewitter, in der Nähe von Stromleitungen oder Funkmasten.
- Fahren Sie nicht bei Regen, nassem Gras, Wasser, Schlamm oder Schnee. Das Modell ist nicht wasserfest.
- Lassen Sie den Sender eingeschaltet, während das Fahrzeug in Betrieb ist.

6. Sender

a) Übersicht

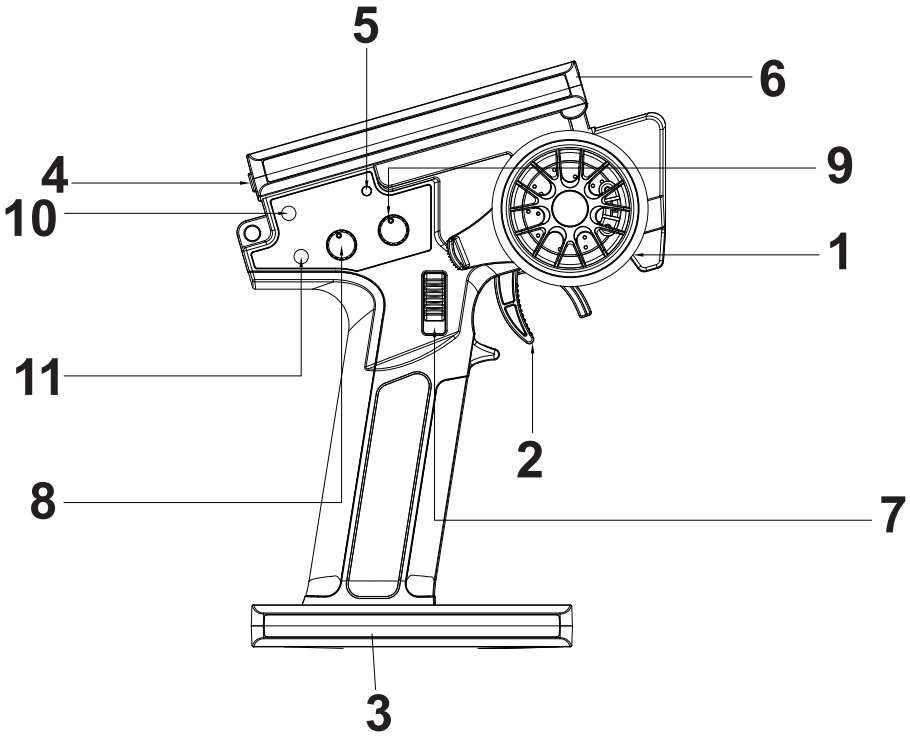

1 Lenkrad
2 Gashebel
3 Batteriefach
4 Ein/Aus-Schalter
5 LED-Betriebsanzeige
6 Mobiltelefonhalterung
7 Schalthebel
8 Gashebeleinstellung
9 Trimmung der Lenkung
10 Schalter für die Seilwinde
11 Einstelltaste

b) Einstellungen

Aktivieren des Tempomats

- Um den Tempomat zu aktivieren, beschleunigen Sie das Fahrzeug auf die gewünschte Geschwindigkeit und drücken Sie die Einstelltaste (11).
- Das Fahrzeug behält diese Geschwindigkeit bei, bis die Bremse betätigt wird.

Einstellen der maximalen Fahrgeschwindigkeit

- Mit dem Throttle-Dual-Rate-Knopf (8) können Sie die maximale Fahrgeschwindigkeit einstellen.
- Mit diesem Knopf kann auch die Geschwindigkeit des Tempomats eingestellt werden.

Schalten

Verwenden Sie den Schalthebel (7), um die Gänge zu wechseln:

- Schalten Sie auf „**L**“ für den niedrigen Gang.
- Schalten Sie auf „**H**“ für den hohen Gang.

Bedienen der Seilwinde

Die Seilwinde wird mit dem Schalter (10) gesteuert:

1. Drücken Sie den Schalter, um die Winde zu aktivieren.
   - Je nach vorheriger Einstellung wird das Seil entweder eingezogen oder ausgefahren.
2. Drücken Sie den Schalter erneut, um die Bewegung zu stoppen.

⚠ **Wichtig**: Stellen Sie sicher, dass die Winde ausgeschaltet ist, bevor der Haken vollständig eingezogen ist, um Schäden zu vermeiden.

Schlafmodus der Fernsteuerung

- Die Fernsteuerung wechselt nach fünf Minuten Inaktivität automatisch in den Schlafmodus.
- Um den Betrieb wieder aufzunehmen, schalten Sie sie aus und dann wieder ein.

Umkehren des Lenkservos

Wenn das Servo in die falsche Richtung lenkt, können Sie dies durch Umkehren des Servos korrigieren:

1. Schalten Sie den Sender aus.
2. Halten Sie die Einstelltaste (11) gedrückt und schalten Sie dann den Sender wieder ein.
3. Das Lenkservo kehrt nun seine Bewegungsrichtung um.

Hinweis: Diese Einstellung ist temporär und muss eventuell wiederholt werden.

Einstellen und Steuern der Beleuchtung

Die Fahrzeugbeleuchtung kann mit der Einstelltaste (11) gesteuert werden:

1. Halten Sie die Taste 2 - 3 Sekunden gedrückt, um die Beleuchtung ein- oder auszuschalten.

c) Batterien der Sendereinheit

1. Entfernen Sie die Batteriefachabdeckung.
2. Setzen Sie die Batterien unter Beachtung der im Batteriefach abgebildeten Polarität ein.
3. Bringen Sie die Batteriefachabdeckung wieder an.

d) Koppeln (Sender mit Empfänger)

Die Fernsteuerung und der Empfänger sind bei der Lieferung bereits miteinander verbunden. Sollte ein erneutes Verbinden notwendig sein, gehen Sie wie folgt vor.

1. Schalten Sie die Fernsteuerung ein, die Kontrollleuchte blinkt.
2. Halten Sie die Bindungstaste am Empfänger gedrückt und schalten Sie die Steuereinheit ein. Die Kontrollleuchte am Empfänger blinkt nun.
3. Bedienen Sie nun das Lenkrad auf der Fernsteuerung.
4. Die Kontrollleuchten an der Fernsteuerung und am Empfänger leuchten dauerhaft. Die Verbindung ist hergestellt.
5. Wenn die Verbindung nicht hergestellt wurde, wiederholen Sie die Schritte 1 - 4.

e) Lenken

⚠ **Hinweis:** Die Abbildungen dienen nur als Referenz und können geringfügig von der im Lieferumfang enthaltenen Fernsteuerung abweichen.


Nach links fahren


Nach rechts fahren


Vorwärts fahren


Stopp


Rückwärts fahren

7. Laden des Fahrakkus

a) Laden des Fahrakkus

- LASSEN SIE DAS LADEGERÄT WÄHREND DES VERWENDENS NIEMALS UNBEAUFSICHTIGT.
- Trennen Sie das Ladegerät nach Beendigung des Ladens von der Stromversorgung.
- Schließen Sie das USB-Ladegerät nicht an einem USB-Anschluss eines Computers/Notebooks oder USB-Hubs an, da hier der Strom für das Laden nicht ausreichend ist.
- Verwenden Sie beispielsweise ein handelsübliches USB-Netzteil, das einen Ausgangsstrom von mindestens 2 A liefern muss. Auch eine entsprechende Powerbank ist verwendbar.

Fahrakku

1. Trennen Sie den Fahrakku vom Fahrzeug, indem Sie ihn vollständig abziehen.
2. Entfernen Sie den Akku aus dem Fahrzeug.

Akkuanschlüsse:

Der Fahrakku hat zwei Anschlüsse:

- Einen 2-poligen T-förmigen Anschluss für den Fahrzeugbetrieb.
- Einen speziellen 3-poligen Anschluss (XH-Anschluss) zum Laden.

Anschließen des USB-Ladegeräts:

- Verbinden Sie das USB-Ladegerät über den 3-poligen Stecker mit dem Fahrakku.
- Stellen Sie sicher, dass keine Gewalt angewendet wird; der Stecker rastet mit einer Klammer sicher ein.

Stromversorgung des USB-Ladegeräts:

Schließen Sie das USB-Ladegerät an ein geeignetes USB-Netzteil an und stecken Sie das Netzteil dann in eine Steckdose.

Ladezustandsanzeigen:

- Die rote LED blinkt: Ladegerät betriebsbereit.
- Die rote LED leuchtet durchgehend: Laden läuft.
- Die rote LED erlischt: Laden ist beendet.

Nach dem Laden:

1. Sobald der Fahrakku vollständig geladen ist, trennen Sie ihn vom USB-Ladegerät.
2. Trennen Sie das USB-Ladegerät vom Netzteil.

8. Fahren

Vor dem Verwenden	• Lesen Sie sich die Bedienungsanleitung (gemeinsam mit einem Elternteil, Erziehungsberechtigten oder verantwortlichen Erwachsenen, wenn Sie minderjährig sind) sorgfältig durch. • Überprüfen Sie das Fahrzeug auch vor oder nach jeder Verwendung auf Beschädigungen.
Während des Betriebs	• Vermeiden Sie das Verwenden auf öffentlichen Straßen, um Unfälle oder Verletzungen zu vermeiden. • Betreiben Sie das Fahrzeug nicht in der Nähe von Fußgängern, Kindern oder Tieren. • Vermeiden Sie kleine oder beengte Bereiche.
Vor der Inbetriebnahme	• Stellen Sie sicher, dass alle Schrauben und Muttern sicher angezogen sind. • Schalten Sie zuerst den Sender und dann den Empfänger ein, um die Kontrolle über das Fahrzeug zu behalten. • Überprüfen Sie, ob die Akkus des Senders ausreichend geladen sind, um einen Kontrollverlust über das Fahrzeug zu vermeiden.
Nach dem Verwenden 	• Schalten Sie zuerst den Empfänger und dann den Sender aus, um einen Kontrollverlust über das Fahrzeug zu vermeiden. • Führen Sie eine routinemäßige Wartung durch, indem Sie Schmutz und Ablagerungen von beweglichen Teilen entfernen, um Schäden am Motor und am Fahrgestell zu vermeiden. • Berühren Sie keine Teile des Modells, die Hitze erzeugen können. Insbesondere der Motor, die Servomotoren und der Drehzahlregler können so heiß werden, dass Sie sich Verbrennungen daran zuziehen können!

9. Wartung und Pflege

⚠ **Wichtig**:

Verwenden Sie keine aggressiven Reinigungsmittel, Alkohol oder andere chemische Lösungsmittel, da diese zu Schäden am Gehäuse (z. B. Verfärbungen) und zu Fehlfunktionen (z. B. Beschädigung der Elektronik) führen können.

- Schalten Sie vor der Reinigung oder Wartung das Auto aus und entfernen Sie die Akkus. Lassen Sie zuvor sämtliche Komponenten (z. B. Motor, Akku) vollständig abkühlen.
- Zum Entfernen von Staub und Verunreinigungen können Sie z. B. einen langhaarigen sauberen Pinsel, einen Staubsauger und/oder Druckluft verwenden.
- Zum Abwischen der Karosserie kann ein weiches, leicht angefeuchtetes Tuch verwendet werden. Lassen Sie beim Abwischen Vorsicht walten, um Kratzspuren zu vermeiden.



Überprüfen Sie das gesamte Fahrzeug regelmäßig auf lose, fehlende oder beschädigte Teile

10. Konformitätserklärung (DOC)

Hiermit erklärt Conrad Electronic SE, Klaus-Conrad-Straße 1, D-92240 Hirschau, dass dieses Produkt der Richtlinie 2014/53/EU entspricht.

- Der vollständige Text der EU-Konformitätserklärung ist unter der folgenden Internetadresse verfügbar: www.conrad.com/downloads

Geben Sie die Bestellnummer des Produkts in das Suchfeld ein. Anschließend können Sie die EU-Konformitätserklärung in den verfügbaren Sprachen herunterladen.

11. Entsorgung

a) Produkt



Alle Elektro- und Elektronikgeräte, die auf den europäischen Markt gebracht werden, müssen mit diesem Symbol gekennzeichnet werden. Dieses Symbol weist darauf hin, dass dieses Gerät am Ende seiner Lebensdauer getrennt von unsortiertem Siedlungsabfall zu entsorgen ist.

Jeder Besitzer von Altgeräten ist verpflichtet, Altgeräte einer vom unsortierten Siedlungsabfall getrennten Erfassung zuzuführen. Die Endnutzer sind verpflichtet, Altbatterien und Altakkumulatoren, die nicht vom Altgerät umschlossen sind, sowie Lampen, die zerstörungsfrei aus dem Altgerät entnommen werden können, vor der Abgabe an einer Erfassungsstelle vom Altgerät zerstörungsfrei zu trennen.

Vertreiber von Elektro- und Elektronikgeräten sind gesetzlich zur unentgeltlichen Rücknahme von Altgeräten verpflichtet. Conrad stellt Ihnen folgende **kostenlose** Rückgabemöglichkeiten zur Verfügung (weitere Informationen auf unserer Internet-Seite):

- in unseren Conrad-Filialen
- in den von Conrad geschaffenen Sammelstellen
- in den Sammelstellen der öffentlich-rechtlichen Entsorgungsträger oder bei den von Herstellern und Vertreibern im Sinne des ElektroG eingerichteten Rücknahmesystemen

Für das Löschen von personenbezogenen Daten auf dem zu entsorgenden Altgerät ist der Endnutzer verantwortlich.

Beachten Sie, dass in Ländern außerhalb Deutschlands evtl. andere Pflichten für die Altgeräte-Rückgabe und das Altgeräte-Recycling gelten.

b) Batterien/Akkus

Entnehmen Sie evtl. eingelegte Batterien/Akkus und entsorgen Sie diese getrennt vom Produkt. Sie als Endverbraucher sind gesetzlich (Batterieverordnung) zur Rückgabe aller gebrauchten Batterien/Akkus verpflichtet; eine Entsorgung über den Hausmüll ist untersagt.



Schadstoffhaltige Batterien/Akkus sind mit dem nebenstehenden Symbol gekennzeichnet, das auf das Verbot der Entsorgung über den Hausmüll hinweist. Die Bezeichnungen für das ausschlaggebende Schwermetall sind: Cd=Cadmium, Hg=Quecksilber, Pb=Blei (die Bezeichnung steht auf den Batterien/Akkus z.B. unter dem links abgebildeten Mülltonnen-Symbol).

Ihre verbrauchten Batterien/Akkus können Sie unentgeltlich bei den Sammelstellen Ihrer Gemeinde, unseren Filialen oder überall dort abgeben, wo Batterien/Akkus verkauft werden. Sie erfüllen damit die gesetzlichen Verpflichtungen und leisten Ihren Beitrag zum Umweltschutz.

Vor der Entsorgung sind offen liegende Kontakte von Batterien/Akkus vollständig mit einem Stück Klebeband zu verdecken, um Kurzschlüsse zu verhindern. Auch wenn Batterien/Akkus leer sind, kann die enthaltene Rest-Energie bei einem Kurzschluss gefährlich werden (Aufplatzen, starke Erhitzung, Brand, Explosion).

12. Technische Daten

a) Modellfahrzeug

Maßstab.....1:10

Motor-Typ .....550 (Brushed)

Drehzahlregler .....60 A

Geschwindigkeit .....max. 11 km/h

Antrieb .....Allradantrieb

Servo .....25 kg

Bodenfreiheit .....80 mm

Radstand .....313 mm

Reifenbreite vorne und hinten .....46 mm

Reifendurchmesser vorne und hinten.....120 mm

Spurweite.....205 mm

Übersetzungsverhältnis .....25,85:1 / 64,6:1

Abmessungen (B x H x L).....Best.-Nr.: 3773499— 250 x 260 x 558 mm
Best.-Nr.: 3773500— 250 x 270x 535 mm

Gewicht.....Best.-Nr.: 3773499— ca. 3450 g
Best.-Nr.: 3773500— ca. 3750 g

b) Fahrakku

Akku.....7,4 V 3000 mAh, 22,2 Wh Li-Ionen-Fahrakku mit T-Stecker

Ladezeit.....ca. 300 min

Laufzeit.....ca. 45 min

Gewicht.....192 g

c) Sender (Fernsteuerung)

Stromversorgung..... 4 x AAA-Alkalibatterien (nicht im Lieferumfang enthalten)

Kanäle 4

Sendefrequenz .....2420 bis 2460 MHz

Sendeleistung.....< 20 dBm

Sendereichweite .....100 m

Abmessungen (B x H x L).....90 x 195 x 140 mm

Gewicht.....300 g (ohne Batterien)

d) USB-Ladegerät

Betriebsspannung.....5 V/DC

Eingangsstrom.....max. 2,5 A

Ausgang .....7,4 V, max. 2 A

Geeigneter Akkutyp .....Li-Ion, 2 Zellen (Nennspannung 7,4 V)

Anschluss .....XH 3polig

Table of contents

GB

Page

1. Intended use 13
2. Up-to-date operating instructions 13
3. Explanation of symbols 13
4. Delivery content 13
5. Safety instructions 14
   a) General 14
   b) General battery safety 14
   c) RC car battery 14
   d) AAA/Mignon batteries for the transmitter 14
   e) Charging the model battery 15
   f) Receiver / antenna 15
   g) Transmitter 15
   h) Driving the car 15
6. Transmitter 16
   a) Oerview 16
   b) Settings 17
   c) Transmitter batteries 17
   d) Binding (transmitter with receiver) 17
   e) Steering 18
7. RC car battery charging 18
   a) Charge the car battery 18
8. Driving 19
9. Maintenance and care 19
10. Declaration of Conformity (DOC) 20
11. Disposal 20
    a) Product 20
    b) (Rechargeable) batteries 20
12. Technical data 21
    a) Car 21
    b) Car battery 21
    c) Transmitter (remote control) 21
    d) USB charger 21

1. Intended use

The product is a model car which can be radio-controlled via the enclosed wireless remote control system.

Age Recommendation: 14 years or over.

This is not a toy. This product is not intended for use by children without direct adult supervision.

Observe the safety information in these operating instructions. They contain important information on handling of the product. Read the entire operating instructions attentively before commissioning and operation of the vehicle.

Non-observation leads to various dangers; e.g. danger of injury.

2. Up-to-date operating instructions

Download the latest operating instructions at www.conrad.com/downloads or scan the QR code shown. Follow the instructions on the website.

3. Explanation of symbols

The symbol with the lightning in the triangle is used if there is a risk to your health, e.g. due to an electric shock.

The symbol with the exclamation mark in the triangle is used to indicate important information in these operating instructions. Always read this information carefully.

The arrow symbol indicates special information and advice on operation.

4. Delivery content

- Car w/ decorated bod
- Controller
- 7.4 V 3000 mAh Li-ion racing pack
- USB charger
- Spare wheel w/ screw
- Cross wrench
- Allen key
- Operating instructions

5. Safety instructions



Read the operating instructions carefully and especially observe the safety information. If you do not follow the safety instructions and information on proper handling in this manual, we assume no liability for any resulting personal injury or damage to property.

a) General

- This product is not a toy and is not suitable for children under 14 years of age.
- For safety and licensing reasons, unauthorised conversion and/or modifications to the product are not permitted.
- Do not leave packaging material lying around carelessly. This may become dangerous playing material for children.
- Protect the device from extreme temperatures, high humidity, moisture, flammable gases, steam and solvents.
- Do not place the product under any mechanical stress.
- If it is no longer possible to operate the product safely, take it out of operation and protect it from any accidental use. Safe operation can no longer be guaranteed if the product:
  - is visibly damaged,
  - is no longer working properly,
  - has been stored for extended periods in poor ambient conditions or
  - has been subjected to any serious transport-related stresses.
- Consult an expert when in doubt about the operation, safety or connection of the device.
- If you have questions which remain unanswered by these operating instructions, contact our technical support service or other technical personnel.

b) General battery safety

- Keep batteries out of reach of children and pets. If swallowed, seek medical attention immediately.
- Never short-circuit, disassemble, or throw batteries into fire to avoid explosion risks.
- Protect batteries from moisture or getting wet.
- Ensure correct polarity (+ and -) when inserting batteries.
- Handle leaking or damaged batteries with protective gloves to prevent chemical burns.
- Store batteries properly, as leaking liquids are highly corrosive and can damage objects or surfaces.

c) RC car battery

- Never damage the rechargeable battery. Damaging the casing of the rechargeable battery might cause an explosion or a fire!
- Never short-circuit the contacts of the rechargeable battery. Do not throw the battery or the product into fire. There is a danger of fire and explosion!
- Charge the rechargeable battery regularly, even if you do are not using the product. Due to the rechargeable battery technology being used, you do not need to discharge the rechargeable battery first.
- Never charge the rechargeable battery of the product unattended.
- When charging, place the product on a surface that is not heat-sensitive. It is normal that a certain amount of heat is generated during charging.

d) AAA/Mignon batteries for the transmitter

- Correct polarity must be observed while inserting the batteries.
- The batteries should be removed from the device if it is not used for a long period of time to avoid damage through leaking. Leaking or damaged batteries might cause acid burns when in contact with skin, therefore use suitable protective gloves to handle corrupted batteries.
- Batteries must be kept out of reach of children. Do not leave batteries lying around, as there is risk, that children or pets swallow them.

- All batteries should be replaced at the same time. Mixing old and new batteries in the device can lead to battery leakage and device damage.
- Batteries must not be dismantled, short-circuited or thrown into fire. Never recharge nonrechargeable batteries. There is a risk of explosion!

e) Charging the model battery

- Only use the included charger to charge the battery.
- Always remove and completely disconnect the battery from the product before charging.
- Never leave the battery unattended while charging.
- Never cover the charger and the battery when charging is in progress.
- Disconnect the battery from the charger when the battery is fully charged.
- The charger and the rechargeable battery must not get damp or wet. This may result in a fatal electric shock or cause a fire or explosion!
- Do not expose the charger or battery to extremely high/low temperatures or direct sunlight.
- Never use an excessive charging current. The maximum charging current of the supplied Li-ion battery is 1C (1C is the capacity value, e.g. battery capacity 3000 mAh, charging current at 1C = 3000 mA = 3 A).
- Keep a sufficient distance between the charger and the battery while charging.
- Do not wear any metal or conductive materials, such as jewellery (necklaces, bracelets, rings, etc.) while you are working with the charger or battery. Short-circuit poses a danger of burns and explosion.
- When charging, place the battery on a heat-insensitive surface. It is normal that a certain amount of heat is generated during charging.

f) Receiver / antenna

- To prevent loss of control:
  - Make sure the receiver battery is disconnected before turning off the transmitter.
  - Do not power on the receiver during the setup process.
- For best signal quality:
  - Mount the antenna is mounted perpendicular to the model body in an upright position.
  - Mount the receiver away from motors, electronic speed controllers, or any device that can interfere with the signal.
  - Keep the receiver antenna at least 1 cm away from conductive materials such as carbon or metal.
- Protect the receiver from dust, dirt, moisture, heat, and vibration.

g) Transmitter

- Never point the transmitter aerial towards the model as it will decrease the range.
- The maximum range will be achieved when the aerial of the transmitter and model are both vertical.

h) Driving the car

- Keep the model within sight during operation.
- Drive only when fully alert; avoid fatigue, alcohol, or medication.
- Avoid driving in very low temperatures to prevent damage to brittle plastic parts.
- Practice handling the RC car to get accustomed to its controls.
- Avoid driving during thunderstorms, near power lines, or radio masts.
- Do not operate in rain, wet grass, water, mud, or snow. The model is not water-resistant.
- Keep the transmitter on while the vehicle is in use.

6. Transmitter

a) Oerview

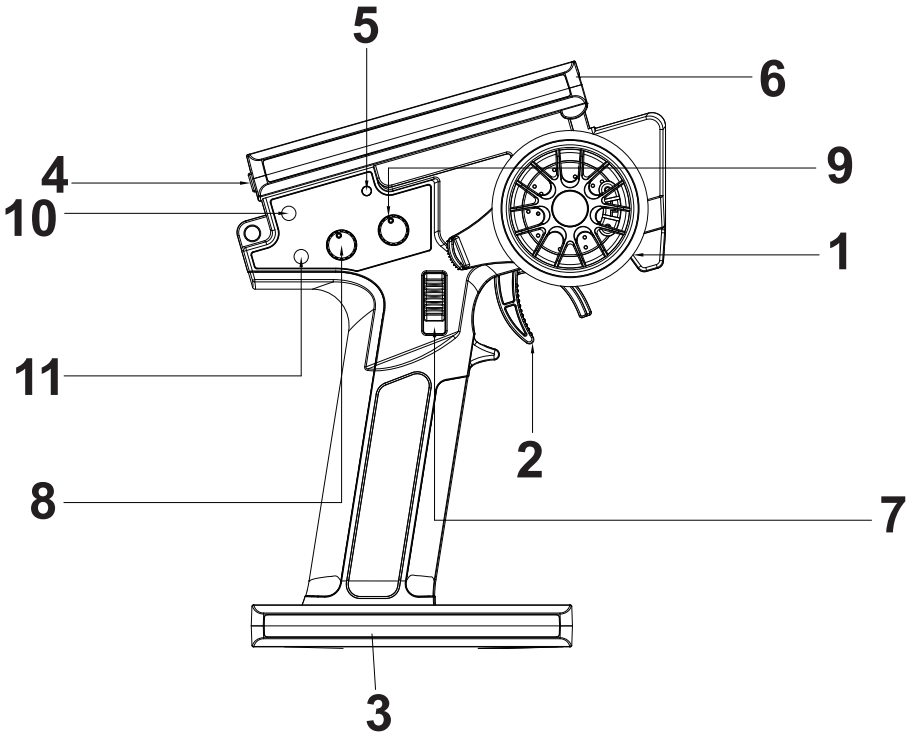

1 Steering wheel	5 LED indicator	9 Steering trim
2 Throttle trigger	6 Mobile phone holder	10 Winch switch
3 Battery compartment	7 Gear shift	11 Setup button
4 Power switch	8 Throttle setting	

b) Settings

Activating Cruise Control

- To activate cruise control, accelerate the vehicle to the desired speed and press the setup button (11).
- The vehicle will maintain this speed until the brake is applied.

Adjusting Maximum Driving Speed

- The throttle dual rate knob (8) allows you to set the maximum driving speed.
- This knob can also be used to adjust the speed of cruise control.

Shifting Gears

Use the gear shift (7) to change gears:

- Shift to "**L**" for low gear.
- Shift to "**H**" for high gear.

Operating the Cable Winch

The cable winch is controlled using the switch (10):

1. Press the switch to activate the winch.
   - Depending on the previous setting, the cable will either retract or extend.
2. Press the switch again to stop the movement.

⚠ **Important**: Ensure the winch is turned off before the hook is fully retracted to prevent damage.

Remote Control Sleep Mode

- The remote control automatically enters sleep mode after five minutes of inactivity.
- To resume operation, power it off and then back on.

Reversing the Steering Servo

If the servo is steering in the wrong direction, you can correct it using servo reversal:

1. Switch off the transmitter.
2. Press and hold the setup button (11), then switch the transmitter back on.
3. The steering servo will now reverse its direction of travel.

Note: This setting is temporary and may need to be repeated.

Adjusting and Controlling Lights

The vehicle lights can be controlled using the setup button (11):

1. Press and hold for 2-3 seconds to switch the lights on or off.

c) Transmitter batteries

1. Remove the battery compartment cover.
2. Insert batteries matching polarity as shown inside the compartment.
3. Replace the battery compartment cover.

d) Binding (transmitter with receiver)

The remote control and the receiver are already connected to each other when delivered. If it should be necessary to reconnect them, proceed as described below.

1. Switch on the remote control, the indicator light flashes.
2. Press and hold the bind button on the receiver and switch on the control unit. The indicator light on the receiver now flashes.
3. Now operate the steering wheel on the remote control.
4. The indicator lights on the remote control and the receiver light up continuously. The connection has been established.
5. If the connection has not been established, carry out steps 1-4 again.

e) Steering

⚠ **Note:** The images are for reference only and ,may differ slightly from the remote provided.


Turn left


Turn right


Forward


Stop


Reverse

7. RC car battery charging

a) Charge the car battery

- NEVER LEAVE THE CHARGER UNATTENDED DURING USE.
- Disconnect the charger from the power supply when finished charging.
- Do not connect the USB charger to the USB port of a computer/laptop or USB hub because the current is not high enough for charging.
- Use, for example, a commercially available USB power adaptor that provides an output current of at least 2 A. You can also use a corresponding power bank.

Drive battery

1. Disconnect the drive battery from the vehicle by fully unplugging it.
2. Remove the battery from the vehicle.

Battery Connectors:

The drive battery has two connectors:

- A 2-pin T-shaped connector for vehicle operation.
- A special 3-pin connector (XH connector) for charging.

Connecting the USB Charger:

- Connect the USB charger to the drive battery using the 3-pin connector.
- Ensure no force is applied; the plug will engage securely with a clip.

Powering the USB Charger:

Connect the USB charger to a suitable USB power adapter, then plug the adapter into a power outlet.

Charging Status Indicators:

- Red LED flashes: Charger is ready for use.
- Red LED glows steadily: Charging in progress.
- Red LED turns off: Charging is complete.

After Charging:

1. Once the drive battery is fully charged, disconnect it from the USB charger.
2. Unplug the USB charger from the power adapter.

8. Driving

Before using	• Please read the manual (with a parent, guardian, or responsible adult). • Check the vehicle for damage before or after every use.
While operating	• Avoid using on public streets to prevent accidents or injuries. • Do not operate near pedestrians, children, or animals. • Avoid small or confined areas.
Before operating	• Ensure all screws and nuts are securely tightened. • Turn ON the transmitter first, then the receiver, to maintain control. • Check transmitter batteries are adequately charged to prevent losing control
After using 	• Turn OFF the receiver first, then the transmitter, to prevent loss of control. • Perform routine maintenance by cleaning dirt and debris from moving parts to avoid motor and chassis damage. • Do not touch any part of the model that may generate heat. The engine, motor, or speed controller can become hot enough to cause burns!

9. Maintenance and care

⚠ **Important**:

Do not use any aggressive cleaning agents, rubbing alcohol or other chemical solutions as they can cause damage to the housing and malfunctioning e.g. damage to electronics and discolouration of body

- Before cleaning or servicing, turn off the car and remove the batteries. Let all parts (e.g. motor, battery) cool down completely.
- Remove all dust and dirt e.g. with a long-haired clean brush, a vacuum cleaner and/or compressed air.
- A soft cloth, slightly dampened, can be used to wipe the car body. Wipe gently to avoid scratch marks.



Frequentlly check the whole vehicle for loose, missing, or damaged parts

10. Declaration of Conformity (DOC)

Conrad Electronic SE, Klaus-Conrad-Straße 1, D-92240 Hirschau hereby declares that this product conforms to the 2014/53/EU directive.

- Click on the following link to read the full text of the EU declaration of conformity:
  www.conrad.com/downloads

Enter the product item number in the search box. You can then download the EU declaration of conformity in the available languages.

11. Disposal

a) Product



This symbol must appear on any electrical and electronic equipment placed on the EU market. This symbol indicates that this device should not be disposed of as unsorted municipal waste at the end of its service life.

Owners of WEEE (Waste from Electrical and Electronic Equipment) shall dispose of it separately from unsorted municipal waste. Spent batteries and accumulators, which are not enclosed by the WEEE, as well as lamps that can be removed from the WEEE in a non-destructive manner, must be removed by end users from the WEEE in a non-destructive manner before it is handed over to a collection point.

Distributors of electrical and electronic equipment are legally obliged to provide free take-back of waste. Conrad provides the following return options **free of charge** (more details on our website):

- in our Conrad offices
- at the Conrad collection points
- at the collection points of public waste management authorities or the collection points set up by manufacturers or distributors within the meaning of the ElektroG

End users are responsible for deleting personal data from the WEEE to be disposed of.

It should be noted that different obligations about the return or recycling of WEEE may apply in countries outside of Germany.

b) (Rechargeable) batteries

Remove batteries/rechargeable batteries, if any, and dispose of them separately from the product. According to the Battery Directive, end users are legally obliged to return all spent batteries/rechargeable batteries; they must not be disposed of in the normal household waste.



Batteries/rechargeable batteries containing hazardous substances are labelled with this symbol to indicate that disposal in household waste is forbidden. The abbreviations for heavy metals in batteries are: Cd = Cadmium, Hg = Mercury, Pb = Lead (name on (rechargeable) batteries, e.g. below the trash icon on the left).

Used (rechargeable) batteries can be returned to collection points in your municipality, our stores or wherever (rechargeable) batteries are sold. You thus fulfil your statutory obligations and contribute to environmental protection.

Batteries/rechargeable batteries that are disposed of should be protected against short circuit and their exposed terminals should be covered completely with insulating tape before disposal. Even empty batteries/rechargeable batteries can contain residual energy that may cause them to swell, burst, catch fire or explode in the event of a short circuit.

12. Technical data

a) Car

Scale.....1:10

Motor .....550 brushed

Speed controller .....60 A brushed

Speed .....max. 11 km/h

Drivetrain 4WD

Servo ..... 25 kg

Ground Clearance .....80 mm

Wheelbase.....313 mm

Tire-width front and rear .....46 mm

Tire diameter front and rear:.....120 mm

Track width .....205 mm

Transmission ratio .....25,85:1 / 64,6:1

Dimensions (W x H x L).....Item No.: 3773499— 250 x 260 x 558 mm
Item No.: 3773500— 250 x 270x 535 mm

Weight .....Item No.: 3773499— 3450 g
Item No.: 3773500— 3750 g

b) Car battery

Rechargeable battery .....7.4 V 3000 mAh, 22.2Wh Li-ion racing pack w/ T-plug

Charging time .....approx. 300 mins

Running time .....approx. 45 mins

Weight .....192 g

c) Transmitter (remote control)

Power supply.....4 x AAA alkaline battery (not included)

Channels 4

Transmission frequency.....2420 to 2460 MHz

Transmission power.....<20dBm

Transmission distance.....100 m

Dimensions (W x H x L).....90 x 195 x 140 mm

Weight .....300 g (without batteries)

d) USB charger

Operating voltage .....5 V/DC

Input current .....max. 2.5 A

Output.....7.4 V, max. 2 A

Suitable rechargeable battery type.....Li-ion, 2 cells (nominal voltage 7.4 V)

Connector.....XH 3-pin

(D) Dies ist eine Publikation der Conrad Electronic SE, Klaus-Conrad-Str. 1, D-92242 Hirschau (www.conrad.com).

Alle Rechte einschließlich Übersetzung vorbehalten. Reproduktionen jeder Art, z. B. Fotokopie, Mikroverfilmung, oder die Erfassung in elektronischen Datenverarbeitungsanlagen, bedürfen der schriftlichen Genehmigung des Herausgebers. Nachdruck, auch auszugsweise, verboten. Die Publikation entspricht dem technischen Stand bei Drucklegung.

Copyright 2026 by Conrad Electronic SE.

(GB) This is a publication by Conrad Electronic SE, Klaus-Conrad-Str. 1, D-92242 Hirschau (www.conrad.com).

All rights including translation reserved. Reproduction by any method, e.g. photocopy, microfilming, or the capture in electronic data processing systems require the prior written approval by the editor. Reprinting, also in part, is prohibited. This publication represent the technical status at the time of printing.

Copyright 2026 by Conrad Electronic SE.

3773499 3773500_v1_0626_02_dh_mh_2L