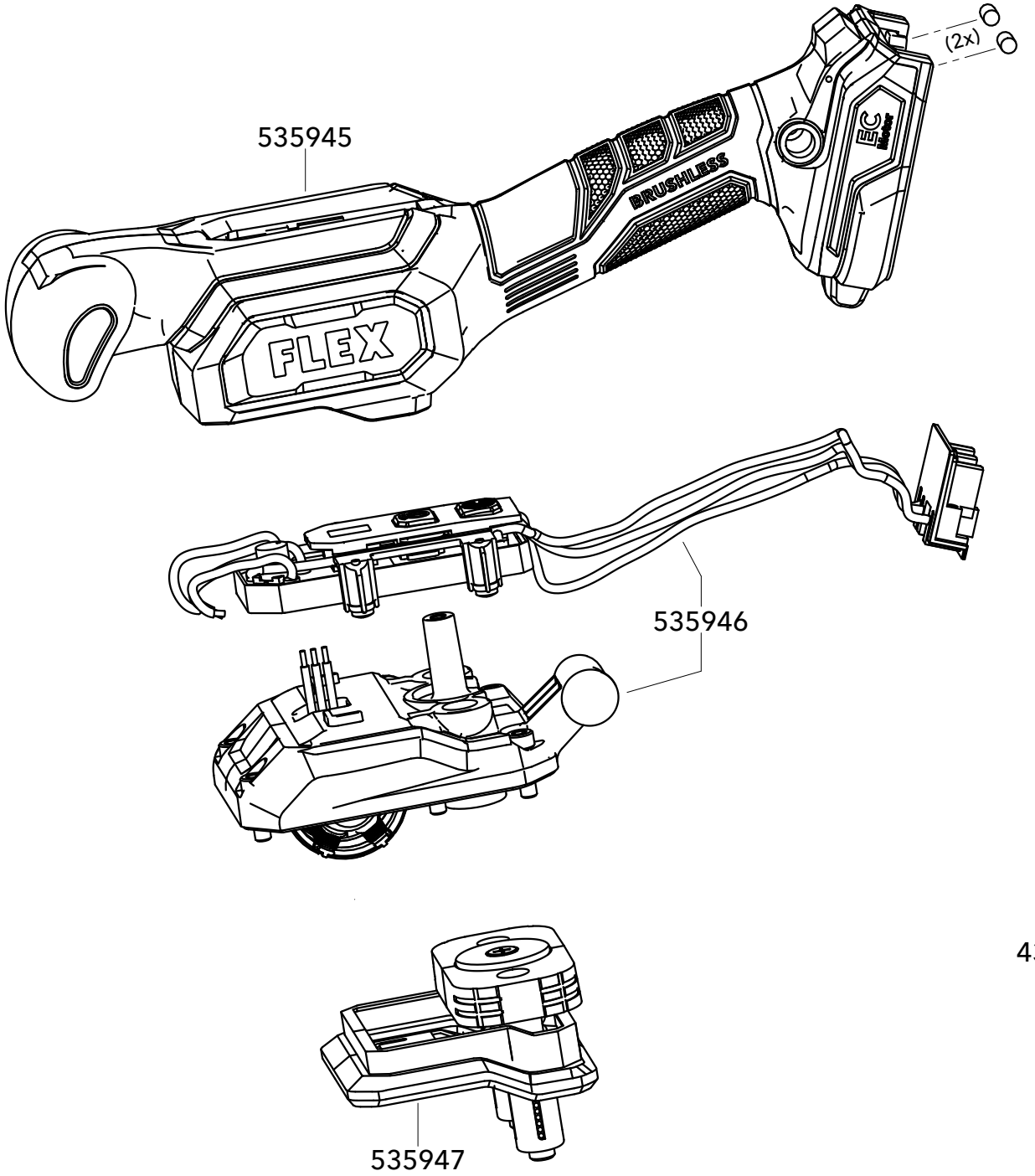

TV 18-EC

Zeichng.-Nr. 535940 Datum 02-2026
Drawing-no. 535940 Date 02-2026