FLEX

TV 18-EC

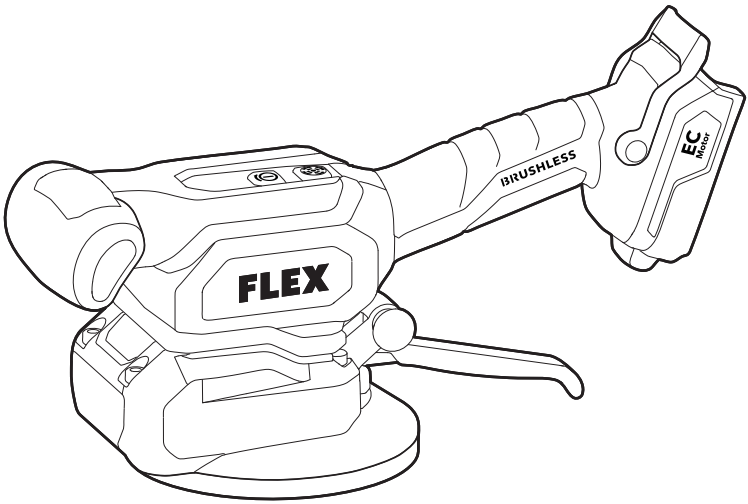

de Originalbetriebsanleitung 5
en Original operating instructions 11
fr Notice d'instructions d'origine 16
it Istruzioni per l'uso originali 21
es Instrucciones de funcionamiento originales 26
pt Instruções de serviço originais 32
nl Originele gebruiksaanwijzing 37
da Originale driftsvejledning 43
no Originale driftsanvisningen 48
sv Originalbruksanvisning 53
fi Alkuperäinen käyttöohjekirja 58
el Αυθεντικές οδηγίες χειρισμού 63
tr Orijinal işletme kılavuzu 69
pl Instrukcja oryginalna 74
hu Eredeti üzemeltetési útmutató 80
cs Originální návod k obsluze 85
sk Originálny návod na obsluhu 90
hr Originalna uputa za rad 95
sl Izvirno navodilo za obratovanje 100
ro Instrucţiuni de funcţionare originale 105
bg Оригинално упътване за експлоатация 110
ru Оригинальная инструкция по эксплуатации 116
et Originaalkasutusjuhend 122
lt Originali naudojimo instrukcija 127
lv Lietošanas pamācības oriģināls 132
ar ترجمة لإرشادات التشغيل الأصلية 137

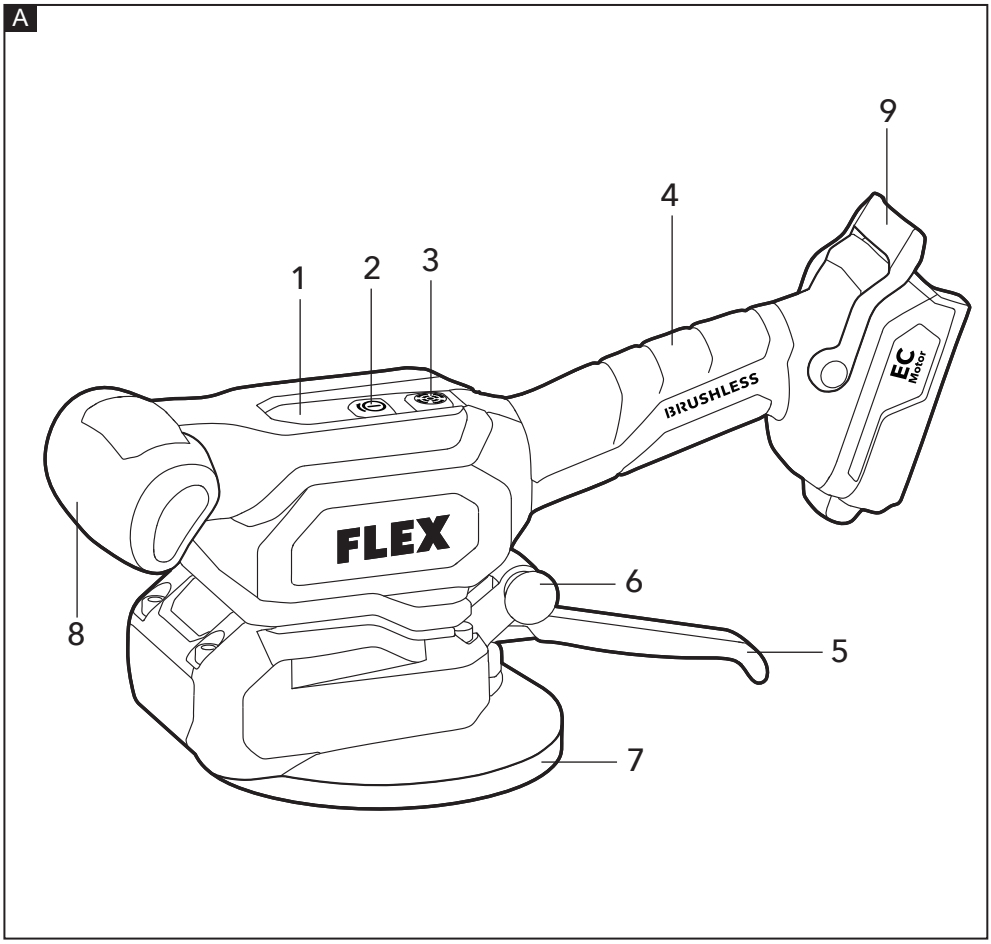
A
1
2
3
4
9
8
6
5
7
FLEX
BRUSHLESS
EC Motor

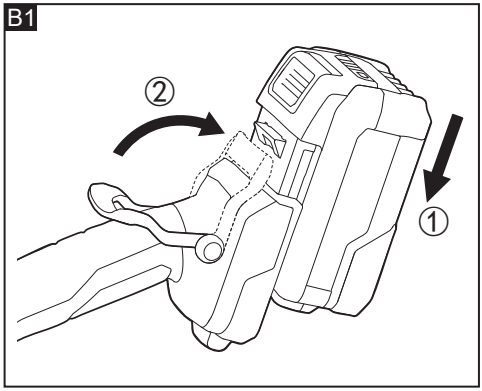
B1
②
①

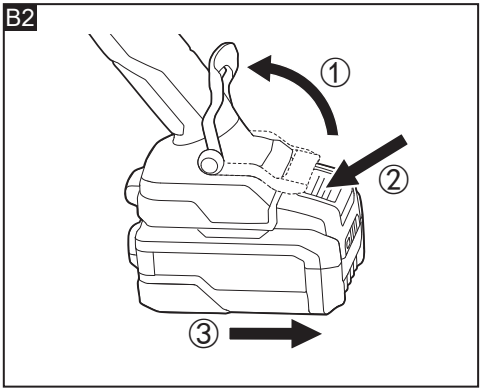
B2
①
②
③

C

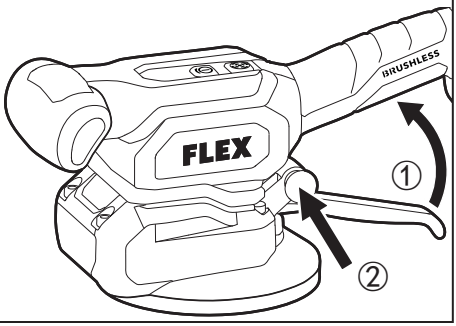

D

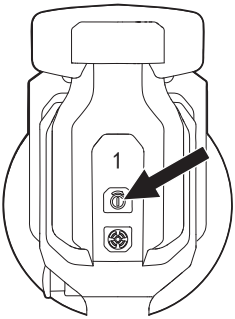

E

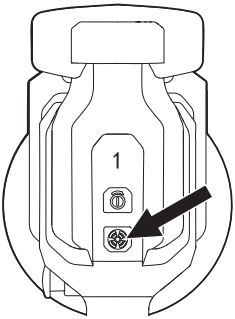

F

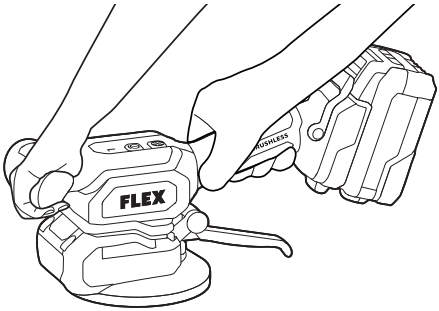

Inhalt

In diesem Handbuch verwendete Symbole . 5
Symbole auf dem Produkt 5
Wichtige Sicherheitshinweise 5
Geräuschpegel und Schwingungen 6
Technische Daten 7
Übersicht 7
Bedienung 7
Transport 9
Wartung und Pflege 9
Entsorgungshinweise 9
CE-Konformitätserklärung 10
Haftungsausschluss 10

In diesem Handbuch verwendete Symbole

⚠ ***WARNUNG!***
Kennzeichnet eine drohende Gefahr. Die Nichtbeachtung dieser Warnung kann zum Tod oder zu schweren Verletzungen führen.

⚠ ***VORSICHT!***
Kennzeichnet eine möglicherweise gefährliche Situation. Die Nichtbeachtung dieser Warnung kann zu leichten Verletzungen oder Sachschäden führen.

i ***ANMERKUNG***
Kennzeichnet Anwendungstipps und wichtige Informationen.

Symbole auf dem Produkt


Lesen Sie vor dem Einschalten des Elektrowerkzeugs die Bedienungsanleitung.


Tragen Sie einen Gehörschutz


Entsorgungshinweise für Altgeräte (siehe Seite 9)


CE-Kennzeichnung


UKCA-Kennzeichnung

Wichtige Sicherheitshinweise

⚠ ***WARNUNG!***
Bevor Sie das Elektrowerkzeug verwenden, lesen Sie bitte die nachfolgenden Hinweise und handeln Sie entsprechend:
- *die vorliegende Bedienungsanleitung*
- *die „Allgemeinen Sicherheitshinweise" zur Handhabung von Elektrowerkzeugen im beiliegenden Heft (Broschüre-Nr.: 315915),*
- *die aktuell gültigen Betriebsvorschriften und die Unfallverhütungsvorschriften.*

Dieses Elektrowerkzeug befindet sich auf dem neuesten Stand der Technik und wurde in Übereinstimmung mit den anerkannten Sicherheitsvorschriften konstruiert.
Dennoch kann das Elektrowerkzeug während der Verwendung eine Gefahr für das Leben und die Gesundheit der Bedienperson oder eines Dritten darstellen oder das Elektrowerkzeug oder andere Gegenstände können beschädigt werden.
Das Elektrowerkzeug darf nur
- *bestimmungsgemäß und*
- *in einwandfreiem Zustand verwendet werden.*

Mängel, die die Sicherheit beeinträchtigen, müssen unverzüglich behoben werden.

Bestimmungsgemäße Verwendung

Der Fliesenrüttler ist bestimmt
- für den gewerblichen Einsatz in Industrie und Handwerk,
- zur Förderung einer vollständigen Haftung der Fliesen auf dem Mörtelmaterial an Böden und Wänden als Abschluss der Verlegung der Fliesen.

Der Fliesenrüttler ist nicht zum Anheben von Fliesen vorgesehen.

Sicherheitshinweise für den Fliesenrüttler

⚠ ***WARNUNG!***
Beachten Sie alle Warnhinweise, Anweisungen, Abbildungen und technischen Daten,

***die diesem Elektrowerkzeug beigefügt sind**. Die Nichtbeachtung der unten aufgeführten Anweisungen kann zu Stromschlägen, Bränden und/oder schweren Verletzungen führen. Bewahren Sie alle Warn- und Bedienhinweise für Nachschlagezwecke auf.*

- **Vor der Verwendung des Fliesenrüttlers muss das Werkzeug einer Sichtprüfung auf etwaige Beschädigungen unterzogen werden.** Wenn Sie Auffälligkeiten feststellen, sollten Sie den Gebrauch sofort abbrechen.
- Stellen Sie vor der Inbetriebnahme sicher, dass die Bedienperson mit der Bedienungsmethode und den Vorsichtsmaßnahmen bei der Verwendung vertraut ist, und bewahren Sie die Bedienungsanleitung auf, damit Sie jederzeit darauf zurückgreifen können.
- Der Fliesenrüttler ist nicht zur Verwendung als Fliesenheber vorgesehen.
- **Der Betrieb dieses Fliesenrüttlers in großen Höhen ist strengstens untersagt.**
- **Bei mechanischen Saugnäpfen besteht die Gefahr einer unbeabsichtigten Lösung der Saugnäpfe.** Auch wenn der Saugnapf während des Betriebs scheinbar fest an den Fliesen haftet, kann es dennoch vorkommen, dass er aufgrund von Fehlfunktionen der Maschine, unsachgemäßer Bedienung, unebenen Fliesenoberflächen und anderen Gründen plötzlich seine Saugkraft verliert und die Fliesen sich lösen.
- **Vor jedem Gebrauch ist eine gründliche Kontrolle des Saugnapfs erforderlich. Dabei ist zu prüfen, ob die Saugnapfoberfläche beschädigt oder verformt ist und ob die Verbindung zwischen Saugnapf und Werkzeug fest ist.** Sollten am Saugnapf Auffälligkeiten festgestellt werden, ist die Verwendung des Werkzeugs strengstens untersagt.
- **Entfernen Sie während des Gebrauchs rechtzeitig Staub von dem Saugnapf.**
- **Beim Bedienen des Werkzeugs sollten Sie eine Schutzausrüstung wie Ohrenschützer tragen, um Gehörschäden durch den bei der Arbeit entstehenden Lärm zu vermeiden.**
- **Der Fliesenrüttler vibriert während des Betriebs stark und das Halten über einen längeren Zeitraum kann zu Beschwerden in den Armen der Bedienperson führen.**

  Es wird empfohlen, nicht länger als 2 Minuten mit dem Gerät zu arbeiten und dann eine Pause von 1 Stunde einzulegen.

Geräuschpegel und Schwingungen

Die Geräusch- und Vibrationswerte wurden gemäß EN 62841 ermittelt.
Der mit A bewertete Geräuschpegel des Elektrowerkzeugs beträgt normalerweise:

– Schalldruckpegel L_{pA}:	96 dB(A)
– Schallleistungspegel L_{WA}:	104 dB(A)
– Unsicherheit:	K = 3 dB

Vibrationsgesamtwert:

– Emissionswert a_h:	37,9 m/s^2
– Unsicherheit:	K = 1,5 m/s^2

⚠ ***VORSICHT!***

Die angegebenen Messwerte gelten für neue Elektrowerkzeuge. Durch den täglichen Gebrauch ändern sich die Geräusch- und Schwingungswerte.

i ***ANMERKUNG***

Der in dieser Bedienungsanleitung angegebene Schwingungsemissionspegel wurde nach einer genormten Prüfung gemäß EN 62841 gemessen und kann zum Vergleich eines Werkzeugs mit einem anderen verwendet werden. Er kann für eine vorläufige Expositionsbewertung verwendet werden.
Der angegebene Schwingungsemissionswert gilt für die Hauptanwendungen des Werkzeugs.
Wird das Werkzeug jedoch für andere Anwendungen, mit anderem Zubehör oder mit mangelhafter Wartung eingesetzt, kann der Schwingungsemissionswert abweichen. Dies kann die Belastung über die gesamte Arbeitsdauer hinweg deutlich erhöhen.
Zur Einschätzung der genauen Schwingungsexposition müssen auch die Zeiten berücksichtigt werden, zu denen die Maschine ausgeschaltet oder lastfrei in Betrieb ist. Dies kann den Expositionswert über die gesamte Arbeitsdauer hinweg deutlich verringern.
Stellen Sie fest, mit welchen weiteren Sicherheitsmaßnahmen die Bedienperson vor den Vibrationsauswirkungen geschützt werden kann, z. B.: Wartung des Werkzeugs und des Zubehörs, Warmhalten der Hände, Organisation von Arbeitsabläufen.

⚠ ***VORSICHT!***
Tragen Sie bei einem Schalldruck über 85 dB(A) einen Gehörschutz.

Technische Daten

Produkttyp		TV 18-EC	
Produkt		Fliesenrüttler	
Nennspannung	V	18	
Nenndrehzahl	U/min	3500-8000	
Saugnapf-Durchmesser	cm	12	
Maximale Spezifikationen für die Fliesen	mm	1200 – 2400	
Gewicht gemäß FLEX Procedure 01	kg	1,6	
Akku	18 V	AP 18/2,5 AP 18/4,0 AP 18/4,0 XT AP 18/5,0	
Gewicht des Akkus	kg	AP 18/2,5 AP 18/4,0 AP 18/4,0 XT AP 18/5,0	0,4 0,7 0,7 0,7
Ladegerät-Reihe	CA...18-Serie CA...12/18 Serie		
Ladetemperatur	0~40 °C		
Betriebstemperatur	-10 - 40 °C		
Lagertemperatur	-20 - 50 °C		

Übersicht (siehe Abbildung A)

Die Nummerierung der Produkteigenschaften bezieht sich auf die Seite mit der Maschinenabbildung.

1. **Display mit Modusanzeige**
2. **Moduseinstellungs-/Ein-/Aus-Taste**
3. **Vibrationstaste**
4. **Griff**
5. **Saugnapfgriff**
6. **Verriegelungsschalter**
7. **Saugnapf**
8. **Zusatzgriff**
9. **Akkuverriegelung**

Bedienung

⚠ ***WARNUNG!***
Entfernen Sie den Akku, bevor Sie Arbeiten am Elektrowerkzeug durchführen.

Vor dem Einschalten des Elektrowerkzeugs

Packen Sie das Elektrowerkzeug und das Zubehör aus und prüfen Sie, ob keine Teile fehlen oder beschädigt sind.

i ***ANMERKUNG***
Die Akkus sind bei Auslieferung nicht vollständig geladen. Laden Sie die Akkus vor der ersten Inbetriebnahme vollständig auf. Siehe Bedienungsanleitung des Ladegeräts.

Einlegen/Wechseln des Akkus (siehe Abbildung B1 - B2)

- Schieben Sie den aufgeladenen Akku in das Elektrowerkzeug, bis er hörbar einrastet (siehe Abbildung B1).
- Nachdem der Akku eingesetzt ist, drehen Sie die Akkuverriegelung (9) in Richtung des Akkus, um ihn zu sichern.
- Zum Entfernen drehen Sie die Akkuverriegelung in Richtung Griff, bis ein leises „Klick"-Geräusch zu hören ist, das anzeigt, dass sich die Verriegelung von dem Akku gelöst hat.
- Drücken Sie die Entriegelung und ziehen den Akku heraus (siehe Abbildung B2).

⚠ ***VORSICHT!***
Wenn das Gerät nicht in Gebrauch ist, schützen Sie die Akkukontakte. Lose Metallteile können die Kontakte kurzschließen. Dadurch besteht Explosions- und Brandgefahr!

Tipps für eine lange Akkulebensdauer

⚠ ***VORSICHT!***
- *Laden Sie Akkus niemals bei Temperaturen unter 0 °C oder über 40 °C auf.*
- *Laden Sie Akkus nicht in Umgebungen mit hoher Luftfeuchtigkeit oder Umgebungstemperatur auf.*
- *Decken Sie Akkus und Ladegeräte während des Ladevorgangs nicht ab.*

– *Ziehen Sie am Ende des Ladevorgangs den Netzstecker des Ladegeräts aus der Steckdose.*

Akku und Ladegerät erwärmen sich während des Ladevorgangs. Das ist völlig normal!

ANMERKUNG

Befolgen Sie die Anweisungen zum richtigen Laden des Akkus in der Bedienungsanleitung des Akkus.

Wenn Akkus längere Zeit nicht verwendet werden, lagern Sie sie teilweise geladen an einem kühlen Ort.

Verwendung des Saugnapfs (siehe Abbildung C)

Setzen Sie das Werkzeug auf die zu verlegende Fliese, ziehen Sie den Saugnapfgriff (5) hoch, um den Saugnapf (7) zu aktivieren, und drücken Sie dann den Verriegelungsschalter (6), um den Saugnapfgriff zu verriegeln.
Um den Saugnapfgriff zu lösen, ziehen Sie erneut den Griff.

Modusanzeige (siehe Abbildung D)

Dieses Werkzeug verfügt über 6 Getriebemodi, zwischen denen mithilfe der Modus-Einstellungstaste (2) umgeschaltet werden kann.
ANMERKUNG: Die Auswahl des Getriebemodus während des Betriebs sollte sich nach den spezifischen Arbeitsbedingungen (Fliesenmaterial und -größe, Klebstofftyp usw.) richten.

Ein-/Ausschalten (siehe Abbildung E)

Einschalten: Setzen Sie den Akku ein und drücken Sie die Moduseinstellungs-/Ein-/Aus-Taste (2), um in den Stand-by-Modus zu wechseln. Nachdem Sie den entsprechenden Modus ausgewählt haben, halten Sie die Vibrationstaste (3) gedrückt, um das Werkzeug zu starten.
Ausschalten: Lassen Sie nach Abschluss des Vorgangs die Vibrationstaste los. Halten Sie die Moduseinstellungs--/Ein-/Aus-Taste 3 Sekunden lang gedrückt, um das Werkzeug auszuschalten. Wenn das Werkzeug nicht über die Ein-/Aus-Taste bedient wird, schaltet es sich nach 60 Minuten automatisch ab.

Bodenfliesen (siehe Abbildung F)

Dieses Werkzeug verfügt über eine eingebaute Federdämpfung. Während des Betriebs wird empfohlen, beide Hände zu verwenden und einen gewissen Druck auszuüben, um die Vibrationen des Werkzeugs an Ihren Händen noch mehr zu verringern.

- Sorgen Sie dafür, dass die Oberfläche der Fliesen glatt und frei von Sand ist und platzieren Sie sie an der Stelle, an der sie verlegt werden sollen.
- Setzen Sie das Fliesenwerkzeug in die Mitte der zu verlegenden Fliesen, drücken Sie die Moduseinstellungs-/Ein-/Aus-Taste (2); das Fliesenwerkzeug wechselt in den Stand-by-Modus. Wählen Sie einen geeigneten Getriebemodus, halten Sie den Hauptgriff und den Zusatzgriff fest und drücken Sie die Vibrationstaste (3), um das Werkzeug zu starten.
- Sobald die Fliesen vollständig eingesunken sind, kann das Fliesenwerkzeug bewegt werden. Prüfen Sie, ob manche Stellen höher als die Mitte sind. Falls ja, bewegen Sie das Werkzeug, um die betreffenden Stellen zu bearbeiten. Wenn die Fliese insgesamt oder an einer oder mehreren Seiten zu stark absinkt, verwenden Sie Saugnäpfe, um die Fliese anzusaugen und die Stelle, die zu stark absinkt, anzuheben, bis die Verlegungshöhe relativ eben ist.
- Nachdem das Absenken der Fliesen abgeschlossen ist, überprüfen Sie die Fugen zwischen den Fliesen. Wenn die Lücken zu groß sind, setzen Sie das Werkzeug auf die Fliesen, und heben Sie den Saugnapfgriff an. Die Fliesen haften nun an dem Saugnapf. Ziehen Sie dann das Werkzeug in Richtung der Fugenseite, bis die Fuge den Anforderungen entspricht, bevor Sie den Vorgang beenden.

HINWEIS: Drücken Sie die Vibrationstaste nur, wenn eine Vibration erforderlich ist.
ANMERKUNG: Beim Verlegen von Wandfliesen kann das Werkzeug zur einfacheren Handhabung direkt an den Wandfliesen befestigt werden.
Sollte Mörtel oder andere Fremdkörper am Saugnapf oder an der Werkzeugoberfläche haften, müssen diese umgehend gereinigt werden, um eine Beschädigung des Werkzeugs zu vermeiden.

Transport

Lithium-Ionen-Akkus unterliegen den Anforderungen der Gefahrgutgesetze.
Der Transport dieser Akkus muss gemäß den lokalen, nationalen und internationalen Bestimmungen und Vorschriften erfolgen.
Benutzer können diese Akkus ohne weitere Anforderungen auf der Straße transportieren.
Der gewerbliche Beförderung von Lithium-Ionen-Akkus durch Speditionen unterliegt den Vorschriften für den Transport gefährlicher Güter. Versandvorbereitungen und Transporte dürfen nur von entsprechend geschulten Personen durchgeführt werden. Der gesamte Prozess muss professionell überwacht werden.
Beim Transport von Akkus müssen folgende Punkte beachtet werden:
Stellen Sie sicher, dass die Batteriekontaktanschlüsse geschützt und isoliert sind, um Kurzschlüsse zu vermeiden.
Stellen Sie sicher, dass der Akku in der Verpackung gesichert ist und nicht verrutschen kann.
Beschädigte oder ausgelaufene Akkus dürfen nicht transportiert werden.
Kontaktieren Sie Ihre Spedition für weitere Informationen.

⚠ ***VORSICHT!***

Versenden Sie keine Akkus mit beschädigtem Gehäuse.

Wartung und Pflege

⚠ ***WARNUNG!***

Bevor Sie Arbeiten am Elektrowerkzeug durchführen, entfernen Sie den Akku aus dem Gerät.

Reinigung

⚠ ***VORSICHT!***

Tragen Sie beim Reinigen mit Druckluft immer eine Schutzbrille.

Reinigen Sie das Elektrowerkzeug und die Lüftungsschlitze regelmäßig. Die Häufigkeit der Reinigung ist abhängig von Material und Einsatzdauer. Blasen Sie den Gehäuseinnenraum und den Motor regelmäßig mit trockener Druckluft ab.

Reparaturen

Reparaturen dürfen nur von einem Vertragskundendienst ausgeführt werden.

ⓘ ***ANMERKUNG***

Lösen Sie während der Garantiedauer nicht die Gehäuseschrauben. Die Nichteinhaltung dieser Bedingung führt zum Erlöschen jeglicher Garantieansprüche.

Ersatzteile und Zubehör

Weiteres Zubehör, insbesondere Werkzeuge und Zubehör, ist in den Katalogen des Herstellers zu finden. Explosionszeichnungen und Ersatzteillisten finden Sie auf unserer Homepage: **www.flex-tools.com.**

Entsorgungshinweise

⚠ ***WARNUNG!***

Machen Sie Elektrowerkzeuge, die nicht mehr verwendet werden, unbrauchbar:

– *akkubetriebene Elektrowerkzeuge durch Entfernen des Akkus.*



Nur für EU-Länder

Elektrowerkzeuge nicht in den Hausmüll werfen!

Gemäß der EU-Richtlinie 2012/19/EG über Elektro- und Elektronik-Altgeräte und deren Umsetzung in nationales Recht müssen gebrauchte Elektrowerkzeuge getrennt gesammelt und umweltfreundlich recycelt werden.

Rohstoffrückgewinnung anstatt Abfallentsorgung.

Geräte, Zubehör und Verpackungen sollten umweltfreundlich recycelt werden. Kunststoffteile werden je nach Materialart für das Recycling gekennzeichnet.

⚠ ***WARNUNG!***

Akkus/Batterien weder im Hausmüll entsorgen noch ins Feuer oder Wasser werfen. Altbatterien/Akkus nicht öffnen.

Nur für EU-Länder:

Gemäß der Bestimmung 2023/1542 müssen defekte oder Alt-Batterien/Akkus recycelt werden.

ⓘ ***ANMERKUNG***

Über entsprechende Entsorgungsmöglichkeiten gibt der Fachhandel Auskunft!

CE-Konformitätserklärung

Die Konformitätserklärungen sind in Anhang 1 zu dieser Bedienungsanleitung enthalten.

Haftungsausschluss

Der Hersteller und sein Vertreter haften nicht für Schäden und entgangenen Gewinn aufgrund von Betriebsunterbrechungen, die durch das Produkt oder durch ein unbrauchbares Produkt verursacht werden.
Der Hersteller und sein Vertreter haften nicht für Schäden, die durch unsachgemäßen Gebrauch des Produkts oder durch die Verwendung des Produkts mit Produkten anderer Hersteller verursacht wurden.

Contents

Symbols used in this manual..... 11
Symbols on the product 11
Important safety information 11
Noise and vibration 12
Technical data..... 12
Overview 13
Operating instructions 13
Transport 14
Maintenance and care..... 14
Disposal information 15
CE Declaration of conformity..... 15
UK CA Declaration of conformity 15
Exemption from liability 15

Symbols used in this manual

⚠ ***WARNING!***
Denotes impending danger. Non-observance of this warning may result in death or extremely severe injuries.

⚠ ***CAUTION!***
Denotes a possibly dangerous situation. Non-observance of this warning may result in slight injury or damage to property.

i ***NOTE***
Denotes application tips and important information.

Symbols on the product


Before switching on the power tool, read the operating manual.


Wear hearing protection


Disposal information for the old tool (see page 15)

CE marking

UKCA marking

Important safety information

⚠ ***WARNING!***
Before using the power tool, please read the following and act accordingly:
- *these operating instructions,*
- *the "General safety instructions" on the handling of power tools in the enclosed booklet (leaflet-no.: 315915),*
- *the currently valid site rules and the regulations for the prevention of accidents.*

This power tool is state of the art and has been constructed in accordance with the acknowledged safety regulations.
Nevertheless, when in use, the power tool may pose a danger to life and limb of the user or a third party, or the power tool or other property may be damaged.
The power tool may be operated only
- *for its intended use*
- *in perfect working order.*

Faults which impair safety must be repaired immediately.

Intended use

The tile vibrator is intended
- for commercial use in industry and trade,
- for enabling the tiles on the floor and walls to fully adhere to the mortar material through vibration, so as to complete the tile laying work.

The tile vibrator is not intended to use for lifting the tile.

Safety instructions for tile vibrator

⚠ ***WARNING!***
Read all safety warnings, instructions, illustrations and specifications provided with this power tool*. Failure to follow all instructions listed below may result in electric shock, fire and/or serious injury. Save all warnings and instructions for future reference.*

- **Before using the tile vibrator tool, it is necessary to check the appearance of the tool for any damage.** If any abnormalities are found, the use should be stopped immediately.
- Before operation, ensure that the operator is familiar with the operation method and

usage precautions, and keep the instruction manual for easy reference at any time.
- The tile vibrator is not intended to use as a lifter.
- **This tile vibrator tool is strictly prohibited from operating in any high-altitude environment.**
- **There is a risk of accidental release of suction force in mechanical suction cups.** During the operation, even if the suction cup appears to firmly adhere to the tiles, it is still possible for the tiles to suddenly lose their suction due to machine malfunctions, improper operation, uneven tile surfaces, and other reasons, causing the tiles to fall off.
- **Before each use, it is necessary to conduct a strict inspection of the suction cup, checking whether the suction cup surface is damaged or deformed, and whether the connection between the suction cup and the tool is firm.** If any abnormalities are found in the suction cup it is strictly prohibited to use the tool.
- **Clean the dust on the suction cup in a timely manner during use.**
- **When operating the tool, operators should wear protective equipment such as earmuffs to avoid hearing damage caused by work noise.**
- **The tile vibrator tool vibrates greatly during operation, and holding it for a long time can cause discomfort in the user's arms.** It is recommended to keep the power on operation for no more than 2 minutes and wait for 1 hour without operation.

Noise and vibration

The noise and vibration values have been determined in accordance with EN 62841.
The A-weighted noise level of the power tool is typically:
– Sound pressure level L_{pA}: 96 dB(A)
– Sound power level L_{WA}: 104 dB(A)
– Uncertainty: K = 3 dB
Total vibration value:
– Emission value a_h: 37.9 m/s^2
– Uncertainty: K = 1.5 m/s^2

⚠ ***CAUTION!***
The specified measured values apply to new power tools. Daily use causes the noise and vibration values to change.

ⓘ ***NOTE***
The vibration emission level stated in these instructions has been measured in accordance with a standardised test given in EN 62841 and may be used to compare one tool with another. It can also be used for a preliminary assessment of exposure.
The declared vibration emission level represents the main applications of the tool. However, if the tool is used for different applications, with different accessories or poor maintenance, the vibration emission level may differ. This may significantly increase the exposure level over the total working period.
To make an accurate estimation of the vibration exposure level, it is also necessary to take into account the times when the tool is switched off or running but not actually in use. This may significantly decrease the exposure level over the total working period.
Identify additional safety measures to protect the operator from the effects of vibration such as: Maintaining the tool and the accessories, keeping the hands warm, organisation of work patterns.

⚠ ***CAUTION!***
Wear ear defenders at a sound pressure over 85 dB(A).

Technical data

Product type		TV 18-EC
Product		Tile Vibrator
Rated voltage	V	18
Rated speed	r/min	3500-8000
Suction cup diameter	cm	12
Maximum tile specification	mm	1200*2400
Weight according to FLEX Procedure 01	kg	1.6
Battery	18v	AP 18/2.5 AP 18/4.0 AP 18/4.0 XT AP 18/5.0

Weight of battery	kg	AP 18/2.5 AP 18/4.0 AP 18/4.0 XT AP 18/5.0	0.4 0.7 0.7 0.7
Charger range	CA...18 series CA...12/18 series		
Charging temperature	0~40°C		
Working temperature	-10~40°C		
Storage temperature	-20~50°C		

Overview (see figure A)

The numbering of the product features refers to the illustration of the machine on the graphics page.

1. **Mode display screen**
2. **Mode adjustment/Power on/off button**
3. **Vibration button**
4. **Handle**
5. **Suction cup handle**
6. **Locking button**
7. **Suction cup**
8. **Auxiliary handle**
9. **Battery lock catch**

Operating instructions

⚠ ***WARNING!***
Remove the battery before carrying out any work on the power tool.

Before switching on the power tool

Unpack the power tool and accessories and check that no parts are missing or damaged.

i ***NOTE***
The batteries are not fully charged on delivery. Prior to initial operation, charge the batteries fully. Refer to the charger operating manual.

Inserting/replacing the battery (see figure B1-B2)

- Press the charged battery into the power tool until it clicks into place (see figure B1).
- After the battery is inserted into place, turn the battery lock catch (9) towards the battery to secure it.
- To remove, turn the battery lock catch towards the handle until a slight "click" sound is heard, indicating that the lock catch has separated from the battery.
- Press the release button and pull out the battery (see figure B2).

⚠ ***CAUTION!***
When the device is not in use, protect the battery contacts. Loose metal parts may short circuit the contacts; explosion and fire hazard!

Tips for a long battery service life

⚠ ***CAUTION!***
- *Never charge batteries at temperatures below 0 °C or above 40 °C.*
- *Do not charge batteries in environments with high air humidity or ambient temperature.*
- *Do not cover batteries and the charger during the charging process.*
- *Pull out the charger mains plug at the end of the charging process.*

Battery and charger heat up during the charging process. This is perfectly normal!

i ***NOTE***
Follow the instructions for correct battery charging in the operating instructions for the battery.

If batteries are not used for an extended period of time, store them partially charged in a cool place.

Use the suction cup (see figure C)

Place the tool on the tile to be laid, hold up the suction cup handle (5) to activate the suction cup (7), then press the locking button (6) to lock the suction cup handle.
To release the suction cup handle, press the handle again.

Mode display (see figure D)

This tool has 6 gear modes which can be switched between gears through the mode adjustment button (2).
NOTE: The selection of gear mode during operation should be based on specific working conditions (tile material and size, adhesive type, etc.).

Power on/off (see figure E)

Power on: Attach the battery, press the mode adjustment/power on/off button (2) to enter standby mode. After selecting the appropriate mode, press and hold the vibration button (3) to start the tool.
Power off: After completing the operation, release the vibration button. Press and hold the mode adjustment/power on/off button for 3seconds to turn off the tool. If not operated through the power button, the tool will automatically shut down after 60 minutes.

Paving tiles (see figure F)

This tool has a built-in spring damping structure. During operation, it is recommended to use both hands and apply a certain amount of pressure to reduce the vibration of the tool on the operator's hands to a greater extent.

- Prepare tiles with a smooth and sand free surface and place them in the location where they need to be paved.
- Place the tile tool in the middle of the tiles to be paved, press the mode adjustment/ power on/off button (2), the tile tool enters standby mode, select the appropriate gear mode, hold the main handle and auxiliary handle, and press the vibration button (3) to start the tool.
- Once the tiles have fully sunk, the tile tool can be moved. Check if there are any positions higher than the middle around, and if so, move the tool for local operation. If the overall or one or more sides of the tile sink too much, use suction cups to absorb the tile and lift the area that sinks too much until the laying height is relatively flat.
- After the sinking of the tiles is completed, check the gaps between the tiles. If the gaps are too large, use the tool to attach the tiles, lift the suction cup handle, and the suction cup will hold the tiles. Then pull the tool towards the gap side until the gap meets the requirements before stopping the operation.

NOTE: Press the vibration button only when vibration is required.
NOTE: When paving wall tiles, for ease of operation, the tool can be directly attached to the wall tiles.
When there are mortar materials or other foreign objects adhering to the suction cup or the surface of the tool, they must be cleaned immediately to avoid damaging the tool.

Transport

Lithium-Ion batteries are subject to the Dangerous Goods Legislation requirements. Transportation of those batteries has to be done in accordance with local, national and international provisions and regulations. Users may transport these batteries by road without further requirements.
The commercial transportation of lithium-ion batteries by shipping companies is subject to the regulations for the transportation of dangerous goods. Shipping preparations and transportation may only be carried out by appropriately trained persons. The entire process must be professionally supervised.
The following points must be observed when transporting rechargeable batteries:
Ensure that the battery contact terminals are protected and insulated to prevent short circuits.
Ensure that the battery is secured against movements inside the packaging.
Damaged or leaking batteries must not be transported.
Contact your shipping company for further information.

⚠ ***CAUTION!***

Do not post batteries which have a damaged housing.

Maintenance and care

⚠ ***WARNING!***

Before performing any work on the power tool, remove the battery from the tool.

Cleaning

⚠ ***CAUTION!***

When cleaning with dry compress air, always wear goggles.

Regularly clean the power tool and ventilation slots. Frequency of cleaning is dependent on the material and duration of use. Regularly blow out the housing interior and motor with dry compressed air.

Repairs

Repairs may be carried out by an authorized customer service centre only.

NOTE

During the warranty period, do not loosen the screws on the housing. Failure to comply with this requirement will invalidate any claims under the manufacturer's warranty.

Spare parts and accessories

Other accessories, in particular tools and accessories, can be found in the manufacturer's catalogues. Exploded drawings and spare-part lists can be found on our homepage: **www.flex-tools.com.**

Disposal information

WARNING!

Render redundant power tools unusable:

– *battery operated power tool by removing the battery.*



EU countries only

Do not throw electric power tools into the household waste!

In accordance with the European Directive 2012/19/EU on Waste Electrical and Electronic Equipment and transposition into national law used electric power tools must be collected separately and recycled in an environmentally friendly manner.



Raw material recovery instead of waste disposal.

Device, accessories and packaging should be recycled in an environmentally friendly manner. Plastic parts are identified for recycling according to material type.

WARNING!

Do not throw batteries into the household waste, fire or water. Do not open used batteries.

EU countries only:

In accordance with Regulation 2023/1542 defective or used batteries must be recycled.

NOTE

Please ask your dealer about disposal options!

CE-Declaration of conformity

The Declarations of conformity are included in Annex 1 to this instruction manual.

UKCA Declaration of Conformity

The Declarations of conformity are included in Annex 1 to this instruction manual.

Exemption from liability

The manufacturer and his representative are not liable for any damage and lost profit due to interruption in business caused by the product or by an unusable product.
The manufacturer and his representative are not liable for any damage which was caused by improper use of the product or by use of the product with products from other manufacturers.

Table des matières

Symboles utilisés dans ce mode d'emploi. . 16
Symboles sur le produit 16
Consignes de sécurité importantes 16
Bruit et vibration. 17
Spécifications techniques. 17
Vue d'ensemble 18
Consignes d'utilisation 18
Transport 19
Maintenance et entretien 20
Informations relatives à l'élimination des déchets 20
Déclaration de conformité CE 20
Exemption de responsabilité. 20

Symboles utilisés dans ce manuel

⚠ ***AVERTISSEMENT !***
Indique un danger imminent. Le non-respect de cet avertissement peut entraîner la mort ou des blessures graves.

⚠ ***ATTENTION !***
Indique une situation potentiellement dangereuse. Le non-respect de cet avertissement peut entraîner des blessures légères ou des dommages matériels.

i ***REMARQUE***
Indique des conseils et des informations importantes.

Symboles sur le produit


Avant de mettre l'outil électrique en marche, lisez le mode d'emploi.


Porter une protection auditive


Information sur l'élimination de l'outil usagé (voir page 20)

CE Marquage CE

UK CA Marquage UKCA

Consignes de sécurité importantes

⚠ ***AVERTISSEMENT !***
Avant d'utiliser l'outil électrique, veuillez lire ce qui suit et agir en conséquence :
– *le présent mode d'emploi,*
– *les « Consignes générales de sécurité » relatives à la manipulation des outils électriques dans le livret fourni (brochure n° : 315915),*
– *les règles actuellement en vigueur sur le site et les consignes de prévention des accidents.*

Cet outil électrique est un outil de pointe et a été conçu conformément aux règles de sécurité reconnues.
Néanmoins, lors de l'utilisation, l'outil électrique peut représenter un danger pour la vie et l'intégrité corporelle de l'utilisateur ou d'un tiers, ou l'outil électrique ou d'autres biens peuvent subir des dommages.
L'outil électrique ne peut être utilisé
– *qu'aux fins prévues*
– *qu'en parfait état de fonctionnement.*

En cas de défaillances pouvant compromettre la sécurité, l'appareil doit être réparé immédiatement.

Utilisation prévue

Le vibrateur de carrelage est conçu
– pour un usage commercial dans les secteurs de l'industrie et du commerce,
– pour permettre l'adhérence complète des carreaux au mortier par vibration, et ainsi finaliser la pose du carrelage.

Ce vibrateur de carrelage n'est pas conçu pour soulever les carreaux.

Consignes de sécurité pour le vibrateur de carrelage

⚠ ***AVERTISSEMENT !***
Lisez tous les avertissements de sécurité, consignes, illustrations et spécifications fournis avec cet outil électrique*. Le non-respect des consignes figurant ci-dessous peut provoquer un choc électrique, un incendie et/*

ou de graves blessures. Conservez toutes les consignes de sécurité et toutes les instructions pour pouvoir vous y référer ultérieurement.

- **Avant d'utiliser l'appareil, vérifiez son apparence extérieure et assurez-vous qu'il ne présente aucun dommage.** En cas d'anomalie, cessez immédiatement de l'utiliser.
- Avant toute utilisation, veillez à bien vous familiariser avec les méthodes d'utilisation et les précautions à respecter ; conservez ce mode d'emploi à portée de main pour toute consultation ultérieure.
- Le vibrateur de carrelage n'est pas conçu pour être utilisé comme dispositif de levage.
- **L'utilisation de cet appareil vibrant est à proscrire impérativement dans les environnements de haute altitude.**
- **Le recours à une ventouse mécanique comporte un risque de relâchement accidentel de l'adhérence.** Pendant l'utilisation, même si la ventouse semble bien adhérer aux carreaux, un dysfonctionnement de l'appareil, une mauvaise manipulation ou une surface irrégulière peuvent provoquer une perte soudaine de l'adhérence et entraîner la chute du carreau.
- **Avant chaque utilisation, vérifiez soigneusement l'état de la ventouse : surface intacte, non déformée, et connexion bien fixe entre la ventouse et l'appareil.** Si vous constatez des anomalies au niveau de la ventouse, l'utilisation de l'outil est à proscrire absolument.
- **Dépoussiérez régulièrement la poussière.**
- **Lors de l'utilisation de l'outil, portez un équipement de protection auditive pour prévenir les lésions résultant du bruit de fonctionnement.**
- **L'outil génère d'importantes vibrations pendant l'utilisation ; une utilisation prolongée peut entraîner une gêne dans les bras.** Il est recommandé de limiter l'utilisation continue à 2 minutes et de laisser reposer l'appareil pendant 1 heure avant de reprendre.

Bruit et vibration

Les valeurs de bruit et de vibration ont été déterminées conformément à la norme EN 62841.
Le niveau acoustique pondéré A de l'outil électrique est typiquement :
– Niveau de pression acoustique L_{pA}: 96 dB(A)
– Niveau de puissance acoustique L_{WA}:104 dB(A)
– Incertitude : K = 3 dB
Valeur de vibration totale :
– Valeur d'émission a_h : 37,9 m/s^2
– Incertitude : K = 1,5 m/s^2

⚠ ***ATTENTION !***

Les valeurs mesurées spécifiées s'appliquent aux outils électriques neufs. Un usage quotidien influe sur les valeurs de bruit et de vibration.

i ***REMARQUE***

Le niveau d'émission de vibration indiqué dans le présent mode d'emploi a été mesuré conformément à un test standardisé donné dans la norme EN 62841 et peut être utilisé pour comparer un outil à un autre. Il peut également servir pour une évaluation préliminaire de l'exposition.
Le niveau d'émission de vibrations déclaré se réfère aux applications principales de l'outil. Cependant, si l'outil est utilisé pour différentes applications, avec différents accessoires ou s'il est mal entretenu, le niveau d'émission de vibrations peut être différent. Ceci peut augmenter le niveau d'exposition de façon significative au cours de la période totale d'utilisation.
Pour effectuer une estimation exacte du niveau des émissions vibratoires, il est également nécessaire de prendre en compte les fois où l'outil est éteint ou en fonctionnement à vide. Ceci peut diminuer le niveau d'exposition de façon significative au cours de la période totale d'utilisation.
Il convient d'identifier des mesures de sécurité supplémentaires pour protéger l'opérateur des effets des vibrations tels que : Maintenir l'outil et les accessoires, garder les mains au chaud, organiser les modes de travail.

⚠ ***ATTENTION !***

Portez des protections auditives à un niveau de pression sonore supérieur à 85 dB(A).

Spécifications techniques

Type de produit	TV 18-EC
Produit	Vibrateur de carrelage

Tension nominale	V	18	
Régime nominal	tr/min	3500-8000	
Diamètre de la ventouse	cm	12	
Dimensions maximales des carreaux	mm	1200*2400	
Poids selon la procédure FLEX 01	kg	1,6	
Batterie	18v	AP 18/2,5 AP 18/4,0 AP 18/4,0 XT AP 18/5,0	
Poids de la batterie	kg	AP 18/2,5 AP 18/4,0 AP 18/4,0 XT AP 18/5,0	0,4 0,7 0,7 0,7
Plage de charge	CA... Série 18 CA... Série 12/18		
Température de recharge	0~40°C		
Température d'utilisation	-10~40°C		
Température de stockage	-20~50 °C		

Vue d'ensemble (voir figure A)

La numérotation des parties du produit se réfère à l'illustration de la machine sur la page graphique.

1. **Écran d'affichage du mode**
2. **Bouton marche-arrêt/réglage du mode**
3. **Bouton de vibration**
4. **Poignée**
5. **Poignée à ventouse**
6. **Bouton de verrouillage**
7. **Ventouse**
8. **Poignée auxiliaire**
9. **Loquet de verrouillage de la batterie**

Consignes d'utilisation

⚠ ***AVERTISSEMENT !***

Retirez la batterie avant toute opération sur l'outil électrique.

Avant de mettre l'outil électrique en marche

Déballez l'outil et les accessoires et vérifiez qu'aucune pièce ne manque ou n'est endommagée.

i ***NOTE***

La batterie n'est pas entièrement chargée à la livraison. Avant la première utilisation, chargez entièrement la batterie. Consultez le mode d'emploi du chargeur.

Insertion/remplacement de la batterie (voir figures B1-B2)

- Enfoncez la batterie chargée dans l'outil électrique jusqu'à ce qu'elle se mette en place en émettant un clic (voir figure B1).
- Une fois la batterie insérée à fond, tournez le loquet de verrouillage (9) vers la batterie pour la fixer.
- Pour la retirer, tournez le loquet vers la poignée jusqu'à entendre un léger déclic, indiquant que le loquet s'est désolidarisé.
- Puis appuyez sur le bouton de déverrouillage et retirez la batterie (voir figure B2).

⚠ ***ATTENTION !***

Lorsque vous n'utilisez pas l'outil, protégez les bornes de la batterie. Des pièces métalliques lâches peuvent court-circuiter les contacts ; risque d'explosion et d'incendie !

Conseils pour une longue durée de vie de la batterie

⚠ ***ATTENTION !***

- *Ne chargez jamais des batteries à des températures inférieures à 0 °C ou supérieures à 40 °C.*
- *Ne chargez pas des batteries dans des environnements avec une humidité de l'air élevée ou une température ambiante élevée.*
- *Ne couvrez pas les batteries et le chargeur pendant la recharge.*
- *Débranchez la prise du chargeur à la fin de la recharge.*

La batterie et le chargeur chauffent pendant la recharge. C'est parfaitement normal !

i ***NOTE***

Respectez les instructions de charge indiquées dans le mode d'emploi de la batterie.

Si une batterie n'est pas utilisée sur une

longue durée, conservez-la partiellement chargée dans un endroit frais.

Utilisation de la ventouse (voir figure C)

Posez l'appareil sur le carreau à poser, relevez la poignée de la ventouse (5) pour activer celle-ci (7), puis appuyez sur le bouton de verrouillage (6) pour verrouiller la poignée. Pour libérer la ventouse, appuyez à nouveau sur la poignée.

Affichage du mode (voir figure D)

Cet outil dispose de 6 modes de vitesse, sélectionnables via le bouton de réglage de mode (2).

REMARQUE : Le choix du mode de vitesse pendant le travail doit être basé sur des conditions de travail spécifiques (matériau et dimensions des carreaux, type de colle, etc.).

Marche/arrêt (voir figure E)

Mise en marche : Fixez la batterie, puis appuyez sur le bouton marche-arrêt/réglage du mode (2) pour activer le mode veille. Choisissez ensuite le mode souhaité, puis maintenez enfoncé le bouton de vibration (3) pour démarrer l'appareil.

Arrêt : Une fois le travail terminé, relâchez le bouton de vibration. Maintenez ensuite le bouton marche/arrêt pendant 3 secondes pour éteindre l'outil. Sans action de votre part, l'appareil s'éteint automatiquement au bout de 60 minutes.

Pose du carrelage (voir figure F)

Cet outil est doté d'un système d'amortissement à ressort intégré. Pendant le travail, il est recommandé d'utiliser les deux mains et d'exercer une pression modérée afin de réduire le plus possible l'impact des vibrations sur les bras.

- Préparez des carreaux avec une surface lisse et sans sable et placez-les à l'endroit où ils doivent être posés.
- Placez le vibrateur de carrelage au centre du carreau, appuyez sur le bouton marche-arrêt/réglage du mode (2) pour activer le mode veille, sélectionnez le mode adapté, saisissez la poignée principale et la poignée auxiliaire, puis appuyez sur le bouton de vibration (3) pour démarrer l'outil.
- Une fois le carreau correctement enfoncé, déplacez l'appareil. Si certaines zones du carreau sont plus hautes que le centre, déplacez localement l'outil pour corriger la planéité. Si le carreau est trop enfoncé à un ou plusieurs endroits, utilisez les ventouses pour le soulever jusqu'à obtention d'une hauteur de pose uniforme.
- Une fois l'enfoncement des carreaux terminé, vérifiez les espaces entre les carreaux. Si les espaces sont trop larges, appliquez l'outil sur le carreau concerné, et attachez-le dessus en relevant la poignée à ventouse. Tirez ensuite l'outil vers le côté de l'espace jusqu'à ce que l'espace soit conforme, puis arrêtez le mouvement.

REMARQUE : N'appuyez sur le bouton de vibration que lorsque cela est nécessaire.

REMARQUE : Pour les carreaux muraux, l'appareil peut être directement fixé sur les carreaux pour faciliter leur pose.

En cas de présence de mortier ou d'impuretés sur la ventouse ou sur la surface de l'appareil, nettoyez immédiatement afin d'éviter tout endommagement de l'outil.

Transport

Les batteries lithium-ion sont soumises aux exigences de la législation sur les marchandises dangereuses.

Le transport de ces batteries doit se faire conformément aux dispositions et réglementations locales, nationales et internationales.

Les utilisateurs peuvent transporter ces batteries par la route sans autres exigences.

Le transport commercial de batteries lithium-ion par les compagnies maritimes est soumis à la réglementation en matière de transport de marchandises dangereuses. Les préparatifs d'expédition et le transport ne peuvent être effectués que par des personnes dûment formées. L'ensemble du processus doit être supervisé par des professionnels.

Les points suivants doivent être respectés lors du transport des batteries rechargeables :

Assurez-vous que les bornes de contact de la batterie sont protégées et isolées afin d'éviter les courts-circuits.

Assurez-vous que la batterie est bien maintenue en place à l'intérieur de l'emballage.

Les batteries endommagées ou qui fuient ne doivent pas être transportées.

Contactez votre compagnie maritime pour plus d'informations.

⚠ ***ATTENTION !***

Ne pas utiliser des batteries dont l'enveloppe est endommagée.

Maintenance et entretien

⚠ ***AVERTISSEMENT !***

Avant d'effectuer tout travail sur l'outil électrique, retirez la batterie.

Nettoyage

⚠ ***ATTENTION !***

Pour un nettoyage avec de l'air comprimé sec, portez toujours des lunettes de protection.

Nettoyez régulièrement l'outil électrique et les ouïes de ventilation. La fréquence de nettoyage dépend du matériau et de la durée d'utilisation. Nettoyez régulièrement l'intérieur du boîtier et le moteur avec de l'air comprimé sec.

Réparations

Toute opération de réparation doit être réalisée par un service technique agréé.

i ***REMARQUE***

Pendant la période de garantie, ne dévissez pas les vis du boîtier. Le non-respect de cette exigence annule toute réclamation au titre de la garantie du fabricant.

Pièces de rechange et accessoires

Pour les autres accessoires, en particulier les outils et les accessoires de la défonceuse, consultez les catalogues du fabricant. Vous trouverez des figures et des listes de pièces de rechange sur notre site internet : **www.flex-tools.com.**

Informations relatives à l'élimination des déchets

⚠ ***AVERTISSEMENT !***

Rendre les outils électriques usagés inutilisables :

– *en retirant la batterie des outils sans fil.*

Pays de l'UE uniquement

Ne jetez pas les outils électriques avec les ordures ménagères !

Conformément à la directive européenne 2012/19/UE relative aux déchets d'équipements électriques et électroniques et à sa transposition dans la législation nationale, les outils électriques usagés doivent être collectés séparément et recyclés dans le respect de l'environnement.

Récupération des matières premières à la place de l'élimination des déchets.

L'appareil, les accessoires et l'emballage doivent être recyclés dans le respect de l'environnement. Les pièces en plastique sont identifiées pour le recyclage selon le type de matériau.

⚠ ***AVERTISSEMENT !***

Ne jetez pas les batteries avec les ordures ménagères, ni dans un feu ou dans l'eau. N'ouvrez pas des batteries usagées.

Pays de l'UE uniquement :

Conformément au règlement 2023/1542, les piles/batteries défectueuses ou usagées doivent être recyclées.

i ***REMARQUE***

N'hésitez pas à demander à votre revendeur des informations concernant l'élimination du produit !

CE-Déclaration de conformité

Les déclarations de conformité sont incluses dans l'annexe 1 du présent mode d'emploi.

Exemption de responsabilité

Le fabricant et son représentant déclinent toute responsabilité pour les dommages et les gains manqués liés à l'interruption des activités causée par le produit ou un produit inutilisable.

Le fabricant et son représentant déclinent toute responsabilité pour les dommages liés à une mauvaise utilisation du produit ou à une utilisation avec des produits provenant d'autres fabricants.



Indice

Simboli utilizzati in questo manuale 21
Simboli sul prodotto 21
Avvertenze di sicurezza importanti 21
Emissioni acustiche e vibrazioni 22
Specifiche tecniche 22
Panoramica 23
Utilizzo 23
Trasporto 24
Pulizia e manutenzione 24
Informazioni sullo smaltimento 25
Dichiarazione di conformità CE 25
Esonero dalla responsabilità 25

Simboli utilizzati in questo manuale

⚠ ***AVVERTENZA!***
Indica un pericolo imminente. Il mancato rispetto di questa avvertenza comporta il rischio di lesioni estremamente gravi o mortali.

⚠ ***ATTENZIONE!***
Indica una situazione potenzialmente pericolosa. Il mancato rispetto di questa avvertenza comporta il rischio di lesioni lievi o danni materiali.

i ***NOTA***
Indica suggerimenti per l'uso e informazioni importanti.

Simboli sul prodotto


Prima di usare l'utensile elettrico, leggere il manuale di istruzioni.


Indossare protezioni per le orecchie.


Informazioni sullo smaltimento degli utensili elettrici (v. pagina 25)

CE Marcatura CE

UK CA Marcatura UKCA

Avvertenze di sicurezza importanti

⚠ ***AVVERTENZA!***
Prima di usare l'utensile elettrico, leggere e rispettare:
– *Queste istruzioni per l'uso.*
– *Le "Istruzioni di sicurezza generali" sull'uso degli utensili elettrici nel libretto incluso (libretto n. 315915).*
– *Le leggi e le normative locali in vigore relative alla prevenzione degli incidenti.*

Questo utensile elettrico di ultima generazione è stato costruito conformemente alle normative di sicurezza in vigore.
Tuttavia, quando è in funzione, l'utensile elettrico comporta il rischio di lesioni, anche mortali, all'operatore o a terze parti e il rischio di danni all'utensile o ad altre proprietà.
Questo utensile elettrico deve essere utilizzato esclusivamente:
– *Per l'uso previsto*
– *Se perfettamente funzionante*

Eventuali difetti che ne compromettono la sicurezza devono essere immediatamente corretti.

Destinazione d'uso

Questa piastrellatrice elettrica è progettata:
– Per l'uso in ambito industriale e commerciale.
– Per far aderire completamente le piastrelle al materiale di posa su pavimenti e pareti attraverso le vibrazioni.

La piastrellatrice non è progettata per sollevare le piastrelle.

Avvertenze di sicurezza per piastrellatrici elettriche

⚠ ***AVVERTENZA!***
Consultare tutte le avvertenze di sicurezza, le istruzioni, le illustrazioni e le specifiche fornite insieme a questo utensile elettrico.
Il mancato rispetto delle istruzioni elencate di seguito comporta il rischio di scossa elettrica, incendio e/o lesioni gravi. Conservare tutte le avvertenze e le istruzioni per futuro riferimento.

■ **Prima di usare la piastrellatrice, ispezio-**

narla per assicurarsi che non sia danneggiata. Se presenta anomali, non usarla.
- Prima dell'uso, assicurarsi di aver compreso la modalità di funzionamento e le precauzioni per l'uso della piastrellatrice; conservare il manuale di istruzioni a portata di mano per poterlo consultare in qualsiasi momento.
- La piastrellatrice non deve essere usata come sollevatore.
- **È severamente vietato usare la piastrellatrice ad altitudini elevate.**
- **Le ventose comportano il rischio di perdita improvvisa di aderenza.** Durante l'uso, anche se la ventosa sembra aderire saldamente alla piastrella, è possibile che si verifichi una perdita di aderenza a causa di un malfunzionamento o un uso scorretto dell'apparecchio, della superficie irregolare delle piastrelle e altri motivi; ciò comporta la caduta della piastrella.
- **Prima di ogni utilizzo, è necessario ispezionare accuratamente la ventosa per assicurarsi che non sia danneggiata o deformata e che sia fissata saldamente all'utensile.** Se la ventosa presenta anomalie, è severamente vietato usare l'utensile.
- **Rimuovere tempestivamente la polvere dalla ventosa durante l'uso.**
- **Durante l'uso dell'utensile, gli operatori devono indossare dispositivi di protezione come cuffie per le orecchie per evitare danni all'udito causati dal rumore dell'operazione.**
- **La piastrellatrice vibra intensamente quando è in funzione, e un uso prolungato può causare fastidio alle braccia dell'operatore.** Si raccomanda di non usare la piastrellatrice ininterrottamente per più di 2 minuti; quindi attendere 1 ora prima di riutilizzarla.

Emissioni acustiche e vibrazioni

I valori di emissione acustica e delle vibrazioni sono stati determinati ai sensi dello standard EN 62841.
Di seguito sono riportati i livelli di emissione acustica ponderati (A) tipici dell'utensile.
– Livello di pressione sonora L_{pA}: 96 dB(A)
– Livello di potenza sonora (L_{WA}): 104 dB(A)
– Incertezza: K = 3 dB
Valore totale di emissione delle vibrazioni
– Valore di emissione a_h: 37,9 m/s^2
– Incertezza: K = 1,5 m/s^2

⚠ ***ATTENZIONE!***
I valori indicati sono relativi a utensili elettrici nuovi. L'uso quotidiano può influire sui valori di emissione acustica e delle vibrazioni.

i ***NOTA***
Il livello di emissione delle vibrazioni indicato in queste istruzioni è stato misurato tramite il metodo di collaudo standard descritto in EN 62841 e può essere utilizzato per confrontare l'utensile con altri prodotti analoghi. Può essere utilizzato anche per una valutazione preliminare dei livelli di esposizione.
Il livello di vibrazioni dichiarato fa riferimento all'applicazione principale dell'utensile.
Tuttavia, se l'utensile è utilizzato per applicazioni diverse, con altri accessori, o viene mantenuto in cattive condizioni, il livello di vibrazioni potrebbe differire. Ciò può aumentare significativamente il livello di esposizione durante il periodo di lavoro complessivo.
Per calcolare una stima accurata del livello di esposizione, è necessario prendere in considerazione anche le fasi in cui l'utensile è spento o in funzione a vuoto. Ciò può ridurre significativamente il livello di esposizione durante il periodo di lavoro complessivo.
Adottare ulteriori misure di sicurezza per proteggere l'operatore dagli effetti delle vibrazioni, ad esempio: mantenere l'utensile e gli accessori in buone condizioni, tenere le mani al caldo, pianificare il lavoro.

⚠ ***ATTENZIONE!***
Indossare protezioni per le orecchie quando la pressione sonora è superiore a 85 dB(A).

Specifiche tecniche

Modello		TV 18-EC
Prodotto		Piastrellatrice
Tensione nominale	V	18
Velocità nominale	r/min	3500-8000
Diametro della ventosa	cm	12
Dimensioni max delle piastrelle	mm	1200*2400

Peso ai sensi della procedura FLEX 01	kg	1,6	
Batteria	18 V	AP 18/2.5 AP 18/4.0 AP 18/4.0 XT AP 18/5.0	
Peso della batteria	kg	AP 18/2.5 AP 18/4.0 AP 18/4.0 XT AP 18/5.0	0,4 0,7 0,7 0,7
Caricabatteria compatibili	Serie CA...18 Serie CA...12/18		
Temperatura di ricarica	Da 0 a 40°C		
Temperatura di funzionamento	Da −10°C a 40°C		
Temperatura di conservazione	Da −20°C a 50°C		

Panoramica (figura A)

I numeri accanto ai componenti fanno riferimento all'illustrazione del prodotto nella pagina delle figure.

1. **Display della modalità**
2. **Pulsante di accensione/spegnimento e selettore della modalità**
3. **Pulsante di attivazione delle vibrazioni**
4. **Impugnatura**
5. **Leva della ventosa**
6. **Pulsante di bloccaggio**
7. **Ventosa**
8. **Impugnatura ausiliaria**
9. **Dispositivo di bloccaggio della batteria**

Utilizzo

⚠ ***AVVERTENZA!***

Rimuovere la batteria prima di effettuare qualsiasi operazione sull'utensile.

Operazioni preliminari

Estrarre l'utensile e gli accessori dall'imballaggio e verificare che siano presenti tutti i componenti e che non siano danneggiati.

i ***NOTA***

Le batterie incluse sono parzialmente cariche. Prima di usare l'apparecchio, ricaricarle completamente. Consultare il manuale di istruzioni del caricabatteria.

Inserimento/sostituzione della batteria (figure B1-B2)

- Inserire la batteria carica nell'utensile finché non si blocca in posizione (figura B1).
- Dopo aver inserito la batteria, ruotare il dispositivo di bloccaggio (9) verso la batteria per bloccarla.
- Per rimuovere la batteria, ruotare il dispositivo di bloccaggio verso l'impugnatura fino a udire un "clic", a indicare che si è separato dalla batteria.
- Premere il pulsante di rilascio ed estrarre la batteria (figura B2).

⚠ ***ATTENZIONE!***

Quando l'utensile non è in uso, proteggere i contatti della batteria. Piccoli oggetti metallici possono causare il corto circuito dei contatti, con il rischio di incendio ed esplosione.

Suggerimenti per una lunga durata di servizio

⚠ ***ATTENZIONE!***

– *Non ricaricare le batterie a temperature inferiori a 0°C o superiori a 40°C.*
– *Non ricaricare le batterie in ambienti soggetti a temperatura o umidità elevate.*
– *Non coprire le batterie e il caricabatteria durante la ricarica.*
– *Scollegare il cavo di alimentazione del caricabatteria al termine della ricarica.*

La batteria e il caricabatteria diventano caldi durante la ricarica; è un fenomeno normale.

i ***NOTA***

Rispettare le istruzioni relative alla ricarica della batteria nel manuale di istruzioni della batteria.

Durante un periodo di inutilizzo prolungato, conservare le batterie parzialmente cariche in un luogo fresco.

Utilizzo della ventosa (figura C)

Posizionare l'utensile sulla piastrella da posare, sollevare la leva della ventosa (5) per attivare la ventosa (7), quindi premere il pulsante di bloccaggio (6) per bloccare la leva.

Per rilasciare la leva della ventosa, premere nuovamente la leva.

Selezione della modalità (figura D)

L'utensile dispone di 6 modalità che possono essere selezionate premendo il selettore della modalità (2).
NOTA: la modalità corretta dipende dalle specifiche condizioni di lavoro (come il materiale e le dimensioni delle piastrelle e il tipo di adesivo).

Accensione/spegnimento (figura E)

Accensione – Installare la batteria e premere il pulsante di accensione/spegnimento (2); l'utensile entrerà in standby. Dopo aver selezionato la modalità appropriata, tenere premuto il pulsante di attivazione delle vibrazioni (3) per avviare l'utensile.
Spegnimento – Al termine dell'operazione, rilasciare il pulsante di attivazione delle vibrazioni. Tenere premuto il pulsante di accensione/spegnimento per 3 secondi per spegnere l'utensile. Dopo 60 minuti di inutilizzo, l'utensile si spegnerà automaticamente.

Modalità di posa (figura F)

Questo utensile integra una struttura ammortizzante a molle. Durante l'uso, si raccomanda di usare entrambe le mani e di applicare una certa pressione per ridurre significativamente la trasmissione delle vibrazioni alle mani dell'operatore.

- Preparare le piastrelle assicurandosi che la superficie sia liscia e priva di polvere, quindi posizionarle nel punto di posa.
- Posizionare la piastrellatrice al centro della piastrella da posare e premere il pulsante di accensione/spegnimento (2); la piastrellatrice entrerà in standby. Selezionare la modalità appropriata, tenere l'impugnatura principale e l'impugnatura ausiliaria e premere il pulsante di attivazione delle vibrazioni (3) per avviare l'utensile.
- Quando la piastrella si è assestata, rimuovere la piastrellatrice. Assicurarsi che la piastrella sia completamente a livello; in caso contrario, usare nuovamente la piastrellatrice. Se uno o più lati della piastrella sono più bassi rispetto al centro, usare delle ventose per sollevarli fino a raggiungere un'altezza uniforme.
- Dopo la posa, controllare gli interstizi tra le piastrelle. Se gli interstizi sono troppo ampi, posizionare l'utensile sulla piastrella e sollevare la leva della ventosa. Quindi spostare l'utensile verso l'interstizio fino a ottenere la distanza desiderata.

NOTA: premere il pulsante di attivazione delle vibrazioni solo quando è necessario usare le vibrazioni.
NOTA: durante la posa delle piastrelle su una parete, per facilitare l'operazione è possibile fissare l'utensile direttamente alle piastrelle.
Se sulla ventosa o sulla superficie dell'utensile sono presenti residui di adesivo o altri materiali estranei, rimuoverli immediatamente per evitare che l'utensile subisca danni.

Trasporto

Le batterie agli ioni di litio sono soggette ai vincoli delle normative sulle merci pericolose. Il trasporto di tali batterie deve essere effettuato i sensi delle disposizioni e delle normative locali, nazionali e internazionali.
Gli utenti possono trasportare tali batterie su strada senza ulteriori vincoli.
Il trasporto commerciale delle batterie agli ioni di litio da parte di spedizionieri è soggetto alle normative sul trasporto di merci pericolose. Le operazioni di preparazione e trasporto della merce devono essere effettuare esclusivamente da persone competenti. L'intero processo deve essere supervisionato da un professionista.
Per il trasporto delle batterie ricaricabili, rispettare le istruzioni riportate di seguito.
Per evitare il rischio di corto circuito, assicurarsi che i terminali di contatto della batteria siano protetti e isolati.
Assicurarsi che la batteria non possa muoversi all'interno dell'imballaggio.
Non trasportare batterie che presentano danni o perdite.
Contattare lo spedizioniere per maggiori informazioni.

⚠ ***ATTENZIONE!***

Non spedire batterie con involucro danneggiato.

Pulizia e manutenzione

⚠ ***AVVERTENZA!***

Rimuovere la batteria prima di effettuare qualsiasi operazione sull'utensile.

Pulizia

⚠ ***ATTENZIONE!***

Durante la pulizia con aria compressa, indossare protezioni per gli occhi.

Pulire periodicamente l'utensile elettrico e le aperture di ventilazione. La frequenza della pulizia dipende dal tipo di materiale lavorato e dalla frequenza di utilizzo. Pulire l'interno dell'involucro e il motore con aria compressa.

Riparazioni

Qualsiasi operazione di riparazione deve essere affidata a un centro di assistenza autorizzato.

i ***NOTA***

Durante il periodo di garanzia, non allentare le viti sull'involucro esterno. In caso contrario, la garanzia verrà annullata.

Parti di ricambio e accessori

Ulteriori accessori e utensili sono disponibili nei cataloghi del costruttore. Le viste esplose e l'elenco delle parti di ricambio sono disponibili sul nostro sito web:
www.flex-tools.com.

Informazioni sullo smaltimento

⚠ ***AVVERTENZA!***

Rendere inutilizzabili gli utensili elettrici come descritto di seguito.

– *Per gli utensili alimentati a batteria, rimuovere la batteria.*



Solo Paesi UE

Non smaltire l'utensile elettrico insieme ai rifiuti domestici.

Ai sensi della direttiva europea 2012/19/EC sui rifiuti di apparecchiature elettriche ed elettroniche e della sua applicazione nella giurisdizione nazionale, gli apparecchi elettrici devono essere raccolti separatamente e riciclati nel rispetto dell'ambiente.

Riciclare le materie prime invece di smaltirle insieme ai rifiuti.

L'apparecchio, gli accessori e i materiali di imballaggio devono essere smaltiti nel rispetto dell'ambiente. Le parti in plastica sono riciclabili in base al tipo di materiale.

⚠ ***AVVERTENZA!***

Non gettare le batterie insieme ai rifiuti domestici, nel fuoco o nell'acqua. Non aprire le batterie usate.

Solo Paesi UE

Ai sensi del regolamento 2023/1542, le batterie usate o difettose devono essere riciclate.

i ***NOTA***

Rivolgersi al rivenditore per informazioni sullo smaltimento.

CE-Dichiarazione di conformità

Le Dichiarazioni di conformità sono incluse nell'Allegato 1 del presente manuale di istruzioni.

Esonero dalla responsabilità

Il costruttore e il suo rappresentante non sono responsabili per danni e mancato profitto a causa dell'interruzione dell'attività commerciale dovuta al prodotto o a un prodotto inutilizzabile.
Il costruttore e il suo rappresentante non sono responsabili per danni causati dall'uso improprio del prodotto o dall'uso del prodotto con accessori di altri costruttori.

Contenido

Símbolos utilizados en este manual. 26
Símbolos en el producto 26
Información importante para la seguridad .26
Ruido y vibración 27
Datos técnicos 28
Visión general. 28
Instrucciones de funcionamiento 28
Transporte 29
Mantenimiento y cuidado del producto . . .29
Información para la eliminación del producto29
Declaración de conformidad CE. 31
Exención de responsabilidad 31

Símbolos utilizados en este manual

⚠ ***¡ADVERTENCIA!***
Indica un peligro inminente. Si no se tiene en cuenta esta advertencia puede producirse la muerte o lesiones muy graves.

⚠ ***¡PRECAUCIÓN!***
Indica la posibilidad de una situación de peligro. Si no se tiene en cuenta esta advertencia pueden producirse lesiones leves o daños materiales.

i ***NOTA***
Indica consejos de aplicación e información importante.

Símbolos en el producto



Antes de encender la herramienta eléctrica, lea el manual de instrucciones.



Utilizar protección auditiva



Información para la eliminación de la herramienta vieja (ver la página 30)

CE Marcado CE

UK CA Marcado UKCA

Información importante para la seguridad

⚠ ***¡ADVERTENCIA!***
Antes de usar la herramienta eléctrica, lea lo siguiente y actúe de manera consecuente:
– *estas instrucciones de funcionamiento,*
– *las «Instrucciones generales de seguridad» sobre el manejo de herramientas eléctricas incluidas en el folleto adjunto (n.º: 315915),*
– *los reglamentos locales vigentes actualmente y las normativas sobre prevención de accidentes.*

Esta herramienta eléctrica incorpora la tecnología más avanzada y ha sido fabricada cumpliendo las normativas de seguridad reconocidas.

No obstante, cuando se utiliza, la herramienta eléctrica podría representar un riesgo para la integridad física y la vida del usuario y de terceros, o daños en la herramienta u otros daños materiales.

La herramienta eléctrica solo puede ser utilizada
– *para el uso previsto*
– *en perfecto estado de funcionamiento.*

Los fallos que afecten a la seguridad deben repararse inmediatamente.

Uso previsto

El vibrador de baldosas ha sido diseñado
– para el uso comercial en la industria y el comercio,
– para permitir que las baldosas del suelo y las paredes se adhieran completamente al material de mortero a través de la vibración, para así completar el trabajo de colocación de baldosas.

El vibrador de baldosas no ha sido diseñado para levantar baldosas.

Instrucciones de seguridad para el vibrador de baldosas

⚠ ***¡ADVERTENCIA!***
Lea todas las advertencias de seguridad, instrucciones, ilustraciones y especificaciones

incluidas con esta herramienta eléctrica. *Si no se cumplen todas las instrucciones que se enumeran a continuación, pueden producirse descargas eléctricas, incendios o lesiones graves. Conserve todas las instrucciones y advertencias para poder consultarlas en el futuro.*

- **Antes de utilizar el vibrador de baldosas, es necesario comprobar el aspecto de la herramienta para detectar posibles daños.** Si se detecta alguna anomalía, se deberá suspender su uso inmediatamente.
- Antes del uso, asegúrese de que el operador esté familiarizado con el método de funcionamiento y las precauciones de uso, y conserve el manual de instrucciones para consultarlo fácilmente en cualquier momento.
- El vibrador de baldosas ha sido diseñado para usarse como elevador.
- **Está estrictamente prohibido utilizar este vibrador de baldosas en cualquier entorno de gran altura.**
- **Existe el riesgo de que se produzca una liberación accidental de la fuerza de succión en las ventosas mecánicas.** Durante el funcionamiento, incluso si la ventosa parece adherirse firmemente a las baldosas, aún es posible que las baldosas pierdan repentinamente su succión debido a mal funcionamiento de la máquina, a un funcionamiento incorrecto, a superficies irregulares y a otras razones, lo que puede hacer que las baldosas o azulejos se caigan.
- **Antes de cada uso, es necesario realizar una inspección estricta de la ventosa, comprobando si la superficie de la ventosa está dañada o deformada y si la conexión entre la ventosa y la herramienta es firme.** Si se detecta alguna anomalía en la ventosa, queda estrictamente prohibido utilizar la herramienta.
- **Limpie el polvo de la ventosa de manera oportuna durante su uso.**
- **Al utilizar la herramienta, los operadores deben usar equipo de protección, como cascos protectores contra el ruido, para evitar daños auditivos causados por el ruido del trabajo.**
- **El vibrador de baldosas vibra mucho durante su funcionamiento y sujetarlo durante mucho tiempo puede provocar molestias en los brazos.** Se recomienda no mantener el dispositivo encendido durante más de 2 minutos y esperar 1 hora sin funcionamiento.

Ruido y vibración

Los valores de ruido y vibración se han determinado según la norma EN 62841.
El nivel de ruido ponderado A de la herramienta eléctrica suele ser:
– Nivel de presión acústica L_{pA}: 96 dB(A)
– Nivel de potencia acústica L_{WA}: 104 dB(A)
– Incertidumbre: K = 3 dB
Valor de vibración total:
– Valor de emisión a_h: 37,9 m/s^2
– Incertidumbre: K = 1,5 m/s^2

⚠ ***¡PRECAUCIÓN!***
Los valores medidos especificados se aplican a las herramientas eléctricas nuevas. El uso diario hace que cambien los valores de ruido y vibración.

i ***NOTA***
El nivel de emisión de vibraciones especificado en estas instrucciones ha sido medido conforme a un método de ensayo estándar según la norma EN 62841 y puede utilizarse para hacer comparaciones entre herramientas. También se puede usar en una valoración preliminar de la exposición.
El nivel de emisión de vibraciones especificado representa las principales aplicaciones de la herramienta.
No obstante, si la herramienta se usa para diferentes aplicaciones, con distintos accesorios o con un mantenimiento deficiente, el nivel de emisión de vibraciones puede diferir. Esto podría aumentar considerablemente el nivel de exposición a lo largo de todo el periodo de trabajo.
Para hacer una estimación precisa del nivel de exposición a la vibración, también hay que tener en cuenta los periodos en los que la herramienta está apagada, o está encendida pero no se está utilizando realmente. Esto podría reducir significativamente el nivel de exposición a lo largo de todo el periodo de trabajo.
Identifique medidas de seguridad adicionales para proteger al usuario de los efectos de la vibración. Por ejemplo: realizar un mantenimiento correcto de la herramienta y los accesorios, mantener las manos calientes, organizar los procesos de trabajo.

⚠ ***¡PRECAUCIÓN!***
Lleve protectores auditivos cuando la presión acústica sea mayor que 85 dB(A).

Datos técnicos

Tipo de producto		TV 18-EC	
Producto		Vibrador de baldosas	
Tensión nominal	V	18	
Velocidad nominal	r/min	3500-8000	
Diámetro de la ventosa	cm	12	
Especificaciones máximas de la baldosa	mm	1200*2400	
Peso según el procedimiento FLEX 01	kg	1,6	
Batería	18 V	AP 18/2,5 AP 18/4,0 AP 18/4,0 XT AP 18/5,0	
Peso de la batería	kg	AP 18/2,5 AP 18/4,0 AP 18/4,0 XT AP 18/5,0	0,4 0,7 0,7 0,7
Rango de carga	Serie CA...18 Serie CA...12/18		
Temperatura de carga	de 0 a 40 °C		
Temperatura de funcionamiento	de -10 a 40 °C		
Temperatura de almacenamiento	de -20 a 50 °C		

Vista general (ver la figura A)

La numeración de los elementos del producto se refiere a la ilustración de la herramienta en la página de gráficos.

1. **Pantalla de visualización de modo**
2. **Botón de ajuste de modo/encendido/apagado**
3. **Botón de vibración**
4. **Mango**
5. **Mango de ventosa**
6. **Botón de bloqueo**
7. **Ventosa**
8. **Empuñadura auxiliar**
9. **Cierre de seguridad de la batería**

Instrucciones de funcionamiento

⚠ ***¡ADVERTENCIA!***
Quite la batería antes de realizar cualquier trabajo en la herramienta eléctrica.

Antes de encender la herramienta eléctrica

Desembale la herramienta eléctrica y los accesorios y compruebe que no falte ninguna pieza ni esté dañada.

i ***NOTA***
Las baterías no se suministran totalmente cargadas. Antes del primer uso, cargue las baterías completamente. Consulte el manual de funcionamiento del cargador.

Insertar/cambiar la batería (ver las figuras B1-B2)

- Introduzca la batería cargada en la herramienta eléctrica presionando hasta que se oiga un clic (ver la figura B1).
- Después de colocar la batería en su lugar, gire el cierre de seguridad de la batería (9) hacia la batería para fijarla.
- Para quitarla, gire el cierre de seguridad de la batería hacia el mango hasta que escuche un ligero sonido de «clic», que indica que el cierre de seguridad se ha separado de la batería.
- Presione el botón de liberación y extraiga la batería (ver figura B2).

⚠ ***¡PRECAUCIÓN!***
Proteja los contactos de la batería cuando no se esté utilizando el aparato. Las piezas de metal sueltas pueden cortocircuitar los terminales: ¡peligro de explosión e incendio!

Consejos para una larga vida útil de la batería

⚠ ***¡PRECAUCIÓN!***
– *No cargue nunca las baterías a temperaturas inferiores a 0 °C o superiores a 40 °C.*

– *No cargue las baterías en ambientes con alta humedad del aire o temperatura ambiente.*
– *No cubra las baterías y el cargador durante el proceso de carga.*
– *Desconecte el enchufe de red del cargador al final del proceso de carga.*

La batería y el cargador se calientan durante el proceso de carga. ¡Esto es absolutamente normal!

i ***NOTA***

Siga las instrucciones para la carca correcta la batería en las instrucciones de funcionamiento de la batería.

Si las baterías no se utilizan durante un período prolongado de tiempo, guárdelas parcialmente cargadas en un lugar fresco.

Utilice la ventosa (ver figura C)

Coloque la herramienta sobre la baldosa que se va a colocar, sujete el mango de la ventosa (5) para activar la ventosa (7) y a continuación presione el botón de bloqueo (6) para bloquear el mango de la ventosa.
Para soltar el mango de la ventosa, presione el mango nuevamente.

Visualización de modo (ver figura D)

Esta herramienta tiene 6 modos de marcha; se pueden cambiar de marcha con botón de ajuste de modo (2).
NOTA: La selección del modo de marcha durante el funcionamiento debe basarse en condiciones de trabajo específicas (material y tamaño de las baldosas, tipo de adhesivo, etc.).

Encendido/apagado (ver figura E)

Encendido: Coloque la batería y pulse el botón de ajuste de modo/encendido/apagado (2) para acceder al modo de espera. Después de seleccionar el modo apropiado, pulse y mantenga presionado el botón de vibración (3) para iniciar la herramienta.
Apagado: Tras completar la operación, suelte el botón de vibración. Mantenga pulsado el botón de ajuste de modo/encendido/apagado durante 3 segundos para apagar la herramienta. Si no se hace funcionar mediante el botón de encendido, la herramienta se apagará automáticamente después de 60 minutos.

Baldosas de pavimento (ver figura F)

Esta herramienta tiene una estructura de amortiguación de resorte incorporada. Durante la operación, se recomienda utilizar ambas manos y aplicar cierta cantidad de presión para reducir en mayor medida la vibración de la herramienta en las manos del operador.

- Prepare las baldosas con una superficie lisa y libre de arena y colóquelas en el lugar donde se debe pavimentar.
- Coloque la herramienta para baldosas en el centro de las baldosas que se van a pavimentar y pulse el botón de ajuste de modo/encendido/apagado (2); la herramienta para baldosas pasa al modo de espera. Seleccione el modo de marcha apropiado, sujete el mango principal y el mango auxiliar y pulse el botón de vibración (3) para iniciar la herramienta.
- Cuando las baldosas se hayan hundido completamente, se puede mover la herramienta. Compruebe si hay posiciones más altas que el centro de alrededor y, si es así, mueva la herramienta para trabajar localmente. Si toda la baldosa o uno o más lados se hunden demasiado, utilice ventosas para succionar la baldosa y levantar el área que se hunde demasiado hasta que la altura de colocación quede relativamente plana.
- Una vez finalizado el hundimiento de las baldosas, compruebe los espacios entre ellas. Si los huecos son demasiado grandes, use la herramienta para colocar las baldosas y levante el mango de la ventosa; la ventosa sujetará las baldosas. A continuación, tire de la herramienta hacia el lado del hueco hasta que este cumpla con los requisitos, antes de detener la operación.

NOTA: pulse el botón de vibración únicamente cuando se requiera vibración.
NOTA: Al colocar azulejos en pared, para facilitar la operación, la herramienta se puede fijar directamente a los azulejos de la pared. Cuando haya materiales de mortero u otros objetos extraños adheridos a la ventosa o a la superficie de la herramienta, se deberán limpiar inmediatamente para evitar dañar la herramienta.

Transporte

Las baterías de iones de litio están sujetas a los requisitos de la legislación sobre mercancías peligrosas.
El transporte de esas baterías debe realizarse de acuerdo con las disposiciones y regulaciones locales, nacionales e internacionales.
Los usuarios pueden transportar estas baterías por carretera sin requisitos adicionales.
El transporte comercial de baterías de iones de litio por parte de las compañías de transporte está sujeto a las regulaciones para el transporte de mercancías peligrosas. Los preparativos de envío y el transporte solo pueden ser realizados por personas debidamente capacitadas. Todo el proceso debe ser supervisado profesionalmente.
Deben observarse los siguientes puntos al transportar baterías recargables:
Asegúrese de que los terminales de contacto de la batería estén protegidos y aislados para evitar cortocircuitos.
Asegúrese de que la batería esté bien sujeta y evite movimientos dentro del embalaje.
Las baterías dañadas o con fugas no deben ser transportadas.
Póngase en contacto con su empresa de transporte para más información.

⚠ ***¡PRECAUCIÓN!***

No coloque baterías que tengan la carcasa dañada.

Mantenimiento y cuidado del producto

⚠ ***¡ADVERTENCIA!***

Quite la batería de la herramienta antes de realizar cualquier trabajo en la herramienta eléctrica.

Limpieza

⚠ ***¡PRECAUCIÓN!***

Cuando limpie con aire comprimido seco, utilice siempre gafas protectoras.

Limpie regularmente la herramienta eléctrica y las ranuras de ventilación. La frecuencia de limpieza depende del material y la duración de uso. Sople regularmente con aire comprimido seco el interior de la carcasa y el motor.

Reparaciones

Las reparaciones deben realizarse únicamente en un centro de servicio postventa autorizado.

i ***NOTA***

Durante el período de garantía, no afloje los tornillos en la carcasa. El incumplimiento de este requisito invalidará cualquier reclamación bajo la garantía del fabricante.

Piezas de recambio y accesorios

Encontrará información sobre otros complementos, en particular herramientas y accesorios, en los catálogos del fabricante.
En nuestra página web encontrará planos de despiece y listas de recambios:
www.flex-tools.com.

Información para la eliminación del producto

⚠ ***¡ADVERTENCIA!***

Las herramientas viejas deben dejarse inutilizables:

– *si funcionan con batería, quite la batería.*



Solo países de la UE

¡No tire los aparatos eléctricos a la basura doméstica!

Según la Directiva Europea 2012/19/UE sobre residuos eléctricos y electrónicos, y su implementación en las legislaciones nacionales, los aparatos eléctricos usados deben recogerse por separado y reciclarse de forma respetuosa con el medio ambiente.



Recuperación de materias primas en lugar de eliminación de residuos.

Los dispositivos, accesorios y embalajes deben reciclarse de forma respetuosa con el medio ambiente. Las piezas de plástico están identificadas para el reciclaje según el tipo de material.

⚠ ***¡ADVERTENCIA!***

No elimine las baterías tirándolas a la basura doméstica ni arrojándolas al agua o al fuego. No abra las baterías usadas.

Solo países de la UE:

De conformidad con el Reglamento 2023/1542, las baterías defectuosas o usadas deben reciclarse.

NOTA
¡Pregunte a su distribuidor las opciones de eliminación!

CE-Declaración de conformidad

Las declaraciones de conformidad se incluyen en el Anexo 1 de este manual de instrucciones.

Exención de responsabilidad

El fabricante y su representante no son responsables de los daños y la pérdida de beneficio debido a la interrupción de la actividad causada por el producto o por un producto que no se pueda utilizar.
El fabricante y su representante no son responsables de los daños provocados por el uso indebido del producto o por el uso del mismo con productos de otros fabricantes.

Índice

Símbolos usados neste manual. 32
Símbolos no produto 32
Informação importante de segurança 32
Ruído e vibração 33
Características técnicas. 33
Vista pormenorizada 34
Instruções de funcionamento 34
Transporte 35
Cuidados e manutenção. 36
Informação acerca da eliminação 36
Declaração de conformidade CE 36
Desresponsabilização 36

Símbolos usados neste manual

⚠ ***AVISO!***
Existem perigos iminentes. O desrespeito por este aviso pode dar origem à morte ou a ferimentos extremamente graves.

⚠ ***CUIDADO!***
Existe a possibilidade de uma situação perigosa. O desrespeito por este aviso pode dar origem a ferimentos ligeiros ou danos patrimoniais.

i ***NOTA***
Existem dicas de utilização e informação importante.

Símbolos no produto



Antes de ligar a ferramenta elétrica, leia o manual de funcionamento!



Use proteção auditiva.



Informação sobre a eliminação de uma ferramenta antiga (consulte a página 36)

CE

Marca CE

UK CA

Marca UKCA

Informação importante de segurança

⚠ ***AVISO!***
Antes de usar a ferramenta elétrica, leia o seguinte e aja em conformidade:
– *Estas instruções de funcionamento,*
– *As "Instruções gerais de segurança" sobre o manuseamento de ferramentas elétricas no folheto fornecido (folheto n.º: 315915),*
– *As regras e normas atuais nas instalações quanto à prevenção de acidentes.*

Esta ferramenta elétrica é topo de gama e foi fabricada de acordo com as normas de segurança conhecidas.
No entanto, durante a utilização, a ferramenta elétrica pode constituir um perigo de vida para o utilizador ou poderá haver danos na ferramenta elétrica ou patrimoniais.
A ferramenta elétrica só pode ser utilizada
– *para a utilização prevista,*
– *num perfeito estado de funcionamento.*

As falhas que impeçam a segurança têm de ser reparadas imediatamente.

Utilização prevista

O vibrador de cerâmica foi criado
– para um uso comercial na indústria e comércio,
– para permitir que os azulejos no chão e na parede adiram por completo ao material de argamassa através da vibração, de modo a completar o trabalho de colocação do azulejo.

o vibrador de cerâmica não foi criado para levantar azulejos.

Instruções de segurança do vibrador de cerâmica

⚠ ***AVISO!***
Leia todos os avisos de segurança, instruções, ilustrações e especificações fornecidas com esta ferramenta elétrica*. Não seguir todas as instruções apresentadas abaixo pode dar origem a choque elétrico e/ou ferimentos sérios. Guarde todos os avisos e instruções para futuras referências.*

- **Antes de usar o vibrador de cerâmica, tem de verificar a aparência da ferramenta quanto a quaisquer danos.** Se forem detetadas quaisquer anomalias,

pare imediatamente de utilizar.
- Antes da operação, certifique-se de que o operador está familiarizado com o método de operação e as precauções de utilização, e guarde o manual de instruções para fácil referência a qualquer altura.
- O vibrador de cerâmica não foi criado para ser usado como elevador.
- **É estritamente proibido usar este vibrador de cerâmica em ambientes de alta altitude.**
- **Existe um risco de libertação acidental da força de sucção em ventosas mecânicas.** Durante a operação, mesmo que a ventosa pareça aderir firmemente aos azulejos, ainda se pode dar o caso de os azulejos perderem repentinamente a sua sucção devido ao mau funcionamento da máquina, funcionamento inadequado, superfícies irregulares do azulejo e outros motivos, fazendo com que os azulejos caiam.
- **Antes de cada utilização, é necessário efetuar uma inspeção rigorosa da ventosa, verificando se a superfície da ventosa está danificada ou deformada, e se a ligação entre a ventosa e a ferramenta está firme.** Se forem encontradas quaisquer anomalias na ventosa, é estritamente proibido usar a ferramenta.
- **Limpe o pó da ventosa atempadamente durante a utilização.**
- **Ao utilizar a ferramenta, os operadores devem usar equipamento de proteção, como proteções auditivas, para evitar lesões auditivas causadas pelo ruído de trabalho.**
- **O vibrador de cerâmica vibra muito durante o funcionamento, e segurá-lo durante muito tempo pode causar desconforto nos braços do utilizador.** Recomendamos manter a ferramenta ligada durante não mais de 2 minutos e esperar 1 hora sem a utilizar.

Ruído e vibração

Os valores de ruído e vibração foram determinados de acordo com a norma EN 62841.
O nível de ruído avaliado A da ferramenta elétrica é habitualmente:
– Nível de pressão do som L_{pA}: 96 dB(A)
– Nível de potência do som L_{WA}: 104 dB(A)
– Incerteza: K = 3 dB

Valor total da vibração:
– Valor da emissão a_h: 37,9 m/s^2
– Incerteza: K = 1,5 m/s^2

⚠ ***CUIDADO!***
Os valores medidos especificados aplicam-se às novas ferramentas elétricas. O uso diário causa a alteração dos valores de vibração e ruído.

ⓘ ***NOTA***
O nível de emissão da vibração apresentado nestas instruções foi medido de acordo com um teste padrão dado em EN 62841 e pode ser usado para comparar ferramentas. Também pode ser usado para uma avaliação preliminar da exposição.
O nível de emissão da vibração declarado representa as aplicações principais da ferramenta.
No entanto, se a ferramenta for usada para diferentes aplicações, com diferentes acessórios, ou tendo uma má manutenção, os níveis de emissão da vibração podem diferir. Isto pode aumentar significativamente o nível de exposição sobre o período total de funcionamento.
Para fazer uma estimativa precisa do nível de exposição da vibração, também tem de ter em conta as vezes que desliga a ferramenta, ou quando esta está a funcionar, mas não está realmente a ser utilizada. Isto pode diminuir significativamente o nível de exposição sobre o período total de funcionamento.
Identifique medidas adicionais de segurança para proteger o operador dos efeitos da vibração, como: Efetuar a manutenção da ferramenta e dos acessórios, manter as mãos quentes, organizar vários padrões de trabalho.

⚠ ***CUIDADO!***
Use proteção auditiva quando a pressão do som estiver acima dos 85 dB(A).

Características técnicas

Tipo de produto		TV 18-EC
Produto		Vibrador de cerâmica
Voltagem nominal	V	18
Velocidade nominal	r/min	3500-8000

Diâmetro da ventosa	cm	12	
Especificações máximas do azulejo	mm	1200*2400	
Peso de acordo com o procedimento FLEX 01	kg	1,6	
Bateria	18v	AP 18/2.5 AP 18/4.0 AP 18/4.0 XT AP 18/5.0	
Peso da bateria	kg	AP 18/2.5 AP 18/4.0 AP 18/4.0 XT AP 18/5.0	0,4 0,7 0,7 0,7
Gama do carregador	CA...18 series CA...12/18 series		
Temperatura de carregamento	0~40 °C		
Temperatura de funcionamento	-10~40 °C		
Temperatura de armazenamento	-20~50 °C		

Vista pormenorizada (consulte a Imagem A)

A numeração das funcionalidades do produto refere-se à imagem da máquina na página das imagens.

1. **Ecrã de visualização do modo**
2. **Botão de ajuste do modo/ligar/desligar**
3. **Botão da vibração**
4. **Pega**
5. **Pega da ventosa**
6. **Botão de bloqueio**
7. **Ventosa**
8. **Pega auxiliar**
9. **Trinco do bloqueio da bateria**

Instruções de funcionamento

⚠ ***AVISO!***

Retire a bateria antes de efetuar quaisquer trabalhos na ferramenta elétrica.

Antes de ligar a ferramenta elétrica

Retire a ferramenta elétrica e os acessórios da caixa e certifique-se de que não há peças em falta nem danificadas.

ⓘ ***NOTA***

As baterias não vêm completamente carregadas na altura da entrega. Antes da primeira utilização, carregue a bateria por completo. Consulte o manual de funcionamento do carregador.

Inserir/substituir a bateria (consulte a Imagem B1-B2)

- Pressione a bateria carregada para a ferramenta elétrica até ficar fixada no respetivo lugar (consulte a Imagem B1).
- Após a bateria ser inserida no respetivo lugar, rode o trinco do bloqueio da bateria (9) na direção da bateria para a fixar.
- Para retirar, rode o trinco do bloqueio da bateria na direção da pega até ouvir um ligeiro clique, indicando que o trinco do bloqueio foi separado da bateria.
- Prima o botão de libertação e puxe a bateria para fora (consulte a Imagem B2).

⚠ ***CUIDADO!***

Quando o aparelho não for usado, proteja os contactos da bateria. Peças soltas de metal podem colocar os contactos em curto-circuito, podendo dar origem a explosão ou fogo!

Dicas para um tempo de vida útil prolongado

⚠ ***CUIDADO!***

– *Nunca carregue baterias com temperaturas abaixo dos 0 °C ou acima dos 40 °C.*
– *Não carregue baterias em ambientes com elevada humidade do ar ou temperatura ambiente.*
– *Não cubra baterias nem o carregador durante o processo de carregamento.*
– *Retire a ficha do carregador da tomada no final do processo de carregamento.*

A bateria e o carregador aquecem durante o processo de carregamento. Isto é perfeitamente normal.

ⓘ ***NOTA***

Siga as instruções apresentadas nas instruções de funcionamento para um carregamento correto da bateria.

Se as baterias não forem usadas durante um longo período de tempo, guarde-as parcialmente carregadas num local fresco.

Utilizar a ventosa (consulte a Imagem C)

Coloque a ferramenta no azulejo a ser colocado, segure a pega da ventosa (5) para ativar a ventosa (7), depois prima o botão de bloqueio (6) para fixar a pega da ventosa. Para libertar a pega da ventosa, prima novamente a pega.

Visualização do modo (consulte a Imagem D)

Esta ferramenta tem 6 modos de transmissão que podem ser alternados entre velocidades através do botão de ajuste do modo (2).
NOTA: A seleção do modo de transmissão durante o funcionamento deve basear-se em condições de trabalho específicas (material e tamanho do azulejo, tipo de adesivo, etc.).

Ligar e desligar (consulte a Imagem E)

Ligar: Fixe a bateria, prima o botão de ajuste do modo/ligar/desligar (2) para entrar no modo inativo. Após selecionar o modo adequado, prima e mantenha premido o botão da vibração (3) para ligar a ferramenta.
Desligar: Após terminar a operação, liberte o botão da vibração. Prima e mantenha premido o botão de ajuste do modo/ligar/desligar durante 3 segundos para desligar a ferramenta. Se não for operada através do botão da alimentação, a ferramenta desliga-se automaticamente passados 60 minutos.

Pavimentar azulejos (consulte a Imagem F)

Esta ferramenta tem uma estrutura de amortecimento de mola incorporada. Durante o funcionamento, recomendamos que use ambas as mãos e faça uma certa pressão para reduzir ainda mais a vibração da ferramenta nas mãos do operador.

- Prepare azulejos com uma superfície suave e sem areia, e coloque-os no local onde os deseja pavimentar.
- Coloque o vibrador de cerâmica no meio dos azulejos a serem pavimentados, prima o botão de ajuste do modo/ligar/desligar (2), o vibrador de cerâmica entra no modo inativo. Selecione a velocidade adequada, segure a pega principal e a pega auxiliar e prima o botão da vibração (3) para ligar a ferramenta.
- Quando os azulejos tiverem afundado por completo, o vibrador de cerâmica pode ser movido. Verifique se há posições mais altas do que o meio. Se for o caso, mova a ferramenta para o local. Se o azulejo ou algum dos lados do mesmo afundar demasiado, use as ventosas para fixar o azulejo e levante a área que afundou demasiado até que a altura da camada fique relativamente plana.
- Após terminar de afundar os azulejos, verifique os espaços entre os azulejos. Se os espaços forem demasiado grandes, use a ferramenta para fixar os azulejos, levante a pega da ventosa e fixe os azulejos. A seguir, puxe a ferramenta na direção do espaço até que este cumpra os requisitos antes de parar a operação.

NOTA: Prima o botão da vibração apenas quando precisar de vibração.
NOTA: Ao pavimentar azulejos de parede, para facilitar a operação, a ferramenta pode ser fixada diretamente nos azulejos.
Quando houver materiais de argamassa ou outros objetos estranhos colados na ventosa ou na superfície da ferramenta, tem de os limpar imediatamente para evitar danificar a ferramenta.

Transporte

As baterias de ião de lítio estão sujeitas aos requisitos da legislação sobre bens perigosos. O transporte destas baterias tem de ser feito de acordo com as normas e provisões locais, nacionais e internacionais.
Os utilizadores podem transportar estas baterias de forma rodoviária sem outros requisitos. O transporte comercial de baterias de ião de lítio por parte de empresas de transporte está sujeito às normas de transporte de bens perigosos. As preparações de envio e transporte só podem ser efetuadas por pessoal devidamente formado. Todo o processo tem de ser supervisionado por um profissional.
Os seguintes pontos têm de ser tidos em conta quando transportar baterias recarregáveis: Certifique-se de que os terminais de contacto da bateria estão protegidos e isolados, de

modo a evitar um curto-circuito.
Certifique-se de que a bateria está protegida contra movimentos dentro da embalagem.
Baterias danificadas ou com derrames não podem ser transportadas.
Contacte a sua empresa de transporte para obter mais informações.

⚠ ***CUIDADO!***

Não coloque baterias com uma estrutura danificada.

Cuidados e manutenção

⚠ ***AVISO!***

Antes de efetuar quaisquer trabalhos na ferramenta elétrica, retire a bateria.

Limpeza

⚠ ***CUIDADO!***

Quando limpar com ar comprimido seco, use sempre óculos de proteção.

Limpe regularmente a ferramenta elétrica e as ranhuras de ventilação. A frequência da limpeza está dependente do material e do tempo de utilização. Sopre regularmente o interior da estrutura e o motor com ar comprimido seco.

Reparações

As reparações só podem ser efetuadas por um centro de reparação autorizado.

i ***NOTA***

Durante o período da garantia, não desaperte os parafusos da estrutura. Não seguir este requisito invalida quaisquer queixas ao abrigo da garantia do fabricante.

Peças sobresselentes e acessórios

Para outros acessórios, especialmente ferramentas e acessórios, consulte os catálogos do fabricante. As imagens pormenorizadas e lista de peças sobresselentes podem ser encontradas na nossa página web:
www.flex-tools.com.

Informação acerca da eliminação

⚠ ***AVISO!***

Torne as ferramentas elétricas inutilizáveis no fim:

– *Retire a bateria das ferramentas que funcionem a bateria.*



Apenas países da UE

Não elimine ferramentas elétricas juntamente com o lixo doméstico comum!

De acordo com a diretiva europeia 2012/19/UE relativa aos Resíduos de Equipamento Elétrico e Eletrónico e transposição para a lei nacional, as ferramentas elétricas usadas têm de ser recolhidas em separado e recicladas de um modo amigo do ambiente.



Recuperação de matérias-primas em vez de eliminação de resíduos.

O aparelho, acessórios e material de empacotamento deverão ser reciclados de um modo amigo do ambiente. As peças de plástico estão identificadas para reciclagem de acordo com o tipo de material.

⚠ ***AVISO!***

Não elimine as baterias no lixo doméstico comum, água ou fogo. Não abra baterias usadas.

Apenas para países da UE:

De acordo com o Regulamento 2023/1542, as baterias defeituosas ou gastas têm de ser recicladas.

i ***NOTA***

Contacte o seu revendedor quanto às opções de eliminação!

CE- Declaração de conformidade

As Declarações de Conformidade estão incluídas no Anexo 1 deste manual de instruções.

Desresponsabilização

O fabricante e o seu representante não se responsabilizam por quaisquer danos ou perda de lucros devido à interrupção comercial causada pelo produto ou por um produto inutilizável.
O fabricante e o seu representante não se responsabilizam por quaisquer danos causados por uma utilização inadequada do produto, ou do produto com produtos de outros fabricantes.

Inhoud

Gebruikte symbolen in deze handleiding. .37
Symbolen op het product. 37
Belangrijke veiligheidsinformatie 37
Geluid en trilling 38
Technische gegevens 39
Overzicht 39
Gebruiksinstructies 39
Transport 40
Onderhoud en zorg. 41
Informatie over de afvoer. 41
CE-conformiteitsverklaring 41
Uitsluiting van de aansprakelijkheid. 42

Gebruikte symbolen in deze handleiding

⚠ ***WAARSCHUWING!***
Verwijst naar dreigend gevaar. Het niet in acht nemen van deze waarschuwing kan leiden tot de dood of zeer ernstige verwondingen.

⚠ ***OPGELET!***
Verwijst naar een mogelijk gevaarlijke situatie. Het niet in acht nemen van deze waarschuwing kan resulteren in gering letsel of materiële schade.

i ***OPMERKING***
Verwijst naar tips en belangrijke informatie.

Symbolen op het product


Lees de gebruikershandleiding voordat u het elektrisch gereedschap inschakelt.


Draag gehoorbescherming


Informatie over de afvoer van het afgedankt gereedschap (zie pagina 41)

CE
CE-markering

UK CA
UKCA-markering

Belangrijke veiligheidsinformatie

⚠ ***WAARSCHUWING!***
Lees voordat u het elektrisch gereedschap gebruikt de volgende instructies en handel hiernaar:
- *deze gebruiksaanwijzing,*
- *de "Algemene veiligheidsinstructies" over de omgang met elektrisch gereedschap in de bijgesloten brochure (brochurenr.: 315915),*
- *de actueel geldige regels en wetgevingen voor het voorkomen van ongevallen op de plaats van gebruik.*

Dit elektrisch gereedschap is gemaakt volgens de nieuwste technieken en in overeenstemming met de erkende veiligheidsvoorschriften.
Desalniettemin kan het elektrisch gereedschap tijdens het gebruik een gevaar voor lijf en leven van de gebruiker of derden veroorzaken en kan het elektrisch gereedschap materiële schade veroorzaken.
Het elektrisch gereedschap mag alleen worden gebruikt
- *voor het beoogde doeleinde*
- *in een perfecte staat.*

Storingen die de veiligheid verminderen moeten direct worden gerepareerd.

Beoogd gebruik

De tegeltriller is bedoeld voor
- voor commercieel gebruik in de industrie en handel,
- om ervoor te zorgen dat de tegels op vloer en muren volledig hechten aan het mortelmateriaal door middel van trillingen, zodat het tegelwerk kan worden voltooid.

De tegeltriller is niet bedoeld om de tegel op te tillen.

Veiligheidsinstructies voor tegeltrillers

⚠ ***WAARSCHUWING!***
Lees alle veiligheidswaarschuwingen, instructies, illustraties en specificaties die met dit elektrisch gereedschap zijn mee-

***geleverd**. Het niet opvolgen van alle onderstaande instructies kan leiden tot elektrische schokken en/of ernstig letsel. Bewaar alle waarschuwingen en instructies voor toekomstig gebruik.*

- **Voor gebruik van de tegeltriller moet de buitenkant van het gereedschap gecontroleerd worden op eventuele beschadigingen.** Als er afwijkingen worden vastgesteld, moet het gebruik onmiddellijk worden gestaakt.
- Voor gebruik moet de gebruiker vertrouwd zijn met de bediening en veiligheidsinstructies. Bewaar de handleiding op een plaats waar deze altijd eenvoudig te raadplegen is.
- De tegeltriller is niet bedoeld om als hefhulpmiddel te worden gebruikt.
- **Het is ten strengste verboden de tegeltriller in een hooggelegen omgeving te gebruiken.**
- **Bij mechanische zuignappen bestaat het risico dat de zuigkracht onverwacht kan wegvallen.** Tijdens het gebruik kan het, zelfs wanneer de zuignap stevig op de tegels lijkt te hechten, alsnog gebeuren dat de tegels plotseling hun houvast verliezen door machinefouten, onjuiste bediening, oneffen tegeloppervlakken of andere oorzaken, waardoor de tegels losraken en vallen.
- **Voor elk gebruik moet de zuignap zorgvuldig worden geïnspecteerd: controleer of het oppervlak van de zuignap beschadigd of vervormd is en of de verbinding tussen de zuignap en het gereedschap stevig is.** Als er afwijkingen aan de zuignap worden vastgesteld, is het gebruik van het gereedschap ten strengste verboden.
- **Reinig tijdens gebruik tijdig het stof van de zuignap.**
- **Bij het gebruik van het gereedschap moeten de bedieners beschermingsmiddelen dragen, zoals oorkappen, om gehoorschade door werkgeluid te voorkomen.**
- **De tegeltriller trilt sterk tijdens gebruik, en langdurig vasthouden kan ongemak in de armen veroorzaken.** Het wordt aanbevolen het apparaat niet langer dan 2 minuten onafgebroken te gebruiken en het daarna 1 uur uitgeschakeld te laten.

Geluid en trilling

Het geluidniveau en trillingswaarden werden bepaald in overeenstemming met EN 62841.
Het A-gewogen geluidsniveau van het elektrisch gereedschap is typisch:

– Geluidsdrukniveau L_{pA}:	96 dB(A)
– Geluidsvermogen L_{WA}:	104 dB(A)
– Onzekerheid:	K = 3 dB

Totale trillingswaarde:

– Emissiewaarde a_h:	37,9 m/s^2
– Onzekerheid:	K = 1,5 m/s^2

⚠ ***OPGELET!***

De opgegeven meetwaarden gelden voor nieuw elektrisch gereedschap. Door het dagelijks gebruik kunnen het geluidniveau en trillingswaarden veranderen.

ⓘ ***OPMERKING***

De trillingsemissiewaarde, die in deze handleiding is vermeld, werd gemeten in overeenstemming met een gestandaardiseerde test conform EN 62841 en kan worden gebruikt voor vergelijkingen met ander gereedschap. Deze kan tevens worden gebruikt voor een voorlopige beoordeling van de blootstelling.

Het aangegeven trillingsemissiewaardeniveau representeert de primaire toepassingen van het gereedschap.

Als het gereedschap echter voor andere toepassingen wordt gebruikt, met andere accessoires of als het slecht wordt onderhouden, kan het trillingsemissieniveau afwijken. Dit kan het blootstellingsniveau significant verhogen tijdens de werkduur.

Om een nauwkeurige inschatting van de het blootstellingsniveau aan trillingen te maken, is het ook noodzakelijk rekening te houden met de tijd waarin het gereedschap is ingeschakeld of ingeschakeld maar niet in gebruik is. Dit kan het blootstellingsniveau significant verlagen tijdens de werkduur.

Identificeer aanvullende veiligheidsmaatregelen om de bediener te beschermen tegen de effecten van trillingen, zoals: Onderhoud het gereedschap en de accessoires, houd de handen warm en organiseer de werkpatronen.

⚠ ***OPGELET!***

Draag gehoorbescherming bij een geluidsdruk van meer dan 85 dB(A).

Technische gegevens

Producttype		TV 18-EC	
Product		Tegeltriller	
Nominale spanning	V	18	
Nominaal toerental	t/min	3500-8000	
Diameter van zuignap	cm	12	
Maximale tegelafmeting	mm	1200*2400	
Gewicht in overeenstemming met FLEX Procedure 01	kg	1,6	
Accu	18v	AP 18/2,5 AP 18/4,0 AP 18/4,0 XT AP 18/5,0	
Gewicht van de accu	kg	AP 18/2,5 AP 18/4,0 AP 18/4,0 XT AP 18/5,0	0,4 0,7 0,7 0,7
Laadbereik	CA...18-serie CA...12/18-serie		
Oplaadtemperatuur	0~40°C		
Gebruikstemperatuur	-10~40°C		
Opslagtemperatuur	-20~50°C		

Overzicht (zie afbeelding A)

De nummering heeft betrekking tot de illustratie van het gereedschap op de pagina met afbeeldingen.

1. **Modus-display**
2. **Modusinstel-/ Aan/Uit-knop**
3. **Trilknop**
4. **Handgreep**
5. **Zuignaphendel**
6. **Vergrendelingsknop**
7. **Zuignap**
8. **Ondersteunende handgreep**
9. **Accuvergrendeling**

Gebruiksinstructies

⚠ ***WAARSCHUWING!***

Verwijder de accu voordat u werkzaamheden aan uw elektrisch gereedschap uitvoert.

Voor het inschakelen van het elektrisch gereedschap

Pak het elektrisch gereedschap en de accessoires uit en controleer of er geen onderdelen ontbreken of beschadigd zijn.

i ***OPMERKING***

De accu's zijn bij levering niet volledig opgeladen. Voorafgaand aan het eerste gebruik moeten de accu's volledig worden opgeladen. Raadpleeg de gebruiksaanwijzing van de oplader.

De accu installeren/vervangen (Zie afbeelding B1-B2)

- Druk de opgeladen accu in het elektrisch gereedschap totdat deze vastklikt (zie afbeelding B1).
- Nadat de accu op de juiste plaats is aangebracht, draai de accuvergrendeling (9) richting de accu om deze vast te zetten.
- Om de accu te verwijderen, draai de accuvergrendeling richting de handgreep totdat een lichte 'klik' hoorbaar is, wat aangeeft dat de accuvergrendeling is losgekomen.
- Druk vervolgens op de ontgrendelknop en trek de accu eruit (zie afbeelding B2).

⚠ ***OPGELET!***

Als het gereedschap niet wordt gebruikt, moeten de accucontacten worden beschermd. Losse metalen delen kunnen de contacten kortsluiten; gevaar voor explosie en brand!

Tips voor een lange levensduur van de accu

⚠ ***OPGELET!***

- *Laad accu's nooit op bij temperatuur onder 0 °C of boven 40 °C.*
- *Laad accu's niet op in een omgeving met een hoge luchtvochtigheid of omgevingstemperatuur.*
- *Dek de accu's en de oplader niet af tij-*

dens het opladen.
– *Trek aan het einde van het laadproces de stekker van de oplader uit het stopcontact.*

De accu en de oplader worden warm tijdens het laadproces. Dit is volkomen normaal!

OPMERKING
Volg de instructies voor het correct opladen van de accu in de gebruiksaanwijzing van de accu.

Als accu's gedurende langere tijd niet worden gebruikt, bewaar ze dan gedeeltelijk opgeladen in een koele ruimte.

Gebruik de zuignap (zie afbeelding C)

Plaats het gereedschap op de tegel die gelegd moet worden, trek de zuignaphendel (5) omhoog om de zuignap (7) te activeren en druk vervolgens op de vergrendelingsknop (6) om de zuignaphendel vast te zetten.
Om de zuignaphendel los te laten, druk opnieuw op de hendel.

Modus-display (zie afbeelding D)

Dit gereedschap heeft 6 verschillende modi, die met de modusinstelknop (2) kunnen worden gekozen.
OPMERKING: De keuze van de modus tijdens gebruik moet worden afgestemd op de specifieke werkomstandigheden (tegelmateriaal en -afmeting, type lijm, etc.).

In-/uitschakelen (zie afbeelding E)

Inschakelen: Plaats de accu en druk op de modusinstel-/ aan/uit-knop (2) om de stand-bymodus te activeren. Na het kiezen van de geschikte modus, houd de trilknop (3) ingedrukt om het gereedschap te starten.
Uitschakelen: Na het voltooien van het werk, laat de trilknop los. Houd de modusinstel-/ aan/uit-knop gedurende 3 seconden ingedrukt om het gereedschap uit te schakelen.
Wanneer de aan/uit-knop niet wordt gebruikt, schakelt het gereedschap automatisch uit na 60 minuten.

Tegels leggen (zie afbeelding F)

Dit gereedschap heeft een ingebouwde veer-dempingsstructuur. Tijdens het gebruik wordt het aanbevolen om beide handen te gebruiken en een lichte druk uit te oefenen om de trillingen op de handen van de gebruiker zoveel mogelijk te beperken.

- Zorg dat de tegels schoon, glad en vrij van zand zijn, en plaats ze op de plek waar ze gelegd moeten worden.
- Plaats de tegeltriller in het midden van de te leggen tegel, druk op de modusinstel-/ aan/uit-knop (2) om de stand-bymodus te activeren, kies de juiste stand, houd de hoofdgreep en de extra handgreep vast en druk op de trilknop (3) om het gereedschap te starten.
- Zodra de tegels volledig zijn ingezakt, kan de tegeltriller worden verplaatst. Controleer of de tegelranden hoger liggen dan het midden. Gebruik in dat geval het gereedschap voor plaatselijke correctie. Wanneer de tegel als geheel, of één of meerdere zijden, te ver is ingezakt, gebruik de zuignap om de tegel vast te pakken en het ingezakte gedeelte op te tillen totdat de leghoogte weer redelijk vlak is.
- Na het inzakken van de tegels, controleer de voegen tussen de tegels. Zijn de voegen te groot, gebruik dan het gereedschap om de tegels tegen elkaar te drukken. Trek de zuignaphendel omhoog zodat de zuignap de tegels vastzet. Trek vervolgens het gereedschap in de richting van de voeg totdat de voeg aan de vereisten voldoet en stop dan met de bewerking.

OPMERKING: Druk de trilknop alleen in wanneer trilling nodig is.
OPMERKING: Bij het leggen van wandtegels kan het gereedschap, voor eenvoudiger gebruik, direct op de wandtegels worden bevestigd.
Wanneer er mortelresten of andere vreemde stoffen aan de zuignap of het oppervlak van het gereedschap hechten, moeten deze onmiddellijk worden verwijderd om beschadiging van het gereedschap te voorkomen.

Transport

Lithium-ion accu's vallen onder de vereisten van de wetgeving voor gevaarlijke goederen. Het vervoer van dergelijke accu's moet gebeuren in overeenstemming met de lokale, nationale en internationale bepalingen en voorschriften.
Gebruikers mogen deze accu's zonder verdere vereisten over de weg vervoeren.
Het commerciële vervoer van lithium-ion

accu's door transportbedrijven valt onder de regelgeving voor het vervoer van gevaarlijke stoffen. Verzendvoorbereidingen en transport mogen alleen worden uitgevoerd door personen die daarvoor op de juiste manier zijn opgeleid. Het hele proces moet professioneel worden begeleid.
De volgende punten moeten in acht worden genomen bij het vervoeren van oplaadbare accu's:
Zorg ervoor dat de contactpunten van de accu beschermd en geïsoleerd zijn om kortsluiting te voorkomen.
Zorg ervoor dat de accu stevig in de verpakking is vastgezet zodat deze niet kan verschuiven.
Beschadigde of lekkende accu's mogen niet worden vervoerd.
Neem contact op met uw transportbedrijf voor meer informatie.

⚠ ***OPGELET!***

Plaats geen accu's waarvan de behuizing beschadigd is.

Onderhoud en zorg

⚠ ***WAARSCHUWING!***

Verwijder de accu uit het gereedschap voordat u werkzaamheden op het gereedschap uitvoert.

Reiniging

⚠ ***OPGELET!***

Draag bij het reinigen met droge perslucht altijd een veiligheidsbril.
Reinig het elektrisch gereedschap en de ventilatiesleuven regelmatig. Het reinigingsinterval is afhankelijk van het materiaal en de duur van het gebruik. Blaas het binnenste van de behuizing en de motor regelmatig schoon met droge perslucht.

Reparaties

Reparaties mogen alleen worden uitgevoerd door een geautoriseerde klantenservice.

i ***OPMERKING***

Maak de schroeven op de behuizing niet los tijdens de garantieperiode. Het niet naleven van deze vereiste maakt eventuele aanspraken op de fabrieksgarantie ongeldig.

Reserveonderdelen en accessoires

Andere accessoires, met name gereedschap en accessoires, zijn te vinden in de catalogi van de fabrikant. Opengewerkte tekeningen en lijsten met reserveonderdelen zijn terug te vinden op onze homepage:
www.flex-tools.com.

Informatie over de afvoer

⚠ ***WAARSCHUWING!***

Zorg dat defect en afgedankt elektrisch gereedschap niet gebruikt kan worden:
– *accugereedschap door het verwijderen van de accu.*



Alleen voor EU-landen

Gooi het elektrisch gereedschap niet bij het huishoudelijk afval!

In overeenkomst met de Europese Richtlijn 2012/19/EU betreffende afgedankte elektrische en elektronische apparatuur en omzetting naar nationale wetgeving moet afgedankt elektrisch gereedschap apart worden ingezameld en gerecycled op een milieuvriendelijke manier.

Grondstoffen terugwinnen in plaats van afval verwijderen.

Apparaten, accessoires en verpakking moeten worden gerecycled op een milieuvriendelijke manier. Plastic onderdelen kunnen aan de hand van het materiaaltype worden gerecycled.

⚠ ***WAARSCHUWING!***

Gooi accu's nooit met het huishoudelijk afval weg. Gooi accu's niet in het water of in vuur. Open verbruikte accu's nooit.
Alleen voor EU-landen:

In overeenstemming met Verordening 2023/1542 moeten defecte of verbruikte accu's worden gerecycled.

i ***OPMERKING***

Vraag uw dealer naar de verwijderingsmogelijkheden!

CE Conformiteitsverklaring

De conformiteitsverklaringen zijn opgenomen in Bijlage 1 van deze gebruikershandleiding.

Uitsluiting van de aansprakelijkheid

De fabrikant en zijn vertegenwoordigers zijn niet verantwoordelijk voor schade of gederfde winst als gevolg van werkonderbrekingen veroorzaakt door het product of door een onbruikbaar product.
De fabrikant en zijn vertegenwoordigers zijn niet verantwoordelijk voor schade veroorzaakt door onjuist gebruik van het product of door het gebruik van het product met producten die afkomstig zijn van andere fabrikanten.

Indholdsfortegnelse

Symboler, der bruges i denne brugsvejledning. 43
Symboler på produktet. 43
Vigtige sikkerhedsoplysninger 43
Støj og vibrationer 44
Tekniske data 44
Overblik. 45
Brugsvejledning 45
Transport 46
Vedligeholdelse og pleje 46
Oplysninger om bortskaffelse 47
CE-overensstemmelseserklæring 47
Ansvarsfraskrivelse 47

Symboler, der bruges i denne brugsvejledning

⚠ ***ADVARSEL!***
Betyder forestående fare. Manglende overholdelse af denne advarsel, kan føre til dødsfald eller ekstremt alvorlige skader.

⚠ ***FORSIGTIG!***
Betyder mulig farlig situation. Manglende overholdelse af denne advarsel, kan føre til mindre personskader eller skade på ejendom.

i ***BEMÆRK***
Betyder at der er tips og vigtige oplysninger om apparatet.

Symboler på produktet


Læs brugsvejledningen, før du tænder elværktøjet.


Brug høreværn


Oplysninger om bortskaffelse af gamle værktøjer (se side 47)

CE
CE-mærkning

UK CA
UKCA-mærkning

Vigtige sikkerhedsoplysninger

⚠ ***ADVARSEL!***
Før produktet tages i brug, bedes du læse følgende oplysninger og handle i overensstemmelse hermed:
– *Disse brugsanvisninger,*
– *afsnittet »Generelle sikkerhedsanvisninger« om håndtering af elværktøjet i den medfølgende brochure (brochurenummer: 315915),*
– *Gældende regler på stedet, hvor produktet bruges, for at undgå ulykker.*
Dette elværktøjet er af høj kvalitet, og det er fremstillet i henhold til de vedstående sikkerhedsforordninger.
Men når værktøjet er i brug, kan det stadig være en fare for brugerens eller en tredjeparts liv og lemmer, eller elværktøjet eller anden ejendom kan blive beskadiget.
Elværktøjet må kun bruges
– *til dens tiltænkte formål*
– *og den skal altid være i god tilstand.*
Skader og fejl, der påvirker sikkerheden, skal straks repareres.

Anvendelsesformål

Flisevibratoren er beregnet til
– til erhvervsbrug inden for industri og handel,
– til at fastgøre fliser på gulv og vægge med mørtel, hvilket den gør med vibrationer, så fliserne sættes ordentligt fast.

Flisevibratoren er ikke beregnet til at løfte fliser.

Sikkerhedsinstruktioner til flisevibratoren

⚠ ***ADVARSEL!***
Læs alle sikkerhedsadvarsler, anvisninger, billeder og specifikationer, der følger med dette elværktøj*. Hvis anvisningerne nedenfor ikke følges, kan det føre til elektrisk stød, brand og/eller alvorlig personskade. Gem alle advarsler og instruktioner til fremtidig reference.*

- **Før flisevibratoren tages i brug, skal du om den er beskadiget.** Hvis der konstate-

res nogen unormale forhold, skal du straks holde op med at bruge produktet.
- Før produktet må bruges, skal det sikres at brugeren er fortrolig med, hvordan produktet bruges og forholdsreglerne. Behold brugsvejledningen, så den altid er tilgængelig.
- Flisevibratoren er ikke beregnet til brug som løfteanordning.
- **Denne flisevibrator må under ingen omstændigheder bruges i høje højder.**
- **Mekaniske sugekopper kan miste deres sugekraft på grund af fejl eller uheld.** Under brug kan sugekoppen miste dens sugekraft på grund af maskinfejl, forkert brug, ujævne fliseoverflader og andre årsager, også selvom sugekoppen ser ud til at sidde ordentligt fast på flisen. Dette kan gøre, at flisen falder af.
- **Sugekoppen kan altid ses efter før produktet tages i brug. Se, om sugekoppens overflade er beskadiget eller deformeret, og om forbindelsen mellem sugekoppen og værktøjet er fast.** Hvis sugekoppen ikke er normal, må værktøjet ikke bruges.
- **Sugekoppen skal altid tørres ren for støv underbrug.**
- **Under brug af værktøjet skal brugeren bruge beskyttelsesudstyr såsom ørepropper, så de undgår høreskader fra larmen fra værktøjet.**
- **Flisevibratoren vibrerer kraftigt under brug. Hvis den bruges i længere tid, kan det føre til ubehag i brugerens arme.** Det anbefales at holde strømmen tændt i højst 2 minutter, og derefter vente 1 time uden at bruge apparatet.

Støj og vibrationer

Støj- og vibrationsværdierne er blevet bestemt i henhold til EN 62841.
Elværktøjets A-evaluerede støjniveau er typisk:
– Lydtryk L_{pA}: 96 dB(A)
– Lydeffektniveau L_{WA}: 104 dB(A)
– Usikkerhed: K = 3 dB
Samlet vibrationsværdi:
– Emissionsværdi a_h: 37,9 m/s²
– Usikkerhed: K = 1,5 m/s²

⚠ ***FORSIGTIG!***
De angivne måleværdier gælder for et nyt elværktøj. Støj- og vibrationsværdierne ændres med tiden ved daglig brug.

ⓘ ***BEMÆRK***
Vibrationsemissionsniveauet, der er angivet i disse vejledninger, er målt i overensstemmelse med en standardiseret test, som er angivet i EN 62841, og som kan bruges til at sammenligne et værktøj med et andet. Den kan bruges til en foreløbig vurdering af eksponeringen.
Den angivne vibrationsemission er fra normal brug af værktøjet.
Men hvis værktøjet bruges til forskellige ting, med forskelligt tilbehør eller hvis det er dårligt vedligeholdt, kan vibrationsemissionerne være forskellige. Dette kan forøge eksponeringsniveauet markant over den samlede driftstid.
For at foretage en nøjagtig vurdering af vibrationseksponeringsniveauet, skal tiden, hvor værktøjet er slukket eller kører, men ikke er i brug, tages i betragtning. Dette kan reducere eksponeringsniveauet markant over den samlede driftstid.
Brug yderligere sikkerhedsforanstaltninger for at beskytte brugeren mod virkningerne af vibrationerne, såsom: Vedligeholdelse af værktøjet og tilbehør. Og hold hænderne varme og organiser arbejdsmønstrene.

⚠ ***FORSIGTIG!***
Brug høreværn, når lydtrykket kommer over 85 dB(A).

Tekniske data

Produkttype		TV 18-EC
Produkt		Flisevibrator
Nominel spænding	V	18
Nominel hastighed	o/min	3500-8000
Sugekop-diameter	cm	12
Maksimal flisespecifikation	mm	1200 x 2400
Vægt i henhold til FLEX-proceduren 01	kg	1,6

Batteri	18v	AP 18/2,5 AP 18/4,0 AP 18/4,0 XT AP 18/5,0	
Batteriets vægt	kg	AP 18/2,5 AP 18/4,0 AP 18/4,0 XT AP 18/5,0	0,4 0,7 0,7 0,7
Opladerens kapacitet	CA...18-serien CA...12/18-serien		
Opladningstemperatur	0~40 °C		
Driftstemperatur	-10~40 °C		
Opbevaringstemperatur	-20~50°C		

Oversigt (se figur A)

Nummereringen af produktegenskaberne refererer til billedet af maskinen på grafiksiden.

1. **Skærm med visning af funktionen**
2. **Funktion/tænd/sluk-knap**
3. **Vibrationsknap**
4. **Håndtag**
5. **Sugekop-håndtag**
6. **Låseknap**
7. **Sugekop**
8. **Støttegreb**
9. **Batterilås**

Brugsvejledning

⚠ ***ADVARSEL!***
Tag batteriet ud, før der udføres nogen form for arbejde på elværktøjet.

Inden elværktøjet tændes

Pak elværktøjet og tilbehør ud, og sørg for at ingen dele mangler eller er beskadiget.

i ***BEMÆRK***
Batterierne er ikke ladet helt op, når de leveres. Lad batterierne helt op, inden produktet tages i brug. Se opladningsoplysningerne i brugsvejledningen.

Isætning og udskiftning af batteriet (se figur B1-B2)

- Tryk det opladet batteri i elværktøjet, indtil det klikker på plads (se figur B1).
- Når batteriet er sat på plads, skal du dreje batterilåsen (9) mod batteriet for, at låse batteriet fast.
- For at tage batteriet ud, skal du dreje batterilåsen mod håndtaget, indtil der lyder et klik, hvilket betyder at låsen er løsnet fra batteriet.
- Tryk på udløserknappen og træk batteriet ud (se figur B2).

⚠ ***FORSIGTIG!***
Når enheden ikke er i brug, skal du beskytte batterikontakterne. Løse metaldele kan kortslutte kontakterne, som kan føre til eksplosion eller brand!

Tips til vedligeholdelse af batteriet

⚠ ***FORSIGTIG!***
- *Batterier må aldrig oplades i temperaturer under 0 °C eller over 40 °C.*
- *Batterier må ikke oplades i miljøer med høj luftfugtighed eller omgivelsestemperatur.*
- *Batterier og opladere må ikke tildækkes under opladningen.*
- *Træk opladerens strømstik ud, når batteriet er ladet op.*

Batterierne og opladeren kan blive varme under opladningen. Dette er helt normalt!

i ***BEMÆRK***
Følg vejledningerne til rigtig opladning af batteriet i batteriets brugsvejledning.
Hvis batterierne ikke skal bruges i længere tid, skal de opbevares delvist opladet på et køligt sted.

Brug sugekoppen (se figur C)

Sæt værktøjet mod flisen, der skal lægges, hold sugekop-håndtaget (5) op for at aktivere sugekoppen (7) og tryk derefter på låseknappen (6) for at låse sugekop-håndtaget fast. For at løsne sugekop-håndtaget, skal du trykke på håndtaget igen.

Funktionsvisning (se figur D)

Dette værktøj har 6 gearindstillinger. Du kan skifte mellem gearene med funktionsknappen (2).
BEMÆRK: Brug en funktion, der passer til de bestemte arbejdsforhold (flisemateriale og -størrelse, limtype osv.).

Tænd/sluk (se figur E)

Tænd: Sæt batteriet i, tryk på funktion/tænd/sluk-knappen (2) for, at sætte værktøjet på standby. Når du har valgt den ønskede funktion, skal du holde vibrationsknappen (3) nede for at starte værktøjet.
Sluk: Når du er færdig med at bruge værktøjet, skal du slippe vibrationsknappen. Hold funktion/tænd/sluk-knappen nede i 3 sekunder for, at slukke for værktøjet. Hvis tænd/sluk-knappen ikke bruges, slukker værktøjet automatisk efter 60 minutter.

Lægning af fliser (se figur F)

Dette værktøj har en indbygget fjederdæmpning. Under brug anbefales det at bruge begge hænder og brug et fast tryk for, at reducere værktøjets vibrationer så meget som muligt.

- Forbered fliserne. Sørg for at de har en jævn og sandfri overflade, og læg dem på der, hvor de skal lægges.
- Sæt fliseværktøjet midt på fliser, der skal lægges. Tryk på funktion/tænd/sluk-knappen (2), hvorefter fliseværktøjet går på standby. Vælg den ønskede gearindstilling, hold på hovedhåndtaget og støttehåndtaget og tryk på vibrationsknappen (3) for, at starte værktøjet.
- Når fliserne er sunket helt ned, kan du tage fliseværktøjet af. Se, om nogen af fliserne stikker ud. Hvis dette er tilfældet, skal du flytte værktøjet til det pågældende område. Hvis hele elle dele af flisen synker for meget, skal du bruge sugekopperne til at suge flisen ud der, hvor den synker for meget, indtil den er plan med de andre fliser.
- Når fliserne er sat på plads, skal du kontrollere mellemrummene mellem fliserne. Hvis mellemrummene er for store, skal du sætte værktøjet mod fliserne, løfte sugekop-håndtaget, hvorefter sugekoppen holder fliserne på plads. Træk derefter værktøjet mod rillen, indtil den har den ønskede størrelse, hvorefter du kan stoppe.

BEMÆRK: Tryk kun på vibrationsknappen, når værktøjet skal vibrere.
BEMÆRK: Når værktøjet bruges på vægfliser, kan du sætte det fast på vægfliserne under brug. Hvis mørtel eller andre fremmedlegemer sætter sig fast på sugekoppen eller værktøjets overflade, skal disse straks fjerne det, så værktøjet ikke beskadiges.

Transport

Litium-ion-batterier er underlagt kravene i lovgivningen om farligt gods.
Transport af disse batterier skal ske i henhold til lokale, nationale og internationale bestemmelser og regler.
Brugerne kan transportere disse batterier på vejene uden yderligere krav.
Fragtselskabers transport af litium-ion-batterier er underlagt reglerne for transport af farligt gods. Forsendelsesforberedelser og transport må kun udføres af uddannede fagpersoner.
Hele forløbet skal overvåges professionelt.
Ved transport af genopladelige batterier, skal følgende punkter overholdes:
Sørg for, at batteriets kontaktterminaler er beskyttet og isoleret, så kortslutning undgås.
Sørg for, at batteriet er fastgjort, så det ikke kan bevæge sig i emballagen.
Beskadigede eller utætte batterier må ikke transporteres.
For yderligere oplysninger, bedes du kontakte fragtselskabet.

⚠ ***FORSIGTIG!***

Batterier med et beskadiget kabinet, må aldrig sendes med posten.

Vedligeholdelse og pleje

⚠ ***ADVARSEL!***

Før du laver noget arbejde på elværktøjet, skal du tage batteriet ud af værktøjet.

Rengøring

⚠ ***FORSIGTIG!***

Ved rengøring med trykluft, skal du altid bruge beskyttelsesbriller.

Rengør regelmæssigt elværktøjet og luftåbningerne. Rengøringshyppigheden afhænger af materialet, og hvor meget værktøjet bruges. Blæs regelmæssigt kabinettet indeni og motoren med tør trykluft.

Reparationer

Reparationer må kun udføres af et autoriseret kundeservicecenter.

i ***BEMÆRK***

Skruerne på kabinettet må ikke løsnes i garantiperioden. Hvis dette krav ikke overhol-

des, annulleres garantien fra producenten.

Reservedele og tilbehør

For andet tilbehør, især værktøjer og tilbehør, bedes du se producentens kataloger. Tegninger og lister over reservedele kan findes på vores hjemmeside: **www.flex-tools.com.**

Oplysninger om bortskaffelse

⚠ ***ADVARSEL!***

Gør opbrugte elværktøjer ubrugelige ved at:
– *fjerne batteriet på batteridrevne elværktøjer.*



Kun EU-lande

Elværktøj må ikke smides ud sammen med husholdningsaffald!

I overensstemmelse med europæisk direktiv 2012/19/EU om affald af elektrisk og elektronisk udstyr og gennemførelse i national ret, skal elværktøj indsamles separat og genanvendes på en miljøvenlig måde.



Genbrug af råmaterialer i stedet for bortskaffelse af affald.

Enheden, tilbehøret og emballagen skal genbruges på en miljøvenlig måde. Plastdele separeres til genbrug efter materialetype.

⚠ ***ADVARSEL!***

Batterier må ikke smides ud sammen med husholdningsaffald. Og de må ikke brændes eller smides i vandet. Åbn ikke brugte batterier.
Kun EU-lande:

I overensstemmelse med forordning 2023/1542 skal defekte og opbrugte batterier genbruges.

i ***BEMÆRK***

Spørg din forhandler om dine bortskaffelsesmuligheder!

CE- Overensstemmelseserklæring

Overensstemmelseserklæringerne findes i bilag 1 til denne brugsvejledning.

Ansvarsfraskrivelse

Fabrikanten og dennes repræsentant er ikke ansvarlige for nogen skader eller tabt fortjeneste på grund af afbrydelser i forretninger, forårsaget af produktet eller et ubrugeligt produkt.
Fabrikanten og dennes repræsentant er ikke ansvarlige for nogen skader, der skyldes forkert brug af produktet eller ved brug af produktet med produkter fra andre fabrikanter.

Innhold

Symboler brukt i denne håndbok. 48
Symboler på produktet. 48
Viktig sikkerhetsinformasjon 48
Støy og vibrasjoner 49
Tekniske data 49
Oversikt 50
Bruksanvisning 50
Transportere 51
Vedlikehold og stell. 51
Avhendingsinformasjon 52
CE-samsvarserklæring 52
Fritak fra ansvar 52

Symboler brukt i denne håndboken

⚠ ***ADVARSEL!***
Betegner overhengende fare. Manglende overholdelse av denne advarselen kan føre til død eller svært alvorlige skader.

⚠ ***FORSIKTIGHET!***
Angir en mulig farlig situasjon. Manglende overholdelse av denne advarselen kan føre til mindre personskade eller skade på eiendom.

i ***MERK***
Angir brukstips og viktig informasjon.

Symboler på produktet


Les bruksanvisningen før du slår på elektroverktøyet.


Bruk hørselsvern


Avfallsinformasjon for det gamle verktøyet (se side 52)

CE-merking

UKCA-merking

Viktig sikkerhetsinformasjon

⚠ ***ADVARSEL!***
Før du bruker elektroverktøyet, må du lese følgende og handle deretter:
- *disse bruksanvisningene,*
- *«Generelle sikkerhetsinstruksjoner» om håndtering av elektroverktøy i det vedlagte heftet (brosjyre nr.: 315915),*
- *gjeldende regler for stedet og forskrifter for forebygging av ulykker.*

Dette elektroverktøyet er av toppmoderne teknologi og er konstruert i samsvar med anerkjente sikkerhetsforskrifter.
Likevel kan elektroverktøyet utgjøre en fare for brukerens eller en tredjeparts liv og helse under bruk, eller elektroverktøyet eller annen eiendom kan bli skadet.
Elektroverktøyet må kun brukes
- *for tiltenkt bruk*
- *i perfekt driftstilstand.*

Feil som svekker sikkerheten må repareres umiddelbart.

Tiltenkt bruk

Flisevibratoren er beregnet
- til kommersiell bruk i industri og handel,
- for å gjøre det mulig for flisene på gulv og vegger å feste seg fullstendig til mørtelmaterialet gjennom vibrasjon, slik at flisleggingen kan fullføres.

Flisevibratoren er ikke beregnet for bruk til å løfte fliser.

Sikkerhetsinstruksjoner for flisevibrator

⚠ ***ADVARSEL!***
Les alle sikkerhetsadvarsler, instruksjoner, illustrasjoner og spesifikasjoner som følger med dette elektroverktøyet*. Hvis du ikke følger alle instruksjonene nedenfor, kan det føre til elektrisk støt, brann og/eller alvorlig skade. Lagre alle advarsler og instruksjoner for fremtidig referanse.*

- **Før du bruker flisevibratorverktøyet, er det nødvendig å kontrollere verktøyets utseende for eventuelle skader.** Hvis det oppdages noen unormaliteter, bør bruken stoppes umiddelbart.
- Før bruk, sørg for at operatøren er kjent

med bruksmetoden og forholdsreglene, og ta vare på bruksanvisningen for enkel referanse når som helst.

- Flisevibratoren er ikke ment å brukes som løfter.
- **Denne flisevibratoren er strengt forbudt å bruke i omgivelser med høy høyde.**
- **Det er fare for utilsiktet utløsning av sugekraft i mekaniske sugekopper.** Selv om sugekoppen ser ut til å feste seg godt til flisene under bruk, er det fortsatt mulig at flisene plutselig mister sugeevnen på grunn av maskinfeil, feil bruk, ujevne flisoverflater og andre årsaker, noe som kan føre til at flisene faller av.
- **Før hver bruk er det nødvendig å utføre en nøye inspeksjon av sugekoppen, kontrollere om sugekoppens overflate er skadet eller deformert, og om forbindelsen mellom sugekoppen og verktøyet er fast.** Hvis det oppdages unormaliteter i sugekoppen, er det strengt forbudt å bruke verktøyet.
- **Rengjør støvet på sugekoppen i tide under bruk.**
- **Når operatører bruker verktøyet, bør de bruke verneutstyr som hørselvern for å unngå hørselsskader forårsaket av arbeidsstøy.**
- **Flisevibratorverktøyet vibrerer kraftig under bruk, og det kan forårsake ubehag i brukerens armer å holde det lenge.** Det anbefales å la strømmen være på i ikke mer enn 2 minutter og vente i 1 time uten bruk.

Støy og vibrasjoner

Støy- og vibrasjonsverdiene er bestemt i samsvar med EN 62841.
Det A-veide støynivået til elektroverktøyet er vanligvis:

– Lydtrykknivå L_{pA}: 96 dB(A)
– Lydeffektnivå L_{WA}: 104 dB(A)
– Usikkerhet: K = 3 dB

Total vibrasjonsverdi:

– Utslippsverdi a_h: 37,9 m/s^2
– Usikkerhet: K = 1,5 m/s^2

⚠ ***FORSIKTIGHET!***

De angitte måleverdiene gjelder for nytt elektroverktøy. Daglig bruk fører til at støy- og vibrasjonsverdiene endres.

ⓘ ***MERK***

Vibrasjonsnivået som er oppgitt i disse instruksjonene, er målt i samsvar med en standardisert test gitt i EN 62841 og kan brukes til å sammenligne ett verktøy med et annet. Den kan også brukes til en foreløpig vurdering av eksponering.

Det oppgitte vibrasjonsnivået representerer verktøyets viktigste bruksområder.

Hvis verktøyet imidlertid brukes til andre formål, med annet tilbehør eller dårlig vedlikehold, kan vibrasjonsnivået variere. Dette kan øke eksponeringsnivået betydelig over den totale arbeidsperioden.

For å gjøre en nøyaktig estimering av vibrasjonseksponeringsnivået, er det også nødvendig å ta hensyn til når verktøyet er slått av eller i gang, men ikke faktisk er i bruk. Dette kan redusere eksponeringsnivået betydelig over den totale arbeidsperioden.

Identifiser ytterligere sikkerhetstiltak for å beskytte operatøren mot vibrasjoner, for eksempel: Vedlikehold av verktøyet og tilbehøret, varme hendene, organisering av arbeidsmønstre.

⚠ ***FORSIKTIG!***

Bruk hørselvern ved et lydtrykk over 85 dB(A).

Tekniske data

Produkttype		TV 18-EC	
Produkt		Flisevibrator	
Nominell spenning	V	18	
Vurdert hastighet	r/min	3500-8000	
Sugekoppens diameter	cm	12	
Maksimal flisspesifikasjon	mm	1200*2400	
Vekt i henhold til FLEX-prosedyre 01	kg	1,6	
Batteri	18v	AP 18/2,5 AP 18/4,0 AP 18/4,0 XT AP 18/5,0	
Batteriets vekt	kg	AP 18/2,5 AP 18/4,0 AP 18/4,0 XT AP 18/5,0	0,4 0,7 0,7 0,7

Laderekkevidde	CA...18-serien CA...12/18-serien
Ladetemperatur	0~40 °C
Arbeidstemperatur	-10~40°C
Lagringstemperatur	-20~50°C

Oversikt (se figur A)

Nummereringen av produktfunksjonene refererer til illustrasjonen av maskinen på grafikksiden.

1. **Modusvisningsskjerm**
2. **Modusjustering/Strøm av/på-knapp**
3. **Vibrasjonsknapp**
4. **Håndtak**
5. **Sugekopphåndtak**
6. **Låseknapp**
7. **Sugekopp**
8. **Hjelpehåndtak**
9. **Batterilås**

Bruksanvisning

⚠ ***ADVARSEL!***
Ta ut batteriet før du utfører noe arbeid på elektroverktøyet.

Før du slår på elektroverktøyet

Pakk ut elektroverktøyet og tilbehøret, og kontroller at ingen deler mangler eller er skadet.

i ***MERK***
Batteriene er ikke fulladet ved levering. Før første gangs bruk, lad batteriene helt opp. Se laderens bruksanvisning.

Sette inn/bytte ut batteriet (se figur B1-B2)

- Trykk det oppladede batteriet inn i elektroverktøyet til det klikker på plass (se figur B1).
- Etter at batteriet er satt på plass, vri batterilåsen (9) mot batteriet for å feste den.
- For å fjerne, vri batterilåsen mot håndtaket til du hører en svak «klikk»-lyd, som indikerer at låsen har løsnet fra batteriet.
- Trykk på utløserknappen og trekk ut batteriet (se figur B2).

⚠ ***FORSIKTIG!***
Når enheten ikke er i bruk, må du beskytte batterikontaktene. Løse metalldeler kan kortslutte kontaktene; eksplosjons- og brannfare!

Tips for lang batterilevetid

⚠ ***FORSIKTIG!***
- *Lad aldri batterier ved temperaturer under 0 °C eller over 40 °C.*
- *Ikke lad batterier i miljøer med høy luftfuktighet eller omgivelsestemperatur.*
- *Ikke dekk til batteriene og laderen under ladeprosessen.*
- *Trekk ut laderens støpsel når ladeprosessen er ferdig.*

Batteri og lader varmes opp under ladeprosessen. Dette er helt normalt!

i ***MERK***
Følg instruksjonene for riktig batterilading i bruksanvisningen for batteriet.
Hvis batteriene ikke brukes over lengre tid, oppbevar dem delvis oppladet på et kjølig sted.

Bruk sugekoppen (se figur C)

Plasser verktøyet på flisen som skal legges, hold opp sugekopphåndtaket (5) for å aktivere sugekoppen (7), og trykk deretter på låseknappen (6) for å låse sugekopphåndtaket. For å løsne sugekopphåndtaket, trykk på håndtaket igjen.

Modusvisning (se figur D)

Dette verktøyet har 6 girmoduser som kan byttes mellom girene med modusjusteringsknappen (2).
MERK: Valg av girmodus under drift bør være basert på spesifikke arbeidsforhold (flismateriale og -størrelse, limtype osv.).

Strøm på/av (se figur E)

Slå på: Fest batteriet, trykk på modusjusterings-/av/på-knappen (2) for å gå inn i standbymodus. Etter at du har valgt riktig modus, trykker du på og holder inne vibrasjonsknappen (3) for å starte verktøyet.
Slå av: Slipp vibrasjonsknappen etter at du er ferdig med operasjonen. Trykk og hold inne modusjusterings-/av/på-knappen i 3 sekunder for å slå av verktøyet. Hvis den ikke

betjenes med av/på-knappen, vil verktøyet automatisk slå seg av etter 60 minutter.

Belegningsstein (se figur F)

Dette verktøyet har en innebygd fjærdempende struktur. Under drift anbefales det å bruke begge hender og legge et visst trykk for å redusere verktøyets vibrasjoner på operatørens hender i større grad.

- Forbered fliser med en glatt og sandfri overflate og plasser dem på stedet der de skal belegges.
- Plasser fliseverktøyet midt blant flisene som skal belegges, trykk på modusjusterings-/av/på-knappen (2). Fliseverktøyet går inn i standby-modus, velg riktig girmodus, hold hovedhåndtaket og hjelpehåndtaket, og trykk på vibrasjonsknappen (3) for å starte verktøyet.
- Når flisene har sunket helt ned, kan fliseverktøyet flyttes. Sjekk om det finnes noen posisjoner høyere enn midten rundt, og i så fall, flytt verktøyet for lokal drift. Hvis hele eller én eller flere sider av flisen synker for mye, bruk sugekopper til å absorbere flisen og løft området som synker for mye til leggehøyden er relativt flat.
- Etter at flisene er senket ned, sjekk åpningene mellom flisene. Hvis mellomrommene er for store, bruk verktøyet til å feste flisene, løft sugekopphåndtaket, og sugekoppen vil holde flisene. Trekk deretter verktøyet mot gapets side til gapet oppfyller kravene før du stopper operasjonen.

MERK: Trykk bare på vibrasjonsknappen når vibrasjon er nødvendig.

MERK: Ved belegning av veggfliser kan verktøyet festes direkte til veggflisene for enkel betjening.

Når det er mørtel eller andre fremmedlegemer som fester seg til sugekoppen eller overflaten på verktøyet, må de rengjøres umiddelbart for å unngå å skade verktøyet.

Transportere

Litiumionbatterier er underlagt kravene i lovgivningen om farlig gods.

Transport av disse batteriene må gjøres i samsvar med lokale, nasjonale og internasjonale bestemmelser og forskrifter.

Brukere kan transportere disse batteriene på vei uten ytterligere krav.

Kommersiell transport av litiumionbatterier av rederier er underlagt regelverket for transport av farlig gods. Forberedelser til forsendelse og transport må kun utføres av personer med tilstrekkelig opplæring. Hele prosessen må være profesjonelt overvåket.

Følgende punkter må overholdes ved transport av oppladbare batterier:

Sørg for at batteriets kontaktpoler er beskyttet og isolert for å forhindre kortslutning.

Sørg for at batteriet er sikret mot bevegelser inne i emballasjen.

Skadede eller lekkende batterier må ikke transporteres.

Kontakt transportselskapet ditt for mer informasjon.

⚠ ***FORSIKTIG!***

Ikke legg ut batterier med skadet hus.

Vedlikehold og stell

⚠ ***ADVARSEL!***

Før du utfører noe arbeid på elektroverktøyet, må du ta batteriet ut av verktøyet.

Rengjøring

⚠ ***FORSIKTIG!***

Bruk alltid vernebriller når du rengjør med tørr trykkluft.

Rengjør elektroverktøyet og ventilasjonsåpningene regelmessig. Rengjøringshyppigheten avhenger av materialet og bruksvarigheten. Blås regelmessig ut husets innside og motoren med tørr trykkluft.

Reparasjoner

Reparasjoner må kun utføres av et autorisert kundeservicesenter.

i ***MERK***

Ikke løsne skruene på huset i løpet av garantiperioden. Manglende overholdelse av dette kravet vil ugyldiggjøre eventuelle krav under produsentens garanti.

Reservedeler og tilbehør

Annet tilbehør, spesielt verktøy og tilbehør, finner du i produsentens kataloger. Eksploderte tegninger og reservedelslister finner du på hjemmesiden vår: **www.flex-tools.com.**

Informasjon om avhending

⚠ ***ADVARSEL!***

Gjør overflødige elektroverktøy ubrukelige:
– *batteridrevet elektroverktøy ved å ta ut batteriet.*



Bare EU-land

Ikke kast elektriske verktøy i husholdningsavfallet!

I samsvar med EU-direktiv 2012/19/EU om avfall fra elektrisk og elektronisk utstyr og gjennomføring i nasjonal lov må brukte elektriske verktøy samles inn separat og resirkuleres på en miljøvennlig måte.



Gjenvinning av råvarer i stedet for avfallshåndtering.

Enhet, tilbehør og emballasje skal resirkuleres på en miljøvennlig måte. Plastdeler identifiseres for resirkulering i henhold til materialtype.

⚠ ***ADVARSEL!***

Ikke kast batterier i husholdningsavfallet, ilden eller vannet. Ikke åpne brukte batterier.
Kun EU-land:

I samsvar med forordning 2023/1542 må defekte eller brukte batterier resirkuleres.

i ***MERK***

Spør din forhandler om avhendingsmuligheter!

CE- Samsvarserklæring

Samsvarserklæringene er inkludert i vedlegg 1 til denne bruksanvisningen.

Fritak fra ansvar

Produsenten og dennes representant er ikke ansvarlige for skader og tapt fortjeneste som følge av driftsavbrudd forårsaket av produktet eller et ubrukelig produkt.
Produsenten og dennes representant er ikke ansvarlige for skader som er forårsaket av feil bruk av produktet eller av bruk av produktet sammen med produkter fra andre produsenter.

Innehåll

Symboler som används i den här bruksanvisningen. 53
Symboler på produkten 53
Viktig säkerhetsinformation 53
Buller och vibrationer 54
Tekniska data 54
Översikt 55
Användning. 55
Transport 56
Underhåll och skötsel 56
Information om bortskaffande. 57
CE-försäkran om överensstämmelse 57
Undantag från ansvar 57

Symboler som används i bruksanvisningen

⚠ ***VARNING!***
Används för att markera allvarlig fara. Om inte anvisningarna följs kan det resultera i dödsfall eller mycket allvarliga personskador.

⚠ ***FÖRSIKTIGHET!***
Används för att markera möjliga risker. Om inte anvisningarna följs kan det leda till lättare skador eller skador på egendom.

i ***NOTERA***
Tips angående användning och viktig information.

Symboler på produkten


Läs bruksanvisningen innan du slår på elverktyget.


Använd hörselskydd


Information om bortskaffande av uttjänt produkt (se sidan 57)

CE-märkning

UKCA-märkning

Viktig säkerhetsinformation

⚠ ***VARNING!***
Läs igenom följande anvisningar och instruktioner innan du börjar använda verktyget:
– *denna bruksanvisning,*
– *de allmänna säkerhetsinstruktionerna om hantering av elverktyg i bifogad broschyr (häfte nr.: 315915)*
– *nuvarande giltiga anläggningsregler och bestämmelser för att förhindra olyckor.*

Detta elverktyg är utrustat med den senaste tekniken och har skapats i enlighet med godkända säkerhetsbestämmelser.
Men elverktyget kan ändå utgöra en livsfara för användaren eller utomstående personer, eller också kan verktyget eller egendom komma till skada.
Elverktyget får endast användas
– *för dess avsedda användning*
– *i perfekt fungerande skick.*

Fel som påverkar säkerheten ska åtgärdas omedelbart.

Avsedd användning

Kakelvibratorn är avsedd
– för kommersiellt bruk inom industri och handel
– för att möjliggöra att kakelplattorna på golv och väggar fäster helt vid murbruket genom vibration, så att kakelläggningsarbetet kan slutföras.

Kakelvibratorn är inte avsedd att användas för att lyfta kakel.

Säkerhetsanvisningar för kakelvibrator

⚠ ***VARNING!***
Läs igenom alla säkerhetsvarningar, instruktioner, illustrationer och specifikationer som medföljer elverktyget.*. Underlåtenhet att följa alla instruktioner som listas nedan kan resultera i elektriska stötar, brand och/eller allvarliga personskador. Spara alla varningar och instruktioner för framtida referens.*

- **Innan kakelvibratorn används är det nödvändigt att kontrollera verktygets**

utseende för eventuella skador. Om några avvikelser upptäcks bör användningen omedelbart avbrytas.

- Innan användning, se till att operatören är bekant med driftmetoden och försiktighetsåtgärderna, och spara instruktionsmanualen för enkel referens när som helst.
- Kakelvibratorn är inte avsedd att användas som lyftare.
- **Denna kakelvibrator är strängt förbjuden att användas i miljöer på hög höjd.**
- **Det finns risk för oavsiktlig sugkraft i mekaniska sugkoppar.** Även om sugkoppen verkar fästa ordentligt på plattorna under användning, är det fortfarande möjligt att plattorna plötsligt förlorar sin sugkraft på grund av maskinfel, felaktig användning, ojämna kakelytor och andra orsaker, vilket kan orsaka att plattorna faller av.
- **Före varje användning är det nödvändigt att noggrant kontrollera sugkoppen, kontrollera om sugkoppens yta är skadad eller deformerad, och om förbindelsen mellan sugkoppen och verktyget är fast.** Om några avvikelser upptäcks i sugkoppen är det strängt förbjudet att använda verktyget.
- **Rengör damm på sugkoppen i god tid under användning.**
- **När operatörerna använder verktyget bör de bära skyddsutrustning som hörselkåpor för att undvika hörselskador orsakade av arbetsbuller.**
- **Kakelvibratorn vibrerar kraftigt under användning, och att hålla den länge kan orsaka obehag i användarens armar.** Det rekommenderas att hålla strömmen påslagen i högst två minuter och vänta i en timme utan att den används.

Buller och vibrationer

Buller- och vibrationsvärden har fastställts i enlighet med EN 62841.
Normal A-viktad bullernivå för elverktyg:
– Ljudtrycksnivå L_{pA}: 96 dB(A)
– Ljudeffektnivå L_{WA}: 104 dB(A)
– Osäkerhet: K = 3 dB
Totalt vibrationsvärde:
– Utsläppsvärde a_h: 37,9 m/s^2
– Osäkerhet: K = 1,5 m/s^2

⚠ ***FÖRSIKTIGHET!***
De angivna mätvärdena gäller för nya elverktyg. Daglig användning gör att buller- och vibrationsvärdena ändras.

ⓘ ***NOTERA***
Den utstrålade vibrationsvärdet som anges i detta informationsblad har uppmätts enlighet med ett standardiserat test i EN 62841 och kan användas för att jämföra ett verktyg med ett annat. Den kan också användas för att preliminärt uppskatta exponeringen.
Den angivna vibrationsnivån gäller för verktygets huvudsakliga användningsområden.
Om verktyget används för andra typer av arbeten med andra tillbehör eller är dåligt underhållet kan vibrationsnivån skilja sig åt.
Det kan väsentligt öka exponeringsnivån över hela arbetsperioden.
För att göra en korrekt bedömning av exponeringsnivån för vibrationer är det också nödvändigt att även räkna med tiden som verktyget är avstängt eller när det är på utan att användas. Det kan väsentligt minska exponeringsnivån över den totala arbetsperioden.
Identifiera ytterligare säkerhetsåtgärder som kan vidtas för att skydda den som arbetar med verktyget från vibrationsskador, till exempel underhåll av verktyget och tillbehören, att hålla händerna varma och hur arbetsmönstren utformas.

⚠ ***FÖRSIKTIGHET!***
Använd hörselskydd vid ljudnivåer över 85 dB(A).

Tekniska data

Produkttyp		TV 18-EG
Produkt		Kakelvibrator
Märkspänning	V	18
Nominellt varvtal	r/min	3500-8000
Sugkoppens diameter	cm	12
Maximal kakelspecifikation	mm	1200*2400
Vikt enligt FLEX Procedure 01	kg	1,6
Batteri	18v	AP 18/2,5 AP 18/4,0 AP 18/4,0 XT AP 18/5,0

Batteriets vikt	kg	AP 18/2,5 AP 18/4,0 AP 18/4,0 XT AP 18/5,0	0,4 0,7 0,7 0,7
Laddningsintervall	CA...18-serien CA...12/18-serien		
Laddningstemperatur	0~40 °C		
Arbetstemperatur	-10~40 °C		
Förvaringstemperatur	-20~50 °C		

Översikt (se bild A)

Numreringen av produktens delar refererar till illustrationen av verktyget på sidan med bilder.

1. **Lägesvisningsskärm**
2. **Lägesjustering/Strömknapp på/av**
3. **Vibrationsknapp**
4. **Handtag**
5. **Sugkoppshandtag**
6. **Låsknapp**
7. **Sugkopp**
8. **Extrahandtag**
9. **Batterilås**

Användning

⚠ ***VARNING!***
Ta bort batteriet innan något arbete utförs på elverktyget.

Innan elverktyget slås på

Packa upp elverktyget och tillbehören och kontrollera att inga delar saknas eller är skadade.

ⓘ ***NOTERA***
Batterierna är inte fulladdade vid leverans. Ladda batterierna helt innan första användning. Se anvisningarna för laddaren.

Sätta i/byta batteriet (se bild B1-B2)

- Tryck in det laddade batteriet i elverktyget tills det klickar på plats (se bild B1).
- När batteriet är isatt, vrid batterispärren (9) mot batteriet för att säkra den.
- För att ta bort, vrid batterispärren mot handtaget tills ett svagt "klick"-ljud hörs, vilket indikerar att spärren har lossnat från batteriet.
- Tryck på frigöringsknappen och dra ut batteriet (se bild B2).

⚠ ***FÖRSIKTIGHET!***
Skydda batteriets kontakter när enheten inte används. Lösa metalldelar kan kortsluta kontakterna och medför risk för explosion och brand!

Tips för längre batteritid

⚠ ***FÖRSIKTIGHET!***
- *Ladda aldrig batterierna vid temperaturer under 0 °C eller över 40 °C.*
- *Ladda inte batterierna i miljöer med hög luftfuktighet eller hög temperatur.*
- *Täck inte över batterier och laddare under laddningsprocessen.*
- *Dra ut laddarens nätkontakt efter avslutad laddning.*

Batteri och laddare blir varma under laddningsprocessen. Detta är helt normalt!

ⓘ ***NOTERA***
Följ instruktionerna för korrekt batteriladdning i batteriets bruksanvisning.
Om batterierna inte används under en längre tid ska de förvaras delvis laddade på en sval plats.

Använd sugkoppen (se bild C)

Placera verktyget på kakelplattan som ska läggas, håll upp sugkoppens handtag (5) för att aktivera sugkoppen (7) och tryck sedan på låsknappen (6) för att låsa sugkoppens handtag.
För att lossa sugkoppens handtag, tryck på handtaget igen.

Lägesvisning (se bild D)

Detta verktyg har sex växellägen som kan växlas mellan med hjälp av lägesjusteringsknappen (2).
NOTERA: Valet av växelläge under drift bör baseras på specifika arbetsförhållanden (kakelmaterial och storlek, limtyp etc.).

Ström på/av (se bild E)

Slå på: Sätt i batteriet, tryck på lägesjusterings-/strömbrytaren (2) för att gå in i standbyläge. När du har valt lämpligt läge, tryck

och håll in vibrationsknappen (3) för att starta verktyget.
Stäng av: Släpp vibrationsknappen efter att du har slutfört operationen. Tryck och håll in lägesjusterings-/strömbrytaren/avstängningsknappen i 3 sekunder för att stänga av verktyget. Om den inte manövreras med strömknappen stängs verktyget av automatiskt efter 60 minuter.

Plattplattor (se bild F)

Detta verktyg har en inbyggd fjäderdämpande struktur. Under drift rekommenderas det att använda båda händerna och applicera ett visst tryck för att minska verktygets vibrationer på operatörens händer i större utsträckning.

- Förbered plattor med en slät och sandfri yta och placera dem på den plats där de behöver beläggas.
- Placera kakelverktyget mitt bland de plattor som ska beläggas, tryck på knappen för lägesjustering/ström på/av (2), kakelverktyget går in i standbyläge, välj lämpligt växelläge, håll i huvudhandtaget och extrahandtaget och tryck på vibrationsknappen (3) för att starta verktyget.
- När plattorna har sjunkit ner helt kan plattverktyget flyttas. Kontrollera om det finns några positioner högre upp än mitten runtom, och i så fall, flytta verktyget för lokal drift. Om hela eller en eller flera sidor av kaklet sjunker för mycket, använd sugkoppar för att absorbera kaklet och lyft upp det område som sjunker för mycket tills läggningshöjden är relativt plan.
- När plattorna är nedsänkta, kontrollera mellanrummen mellan dem. Om springorna är för stora, använd verktyget för att fästa plattorna, lyft sugkoppens handtag så håller sugkoppen plattorna. Dra sedan verktyget mot springsidan tills springan uppfyller kraven innan du avbryter operationen.

NOTERA: Tryck endast på vibrationsknappen när vibration behövs.
NOTERA Vid beläggning av väggplattor kan verktyget för enkel användning fästas direkt på väggplattorna.
Om det finns murbruk eller andra främmande föremål som fastnar på sugkoppen eller verktygets yta måste de rengöras omedelbart för att undvika att skada verktyget.

Transport

Litiumjonbatterier omfattas av lagstiftningen om farligt gods.
Transport av denna typ av batterier måste ske i enlighet med lokala, nationella och internationella bestämmelser och föreskrifter.
Användare får transportera batterierna på väg utan ytterligare krav.
Kommersiell transport av litiumjonbatterier, som utförs av fraktbolag, omfattas av bestämmelserna för transport av farligt gods. Transportförberedelser och transport får endast utföras av personer med lämplig utbildning.
Hela processen måste övervakas professionellt.
Följande punkter måste beaktas vid transport av laddningsbara batterier:
Se till att batteriets kontaktteminaler är skyddade och isolerade för att förhindra kortslutning.
Se till att batteriet är säkrat mot rörelser inuti förpackningen.
Skadade eller läckande batterier får inte transporteras.
Kontakta ditt fraktbolag för mer information.

⚠ ***FÖRSIKTIGHET!***

Skicka inte batterier som har ett skadat hölje.

Underhåll och skötsel

⚠ ***VARNING!***

Innan du utför något arbete på elverktyget, ta ut batteriet ur verktyget.

Rengöring

⚠ ***FÖRSIKTIGHET!***

Använd alltid skyddsglasögon vid rengöring med tryckluft.
Rengör regelbundet elverktygets ventilationsöppningar. Hur ofta du ska rengöra beror på vilket material du arbetat med och hur länge verktyget använts. Blås regelbundet ur höljets inre delar med torr tryckluft.

Reparationer

Reparationer får endast utföras av ett auktoriserat servicecenter.

i ***NOTERA***

Lossa inte skruvarna på höljet under garantiperioden. Underlåtenhet att följa detta krav

kommer att ogiltigförklara alla anspråk under tillverkarens garanti.

Reservdelar och tillbehör

Andra tillval, särskilt verktyg och tillbehör, finns i tillverkarens kataloger. Sprängskisser och reservdelslistor kan hittas på vår hemsida: **www.flex-tools.com.**

Information om bortskaffande

⚠ ***VARNING!***

Gör uttjänta elverktyg obrukbara:

– *genom att ta bort batteriet från batteridrivna elverktyg.*



Endast EU-länder

Kasta inte elverktyg i hushållssoporna!

I enlighet med direktivet 2012/19/EU om hantering av elektriskt och elektroniskt avfall, som även införlivats i de nationella lagstiftningarna, måste elverktyg samlas in separat och återvinnas på ett miljövänligt sätt.



Råmaterial återanvänds istället för att kastas som avfall.

Enheter, tillbehör och förpackning ska återvinnas på ett miljövänligt sätt. Plastdelar identifieras för återvinning enligt materialtyp.

⚠ ***VARNING!***

Kasta inte batterier i hushållssoporna, i öppen eld eller i vatten. Öppna inte förbrukade batterier.

Endast EU-länder:

I enlighet med direktiv 2023/1542/måste defekta och förbrukade batterier återvinnas.

i ***NOTERA***

Fråga din återförsäljare om alternativ för bortskaffande!

CE-Deklaration om överensstämmelse

Deklaration om överensstämmelse finns i bilaga 1 i bruksanvisningen.

Undantag från ansvar

Tillverkaren och dennes representanter är inte ansvariga för några skador eller förlust av förtjänst på grund avbrott i verksamheten, som orsakats av produkten eller av en oanvändbar produkt.

Tillverkaren och dennes representanter är inte ansvariga för några skador som orsakats av felaktig användning av produkten eller om produkten använts tillsammans med produkter från andra tillverkare.

Sisältö

Käyttöoppaassa käytetyt symbolit 58
Tuotteen symbolit 58
Tärkeitä turvallisuustietoja 58
Melu ja tärinä 59
Tekniset tiedot 59
Yleiskatsaus 60
Käyttöohjeet 60
Kuljettaminen 61
Huolto ja hoito 61
Hävittämistä koskevat tiedot 62
CE-vaatimustenmukaisuusvakuutus 62
Vastuun poissulkeminen 62

Käyttöoppaassa käytetyt symbolit

⚠ ***VAROITUS!***
Ilmaisee uhkaavaa vaaraa. Tämän varoituksen noudattamatta jättäminen voi johtaa kuolemaan tai erittäin vakaviin vammoihin.

⚠ ***HUOMIO!***
Ilmaisee mahdollisesti vaarallisen tilanteen. Tämän varoituksen noudattamatta jättäminen voi johtaa lieviin vammoihin tai omaisuusvahinkoihin.

i ***HUOMAA***
Ilmaisee käyttövinkkejä ja tärkeitä tietoja.

Tuotteen symbolit


Lue käyttöopas ennen sähkötyökalun käynnistämistä.


Käytä kuulosuojaimia


Vanhan työkalun hävittämisohjeet (katso sivu 62)

CE
CE-merkintä

UK CA
UKCA-merkintä

Tärkeitä turvallisuustietoja

⚠ ***VAROITUS!***
Ennen tuotteen käyttöä lue seuraavat ja toimi niiden mukaan:
- *nämä käyttöohjeet,*
- *”Yleiset turvallisuusohjeet” sähkötyökalujen käsittelyyn mukana tulevasta lehtisestä (julkaisunumero: 315915),*
- *nykyiset voimassa olevat työpaikan säännöt ja onnettomuuksien ehkäisemistä koskevat säännöt.*

Tämä työkalu on uusinta tekniikkaa ja se on rakennettu hyväksyttyjen turvallisuusmääräysten mukaisesti.
Sähkötyökalun käyttö saattaa kuitenkin aiheuttaa hengenvaaran tai loukkaantumisvaaran käyttäjälle tai kolmannelle osapuolelle tai sähkötyökalu tai muu omaisuus voi vaurioitua.
Sähkötyökalua saa käyttää vain
- *sen käyttötarkoitukseen*
- *täydellisessä toimintakunnossa.*

Turvallisuuteen vaikuttavat häiriöt on korjattava välittömästi.

Käyttötarkoitus

Laattatärytin on tarkoitettu
- ammattikäyttöön teollisuudessa ja kaupan alalla,
- tärinä mahdollistaa lattia- ja seinälaattojen täydellisen tarttumisen laastimateriaaliin, jotta laatoitustyöt voidaan suorittaa loppuun.

Laattatärytintä ei ole tarkoitettu laattojen nostamiseen.

Laattatäryttimen turvallisuusohjeet

⚠ ***VAROITUS!***
Lue kaikki tämän sähkötyökalun mukana tulleet turvallisuusvaroitukset, ohjeet, piirustukset ja tekniset tiedot. *Jos kaikkia alla olevia ohjeita ei noudateta, seurauksena saattaa olla sähköisku, tulipalo ja/tai vakava loukkaantuminen. Säilytä kaikki varoitukset ja ohjeet myöhempää käyttöä varten.*

- **Ennen laattatärytintyökalun käyttöä on tarkistettava, ettei työkalussa ole vau-**

rioita. Jos havaitset jotain poikkeavaa, lopeta sen käyttö välittömästi.
- Varmista ennen käyttöä, että käyttäjä on perehtynyt käyttöohjeisiin ja käytön varotoimiin ja säilytä käyttöohje helposti saatavilla milloin tahansa.
- Laattatärytintä ei ole tarkoitettu nostolaitteeksi.
- **Tämän laattatäryttimen käyttö on ehdottomasti kielletty korkealla sijaitsevissa ympäristöissä.**
- **Mekaanisissa imukupeissa on imuvoiman tahattoman vapautumisen vaara.** Vaikka imukuppi näyttäisi tarttuvan tiukasti laattoihin käytön aikana, on silti mahdollista, että laatat menettävät imukykynsä äkillisesti laitteen toimintahäiriöiden, virheellisen käytön, epätasaisten laattapintojen ja muiden syiden vuoksi, mikä aiheuttaa laattojen putoamisen.
- **Ennen jokaista käyttökertaa on imukuppi tarkastettava huolellisesti ja tarkistettava, onko sen pinta vaurioitunut tai epämuodostunut ja onko imukupin ja työkalun välinen liitos tukeva.** Jos imukupissa havaitaan poikkeavuuksia, työkalun käyttö on ehdottomasti kielletty.
- **Puhdista imukupin pöly ajoissa käytön aikana.**
- **Työkalua käytettäessä käyttäjien on käytettävä suojavarusteita, kuten kuulonsuojaimia, työmelun aiheuttamien kuulovaurioiden välttämiseksi.**
- **Laattatärytin tärisee voimakkaasti käytön aikana, ja sen pitäminen pitkään voi aiheuttaa epämukavuutta käyttäjän käsivarsissa.** On suositeltavaa pitää virta päällä enintään 2 minuuttia ja odottaa 1 tunti ilman käyttöä.

Melu ja tärinä

Melu- ja tärinäarvot on mitattu standardin EN 62841 mukaan.
Sähkötyökalun A-painotettu melutaso on tyypillisesti:
– Äänenpainetaso L_{pA}: 96 dB (A)
– Äänitehotaso L_{WA}: 104 dB (A)
– Epävarmuus: K = 3 dB
Kokonaistärinäarvo:
– Päästöarvo a_h: 37,9 m/s²
– Epävarmuus: K = 1,5 m/s²

⚠ ***HUOMIO!***
Määritellyt mittausarvot koskevat uusia sähkötyökaluja. Päivittäisessä käytössä melu- ja tärinäarvot muuttuvat.

ⓘ ***HUOMAA***
Näissä ohjeissa annettu tärinätaso on mitattu standardissa EN 62841 normitetun mittausmenetelmän mukaan ja sitä voidaan käyttää sähkötyökalujen keskinäiseen vertailuun. Se soveltuu myös altistuksen alustavaan arviointiin.
Ilmoitettu tärinätaso tarkoittaa altistumisen tasoa työkalun pääasiallisessa käyttötarkoituksessa.
Jos työkalua kuitenkin käytetään muihin käyttötarkoituksiin, erilaisilla lisävarusteilla tai huonolla huollolla, tärinäpäästötaso saattaa poiketa ilmoitetusta. Tällöin koko työaikaa koskeva tärinäaltistus voi olla selvästi suurempi.
Tärinälle altistumistason tarkassa arvioinnissa on otettava huomioon myös jaksot, kun työkalu on kytketty pois päältä tai kun se käy, mutta sillä ei varsinaisesti työskennellä. Tällöin koko työaikaa koskeva tärinäaltistus voi olla selvästi pienempi.
Määrittäkää lisätoimenpiteet koneen käyttäjän suojaamiseksi tärinän vaikutukselta, kuten: Työkalun ja lisävarusteiden huolto, käsien pitäminen lämpiminä, työtapojen organisointi.

⚠ ***HUOMIO!***
Käytä kuulonsuojaimia melutason ylittäessä 85 dB (A).

Tekniset tiedot

Tuotteen tyyppi		TV 18-EC
Tuote		Laattatärytin
Nimellisjännite	V	18
Nimellinen nopeus	kierr./min	3500–8000
Imukupin halkaisija	cm	12
Suurin laattakoko	mm	1200x2400
Paino FLEX-menettelyn 01 mukaisesti	kg	1,6
Akku	18 V	AP 18/2.5 AP 18/4.0 AP 18/4.0 XT AP 18/5.0

Akun paino	kg	AP 18/2.5 AP 18/4.0 AP 18/4.0 XT AP 18/5.0	0,4 0,7 0,7 0,7
Laturit	CA...18-sarja CA...12/18-sarja		
Latauslämpötila	0–40 °C		
Käyttölämpötila	-10–40 °C		
Varastointilämpötila	-20–50 °C		

Yleiskatsaus (katso kuva A)

Tuotteen ominaisuuksien numerointi viittaa koneen kuvaan grafiikkasivulla.

1. **Tilan näyttöruutu**
2. **Tilan säätöpainike / virtapainike**
3. **Tärinäpainike**
4. **Kahva**
5. **Imukuppikahva**
6. **Lukituspainike**
7. **Imukuppi**
8. **Apukahva**
9. **Akun lukitussalpa**

Käyttöohjeet

⚠ ***VAROITUS!***

Irrota akku ennen minkään toimenpiteiden suorittamista sähkötyökalulle.

Ennen sähkötyökalun käynnistämistä

Pura sähkötyökalu ja lisävarusteet pakkauksesta, ja tarkista, ettei mitään osia puutu tai ole vaurioitunut.

i ***HUOMAA***

Akkuja ei ole ladattu täyteen toimitettaessa. Lataa akut täyteen ennen käytön aloittamista. Katso laturin käyttöopas.

Akun asentaminen/vaihtaminen (katso kuvat B1–B2)

- Paina ladattua akkua sähkötyökaluun, kunnes se napsahtaa paikalleen (katso kuva B1).
- Kun akku on asetettu paikalleen, käännä akun lukitussalpa (9) akkua kohti, jotta se lukittuu.
- Irrota akku kääntämällä akun lukitussalpaa kahvaa kohti, kunnes kuulet pienen "napsahduksen", joka osoittaa, että lukitussalpa on irronnut akusta.
- Paina vapautuspainiketta ja vedä akku irti (katso kuva B2).

⚠ ***HUOMIO!***

Kun laite ei ole käytössä, suojaa akun kosketttimet. Irralliset metalliosat voivat aiheuttaa oikosulun koskettimiin; räjähdys- ja palovaara!

Vinkkejä akun pitkän käyttöiän saavuttamiseen

⚠ ***HUOMIO!***

– *Älä lataa akkuja lämpötilassa, joka on alle 0 °C tai yli 40 °C.*
– *Älä lataa akkuja ympäristöissä, joissa on korkea ilmankosteus tai ympäristön lämpötila.*
– *Älä peitä akkuja ja laturia latausprosessin aikana.*
– *Vedä laturin pistoke irti latausprosessin päätyttyä.*

Akku ja laturi kuumenevat latausprosessin aikana. Tämä on täysin normaalia!

i ***HUOMAA***

Noudata akun käyttöohjeissa olevia ohjeita akun oikeasta lataamisesta.

Jos akkuja ei käytetä pitkään aikaan, säilytä niitä osittain ladattuina viileässä paikassa.

Imukupin käyttö (katso kuva C)

Aseta työkalu kiinnitettävän laatan päälle, nosta imukuppikahva (5) ylös imukupin (7) aktivoimiseksi ja paina sitten lukituspainiketta (6) imukupin kahvan lukitsemiseksi. Vapauta imukuppikahva painamalla kahvaa uudestaan.

Tilan näyttö (katso kuva D)

Tässä työkalussa on 6 vaihdetilaa, joita voi vaihtaa tilan säätöpainikkeella (2).
HUOMAA: Vaihdetilan valinnan on perustuttava käyttökohteen olosuhteisiin (laattojen materiaali ja koko, liimatyyppi jne.).

Virta päälle/pois (katso kuva E)

Virta päälle: Liitä akku, paina tilan säätöpainiketta / virtapainiketta (2) siirtyäksesi valmiustilaan. Kun olet valinnut sopivan tilan, käynnistä

työkalu pitämällä tärinäpainiketta (3) painettuna.
Virta pois päältä: Kun työ on valmis, vapauta tärinäpainike. Sammuta työkalu pitämällä tilan säätöpainiketta / virtapainiketta painettuna 3 sekunnin ajan. Jos työkalua ei käytetä virtapainikkeella, se sammuu automaattisesti 60 minuutin kuluttua.

Katulaatat (katso kuva F)

Tässä työkalussa on sisäänrakennettu jousivaimennusrakenne. Käytön aikana on suositeltavaa käyttää molempia käsiä ja painaa työkalua kohtuullisesti, jotta työkalusta käyttäjän käsiin kohdistuva tärinä olisi mahdollisimman vähäistä.

- Valmistele laattojen pinta sileäksi ja hiekattomaksi ja aseta ne paikkoihin, jotka on tarkoitus laatoittaa.
- Aseta laattatyökalu laatoitettavan alueen keskelle, paina tilan säätöpainiketta / virtapainiketta (2), jolloin laattatyökalu siirtyy valmiustilaan, valitse sopiva vaihdetila, pidä kiinni pääkahvasta ja apukahvasta ja paina tärinäpainiketta (3) käynnistääksesi työkalun.
- Kun laatat ovat uponneet kokonaan, laattatyökalua voidaan siirtää. Tarkista, onko ympärillä keskikohtaa korkeampia kohtia, ja jos on, siirrä työkalu niiden päälle. Jos koko laatta tai yksi tai useampi laatan sivu uppoaa liikaa, ime laatta imukupilla ja kohota painunutta aluetta, kunnes asennuskorkeus on suhteellisen tasainen.
- Kun laattojen upotus on valmis, tarkista laattojen väliset raot. Jos raot ovat liian suuret, kiinnitä laatat työkalulla, nosta imukupin kahva ja imukuppi pitää laatat paikoillaan. Vedä sitten työkalua rakoa kohti, kunnes rako täyttää vaatimukset, ennen kuin lopetat käytön.

HUOMAA: Paina tärinäpainiketta vain, kun tärinää tarvitaan.
HUOMAA: Seinälaattojen asennuksessa työkalu voidaan kiinnittää suoraan seinälaattoihin, mikä helpottaa työskentelyä.
Kun imukuppiin tai työkalun pintaan on tarttunut laastia tai muuta vierasta materiaalia, ne on puhdistettava välittömästi työkalun vaurioitumisen estämiseksi.

Kuljettaminen

Litiumioniakut kuuluvat vaarallisten aineiden lainsäädännön piiriin.
Akkujen kuljetus on suoritettava paikallisten, kansallisten ja kansainvälisten määräysten ja sääntöjen mukaisesti.
Käyttäjät voivat kuljettaa näitä akkuja maanteitse ilman lisävaatimuksia.
Litiumioniakkujen kaupallinen kuljetus kuljetusyhtiöiden toimesta on vaarallisten tavaroiden kuljetusta koskevien sääntöjen alaista.
Lähetyksen valmistelut ja kuljetus voidaan suorittaa vain asianmukaisesti koulutettujen henkilöiden toimesta. Koko prosessia on valvottava ammattimaisesti.
Seuraavia kohtia on noudatettava ladattavia akkuja kuljetettaessa:
Varmista, että akun kosketinliittimet on suojattu ja eristetty oikosulkujen estämiseksi.
Varmista, että akku on kiinnitetty, jotta se ei pääse liikkumaan pakkauksen sisällä.
Vaurioituneita tai vuotavia akkuja ei saa kuljettaa.
Ota yhteyttä kuljetusyhtiöön saadaksesi lisätietoja.

⚠ ***HUOMIO!***

Älä lähetä akkuja, joiden kotelo on vaurioitunut.

Huolto ja hoito

⚠ ***VAROITUS!***

Ennen kuin teet mitään toimenpiteitä sähkötyökalulle, irrota akku työkalusta.

Puhdistaminen

⚠ ***HUOMIO!***

Käytä aina suojalaseja, kun puhdistat kuivalla paineilmalla.

Puhdista sähkötyökalu ja tuuletusaukot säännöllisesti. Puhdistusväli riippuu materiaalista ja käyttöajan pituudesta. Puhalla kotelon sisätila ja moottori puhtaaksi kuivalla paineilmalla säännöllisin välein.

Korjaukset

Korjaukset saa tehdä vain valtuutettu huoltoliike.

HUOMAA
Älä irrota kotelon ruuveja takuuaikana. Tämän vaatimuksen noudattamatta jättäminen mitätöi kaikki valmistajan takuuseen liittyvät vaateet.

Varaosat ja lisätarvikkeet

Muut lisäosat, etenkin työkalut ja lisäosat, löytyvät valmistajan tuoteluetteloista. Räjäytyskuvat ja varaosaluettelot löydät kotisivuiltamme: **www.flex-tools.com.**

Hävittämistä koskevat tiedot

VAROITUS!
Tee käytöstä poistetut sähkötyökalut käyttökelvottomiksi:
– *akkukäyttöiset poista akku.*



Vain EU-maat
Älä hävitä sähkötyökaluja kotitalousjätteen joukossa!

Vanhoja sähkö- ja elektroniikkalaitteita koskevan eurooppalaisen direktiivin 2012/19/EU ja sen maakohtaisten sovellusten mukaisesti käytetyt sähkötyökalut on kerättävä erikseen ja kierrätettävä ympäristöystävällisellä tavalla.



Raaka-aineiden hyödyntäminen jätteenä hävittämisen sijaan.
Laitteet, lisävarusteet ja pakkaukset pitää kierrättää ympäristöystävällisellä tavalla. Muoviset osat on merkitty kierrätykseen materiaalityypin mukaisesti.

VAROITUS!
Älä hävitä akkuja tai paristoja kotitalousjätteen seassa, polttamalla tai heittämällä veteen. Älä avaa käytettyjä akkuja tai paristoja.
Vain EU-maat:

Asetuksen 2023/1542 mukaan vialliset tai käytetyt akut ja paristot on kierrätettävä.

HUOMAA
Kysy jälleenmyyjältä tietoa hävitysvaihtoehdoista!

CE-Vaatimustenmukaisuusvakuutus

Vaatimustenmukaisuusvakuutukset ovat tämän käyttöohjeen liitteenä 1.

Vastuun poissulkeminen

Valmistaja ja valmistajan edustaja eivät vastaa vahingoista tai voiton menetyksestä, joiden syynä on liiketoiminnan keskeytyminen johtuen tuotteesta tai siitä, ettei tuotetta mahdollisesti voida käyttää.
Valmistaja ja valmistajan edustaja eivät vastaa vahingoista, joiden syynä on ohjeiden vastainen käyttö tai tuotteen käyttö muiden kuin valmistajan tuotteiden kanssa.

Περιεχόμενα

Σύμβολα που χρησιμοποιούνται σε αυτό το εγχειρίδιο. 63
Σύμβολα στο προϊόν. 63
Σημαντικές πληροφορίες ασφαλείας 63
Θόρυβος και κραδασμοί 64
Τεχνικά Χαρακτηριστικά 65
Επισκόπηση 65
Οδηγίες χρήσης 65
Μεταφορά 67
Συντήρηση και φροντίδα 67
Πληροφορίες διάθεσης 68
Δήλωση συμμόρφωσης ΕΕ. 68
Απαλλαγή ευθύνης 68

Σύμβολα που χρησιμοποιούνται σε αυτό το εγχειρίδιο

⚠ ***ΠΡΟΕΙΔΟΠΟΙΗΣΗ!***

Υποδηλώνει επικείμενο κίνδυνο. Η μη τήρηση αυτής της προειδοποίησης μπορεί να οδηγήσει σε θάνατο ή σε εξαιρετικά σοβαρό τραυματισμό.

⚠ ***ΠΡΟΣΟΧΗ!***

Υποδηλώνει το ενδεχόμενο μιας επικίνδυνης κατάστασης. Η μη τήρηση αυτής της προειδοποίησης μπορεί να οδηγήσει σε ελαφρύ τραυματισμό ή σε υλικές ζημιές.

i ***ΣΗΜΕΙΩΣΗ***

Υποδηλώνει συμβουλές χρήσης και σημαντικές πληροφορίες.

Σύμβολα στο προϊόν



Προτού ενεργοποιήσετε το ηλεκτρικό εργαλείο, διαβάστε το εγχειρίδιο χρήσης.



Να φοράτε προστατευτικά ακοής



Πληροφορίες διάθεσης για το παλαιό εργαλείο (βλ. σελίδα 68)

CE Σήμανση CE

UKCA Σήμανση UKCA

Σημαντικές πληροφορίες ασφαλείας

⚠ ***ΠΡΟΕΙΔΟΠΟΙΗΣΗ!***

Προτού χρησιμοποιήσετε το ηλεκτρικό εργαλείο, παρακαλούμε διαβάστε τα παρακάτω και ενεργείστε ανάλογα:

- *με τις παρούσες οδηγίες χρήσης,*
- *τις «Γενικές οδηγίες ασφαλείας» για το χειρισμό ηλεκτρικών εργαλείων στο εσώκλειστο φυλλάδιο (αριθ. φυλλαδίου: 315915),*
- *τους κανόνες που ισχύουν στην εγκατάσταση και τους κανονισμούς πρόληψης ατυχημάτων.*

Αυτό το ηλεκτρικό εργαλείο ανταποκρίνεται στην πιο σύγχρονη τεχνολογία και έχει κατασκευαστεί σύμφωνα με τους αναγνωρισμένους κανονισμούς ασφαλείας.

Ωστόσο, όταν χρησιμοποιείται το ηλεκτρικό εργαλείο μπορεί να αποτελέσει κίνδυνο για τη ζωή και τη σωματική ακεραιότητα του χρήστη ή τρίτων, όπως και να προκληθεί υλική ζημιά στο ηλεκτρικό εργαλείο ή σε άλλη ιδιοκτησία.

Το ηλεκτρικό εργαλείο πρέπει να χρησιμοποιείται

- *για την προβλεπόμενη χρήση του*
- *εφόσον είναι σε άριστη κατάσταση λειτουργίας.*

Βλάβες με επίπτωση στην ασφάλεια θα πρέπει να αποκαθίστανται αμέσως.

Προβλεπόμενη χρήση

Η βεντούζα-δονητής πλακιδίων προορίζεται

- για εμπορική χρήση στη βιομηχανία και το εμπόριο,
- για την πλήρη κόλληση των πλακιδίων δαπέδων και τοίχων στο υλικό κονιάματος μέσω δόνησης, έτσι ώστε να ολοκληρωθεί η εργασία τοποθέτησης πλακιδίων.

Η βεντούζα-δονητής πλακιδίων δεν προορίζεται για την ανύψωση των πλακιδίων.

Οδηγίες ασφαλείας για την βε-

ντούζα-δονητή πλακιδίων

⚠ ***ΠΡΟΕΙΔΟΠΟΙΗΣΗ!***

Διαβάστε όλες τις προειδοποιήσεις ασφάλειας, τις οδηγίες, τις απεικονίσεις και τις προδιαγραφές που παρέχονται με το παρόν ηλεκτρικό εργαλείο*. Εάν δεν τηρηθούν όλες οι οδηγίες που αναφέρονται παρακάτω, μπορεί να προκληθεί ηλεκτροπληξία, πυρκαγιά και/ή σοβαρός τραυματισμός. Φυλάξτε όλες τις προειδοποιήσεις και τις οδηγίες για μελλοντική αναφορά.*

- **Πριν χρησιμοποιήσετε την βεντούζα-δονητή πλακιδίων πρέπει να ελέγξετε εξωτερικά το εργαλείο για τυχόν ζημιές.** Εάν εντοπιστούν ανωμαλίες, η χρήση πρέπει να διακοπεί αμέσως.
- Πριν από τη λειτουργία βεβαιώνεστε ότι ο χειριστής είναι εξοικειωμένος με τον τρόπο λειτουργίας και τα προληπτικά μέτρα χρήσης και φυλάτε το εγχειρίδιο οδηγιών για εύκολη αναφορά, ανά πάσα στιγμή.
- Η βεντούζα-δονητής πλακιδίων δεν προορίζεται για εργασίες ανύψωσης.
- **Αυτή η βεντούζα-δονητής πλακιδίων απαγορεύεται αυστηρά να λειτουργεί σε οποιοδήποτε περιβάλλον μεγάλου υψομέτρου.**
- **Υπάρχει κίνδυνος τυχαίας απελευθέρωσης ισχύος αναρρόφησης σε μηχανικές βεντούζες.** Κατά τη διάρκεια της λειτουργίας, ακόμη και αν η βεντούζα φαίνεται να προσκολλάται σταθερά στα πλακίδια, συνεχίζει να υφίσταται η πιθανότητα τα πλακίδια να χάσουν αναρρόφηση λόγω μηχανικών δυσλειτουργιών, ακατάλληλης λειτουργίας, ανώμαλης επιφάνειας των πλακιδίων και λοιπών αιτιών, με αποτέλεσμα πρόκληση πτώσης των πλακιδίων.
- **Πριν από κάθε χρήση πρέπει να διενεργείτε μια αυστηρή επιθεώρηση της βεντούζας, ελέγχοντας εάν η επιφάνεια βεντούζας έχει φθαρεί ή παραμορφωθεί και εάν η σύνδεση μεταξύ της βεντούζας και του εργαλείου είναι σταθερή.** Εάν εντοπιστούν ανωμαλίες στην βεντούζα, απαγορεύεται αυστηρά η χρήση του εργαλείου.
- **Καθαρίζετε τη σκόνη στη βεντούζα εγκαίρως κατά τη διάρκεια της χρήσης.**
- **Κατά τη λειτουργία του εργαλείου, οι χειριστές πρέπει να φορούν προστατευτικό εξοπλισμό, όπως ωτοασπίδες προς αποφυγή βλάβης στην ακοή λόγω του θορύβου κατά την εργασία.**
- **Η βεντούζα-δονητής πλακιδίων δονείται πολύ κατά τη λειτουργία και όταν ο χειριστής την κρατάει για μεγάλο χρονικό διάστημα μπορεί να αισθανθεί δυσφορία στα χέρια.** Συνιστάται να διατηρείτε την ισχύ ενεργή το μέγιστο για 2 λεπτά και να περιμένετε για 1 ώρα χωρίς το εργαλείο να τίθεται σε λειτουργία.

Θόρυβος και κραδασμοί

Οι τιμές θορύβου και δόνησης έχουν προσδιοριστεί σύμφωνα με το πρότυπο EN 62841.
Οι τιμές A σταθμισμένου θορύβου του ηλεκτρικού εργαλείου είναι τυπικά:

– Στάθμη ηχητικής πίεσης L_{pA}: 96 dB(A)
– Στάθμη ηχητικής ισχύος L_{WA}: 104 dB(A)
– Αβεβαιότητα: K = 3 dB

Συνολική τιμή κραδασμών:

– Τιμή εκπομπών a_h: 37,9 m/s^2
– Αβεβαιότητα: K = 1,5 m/s^2

⚠ ***ΠΡΟΣΟΧΗ!***

Οι καθορισμένες μετρημένες τιμές ισχύουν για καινούργια ηλεκτρικά εργαλεία. Η καθημερινή χρήση προκαλεί αλλαγές στις τιμές θορύβου και κραδασμών.

i ***ΣΗΜΕΙΩΣΗ***

Το επίπεδο μετάδοσης δόνησης που αναφέρεται στις παρούσες οδηγίες έχει μετρηθεί σύμφωνα με μια τυποποιημένη δοκιμή κατά το πρότυπο EN 62841 και μπορεί να χρησιμοποιηθεί για τη σύγκριση εργαλείων μεταξύ τους. Μπορεί επίσης να χρησιμοποιηθεί για μια προκαταρκτική αξιολόγηση της έκθεσης.
Το δηλωμένο επίπεδο μετάδοσης δόνησης ανταποκρίνεται στις κύριες εφαρμογές του εργαλείου.
Ωστόσο, εάν το εργαλείο χρησιμοποιείται για διαφορετικές εφαρμογές, με διαφορετικά αξεσουάρ ή με κακή συντήρηση, το επίπεδο εκπομπής κραδασμών μπορεί να διαφέρει. Αυτό μπορεί να αυξήσει σημαντικά το επίπεδο έκθεσης κατά τη διάρκεια της συνολικής περιόδου εργασίας.
Προκειμένου να εκτιμηθεί με ακρίβεια το επίπεδο έκθεσης σε κραδασμούς, θα πρέπει να λαμβάνεται επίσης υπόψη ο χρόνος που το εργαλείο είναι απενεργοποιημένο ή σε λειτουργία χωρίς να χρησιμοποιείται. Αυτό μπορεί να μειώσει σημαντικά το επίπεδο

έκθεσης κατά τη διάρκεια της συνολικής περιόδου εργασίας.
Καθορίστε επιπρόσθετα μέτρα ασφάλειας για την προστασία του χειριστή από τις επιδράσεις των κραδασμών, όπως για παράδειγμα: Συντήρηση του εργαλείου και των αξεσουάρ, διατήρηση μιας ζεστής θερμοκρασίας των χεριών, οργάνωση των μοτίβων εργασίας.

⚠ ***ΠΡΟΣΟΧΗ!***
Φοράτε ωτοασπίδες όταν η ηχητική πίεση υπερβαίνει τα 85 dB(A).

Τεχνικά Χαρακτηριστικά

Τύπος προϊόντος		TV 18-EC	
Προϊόν		Βεντούζα-Δονητής πλακιδίων	
Ονομαστική τάση	V	18	
Ονομαστική ταχύτητα	r/min	3500-8000	
Διάμετρος βεντούζας	cm	12	
Μέγιστη προδιαγραφή πλακιδίων	mm	1200*2400	
Βάρος σύμφωνα με τη Διαδικασία FLEX 01	kg	1,6	
Μπαταρία	18 V	AP 18/2,5 AP 18/4,0 AP 18/4,0 XT AP 18/5,0	
Βάρος μπαταρίας	kg	AP 18/2,5 AP 18/4,0 AP 18/4,0 XT AP 18/5,0	0,4 0,7 0,7 0,7
Εύρος φορτιστή	CA ... Σειρά 18 CA ... Σειρά 12/18		
Θερμοκρασία φόρτισης	0~40°C		
Θερμοκρασία λειτουργίας	-10~40°C		
Θερμοκρασία αποθήκευσης	-20~50°C		

Επισκόπηση (βλ. εικόνα A)

Η αρίθμηση των χαρακτηριστικών του προϊόντος αναφέρεται στην απεικόνιση του ηλεκτρικού εργαλείου στη σελίδα με τα γραφικά.

1. **Οθόνη προβολής λειτουργίας**
2. **Κουμπί ρύθμισης λειτουργίας/On/Off ισχύος**
3. **Κουμπί δόνησης**
4. **Χειρολαβή**
5. **Λαβή βεντούζας**
6. **Κουμπί ασφάλισης**
7. **Βεντούζα**
8. **Βοηθητική χειρολαβή**
9. **Ασφάλεια κλειδώματος μπαταρίας**

Οδηγίες χρήσης

⚠ ***ΠΡΟΕΙΔΟΠΟΙΗΣΗ!***
Αφαιρείτε την μπαταρία πριν από την εκτέλεση οποιασδήποτε εργασίας στο ηλεκτρικό εργαλείο.

Πριν από την ενεργοποίηση του ηλεκτρικού εργαλείου

Αποσυσκευάστε το ηλεκτρικό εργαλείο και τα εξαρτήματα και βεβαιωθείτε ότι δεν λείπουν ή έχουν υποστεί ζημιά παρελκόμενα.

i ***ΣΗΜΕΙΩΣΗ***
Οι μπαταρίες δεν είναι φορτισμένες πλήρως κατά την παράδοση. Πριν από την αρχική χρήση, φορτίστε τις μπαταρίες πλήρως. Ανατρέξτε στο εγχειρίδιο του φορτιστή.

Εισαγωγή/Αντικατάσταση μπαταρίας (βλ. Εικόνες B1-B2)

- Πιέστε τη φορτισμένη μπαταρία μέσα στο ηλεκτρικό εργαλείο, μέχρι να ακουστεί ένα κλικ ότι μπήκε στη θέση της (δείτε την εικόνα B1).
- Αφού τοποθετήσετε την μπαταρία στη θέση της, στρέψτε την ασφάλεια κλειδώματος μπαταρίας (9) προς την μπαταρία για να την ασφαλίσετε.
- Για την αφαίρεση, γυρίστε την ασφάλεια κλειδώματος μπαταρίας προς τη λαβή μέχρι να ηχήσει ένα ελαφρύ «κλικ» που

υποδηλώνει ότι η ασφάλεια κλειδώματος έχει διαχωριστεί από την μπαταρία.
- Πατήστε το κουμπί απελευθέρωσης και τραβήξτε έξω την μπαταρία (βλ. εικόνα B2).

⚠ ***ΠΡΟΣΟΧΗ!***

Όταν η συσκευή δε χρησιμοποιείται, προστατεύετε τις επαφές της μπαταρίας. Ασύνδετα μεταλλικά μέρη μπορούν να βραχυκυκλώσουν τις επαφές και ενέχει κίνδυνος έκρηξης και πυρκαγιάς!

Συμβουλές για μεγάλη διάρκεια ζωής της μπαταρίας

⚠ ***ΠΡΟΣΟΧΗ!***

– *Μην φορτίζετε ποτέ τις μπαταρίες σε θερμοκρασίες κάτω από 0 °C ή πάνω από 40 °C.*
– *Μην φορτίζετε τις μπαταρίες σε περιβάλλοντα με υψηλή υγρασία αέρα ή θερμοκρασία περιβάλλοντος.*
– *Μην καλύπτετε τις μπαταρίες και το φορτιστή κατά τη διάρκεια της διαδικασίας φόρτισης.*
– *Αποσυνδέστε το βύσμα του φορτιστή από την πρίζα ρεύματος στο τέλος της διαδικασίας φόρτισης.*

Η μπαταρία και ο φορτιστής θερμαίνονται κατά τη διαδικασία φόρτισης. Αυτό είναι απολύτως φυσιολογικό!

i ***ΣΗΜΕΙΩΣΗ***

Ακολουθήστε τις οδηγίες για σωστή φόρτιση της μπαταρίας που αναφέρονται στις οδηγίες λειτουργίας της μπαταρίας.

Εάν οι μπαταρίες δεν χρησιμοποιούνται για μεγάλο χρονικό διάστημα, αποθηκεύστε τις μερικώς φορτισμένες σε δροσερό μέρος.

Χρησιμοποιήστε τη βεντούζα (βλ. εικόνα C)

Τοποθετήστε το εργαλείο στο πλακίδιο που πρόκειται να τοποθετηθεί, κρατήστε ψηλά τη λαβή της βεντούζας (5) για να ενεργοποιήσετε τη βεντούζα (7), κατόπιν πατήστε το κουμπί ασφάλισης (6) για να κλειδώσετε τη λαβή της βεντούζας.

Για να απελευθερώσετε τη λαβή της βεντούζας, πιέστε ξανά τη λαβή.

Ένδειξη λειτουργίας (βλ. εικόνα D)

Αυτό το εργαλείο διαθέτει 6 λειτουργίες ταχυτήτων με δυνατότητα εναλλαγής με τη βοήθεια του κουμπιού ρύθμισης λειτουργίας (2).

ΣΗΜΕΙΩΣΗ: Η επιλογή της λειτουργίας ταχύτητας κατά τη διάρκεια της λειτουργίας πρέπει να βασίζεται σε συγκεκριμένες συνθήκες λειτουργίας (υλικό και διαστάσεις πλακιδίου, τύπος κόλλας κ.λπ.).

Ενεργοποίηση/απενεργοποίηση (βλ. εικόνα E)

Ενεργοποίηση: Προσαρτήστε την μπαταρία, πιέστε το κουμπί ρύθμισης λειτουργίας/on/off ισχύος (2) για να εισέλθετε στη λειτουργία αναμονής. Αφού επιλέξετε την κατάλληλη λειτουργία, πατήστε παρατεταμένα το κουμπί δόνησης (3) για να εκκινήσετε το εργαλείο.

Απενεργοποίηση: Αφού ολοκληρώσετε τη λειτουργία, αφήστε το κουμπί δόνησης. Πατήστε παρατεταμένα το κουμπί ρύθμισης λειτουργίας/on/off ισχύος για 3 δευτερόλεπτα για να απενεργοποιήσετε το εργαλείο. Εάν το εργαλείο δεν τεθεί σε λειτουργία μέσω του κουμπιού λειτουργίας, θα απενεργοποιηθεί αυτόματα μετά από 60 λεπτά.

Πλακίδια πλακόστρωσης (βλ. εικόνα F)

Αυτό το εργαλείο διαθέτει ενσωματωμένη διάταξη απόσβεσης ελατηρίου. Κατά τη διάρκεια της λειτουργίας συνιστάται να χρησιμοποιείτε και τα δύο χέρια και να εφαρμόζετε συγκεκριμένη πίεση για τη μείωση των δονήσεων του εργαλείου στα χέρια του χειριστή σε μεγαλύτερο εύρος.

- Προετοιμάστε τα πλακίδια έτσι ώστε η επιφάνεια του να είναι ομαλή χωρίς άμμο και τοποθετήστε τα στη θέση που πρέπει να γίνει η πλακόστρωση.
- Τοποθετήστε το εργαλείο πλακιδίων στη μέση των πλακιδίων που πρόκειται να πλακοστρωθούν, πιέστε το κουμπί ρύθμισης λειτουργίας/on/off ισχύος (2), το εργαλείο πλακιδίων εισέρχεται στη λειτουργία αναμονής, επιλέξτε την κατάλληλη λειτουργία ταχύτητας, κρατήστε την κύρια λαβή και τη βοηθητική λαβή και πιέστε το κουμπί δόνησης (3) για να εκκινηθεί το εργαλείο.
- Μόλις τα πλακίδια χαμηλώσουν πλήρως, μπορείτε να μετακινήσετε το εργαλείο πλακιδίων. Ελέγξτε εάν υπάρχουν θέσεις πιο ψηλά από το μέσο περιμετρικά και εάν υπάρχουν, μετακινήστε το εργαλείο για τοπική λειτουργία. Εάν το σύνολο των

πλευρών ή μια ή περισσότερες πλευρές του πλακιδίου βυθίζονται πάρα πολύ, χρησιμοποιήστε βεντούζες για την αναρρόφηση του πλακιδίου και την ανύψωση στον τομέα που βυθίζεται πολύ μέχρι το ύψος τοποθέτησης να είναι σχετικά επίπεδο.

- Αφού ολοκληρωθεί η βύθιση των πλακιδίων, ελέγξτε τα κενά μεταξύ των πλακιδίων. Εάν τα κενά είναι πολύ μεγάλα, χρησιμοποιήστε το εργαλείο για να προσαρτήσετε τα πλακίδια, σηκώστε τη λαβή βεντούζας και αυτή θα συγκρατεί τα πλακίδια. Στη συνέχεια, τραβήξτε το εργαλείο προς την πλευρά του κενού έως ότου το κενό να καλύπτει τις απαιτήσεις, προτού σταματήσετε τη λειτουργία.

ΣΗΜΕΙΩΣΗ: Πατάτε το κουμπί δόνησης μόνο όταν απαιτείται δόνηση.

ΣΗΜΕΙΩΣΗ: Όταν τοποθετείτε πλακάκια τοίχου, για ευκολία στη λειτουργία, μπορείτε να προσαρτάτε το εργαλείο απευθείας στα πλακάκια τοίχου.

Όταν υπάρχουν υλικά κονιάματος ή άλλα ξένα αντικείμενα που προσκολλώνται στη βεντούζα ή στην επιφάνεια του εργαλείου, πρέπει να καθαρίζονται αμέσως προς αποφυγή ζημιάς στο εργαλείο.

Μεταφορά

Οι μπαταρίες ιόντων λιθίου υπόκεινται στις απαιτήσεις της νομοθεσίας για τα επικίνδυνα εμπορεύματα.

Η μεταφορά των εν λόγω μπαταριών πρέπει να γίνεται σύμφωνα με τις τοπικές, εθνικές και διεθνείς διατάξεις και κανονισμούς.

Οι χρήστες μπορούν να μεταφέρουν αυτές τις μπαταρίες οδικώς χωρίς περαιτέρω απαιτήσεις.

Η εμπορική μεταφορά μπαταριών ιόντων λιθίου από ναυτιλιακές εταιρείες υπόκειται στους κανονισμούς για τη μεταφορά επικίνδυνων εμπορευμάτων. Η προετοιμασία της αποστολής και η μεταφορά επιτρέπεται να πραγματοποιείται μόνο από κατάλληλα εκπαιδευμένα άτομα. Για την όλη διαδικασία πρέπει να υπάρχει επαγγελματική επιτήρηση.

Κατά τη μεταφορά επαναφορτιζόμενων μπαταριών πρέπει να τηρούνται τα ακόλουθα σημεία:

Βεβαιωθείτε ότι οι ακροδέκτες επαφής της μπαταρίας είναι προστατευμένοι και μονωμένοι για την πρόληψη βραχυκυκλωμάτων.

Βεβαιωθείτε ότι η μπαταρία είναι ασφαλισμένη έναντι μετακίνησης στο εσωτερικό της συσκευασίας.

Οι μπαταρίες που έχουν υποστεί βλάβη ή διαρροή δεν πρέπει να μεταφέρονται.

Επικοινωνήστε με τη ναυτιλιακή σας εταιρεία για περισσότερες πληροφορίες.

⚠ ***ΠΡΟΣΟΧΗ!***

Μην τοποθετείτε μπαταρίες που έχουν κατεστραμμένο περίβλημα.

Συντήρηση και φροντίδα

⚠ ***ΠΡΟΕΙΔΟΠΟΙΗΣΗ!***

Πριν εκτελέσετε οποιαδήποτε εργασία στο ηλεκτρικό εργαλείο, αφαιρέστε την μπαταρία από το εργαλείο.

Καθαρισμός

⚠ ***ΠΡΟΣΟΧΗ!***

Όταν καθαρίζετε με ξηρό πεπιεσμένο αέρα, φοράτε πάντα προστατευτικά γυαλιά.

Καθαρίζετε τακτικά το ηλεκτρικό εργαλείο και τις οπές εξαερισμού. Η συχνότητα καθαρισμού εξαρτάται από το υλικό και τη διάρκεια χρήσης. Καθαρίζετε τακτικά το εσωτερικό του περιβλήματος και του μοτέρ με ξηρό πεπιεσμένο αέρα.

Επισκευές

Οι επισκευές πρέπει να γίνονται μόνο από εξουσιοδοτημένο κέντρο εξυπηρέτησης πελατών.

i ***ΣΗΜΕΙΩΣΗ***

Κατά τη διάρκεια της περιόδου εγγύησης μη λασκάρετε τις βίδες στο περίβλημα. Η μη συμμόρφωση με αυτή την απαίτηση ακυρώνει τυχόν αξιώσεις βάσει της εγγύησης του κατασκευαστή.

Ανταλλακτικά και παρελκόμενα

Για άλλα αξεσουάρ, ειδικά για εργαλεία και παρελκόμενα, ανατρέξτε στους καταλόγους του κατασκευαστή. Σχέδια σε λεπτομερή μορφή και λίστες ανταλλακτικών διατίθενται στον ιστότοπό μας: **www.flex-tools.com.**

Πληροφορίες διάθεσης

⚠ ***ΠΡΟΕΙΔΟΠΟΙΗΣΗ!***

Αχρηστεύετε τα παλιά ηλεκτρικά εργαλεία:

– *αφαιρώντας την μπαταρία στα ηλεκτρικά εργαλεία που λειτουργούν με μπαταρία.*



Μόνο για χώρες της ΕΕ

Μην απορρίπτετε τα ηλεκτρικά εργαλεία στα οικιακά απορρίμματα!

Σύμφωνα με την ευρωπαϊκή οδηγία 2012/19/ΕΕ σχετικά με τα απόβλητα ηλεκτρικού και ηλεκτρονικού εξοπλισμού και την ενσωμάτωση της οδηγίας αυτής στο εθνικό δίκαιο, τα άχρηστα ηλεκτρικά εργαλεία πρέπει να συλλέγονται ξεχωριστά για να ανακυκλώνονται με τρόπο φιλικό προς το περιβάλλον.

Ανάκτηση πρώτων υλών αντί για διάθεση απορριμμάτων.

Η συσκευή, τα παρελκόμενα και η συσκευασία πρέπει να ανακυκλώνονται με τρόπο φιλικό προς το περιβάλλον. Τα πλαστικά μέρη επισημαίνονται για ανακύκλωση ανάλογα με τον τύπο υλικού.

⚠ ***ΠΡΟΕΙΔΟΠΟΙΗΣΗ!***

Μην απορρίπτετε τις μπαταρίες στα οικιακά απορρίμματα, στη φωτιά ή σε νερό. Μην ανοίγετε τις άχρηστες μπαταρίες.

Μόνο για χώρες της ΕΕ:

Σύμφωνα με την οδηγία 2023/1542, οι ελαττωματικές ή χρησιμοποιημένες μπαταρίες πρέπει να ανακυκλώνονται.

i ***ΣΗΜΕΙΩΣΗ***

Σας παρακαλούμε να ζητήσετε από το κατάστημα αγοράς να σας υποδείξει τους τρόπους διάθεσης!

CE- Δήλωση συμμόρφωσης

Οι Δηλώσεις συμμόρφωσης περιλαμβάνονται στο Παράρτημα 1 του παρόντος εγχειριδίου οδηγιών.

Απαλλαγή ευθύνης

Ο κατασκευαστής και ο εκπρόσωπός του δεν ευθύνονται για καμία ζημιά ή απώλεια κέρδους λόγω της διακοπής επαγγελματικής δραστηριότητας, η οποία επήλθε λόγω του προϊόντος ή ενός άχρηστου προϊόντος.
Ο κατασκευαστής και ο εκπρόσωπός του δεν ευθύνονται για καμία ζημιά που προκλήθηκε από ακατάλληλη χρήση του προϊόντος ή από τη χρήση του προϊόντος με προϊόντα άλλων κατασκευαστών.

İÇİNDEKİLER

Bu kılavuzda kullanılan semboller. 69
Ürün üzerindeki semboller. 69
Önemli güvenlik bilgileri 69
Ses ve titreşim. 70
Teknik veriler. 70
Genel Bakış 71
Çalıştırma talimatları 71
Taşıma 72
Bakım 72
Bertaraf bilgileri 73
CE Uygunluk beyanı 73
Sorumluluktan muafiyet 73

Bu kılavuzda kullanılan semboller

⚠ ***UYARI!***
Yaklaşan tehlikeyi belirtir. Bu uyarının dikkate alınmaması ölüm veya ağır yaralanmalara neden olabilir.

⚠ ***DİKKAT!***
Olası bir tehlikeli durumu belirtir. Bu uyarının dikkate alınmaması hafif yaralanmalara veya maddi hasara neden olabilir.

i ***NOT***
Uygulama ipuçlarını ve önemli bilgileri belirtir.

Ürün üzerindeki semboller


Elektrikli aleti çalıştırmadan önce kullanım kılavuzunu okuyun.


Kulak koruması takın


Eskiyen aletin bertaraf edilmesine ilişkin bilgiler (bkz. sayfa 73)

CE işareti

UKCA işareti

Önemli güvenlik bilgileri

⚠ ***UYARI!***
Elektrikli aleti kullanmadan önce lütfen aşağıdakileri okuyun ve buna göre hareket edin:
– *burada yer alan çalıştırma talimatlarını,*
– *elektrikli aletlerin kullanımına ilişkin ekteki kitapçıkta yer alan "Genel güvenlik talimatları"nı (broşür no.: 315915),*
– *aletin kullanılacağı alana ilişkin geçerli kuralları ve kazaların önlenmesi ile ilgili düzenlemeleri.*

Bu elektrikli alet son teknoloji ürünü olup, kabul edilen güvenlik düzenlemelerine uygun olarak üretilmiştir.
Bununla birlikte kullanım sırasında elektrikli alet, kullanıcının veya bir üçüncü tarafın hayatı ve sağlığı için tehlike oluşturabilir ya da aletin kendisi veya başka eşyalar zarar görebilir.
Elektrikli alet sadece
– *kullanım amacına yönelik olarak*
– *ve mükemmel çalışır durumdayken kullanılabilir.*

Güvenliği tehlikeye atan arızalar derhal onarılmalıdır.

Kullanım amacı

Fayans vibratörü
– sanayi ve ticari amaçlı kullanım için,
– döşeme ve duvarlardaki fayansların titreşim yoluyla harç malzemesine tam yapışmasını sağlayarak fayans döşeme işinin tamamlanmasını sağlamak için tasarlanmıştır.

Fayans vibratörü, fayans kaldırmak için kullanılmak üzere tasarlanmamıştır.

Fayans vibratörü için güvenlik talimatları

⚠ ***UYARI!***
Bu elektrikli alet ile birlikte verilen tüm güvenlik uyarılarını, talimatları, çizimleri ve teknik özellikleri okuyun*. Aşağıdaki talimatların tamamına uyulmaması elektrik çarpması, yangın ve/veya ciddi yaralanma ile sonuçlanabilir. Tüm uyarı ve talimatları gelecekte başvuru amacıyla muhafaza edin.*

- **Fayans vibratörünü kullanmadan önce aletin görünümünde herhangi bir hasar olup olmadığı kontrol edilmelidir.** Herhangi bir anormallik tespit edilirse kullanı-

mı derhal durdurulmalıdır.
- Çalıştırmadan önce, operatörün çalıştırma yöntemini ve kullanım önlemlerini bildiğinden emin olun ve kullanım kılavuzunu her zaman kolayca erişebileceği şekilde saklayın.
- Fayans vibratörü kaldırıcı olarak kullanılmak üzere tasarlanmamıştır.
- **Bu fayans vibratörünün yüksek rakımlı yerlerde çalıştırılması kesinlikle yasaktır.**
- **Mekanik vantuzlarda emiş kuvvetinin kazara serbest kalması riski vardır.** Çalışma esnasında vantuz fayanslara sıkıca yapışmış gibi görünse bile, makine arızaları, yanlış kullanım, fayans yüzeylerinin düzgün olmaması ve diğer sebeplerden dolayı aniden emiş gücünün kaybedilmesi ve fayansların düşmesi mümkündür.
- **Her kullanımdan önce vantuzun sıkı bir şekilde kontrol edilmesi, vantuz yüzeyinin hasarlı veya deforme olup olmadığı, vantuz ile alet arasındaki bağlantının sağlam olup olmadığı kontrol edilmelidir.** Vakum ağzında herhangi bir anormallik tespit edilmesi durumunda aletin kullanılması kesinlikle yasaktır.
- **Kullanım esnasında vantuz üzerindeki tozu zamanında temizleyin.**
- **Operatör, aleti çalıştırırken çalışma gürültüsünden kaynaklanan işitme hasarını önlemek için kulaklık gibi koruyucu ekipman kullanmalıdır.**
- **Fayans vibratörü aleti çalışırken çok fazla titreşir ve uzun süre tutulması kullanıcının kollarında rahatsızlık yaratabilir.** Cihazın en fazla 2 dakika çalıştırılması ve 1 saat hiçbir işlem yapılmadan beklenmesi önerilir.

Ses ve titreşim

Ses ve titreşim değerleri EN 62841 ile uyumlu olarak ölçülmüştür.
Elektrikli aletin A ağırlıklı gürültü seviyesi tipik olarak:
– Ses basıncı seviyesi L_{pA}: 96 dB(A)
– Ses gücü seviyesi L_{WA}: 104 dB(A)
– Belirsizlik: K = 3 dB
Toplam titreşim değeri:
– Emisyon değeri a_h: 37,9 m/sn^2
– Belirsizlik: K = 1,5 m/sn.^{2}

⚠ ***DİKKAT!***
Belirtilen ölçüm değerleri yeni elektrikli aletler için geçerlidir. Günlük kullanım, gürültü ve titreşim değerlerinin değişmesine neden olur.

ⓘ ***NOT***
Bu talimatlarda belirtilen titreşim emisyonu EN 62841'de belirtilen standart teste göre ölçülmüştür ve bir ürünü diğeri ile karşılaştırmak için kullanılabilir. Aynı zamanda maruz kalmanın ön değerlendirmesinde kullanılabilir.
Beyan edilen titreşim emisyonu seviyesi, aletin ana uygulamalarını temsil eder.
Bununla birlikte, alet farklı uygulamalar için farklı aksesuarlarla kullanılıyorsa veya bakımsızsa titreşim emisyonu seviyesi farklı olabilir. Bu durum, toplam çalışma süresi boyunca maruz kalma seviyesini önemli ölçüde artırabilir.
Titreşime maruz kalma seviyesinin doğru bir tahminini yapmak için aletin kapalı olduğu veya çalışır durumda olduğu ancak fiilen kullanımda olmadığı zamanları da hesaba katmak gerekir. Bu, toplam çalışma süresi boyunca maruz kalma seviyesini önemli ölçüde azaltabilir.
Operatörü titreşimin etkilerinden korumak için ek güvenlik önlemlerini belirleyin, örneğin: Aletin ve aksesuarların bakımının yapılması, ellerin sıcak tutulması, çalışma biçimlerinin düzenlenmesi.

⚠ ***DİKKAT!***
Ses basıncı 85 dB(A) seviyesinin üzerindeyken kulak koruyucuları takın.

Teknik veriler

Ürün tipi		TV 18-EC
Ürün		Fayans Vibratörü
Nominal voltaj	V	18
Nominal hız	dev./dk.	3500-8000
Vantuz çapı	cm	12
Maksimum fayans özelliği	mm	1200*2400
FLEX Prosedürü 01'e göre ağırlık	kg	1,6
Akü	18v	AP 18/2.5 AP 18/4.0 AP 18/4.0 XT AP 18/5.0

Akü ağırlığı	kg	AP 18/2.5 AP 18/4.0 AP 18/4.0 XT AP 18/5.0	0,4 0,7 0,7 0,7
Şarj aralığı	CA...18 serisi CA...12/18 serisi		
Şarj olma sıcaklığı	0~40°C		
Çalışma sıcaklığı	-10~40 °C		
Depolama sıcaklığı	-20~50°C		

Genel bakış (bkz. şekil A)

Ürün özelliklerine ait numaralar için teknik resim sayfalarındaki makine çizimlerine bakın.

1. **Mod görüntüleme ekranı**
2. **Mod ayarı/Güç açma/kapatma düğmesi**
3. **Titreşim düğmesi**
4. **Tutma kolu**
5. **Vantuzlu tutma kolu**
6. **Kilitleme düğmesi**
7. **Vantuz**
8. **Yardımcı tutma kolu**
9. **Akü kilidi mandalı**

Çalıştırma talimatları

⚠ ***UYARI!***

Elektrikli alet üzerinde herhangi bir çalışma yapmadan önce aküyü çıkarın.

Elektrikli aleti çalıştırmadan önce

Elektrikli aleti ve aksesuarları ambalajından çıkarın ve eksik veya hasarlı parça olup olmadığını kontrol edin.

i ***NOT***

Teslimatta aküler tam olarak şarj edilmemiştir. İlk çalıştırmadan önce aküyü tam olarak şarj edin. Şarj cihazının kullanım kılavuzuna bakın.

Aküyü takma/değiştirme (bkz. şekil B1-B2)

- Şarj edilmiş aküyü tık sesi çıkararak yerine oturuncaya kadar alete bastırın (bkz. şekil B1).
- Akü yerine takıldıktan sonra akü kilitleme mandalını (9) aküye doğru çevirerek aküyü sabitleyin.
- Çıkarmak için akü kilidi mandalını, akü kilidi mandalının aküden ayrıldığını gösteren hafif bir "tık" sesi duyulana kadar tutma koluna doğru çevirin.
- Çıkarma düğmesine basın ve aküyü çıkarın (bkz. şekil B2).

⚠ ***DİKKAT!***

Alet kullanımda değilken akü kutuplarını koruyun. Gevşek metal parçalar kutuplara kısa devre yaptırabilir, patlama ve yangın tehlikesi oluşturabilir!

Uzun akü kullanım ömrü için ipuçları

⚠ ***DİKKAT!***

- *Aküleri asla 0 °C'nin altında veya 40 °C'nin üzerindeki sıcaklıklarda şarj etmeyin.*
- *Aküleri yüksek nem veya ortam sıcaklığı olan ortamlarda şarj etmeyin.*
- *Şarj işlemi sırasında aküleri ve şarj cihazını örtmeyin.*
- *Şarj işlemi sonunda şarj cihazının fişini çekin.*

Şarj işlemi sırasında akü ve şarj cihazı ısınır. Bu durum tamamen normaldir!

i ***NOT***

Akünün doğru şarj edilmesi için kullanım kılavuzunda yer alan talimatları izleyin.

Aküler uzun süre kullanılmayacaksa kısmen şarj edilmiş halde serin bir yerde muhafaza edilmelidir.

Vantuzu kullanma (bkz. şekil C)

Aleti döşenecek fayansın üzerine yerleştirin, vantuzlu tutma kolunu (5) yukarı kaldırarak vantuzu (7) etkinleştirin, ardından vantuzlu tutma kolunu kilitlemek için kilitleme düğmesine (6) basın.
Vantuzlu tutma kolunu çıkarmak için tutma koluna tekrar basın.

Mod ekranı (bkz. şekil D)

Bu aletin 6 hız modu vardır ve mod ayarlama düğmesi (2) aracılığıyla vitesler arasında geçiş yapılabilir.
NOT: Çalışma sırasında dişli modunun seçimi, belirli çalışma koşullarına (fayans malzemesi ve boyutu, yapıştırıcı türü, vb.) göre yapılmalıdır.

Güç açma/kapatma (bkz. şekil E)

Güç açık: Aküyü takın, bekleme moduna girmek için mod ayarlama/güç açma/kapatma

düğmesine (2) basın. Uygun modu seçtikten sonra, aleti çalıştırmak için titreşim düğmesine (3) basın ve basılı tutun.
Güç kapalı: İşlem tamamlandıktan sonra titreşim düğmesini bırakın. Aleti kapatmak için mod ayarlama/güç açma/kapatma düğmesine 3 saniye basılı tutun. Güç düğmesi ile çalıştırılmadığı takdirde alet 60 dakika sonra otomatik olarak kapanır.

Fayans döşeme (bkz. şekil F)

Bu aletin dahili bir yaylı sönümleme yapısı vardır. Çalışma sırasında operatörün elindeki aletin titreşimini daha fazla azaltmak için her iki elin kullanılması ve belli bir miktarda baskı uygulanması önerilir.

- Pürüzsüz ve kumsuz bir yüzeye sahip fayansları hazırlayın ve döşenmesi gereken yere yerleştirin.
- Fayans aletini döşenecek fayansların ortasına yerleştirin, mod ayarlama/güç açma/kapatma düğmesine (2) basın, fayans aleti bekleme moduna girer, uygun hız modunu seçin, ana kolu ve yardımcı kolu tutun ve aleti çalıştırmak için titreşim düğmesine (3) basın.
- Fayanslar tamamen battığında, fayans aleti hareket ettirilebilir. Ortadaki fayansın etrafında daha yüksek konumda fayans olup olmadığını kontrol edin ve varsa aleti lokal operasyon için hareket ettirin. Fayansın tamamı veya bir veya daha fazla tarafı çok fazla batıyorsa, vantuz kullanarak fayansı çekin ve çok fazla batan bölgeyi döşeme yüksekliği nispeten düz olana kadar kaldırın.
- Fayansların çakılması tamamlandıktan sonra fayanslar arasındaki boşlukları kontrol edin. Boşluklar çok büyükse, fayansları tutturmak için aleti kullanın, vantuzlu tutma kolunu kaldırın, vantuz fayansları tutacaktır. Daha sonra aleti boşluk tarafına doğru çekin ve boşluk gerekli şartları karşılayana kadar bekleyin ve ardından işlemi durdurun.

NOT: Titreşim düğmesine yalnızca titreşim gerektiğinde basın.
NOT: Duvar fayansları döşenirken, kullanım kolaylığı açısından alet doğrudan duvar fayansına takılabilir.
Vantuza veya aletin yüzeyine yapışmış harç malzemeleri veya başka yabancı cisimler varsa, aletin zarar görmesini önlemek için derhal temizlenmelidir.

Taşıma

Lityum-İyon aküler Tehlikeli Maddeler Mevzuatı gereksinimlerine tabidir.
Bu akülerin taşınması yerel, ulusal ve uluslararası mevzuat ve yönetmeliklere uygun olarak yapılmalıdır.
Kullanıcılar bu aküleri herhangi bir ek gereksinime gerek kalmadan kara yoluyla taşıyabilirler.
Lityum-iyon akülerin nakliye şirketleri tarafından ticari olarak taşınması, tehlikeli maddelerin taşınmasına ilişkin yönetmeliklere tabidir.
Taşıma hazırlıkları ve taşıma işlemi yalnızca uygun şekilde eğitilmiş kişiler tarafından yapılabilir. Tüm sürecin profesyonelce denetlenmesi gerekir.
Şarj edilebilir akülerin taşınması sırasında aşağıdaki noktalara dikkat edilmelidir:
Kısa devreleri önlemek için akü temas kutuplarının korunduğundan ve yalıtıldığından emin olun.
Akünün ambalaj içerisinde hareket etmeye karşı güvenli bir şekilde muhafaza edildiğinden emin olun.
Hasarlı veya akmış aküler taşınmamalıdır.
Daha detaylı bilgi için kargo şirketinizle iletişime geçin.

⚠ ***DİKKAT!***

Muhafazası hasarlı aküleri göndermeyin.

Bakım

⚠ ***UYARI!***

Elektrikli alet üzerinde herhangi bir çalışma yapmadan önce aküyü aletten çıkarın.

Temizlik

⚠ ***DİKKAT!***

Kuru basınçlı hava ile temizlik yaparken mutlaka koruyucu gözlük takın.

Elektrikli aletin havalandırma deliklerini düzenli olarak temizleyin. Temizleme sıklığı malzemeye ve kullanım süresine bağlıdır. Gövde içine ve motora kuru basınçlı hava üfleyerek düzenli olarak temizleyin.

Onarım

Onarımlar yalnızca yetkili müşteri hizmetleri merkezi tarafından yapılabilir.

i ***NOT***

Garanti süresi içerisinde muhafaza üzerindeki

vidaları gevşetmeyin. Bu gereksinime uyulmaması durumunda üreticinin garanti kapsamındaki tüm talepler geçersiz sayılacaktır.

Yedek parçalar ve aksesuarlar

Diğer aksesuarlar, özellikle aletler ve aksesuarlar üreticinin kataloglarında bulunabilir. Parça yerleşim çizimleri ve yedek parça listeleri ana sayfamızda bulunabilir:
www.flex-tools.com.

Bertaraf bilgileri

⚠ ***UYARI!***

Gereksiz elektrikli aletleri kullanılamaz hale getirin:

– *akü ile çalışan cihazların aküsünü çıkarın.*



Sadece AB ülkeleri içindir

Elektrikli aletleri evsel atıkların içine atmayın!

Atık Elektrikli ve Elektronik Cihazlar hakkındaki 2012/19/EU Avrupa Direktifi uyarınca ve ulusal yasalara uygun olarak kullanılan elektrikli aletler ayrı olarak toplanmalı ve çevre dostu bir şekilde geri dönüştürülmelidir.

Atık bertarafı yerine hammadde geri kazanımı.

Alet, aksesuarlar ve ambalajlar çevre dostu bir şekilde geri dönüştürülmelidir. Plastik parçalar malzeme türüne göre geri dönüşüm için tanımlanmıştır.

⚠ ***UYARI!***

Aküleri evsel atıklara, ateşe veya suya atmayın. Kullanılmış aküleri açmayın.

Sadece AB ülkeleri içindir:

2023/1542 sayılı Direktife göre arızalı veya kullanılmış akülerin geri dönüştürülmesi gerekmektedir.

i ***NOT***

Lütfen bayinize bertaraf etme seçenekleri hakkında danışın!

CE-Uygunluk beyanı

Uygunluk beyanları, bu kullanım kılavuzunun Ek 1'inde yer almaktadır.

Sorumluluktan muafiyet

Üretici ve temsilcisi, ürünün veya kullanılamaz bir ürünün neden olduğu iş kesintilerinden kaynaklanan zararlardan ve kâr kayıplarından sorumlu değildir.
Üretici ve temsilcisi, ürünün yanlış kullanılması veya ürünün diğer üreticilerin ürünleri ile kullanılması sonucu oluşabilecek hasarlardan sorumlu değildir.

Spis treści

Symbole używane w niniejszej instrukcji. . .74
Symbole na produkcie 74
Ważne informacje dotyczące bezpieczeństwa . 74
Hałas i drgania 75
Dane techniczne. 76
Widok ogólny 76
Instrukcja obsługi. 76
Transport 77
Konserwacja i utrzymanie. 78
Informacje dotyczące utylizacji 78
Deklaracja zgodności CE 79
Wyłączenia odpowiedzialności 79

Symbole używane w niniejszej instrukcji

⚠ ***OSTRZEŻENIE!***
Oznacza bezpośrednie zagrożenie. Zignorowanie tego ostrzeżenia może doprowadzić do śmierci lub bardzo poważnych, ciężkich obrażeń.

⚠ ***OSTROŻNIE!***
Oznacza sytuację potencjalnie niebezpieczną. Zignorowanie tego ostrzeżenia może doprowadzić do lekkich urazów lub uszkodzenia mienia.

i ***UWAGA***
Oznacza wskazówki dotyczące stosowania i inne ważne informacje.

Symbole na produkcie



Przed włączeniem elektronarzędzia należy przeczytać instrukcję obsługi.



Noś nauszniki ochronne



Informacje dotyczące utylizacji starego narzędzia (patrz strona 78)

CE Oznaczenie CE

UK CA Oznaczenie UKCA

Ważne informacje dotyczące bezpieczeństwa

⚠ ***OSTRZEŻENIE!***
Przed użyciem elektronarzędzia należy przeczytać następujące informacje i zastosować się do nich:
– *niniejsza instrukcja obsługi,*
– *„Ogólne instrukcje bezpieczeństwa", dotyczące posługiwania się elektronarzędziami, podane w załączonej broszurze (ulotka nr 315915),*
– *zasady aktualnie obowiązujące w miejscu pracy oraz przepisy w sprawie zapobiegania wypadkom.*

To elektronarzędzie zostało skonstruowane z wykorzystaniem najnowszych technologii i w sposób spełniający uznane przepisy bezpieczeństwa.
Mimo to niewłaściwe lub nieodpowiednie użytkowanie elektronarzędzia może zagrażać życiu lub zdrowiu użytkownika lub osób postronnych, a także grozi zniszczeniem elektronarzędzia lub innego mienia.
Elektronarzędzie może być używane wyłącznie
– *zgodnie z jego przeznaczeniem*
– *gdy jest w pełni sprawne.*

Usterki mające wpływ na bezpieczeństwo należy natychmiast naprawiać.

Przeznaczenie

Wibrator do płytek jest przeznaczony
– do użytku komercyjnego w przemyśle i handlu,
– do umożliwienia, by płytki na podłodze i ścianach w pełni przylegały do materiału zaprawy poprzez wibracje, tak aby zakończyć prace układania płytek.

Wibrator do płytek nie jest przeznaczony do podnoszenia płytki.

Instrukcje bezpieczeństwa dla wibratora do płytek

⚠ ***OSTRZEŻENIE!***
Prosimy przeczytać wszystkie ostrzeżenia i instrukcje oraz przestudiować specyfikację i ilustracje dostarczone wraz z elektrona-

rzędziem. *Niestosowanie się do wszystkich podanych niżej instrukcji może doprowadzić do porażenia prądem, pożaru i/lub poważnych obrażeń. Wszystkie ostrzeżenia i instrukcje należy zachować na przyszłość.*

- **Przed użyciem wibratora do płytek należy sprawdzić wygląd narzędzia pod kątem uszkodzeń.** W przypadku stwierdzenia jakichkolwiek nieprawidłowości należy natychmiast przerwać stosowanie.
- Przed rozpoczęciem pracy należy się upewnić, że operator jest zaznajomiony z metodą działania i środkami ostrożności podczas użytkowania, i należy zachować instrukcję obsługi, aby w dowolnym momencie uzyskać do niego łatwy dostęp.
- Wibratora do płytek nie należy używać jako podnośnika.
- **Stosowanie wibratora do płytek jest surowo zabronione w środowiskach na dużych wysokościach.**
- **Istnieje ryzyko przypadkowego uwolnienia siły ssania w mechanicznych przyssawkach.** Podczas działania, nawet jeśli przyssawka wydaje się mocno przylegać do płytek, nadal możliwe jest, że płytki nagle stracą ssanie z powodu awarii urządzenia, niewłaściwej pracy, nierównych powierzchni płytek i innych przyczyn, powodując odpadanie płytek.
- **Przed każdym użyciem należy przeprowadzić ścisłą kontrolę przyssawki, sprawdzając, czy powierzchnia przyssawki jest uszkodzona lub zniekształcona oraz czy połączenie między przyssawką a narzędziem jest mocne.** W przypadku stwierdzenia jakichkolwiek nieprawidłowości w przyssawce używanie narzędzia jest surowo zabronione.
- **Regularnie oczyszczać kurz z przyssawki podczas użytkowania.**
- **Podczas obsługi narzędzia operatorzy powinni nosić sprzęt ochronny, taki jak nauszniki, aby uniknąć uszkodzeń słuchu spowodowanych hałasem w trakcie pracy.**
- **Wibrator do płytek znacznie wibruje podczas pracy, a trzymanie go przez długi czas może powodować dyskomfort w ramionach użytkownika.** Zaleca się utrzymywanie włączanego urządzenia w pracy przez nie więcej niż 2 minuty i odczekanie 1 godziny bez pracy.

Hałas i drgania

Wartości emisji hałasu zmierzono zgodnie z normą EN 62841.
Poziom hałasu skorygowany charakterystyką A elektronarzędzia wynosi zazwyczaj:
– Poziom ciśnienia akustycznego L_{pA}: 96 dB(A)
– Poziom mocy akustycznej L_{WA}: 104 dB(A)
– Niepewność: K = 3 dB
Całkowita wartość drgań:
– Wartość emisji a_h: 37,9 m/s^2
– Niepewność: K = 1,5 m/s^2

⚠ ***OSTROŻNIE!***

Sprecyzowane wartości pomiarowe dotyczą nowych elektronarzędzi. Codzienne użytkowanie sprawia, że wartości hałasu i drgań ulegają zmianie.

i ***UWAGA***

Poziom emisji drgań podany w niniejszej karcie informacyjnej został zmierzony zgodnie ze standardowymi metodami testowymi określonymi w normie EN 62841 i może służyć do porównywania różnych narzędzi. Parametr ten może również służyć do wstępnej oceny narażenia na drgania.
Deklarowany poziom emisji drgań odnosi się do najważniejszych zastosowań narzędzia. Jeżeli narzędzie będzie używane do różnych zastosowań, z różnymi akcesoriami lub jeżeli będzie niedokładnie konserwowane, poziom emisji drgań może być inny. Może to istotnie zwiększyć poziom narażenia użytkownika na drgania w całym okresie pracy.
W celu dokładnego oszacowania poziomu narażenia na drgania, konieczne jest uwzględnienie również czasu, gdy narzędzie jest wyłączone lub pracuje, ale nie jest w rzeczywistości używane. Może to istotnie zmniejszyć poziom narażenia użytkownika na drgania w całym okresie pracy.
Należy określić dodatkowe środki ostrożności zabezpieczające operatora przed skutkami drgań, takie jak np.: Konserwacja narzędzia i akcesoriów, utrzymywanie ciepła rąk, organizacja schematów pracy.

⚠ ***OSTROŻNIE!***

Gdy poziom ciśnienia akustycznego przekracza 85 dB(A), należy nosić ochronniki słuchu.

Dane techniczne

Typ produktu		TV 18-EC	
Produkt		Wibrator do płytek	
Napięcie znamionowe	V	18	
Prędkość znamionowa	obr/min	3500-8000	
Średnica przyssawki	cm	12	
Maksymalna specyfikacja płytek	mm	1200*2400	
Ciężar wg Procedury FLEX 01	kg	1,6	
Akumulator	18 V	AP 18/2,5 AP 18/4,0 AP 18/4,0 XT AP 18/5,0	
Ciężar akumulatora	kg	AP 18/2,5 AP 18/4,0 AP 18/4,0 XT AP 18/5,0	0,4 0,7 0,7 0,7
Asortyment ładowarek	Seria CA... 18 Seria CA...12/18		
Temperatura ładowania	0~40°C		
Temperatura pracy	-10~40°C		
Temperatura przechowywania	-20~50°C		

Krótki opis urządzenia (patrz rysunek A)

Numeracja elementów odnosi się do rysunku narzędzia na stronie z elementami graficznymi.

1. **Ekran wyświetlania trybu**
2. **Przycisk regulacji trybu/włączania/wyłączania zasilania**
3. **Przycisk wibracji**
4. **Uchwyt**
5. **Uchwyt przyssawki**
6. **Przycisk blokowania**
7. **Przyssawka**
8. **Uchwyt pomocniczy**
9. **Zaczep blokady baterii**

Instrukcja obsługi

⚠ ***OSTRZEŻENIE!***

Przed wykonaniem jakichkolwiek prac przy elektronarzędziu należy wyjąć akumulator.

Przed włączeniem elektronarzędzia

Prosimy wypakować elektronarzędzie i akcesoria oraz sprawdzić, czy nie brakuje żadnych części i czy nie są one uszkodzone.

i ***UWAGA***

W momencie dostawy akumulatory nie są całkowicie naładowane. Przed rozpoczęciem użytkowania należy całkowicie naładować akumulatory. Więcej informacji – patrz instrukcja obsługi ładowarki.

Wkładanie/wymiana akumulatora (patrz rysunek B1-B2)

- Włożyć naładowany akumulator do elektronarzędzia i docisnąć, aby zablokował się na swoim miejscu (patrz rysunek B1).
- Po włożeniu akumulatora na miejsce należy obrócić uchwyt blokady akumulatora (9) w kierunku akumulatora, aby go zabezpieczyć.
- Aby wyjąć, obrócić uchwyt blokady akumulatora w kierunku uchwytu, aż do usłyszenia delikatnego dźwięku „kliknięcia", wskazującego, że zaczep blokady oddzielił się od akumulatora.
- Nacisnąć przycisk zwalniania i wyciągnąć akumulator (patrz rysunek B2).

⚠ ***OSTROŻNIE!***

Gdy urządzenie nie jest używane, należy chronić styki akumulatora. Luźne części metalowe mogą doprowadzić do zwarcia styków; ryzyko wybuchu i pożaru!

Wskazówki dotyczące długiej żywotności akumulatorów

⚠ ***OSTROŻNIE!***

- *Nigdy nie należy ładować akumulatorów w temperaturach poniżej 0°C lub powyżej 40°C.*
- *Akumulatorów nie należy ładować w środowiskach o wysokiej wilgotności powietrza lub temperaturze otoczenia.*
- *Podczas procesu ładowania nie należy przykrywać akumulatorów i ładowarki.*

– *Po zakończeniu procesu ładowania należy wyjąć wtyczkę ładowarki z kontaktu.*

Podczas procesu ładowania akumulator i ładowarka nagrzewają się. Jest to całkowicie normalne!

UWAGA

Postępować zgodnie z instrukcjami dotyczącymi prawidłowego ładowania akumulatora w instrukcji obsługi akumulatora.

Jeśli akumulatory nie będą przez dłuższy czas używane, należy je przechowywać w chłodnym miejscu, w stanie częściowo naładowanym.

Użyć przyssawki (patrz rysunek C)

Umieścić narzędzie na płytce, która ma zostać ułożona, przytrzymać uchwyt przyssawki (5), aby aktywować przyssawkę (7), a następnie nacisnąć przycisk blokujący (6), aby zablokować uchwyt przyssawki.
Aby zwolnić uchwyt przyssawki, nacisnąć ponownie uchwyt.

Wyświetlanie trybu (patrz rysunek D)

To narzędzie jest wyposażone w 6 trybów biegów, które można przełączać między biegami za pomocą przycisku regulacji trybu (2).
UWAGA: Wybór trybu przekładni podczas pracy powinien opierać się na określonych warunkach pracy (materiał i rozmiar płytki, rodzaj kleju itp.).

Włączanie/wyłączanie zasilania (patrz rysunek E)

Włączenie: Podłączyć baterię, nacisnąć przycisk regulacji trybu/włączania/wyłączania (2), aby przejść do trybu gotowości. Po wybraniu odpowiedniego trybu nacisnąć i przytrzymać przycisk wibracji (3), aby uruchomić narzędzie.
Wyłączenie: Po zakończeniu działania zwolnić przycisk wibracji. Nacisnąć i przytrzymać przycisk regulacji/włączania/wyłączania trybu przez 3 sekundy, aby wyłączyć narzędzie. Jeśli nie jest obsługiwane za pomocą przycisku zasilania, narzędzie wyłączy się automatycznie po 60 minutach.

Płytki chodnikowe (patrz rysunek F)

To narzędzie ma wbudowaną strukturę sprężyn amortyzujących. Podczas pracy zaleca się używanie obu rąk i stosowanie pewnego nacisku, aby w większym stopniu zmniejszyć wibracje narzędzia na rękach operatora.

- Przygotować płytki o gładkiej i wolnej od piasku powierzchni i umieścić je w przewidzianym miejscu.
- Umieścić narzędzie do płytek na środku płytek, nacisnąć przycisk regulacji/włączania/wyłączania trybu (2), narzędzie do płytek przejdzie w tryb gotowości, wybrać odpowiedni tryb biegu, przytrzymać główny uchwyt i uchwyt pomocniczy i nacisnąć przycisk wibracyjny (3), aby uruchomić narzędzie.
- Po całkowitym zatopieniu płytek narzędzie do płytek można przesunąć. Sprawdzić, czy wokół centrum znajdują się jakieś wyższe pozycje, jeśli tak, przesunąć narzędzie do pracy lokalnej. Jeśli wszystkie płytki, jeden lub więcej boków płytki zbyt mocno opada, użyć przyssawek, aby wchłonąć płytkę i podnieść obszar, który zbyt mocno opada, tak, by wysokość układania była stosunkowo płaska.
- Po osadzeniu płytek sprawdzić szczeliny między płytkami. Jeśli szczeliny są zbyt duże, użyć narzędzia do przymocowania płytek, podnieść uchwyt przyssawki, a przyssawka utrzyma płytki. Następnie pociągnąć narzędzie w kierunku strony szczeliny, tak by wymóg spójności szczelin był spełniony, i zakończyć czynność.

UWAGA: Nacisnąć przycisk wibracji tylko wtedy, gdy są one wymagane.
UWAGA: Podczas układania płytek ściennych, dla ułatwienia obsługi, narzędzie można bezpośrednio przymocować do płytek ściennych.
Gdy do przyssawki lub powierzchni narzędzia przylegają zaprawy lub inne ciała obce, należy je natychmiast wyczyścić, aby uniknąć uszkodzenia narzędzia.

Transport

Akumulatory litowo-jonowe podlegają wymogom wynikającym z przepisów dotyczących towarów niebezpiecznych.
Transport takich akumulatorów musi się odbywać zgodnie z lokalnymi, krajowymi i międzynarodowymi przepisami i regulacjami.
Użytkownicy mogą przewozić tego typu akumulatory drogą lądową bez dodatkowych wymagań.

Komercyjny transport akumulatorów litowo-jonowych przez firmy spedycyjne podlega przepisom dotyczącym transportu towarów niebezpiecznych. Przygotowaniem do wysyłki i transportem mogą się zajmować wyłącznie osoby odpowiednio do tego przeszkolone. Cały proces musi być profesjonalnie nadzorowany.
Podczas transportu akumulatorów należy przestrzegać następujących zaleceń:
Aby nie dopuścić do zwarcia, należy dopilnować, aby styki akumulatora były zabezpieczone i zaizolowane.
Upewnić się, że akumulator jest zabezpieczony przed ruchami wewnątrz opakowania.
Nie wolno transportować akumulatorów, które są uszkodzone lub nieszczelne.
Aby uzyskać więcej informacji, należy skontaktować się ze swoją firmą przewozową.

⚠ ***OSTROŻNIE!***

Nie należy wysyłać akumulatora z uszkodzoną obudową.

Konserwacja i utrzymanie

⚠ ***OSTRZEŻENIE!***

Przed wykonaniem jakichkolwiek prac na elektronarzędziu wyjąć baterię z narzędzia.

Czyszczenie

⚠ ***OSTROŻNIE!***

Na czas czyszczenia suchym sprężonym powietrzem należy zawsze zakładać okulary ochronne.

Elektronarzędzie i jego otwory wentylacyjne należy regularnie czyścić. Częstotliwość czyszczenia zależy od materiału i czasu użytkowania. Wnętrze obudowy i silnik należy regularnie przedmuchiwać sprężonym powietrzem.

Naprawy

Naprawy mogą być wykonywane wyłącznie w autoryzowanym punkcie serwisowym.

i ***UWAGA***

W okresie gwarancyjnym nie należy odkręcać śrub na obudowie. Niespełnienie tego wymogu spowoduje unieważnienie wszelkich roszczeń z tytułu gwarancji producenta.

Części zamienne i akcesoria

Pozostałe akcesoria, w szczególności zaś narzędzia i akcesoria, znaleźć można w katalogach producenta. Rysunki rozstrzelone i listy części zamiennych znaleźć można na naszej stronie: **www.flex-tools.com.**

Informacje dotyczące utylizacji

⚠ ***OSTRZEŻENIE!***

Jeśli elektronarzędzie jest już niepotrzebne, należy uniemożliwić używanie go:

– *w przypadku elektronarzędzi akumulatorowych przez wyjęcie akumulatora.*

Tylko kraje UE

Elektronarzędzi nie należy wyrzucać do zmieszanych odpadów komunalnych!

Zgodnie z europejską dyrektywą 2012/19/UE w sprawie zużytego sprzętu elektrycznego i elektronicznego (WEEE) oraz zgodnie z jej transpozycjami krajowymi, zużyte narzędzia elektryczne powinny być zbierane oddzielnie i poddawane recyklingowi w sposób przyjazny dla środowiska.

Odzyskiwanie surowców zamiast utylizacji odpadów.

Urządzenie, akcesoria i opakowanie należy poddawać recyklingowi w przyjazny dla środowiska sposób. Identyfikacja części plastikowych przeznaczonych do recyklingu odbywa się na podstawie materiału, z którego są one wykonane.

⚠ ***OSTRZEŻENIE!***

Akumulatorów/baterii nie należy wyrzucać do zmieszanych odpadów komunalnych (zwykłych śmieci w gospodarstwach domowych), ani wrzucać do ognia lub wody. Zużytych baterii/akumulatorów nie wolno otwierać.

Dotyczy tylko krajów UE:

Zgodnie z Rozporządzeniem 2023/1542, uszkodzone lub zużyte baterie i akumulatory muszą zostać poddane recyklingowi.

i ***UWAGA***

O dostępne możliwości utylizacji prosimy zapytać swojego dystrybutora!

CE-Deklaracja zgodności

Deklaracje zgodności znajdują się w załączniku 1 do niniejszej instrukcji obsługi.

Wyłączenia odpowiedzialności

Producent i jego przedstawiciel nie ponoszą odpowiedzialności za jakiekolwiek szkody i straty oraz utratę zysków wskutek przerwy w prowadzeniu działalności spowodowanej produktem lub faktem, że produktu nie da się używać.
Producent i jego przedstawiciel nie ponoszą odpowiedzialności za jakiekolwiek szkody i straty spowodowane niewłaściwym użyciem produktu lub używaniem go w połączeniu z produktami innych producentów.

Tartalom

A jelen kézikönyvben használt szimbólumok. . 80
A terméken lévő szimbólumok 80
Fontos biztonsági információk 80
Zaj és rezgési adatok. 81
Műszaki adatok. 81
Áttekintés 82
Használati útmutató. 82
Szállítás 83
Karbantartás és ápolás 84
Ártalmatlanításra vonatkozó információk . . 84
CE megfelelőségi nyilatkozat 84
Felelősség alóli mentesség 84

A jelen kézikönyvben használt szimbólumok

⚠ ***FIGYELMEZTETÉS!***
Közelgő veszélyt jelez. A jelzés figyelmen kívül hagyása halált vagy különösen súlyos sérüléseket okozhat.

⚠ ***VIGYÁZAT!***
Potenciálisan veszélyes helyzetet jelez. A jelzés figyelmen kívül hagyása könnyű sérülést vagy anyagi kárt okozhat.

i ***MEGJEGYZÉS***
Alkalmazási tippeket és fontos információkat jelez.

A terméken lévő szimbólumok


Az elektromos szerszám bekapcsolása előtt olvassa el a kezelési útmutatót.


Viseljen fülvédőt


A régi eszköz ártalmatlanítására vonatkozó információk (lásd 84 oldal)

CE
CE-jelölés

UK CA UKCA-jelölés

Fontos biztonsági információk

⚠ ***FIGYELMEZTETÉS!***
Az elektromos szerszám használata előtt olvassa el a következőket, és ennek megfelelően járjon el:
- *ezt a használati útmutatót,*
- *az elektromos eszközök kezelésére vonatkozó „Általános biztonsági előírások" c. részt a mellékelt kiadványban (száma: 315915),*
- *az üzem aktuális szabályait és a balesetek megelőzésére vonatkozó előírásait.*

Jelen elektromos szerszám a legkorszerűbb technológia alapján, az elismert biztonsági előírásoknak megfelelően készült.
Ennek ellenére használat közben az elektromos szerszám veszélyeztetheti a használó vagy harmadik fél életét és végtagjait, illetve az elektromos eszköz vagy más vagyontárgy károsodását is okozhatja.
Az elektromos szerszámot kizárólag
- *rendeltetésének megfelelően használható*
- *tökéletesen üzemképes állapotban szabad használni.*

A biztonságot veszélyeztető hibákat azonnal meg kell javítani.

Rendeltetésszerű használat

A csempevibrátor
- ipari és kereskedelmi használatra,
- lehetővé teszi, hogy a padlón és a falakon lévő csempék vibráció segítségével teljesen a habarcsanyaghoz tapadjanak, így befejezhető a csemperakás.

a csempevibrátor nem használható a csempe emelésére.

Biztonsági utasítások csempevibrátorhoz

⚠ ***FIGYELMEZTETÉS!***
Olvassa el az elektromos szerszámhoz mellékelt összes biztonsági figyelmeztetést, utasítást, ábrát és specifikációt*. Az alább felsorolt utasítások be nem tartása áramütést, tűzveszélyt és/vagy súlyos sérülést idézhet elő. Őrizzen meg minden figyelmeztetést és utasítást, hogy később is elő tudja majd venni.*

- **A csempevibrátor használata előtt ellenőrizni kell a szerszámon a sérüléseket.** Ha bármilyen rendellenességet észlel, a használatát azonnal le kell állítani.
- Használat előtt győződjön meg arról, hogy a kezelő ismeri a használat módszerét és az óvintézkedéseket, és őrizze meg a használati útmutatót, hogy bármikor könnyen hozzáférhessen.
- A csempevibrátor nem használható emelőként.
- **Ezt a csempevibrátort szigorúan tilos nagy tengerszint feletti magasságban használni.**
- **A mechanikus tapadókorongokon fennáll a szívóerő véletlen kioldásának veszélye.** Ha használat közben a tapadókorong látszólag szilárdan tapad a csempékhez, a gép meghibásodása, nem megfelelő működés, egyenetlen csempefelületek és egyéb okok miatt a csempék akkor is hirtelen elveszíthetik tapadásukat, ami a csempék leesését okozhatja.
- **Minden használat előtt alaposan meg kell vizsgálni a tapadókorongot, és ellenőrizni kell, hogy a tapadókorong felülete nem sérült vagy deformálódott-e, és hogy a tapadókorong és a szerszám közötti csatlakozás stabil-e.** Ha bármilyen rendellenességet talál a tapadókorongban, szigorúan tilos a szerszám használata.
- **Használat közben időben távolítsa el a tapadókorongról a port.**
- **A szerszám használata során a kezelőknek védőfelszerelést, például fülvédőt kell viselniük a munkahelyi zaj okozta halláskárosodás elkerülése érdekében.**
- **A csempevibrátor működés közben erősen rezeg, és hosszú ideig tartó tartása kellemetlen érzést okozhat a felhasználó karjaiban.** Javasoljuk, hogy a készüléket legfeljebb 2 percig hagyja bekapcsolva, és 1 órát várjon használat nélkül.

Zaj és rezgési adatok

A zaj és rezgési értékek meghatározása az EN 62841 szabvány szerint történt.
Az elektromos szerszám A-súlyozású zajszintjének általános adatai:
– Hangnyomásszint L_{pA}: 96 dB(A)
– Hangteljesítményszint L_{wA}: 104 dB(A)
– Bizonytalanság: K = 3 dB

Teljes rezgési érték:
– Kibocsátási érték a_h: 37,9 m/s^2
– Bizonytalanság: K = 1,5 m/s^2

⚠ ***VIGYÁZAT!***
A megadott mért értékek új elektromos szerszámokra vonatkoznak. A napi használattól a zaj és a rezgési adatok módosulhatnak.

ⓘ ***MEGJEGYZÉS***
Az ezeken az utasításokon megadott rezgéskibocsátási szint az EN 62841 szabványban megadott szabványosított teszt alapján lett lemérve, és felhasználható más szerszámokkal való összehasonlításhoz. Használható a kitettség előzetes értékelésére is.

A megadott rezgéskibocsátási szint a szerszám fő alkalmazására vonatkozik.

Ha a szerszámot más célokra használják, különböző tartozékokkal vagy nem megfelelően végzett karbantartás mellett, a rezgéskibocsátási szint eltérhet. Ez jelentősen megnövelheti a teljes munkaidő alatti kitettségi szintet.

A rezgésnek való kitettségi szint pontos meghatározásához figyelembe kell venni azt az időt is, amikor a szerszám ki- vagy bekapcsolt állapotban van, de nincs használatban. Ez jelentősen csökkentheti a teljes munkaidő alatti kitettségi szintet.

Azonosítson be további biztonsági intézkedéseket, amelyek a kezelő rezgéstől való védelmét szolgálják, például: A szerszám és a tartozékok karbantartása, a kezek melegen tartása, a munkaritmus megszervezése.

⚠ ***VIGYÁZAT!***
85 dB(A) feletti hangnyomás esetén viseljen fülvédőt.

Műszaki adatok

Terméktípus		TV 18-EC
Termék		Csempevibrátor
Névleges feszültség	V	18
Névleges fordulatszám	ford./perc	3500-8000
Tapadókorong átmérője	cm	12
Maximális csempeadatok	mm	1200*2400

Súly a FLEX 01-es eljárás szerint	kg	1,6	
Akkumulátor	18 V	AP 18/2,5 AP 18/4,0 AP 18/4,0 XT AP 18/5,0	
Az akkumulátor súlya	kg	AP 18/2,5 AP 18/4,0 AP 18/4,0 XT AP 18/5,0	0,4 0,7 0,7 0,7
Töltő tartomány	CA...18 sorozat CA...12/18 sorozat		
Töltési hőmérséklet	0~40 °C		
Üzemi hőmérséklet	-10~40°C		
Tárolási hőmérséklet	-20~50°C		

Áttekintés (lásd az A ábrát)

A termék elemeinek számozása megfelel a gép illusztrációján látható számoknak a rajzokat ábrázoló oldalon.

1. **Módkijelző képernyő**
2. **Módbeállítás/Be-/kikapcsoló gomb**
3. **Rezgés gomb**
4. **Fogantyú**
5. **Tapadókorong fogantyú**
6. **Reteszelő gomb**
7. **Tapadókorong**
8. **Segédfogantyú**
9. **Akkumulátorzár**

Használati útmutató

⚠ ***FIGYELMEZTETÉS!***

Vegye ki az akkumulátort, mielőtt az elektromos szerszámon bármilyen munkát végezne.

Az elektromos szerszám bekapcsolása előtt

Csomagolja ki az elektromos szerszámot és a tartozékokat, és ellenőrizze, hogy nem hiányoznak vagy nem sérültek-e alkatrészek.

i ***MEGJEGYZÉS***

Az akkumulátorok a szállításkor nincsenek teljesen feltöltött állapotban. Az első használat előtt töltse fel teljesen az akkumulátorokat. Tekintse át a töltő használati utasítását.

Az akkumulátor berakása/cseréje (lásd a B1-B2 ábrát)

- Tolja a feltöltött akkumulátort az elektromos szerszámba, amíg be nem kattan a helyére, (lásd a B1 ábrát).
- Miután behelyezte az akkumulátort a helyére, fordítsa el az akkumulátorzárat (9) az akkumulátor felé a rögzítéséhez.
- Az eltávolításhoz fordítsa az akkumulátorzárat a fogantyú felé, amíg egy halk „kattanó" hangot nem hall, amely jelzi, hogy a zár levált az akkumulátorról.
- Nyomja meg a kioldógombot, és húzza ki az akkumulátort (lásd a B2 ábrát).

⚠ ***VIGYÁZAT!***

Amikor az eszköz nincs használatban, védje az akkumulátor-csatlakozókat. A laza fém alkatrészek rövidre zárhatják a csatlakozókat, és robbanás-, illetve tűzveszély állhat fenn!

Tippek a hosszú akkumulátor élettartam eléréséhez

⚠ ***VIGYÁZAT!***

- *Soha ne töltse az akkumulátort 0 °C alatti vagy 40 °C feletti hőmérsékleten.*
- *Ne töltse az akkumulátort magas páratartalmú vagy környezeti hőmérsékletű helyeken.*
- *Ne takarja le az akkumulátorokat és a töltőt a töltési folyamat során.*
- *A töltési folyamat végén húzza ki a töltő csatlakozódugóját.*

A töltési folyamat során a akkumulátor és a töltő felmelegszik. Ez teljesen normális!

i ***MEGJEGYZÉS***

Kövesse az akkumulátor helyes töltésére vonatkozó utasításokat az akkumulátor használati utasításában.

Ha az akkumulátorokat hosszabb ideig nem használja, részlegesen feltöltve, hűvös helyen tárolja őket.

A tapadókorong használata (lásd a C ábrát)

Helyezze a szerszámot a lerakandó csempére, tartsa felfelé a tapadókorong fogantyúját (5) a

tapadókorong (7) aktiválásához, majd nyomja meg a rögzítőgombot (6) a tapadókorong fogantyújának rögzítéséhez.
A tapadókorong fogantyújának kioldásához nyomja meg ismét a fogantyút.

Üzemmódkijelző (lásd a D ábrát)

Ennek a szerszámnak 6 sebességfokozata van, amelyek között az üzemmódbeállító gombbal (2) lehet váltani.
MEGJEGYZÉS: A fokozat kiválasztását üzem közben a konkrét munkakörülmények (csempe anyaga és mérete, ragasztó típusa stb.) alapján kell végezni.

Be-/kikapcsolás (lásd az E ábrát)

Bekapcsolás: Csatlakoztassa az akkumulátort, majd nyomja meg az üzemmódbeállító/bekapcsoló gombot (2) a készenléti üzemmód kiválasztásához. A megfelelő üzemmód kiválasztása után nyomja meg és tartsa lenyomva a rezgés gombot (3) a szerszám elindításához.
Kikapcsolás: A művelet befejezése után engedje el a rezgés gombot. A szerszám kikapcsolásához tartsa lenyomva az üzemmódbeállító/bekapcsoló gombot 3 másodpercig. Ha nem a bekapcsológombbal működtetik, a szerszám 60 perc elteltével automatikusan kikapcsol.

Járdalapok (lásd az F ábrát)

Ez a szerszám beépített rugós csillapító szerkezettel rendelkezik. Működés közben ajánlott mindkét kezet használni, és bizonyos mértékű nyomást gyakorolni a szerszám kezelő kezére ható rezgésének nagyobb mértékű csökkentése érdekében.

- Készítsen elő sima és homokmentes felületű csempéket, és helyezze azokat a burkolandó helyekre.
- Helyezze a csempevibrátort a burkolandó lapok közepére, nyomja meg az üzemmódbeállító/bekapcsoló gombot (2), a csempevibrátor készenléti üzemmódba lép, válassza ki a megfelelő sebességfokozatot, fogja meg a főfogantyút és a kiegészítő fogantyút, majd nyomja meg a rezgés gombot (3) a szerszám elindításához.
- Miután a csempék teljesen besüllyedtek, a csempevibrátor mozgatható. Ellenőrizze, hogy vannak-e a középpontnál magasabb pozíciók, és ha igen, helyezze át a szerszámot a helyi működtetéshez. Ha a csempe teljes egészében vagy egy vagy több oldala túlságosan besüllyed, tapadókorongokkal szívja fel a csempét, és emelje fel a túlságosan besüllyedt részt, amíg a fektetési magasság viszonylag sík nem lesz.
- A csempék süllyesztésének befejezése után ellenőrizze a csempék közötti hézagokat. Ha a hézagok túl nagyok, a szerszám segítségével rögzítse a lapokat, emelje fel a tapadókorong fogantyúját, és a tapadókorong megtartja a lapokat. Ezután húzza a szerszámot a hézag felé, amíg a hézag el nem éri a szükséges mértéket, mielőtt leállítja a műveletet.

MEGJEGYZÉS: Csak akkor nyomja meg a rezgés gombot, ha rezgésre van szükség.
MEGJEGYZÉS: Fali csempe burkolásakor a könnyű kezelhetőség érdekében a szerszám közvetlenül a falicsempékhez rögzíthető.
Ha habarcsanyag vagy egyéb idegen tárgy tapad a tapadókoronghoz vagy a szerszám felületéhez, azokat azonnal meg kell tisztítani a szerszám károsodásának elkerülése érdekében.

Szállítás

A lítium-ion akkumulátorokra a veszélyes árukra vonatkozó jogszabályok követelményei érvényesek.
Az akkumulátorok szállítását a helyi, nemzeti és nemzetközi rendelkezéseknek és előírásoknak megfelelően kell végezni.
A felhasználók ezeket az akkumulátorokat további követelmények nélkül szállíthatják közúton.
A lítium-ion akkumulátorok fuvarozó társaságok általi kereskedelmi szállítására a veszélyes áruk szállítására vonatkozó szabályok érvényesek. A feladás előkészítését és a szállítást csak megfelelően képzett személyek végezhetik. A teljes folyamatot szakmailag felügyelni kell.
Az újratölthető akkumulátorok szállításakor a következő pontokat kell betartani:
A rövidzárlat elkerülése érdekében győződjön meg arról, hogy az akkumulátor érintkező kapcsai védettek és szigeteltek.
Győződjön meg arról, hogy az akkumulátor rögzítve van, és nem tud elmozdulni a csomagoláson belül.
Sérült vagy szivárgó akkumulátort nem szabad szállítani.
További információért forduljon szállító társasághoz.

⚠ ***VIGYÁZAT!***

Ne küldjön el olyan akkumulátorokat, amelyeknek a háza megsérült.

Karbantartás és ápolás

⚠ ***FIGYELMEZTETÉS!***

Mielőtt bármilyen munkát végezne az elektromos szerszámon, vegye ki az akkumulátort a szerszámból.

Tisztítás

⚠ ***VIGYÁZAT!***

Sűrített levegővel végzett tisztításkor mindig viseljen védőszemüveget.

Tisztítsa rendszeresen az elektromos szerszám szellőzőnyílásait. A tisztítás gyakorisága függ az anyagtól és a használat hosszától. Száraz sűrített levegővel rendszeresen fújja ki a ház belsejét és a motort.

Javítások

Mindennemű javítást kizárólag a kijelölt szervizek végezhetnek.

i ***MEGJEGYZÉS***

A garanciális időszak alatt ne lazítsa meg a ház csavarjait. A követelménynek való meg nem felelés érvényteleníti a gyártó garanciája alatti bármilyen igényt.

Pótalkatrészek és tartozékok

Egyéb tartozékokat, különösen szerszámokat és tartozékokat a gyártó katalógusaiban találhat. A robbantott ábrák és alkatrészjegyzékek a honlapunkon megtalálhatók:
www.flex-tools.com.

Ártalmatlanításra vonatkozó információk

⚠ ***FIGYELMEZTETÉS!***

Tegye használhatatlanná a redundáns elektromos szerszámokat:

– *az akkumulátorral működő elektromos szerszámokat az akkumulátor eltávolításával.*

Csak EU tagállamok

Ne dobjon elektromos szerszámokat a háztartási hulladékok közé!

Az elektromos és elektronikus berendezések hulladékairól szóló 2012/19/EU irányelvvel és ennek nemzeti jogszabályokba átültetett előírásaival összhangban az elektromos szerszámokat elkülönítve kell összegyűjteni, és gondoskodni kell a környezetbarát újrahasznosításukról.

Nyersanyag újrahasznosítás a hulladék ártalmatlanítása helyett.

Gondoskodni kell az eszköz, a tartozékok és a csomagolóanyagok környezetbarát újrahasznosításáról. A műanyag alkatrészek újrahasznosítása az anyag típusának függvényében történik.

⚠ ***FIGYELMEZTETÉS!***

Az akkumulátorokat ne tegye a háztartási hulladékok közé, tűzbe vagy vízbe. Ne nyissa fel a használt akkumulátorokat.

Csak EU tagállamok:

A 2023/1542 rendelet értelmében gondoskodni kell a hibás vagy elhasznált akkumulátorok újrahasznosításáról.

i ***MEGJEGYZÉS***

Kérjük, hogy érdeklődjön az ártalmatlanítási lehetőségekről abban az üzletben, ahol a terméket vásárolta!

CE-Megfelelőségi nyilatkozat

A megfelelőségi nyilatkozatok a használati útmutató 1. mellékletében találhatók.

Felelősség alóli mentesség

A gyártó és képviselője nem vállal felelősséget semmilyen, a termék vagy egy használhatatlan termék által okozott működési zavar miatt bekövetkezett kárért és kiesett nyereségért.

A gyártó és képviselője nem vállal felelősséget semmilyen kárért, amelyet a termék helytelen használata vagy a termék más gyártók termékeivel együtt történő használata okozott.

Obsah

Symboly použité v tomto návodu. 85
Symboly na výrobku 85
Důležité bezpečnostní informace 85
Hluk a vibrace 86
Technická data 86
Přehled 87
Návod k použití 87
Přeprava 88
Údržba a skladování 88
Informace o likvidaci 89
CE Prohlášení o shodě 89
Vyloučení odpovědnosti 89

Symboly použité v tomto návodu

⚠ ***VAROVÁNÍ!***
Označuje hrozící nebezpečí. Nedodržení tohoto varování může mít za následek smrt nebo mimořádně těžká zranění.

⚠ ***UPOZORNĚNÍ!***
Označuje potenciálně nebezpečnou situaci. Nedodržení tohoto upozornění může mít za následek lehké zranění nebo škodu na majetku.

i ***POZNÁMKA***
Označuje tipy pro použití a důležité informace.

Symboly na výrobku


Před zapnutím elektrického nářadí si přečtěte návod k obsluze.


Používejte ochranu sluchu


Informace o likvidaci starého zařízení (viz strana 89)


Označení CE


Označení UKCA

Důležité bezpečnostní informace

⚠ ***VAROVÁNÍ!***
Před použitím elektrického nářadí si přečtěte následující pokyny a postupujte podle nich:
– *tento návod k použití,*
– *„Všeobecné bezpečnostní pokyny" týkající se manipulace s elektrickým nářadím v přiložené brožuře (dokument č.: 315915),*
– *aktuálně platná pravidla daného místa a předpisy pro prevenci úrazů.*

Toto elektrické nářadí odpovídá posledním trendům a bylo zkonstruováno v souladu s uznávanými bezpečnostními předpisy. Přesto při jeho použití může dojít k ohrožení života a končetin uživatele nebo třetí osoby, nebo může dojít k poškození samotného elektrického nářadí nebo jiného majetku. Elektrické nářadí smí být provozováno pouze
– *pro zamýšlené použití*
– *v perfektním provozním stavu.*

Závady, které ohrožují bezpečnost, musí být bezodkladně opraveny.

Zamýšlené použití

Vibrační stroj na dlaždice je určen
– pro komerční použití v průmyslu a řemeslných provozech,
– k tomu, aby vibracemi zajistil dokonalé přilnutí dlaždic na podlahu a stěny k maltovému materiálu, a tím dokončil pokládku dlaždic.

vibrační stroj na dlaždice není určen k použití ke zvedání dlaždic.

Bezpečnostní pokyny pro vibrační stroj na dlaždice

⚠ ***VAROVÁNÍ!***
Přečtěte si všechny bezpečnostní výstrahy, pokyny, ilustrace a technické údaje dodané s tímto elektrickým nářadím*. Nedodržení všech níže uvedených pokynů může vést k úrazu elektrickým proudem, požáru a/nebo vážnému úrazu. Všechna varování a pokyny uschovejte pro budoucí použití.*

- **Před použitím vibračního stroj na dlaždice je nutné zkontrolovat vzhled nástroje, zda není poškozený.** Pokud jsou zjištěny jakékoli abnormality, mělo by být používání okamžitě zastaveno.
- Před uvedením do provozu se ujistěte, že obsluha je seznámena s způsobem obsluhy a bezpečnostními pokyny, a uchovejte návod k obsluze na snadno přístupném místě.
- Vibrační stroj na dlaždice není určen k zvedání.
- **Tento vibrační stroj na dlaždice je přísně zakázáno používat v jakémkoli prostředí s vysokou nadmořskou výškou.**
- **U mechanických přísavek hrozí náhodné uvolnění sací síly.** Během provozu, i když se zdá, že přísavka pevně přilne k dlaždicím, je stále možné, že dlaždice náhle ztratí přisávání v důsledku poruchy stroje, nesprávné obsluhy, nerovného povrchu dlaždic a dalších příčin, což způsobí odpadnutí dlaždic.
- **Před každým použitím je nutné provést přísnou kontrolu přísavky, zkontrolovat, zda není povrch přísavky poškozený nebo zdeformovaný a zda je spojení mezi přísavkou a nástrojem pevné.** Pokud jsou v přísavce zjištěny jakékoli abnormality, je přísně zakázáno nástroj používat.
- **Během používání včas očistěte prach na přísavce.**
- **Při práci s nářadím by obsluha měla nosit ochranné prostředky, jako jsou chrániče sluchu, aby nedošlo k poškození sluchu způsobenému pracovním hlukem.**
- **Vibrační stroj na dlaždice během provozu velmi vibruje a jeho dlouhodobé držení může způsobit nepohodlí v pažích uživatele.** Doporučuje se ponechat zapnutý provoz ne déle než 2 minuty a počkat 1 hodinu bez provozu.

Hluk a vibrace

Hodnoty hluku a vibrací byly stanoveny v souladu s normou EN 62841.
Hodnocená hladina hluku elektrického nářadí a je typicky:
– Hladina akustického tlaku L_{pA}: 96 dB(A)
– Hladina akustického výkonu L_{WA}:104 dB(A)
– Nejistota: K = 3 dB
Celková hodnota vibrací:
– Emisní hodnota a_h: 37,9 m/s^2
– Nejistota: K = 1,5 m/s^2

UPOZORNĚNÍ!

Uvedené naměřené hodnoty platí pro nové elektrické nářadí. Denní použití způsobuje změnu hodnot hluku a vibrací.

POZNÁMKA

Úroveň emisí vibrací uvedená v tomto návodu byla změřena podle standardizovaného testu uvedeného v normě EN 62841 a může být použita pro porovnání jednoho nářadí s jiným. Lze ji také použít pro předběžné posouzení expozice.
Deklarovaná úroveň emisí vibrací představuje hlavní použití nářadí.
Pokud se však nářadí používá pro různé použití, s různým příslušenstvím nebo při špatné údržbě, může se úroveň emisí vibrací lišit. Díky tomu se může výrazně zvýšit úroveň expozice v průběhu celého pracovního období.
Pro přesný odhad úrovně expozice vibracím je nutné vzít v úvahu také časy, kdy je nářadí vypnuté nebo spuštěné, ale ve skutečnosti se nepoužívá. Díky tomu může být výrazně snížena úroveň expozice v rámci celé pracovní doby.
Určete další bezpečnostní opatření na ochranu obsluhy před účinky vibrací, jako jsou: Údržba nářadí a příslušenství, udržování rukou v teple, organizace pracovních postupů.

UPOZORNĚNÍ!

Používejte chrániče sluchu při akustickém tlaku vyšším než 85 dB(A).

Technická data

Typ výrobku		TV 18-EC
Výrobek		Vibrační stroj na dlaždice
Jmenovité napětí	V	18
Jmenovité otáčky	ot/min	3500-8000
Průměr přísavky	cm	12
Maximální specifikace dlaždic	mm	1200*2400
Hmotnost podle postupu FLEX 01	kg	1,6

Akumulátor	18 V	AP 18/2,5 AP 18/4,0 AP 18/4,0 XT AP 18/5,0	
Hmotnost akumulátoru	kg	AP 18/2,5 AP 18/4,0 AP 18/4,0 XT AP 18/5,0	0,4 0,7 0,7 0,7
Řada nabíječek	CA... Řada 18 CA... Řada 12/18		
Teplota nabíjení	0 ~ 40 °C		
Provozní teplota	-10 až 40 °C		
Skladovací teplota	-20 až 50 °C		

Přehled (viz obr. A)

Číslování funkcí výrobku odkazuje na vyobrazení přístroje na stránce s obrázky.

1. **Obrazovka zobrazení režimu**
2. **Tlačítko změny módu/zapnutí/vypnutí**
3. **Tlačítko vibrací**
4. **Rukojeť**
5. **Rukojeť s přísavkou**
6. **Aretační tlačítko**
7. **Přísavka**
8. **Pomocná rukojeť**
9. **Západka zámku akumulátoru**

Návod k použití

⚠ ***VAROVÁNÍ!***

Před prováděním jakýchkoli prací na nářadí nejprve vyjměte akumulátor.

Před zapnutím elektrického nářadí

Vybalte elektrické nářadí a příslušenství a zkontrolujte, zda nechybí nebo nejsou poškozené žádné díly.

i ***POZNÁMKA***

Akumulátory nejsou při dodání plně nabity. Před prvním uvedením do provozu akumulátory plně nabijte. Viz návod k obsluze nabíječky.

Vložení/výměna akumulátoru (viz obrázek B1-B2)

- Vložte nabitý akumulátor do elektrického nářadí, dokud nezapadne na své místo (viz obrázek B1).
- Po vložení akumulátoru na místo otočte západku zámku akumulátoru (9) směrem k akumulátoru, abyste ji zajistili.
- Chcete-li jej vyjmout, otáčejte západkou zámku akumulátoru směrem k rukojeti, dokud neuslyšíte mírné „cvaknutí", což znamená, že se západka zámku oddělila od akumulátoru.
- Stiskněte uvolňovací tlačítko a vytáhněte akumulátor (viz obrázek B2).

⚠ ***UPOZORNĚNÍ!***

Pokud zařízení nepoužíváte, chraňte kontakty akumulátoru. Volné kovové části mohou zkratovat kontakty; nebezpečí výbuchu a požáru!

Tipy pro dlouhou životnost akumulátoru

⚠ ***UPOZORNĚNÍ!***

- *Nikdy nenabíjejte akumulátory při teplotách pod 0 °C nebo nad 40 °C.*
- *Nenabíjejte akumulátory v prostředí s vysokou vlhkostí vzduchu nebo okolní teplotou.*
- *Během procesu nabíjení nezakrývejte akumulátory a nabíječku.*
- *Na konci procesu nabíjení vytáhněte síťovou zástrčku nabíječky.*

Akumulátory a nabíječka se během procesu nabíjení zahřívají. To je naprosto normální!

i ***POZNÁMKA***

Postupujte podle pokynů pro správné nabíjení akumulátoru v návodu k obsluze akumulátoru.

Pokud akumulátory delší dobu nepoužíváte, uložte je částečně nabité chladné místo.

Použijte přísavku (viz obrázek C)

Umístěte nástroj na dlaždici, kterou chcete položit, podržte rukojeť přísavky (5), abyste aktivovali přísavku (7), poté stiskněte zajišťovací tlačítko (6) pro zajištění rukojeti přísavky. Chcete-li rukojeť přísavky uvolnit, znovu ji zatlačte.

Zobrazení režimu (viz obrázek D)

Toto nářadí má 6 převodových režimů, které lze přepínat mezi rychlostními stupni pomocí tlačítka pro nastavení režimu (2).

POZNÁMKA: Volba režimu převodového stupně během provozu by měla být založena

na konkrétních pracovních podmínkách (materiál a velikost dlaždic, typ lepidla atd.).

Zapnutí/vypnutí (viz obrázek E)

Zapnutí: Připojte akumulátor, stisknutím tlačítka změny módu/zapnutí/vypnutí (2) přejděte do pohotovostního režimu. Po výběru vhodného režimu stiskněte a podržte tlačítko vibrací (3) pro spuštění nářadí.
Vypnutí: Po dokončení operace uvolněte tlačítko vibrací. Stisknutím a podržením tlačítka změny módu/zapnutí/vypnutí po dobu 3 sekund nástroj vypnete. Pokud není ovládán tlačítkem napájení, nářadí se automaticky vypne po 60 minutách.

Dlažební kostky (viz obrázek F)

Tento nástroj má zabudovanou pružinovou tlumicí konstrukci. Během provozu se doporučuje používat obě ruce a vyvíjet určitý tlak, aby se ve větší míře snížily vibrace nástroje na ruce obsluhy.

- Připravte dlaždice s hladkým povrchem bez písku a umístěte je na místo, kde je třeba je vydláždit.
- Umístěte nástroj na dlaždice doprostřed dlaždic, které chcete dláždit, stiskněte tlačítko změny módu/zapnutí/vypnutí (2), nástroj na dlaždice přejde do pohotovostního režimu, vyberte vhodný režim převodu, podržte hlavní rukojeť a pomocnou rukojeť a stiskněte tlačítko vibrací (3) pro spuštění nástroje.
- Jakmile se dlaždice zcela potopí, lze nástroj na dlaždice přesunout. Zkontrolujte, zda se v okolí nenacházejí nějaké polohy vyšší než střed, a pokud ano, přesuňte nástroj pro místní ovládání. Pokud se dlaždice celkově nebo na jedné či více stranách příliš potopí, použijte přísavky k přisátí dlaždice a zvedněte příliš potopenou část, dokud nebude výška pokládky relativně rovná.
- Po dokončení pokládání dlaždic zkontrolujte mezery mezi dlaždicemi. Pokud jsou mezery příliš velké, použijte nástroj k připevnění dlaždic, zvedněte rukojeť přísavky a přísavka dlaždice udrží. Poté před zastavením operace zatáhněte za nástroj směrem ke straně mezery, dokud mezera nesplňuje požadavky.

POZNÁMKA: Tlačítko vibrací stiskněte pouze v případě, že jsou vyžadovány vibrace.
POZNÁMKA: Při dláždění obkladů lze pro snadné ovládání nástroj připevnit přímo na obklady.
Pokud na přísavce nebo povrchu nástroje ulpívají maltové materiály nebo jiné cizí předměty, je nutné je okamžitě vyčistit, aby nedošlo k poškození nástroje.

Přeprava

Lithium-iontové akumulátory podléhají požadavkům právních předpisů o nebezpečném zboží.
Přeprava těchto akumulátorů musí být prováděna v souladu s místními, vnitrostátními a mezinárodními předpisy a nařízeními.
Uživatelé mohou tyto akumulátory přepravovat po silnici bez dalších požadavků.
Komerční přeprava lithium-iontových akumulátorů přepravními společnostmi podléhá předpisům pro přepravu nebezpečného zboží. Přípravy na přepravu a přepravu mohou provádět pouze náležitě vyškolené osoby.
Celý proces musí být odborně kontrolován.
Při přepravě dobíjecích akumulátorů je třeba dodržovat následující body:
Ujistěte se, že kontakty akumulátoru jsou chráněny a izolovány, aby nedošlo ke zkratu.
Ujistěte se, že je akumulátor zajištěn proti pohybu uvnitř obalu.
Poškozené nebo vytékající akumulátory se nesmí přepravovat.
Pro další informace kontaktujte svou přepravní společnost.

⚠ ***UPOZORNĚNÍ!***

Nevkládejte akumulátory s poškozeným pouzdrem.

Údržba a skladování

⚠ ***VAROVÁNÍ!***

Před prováděním jakýchkoli prací na elektrickém nářadí vyjměte z nářadí akumulátor.

Čištění

⚠ ***UPOZORNĚNÍ!***

Při čištění suchým stlačeným vzduchem vždy používejte ochranné brýle.

Nářadí a větrací otvory pravidelně čistěte. Četnost čištění závisí na materiálu a délce používání. Vnitřek pouzdra a motor pravidelně ofukujte suchým stlačeným vzduchem.

Opravy
Opravy smí provádět pouze autorizované servisní středisko.

POZNÁMKA
Během záruční doby nepovolujte šrouby na krytu. Nedodržení tohoto požadavku má za následek neplatnost jakýchkoli nároků v rámci záruky výrobce.

Náhradní díly a příslušenství
Další příslušenství, zejména nářadí a příslušenství, naleznete v katalozích výrobce. Schematické výkresy a seznamy náhradních dílů naleznete na naší domovské stránce: **www.flex-tools.com.**

Informace o likvidaci

VAROVÁNÍ!
Nepotřebné elektrické nářadí učiňte nepoužitelným:
– *vyjmutím akumulátoru v případě akumulátorového elektrického nářadí.*

Pouze v zemích EU

Elektrické nářadí nelikvidujte v rámci domovního odpadu!

V souladu s evropskou směrnicí 2012/19/EU o odpadních elektrických a elektronických zařízeních a provedení do vnitrostátních právních předpisů musí být elektrické nářadí shromažďováno odděleně a recyklováno způsobem šetrným k životnímu prostředí.

Recyklace surovin místo likvidace odpadu.
Zařízení, příslušenství a obaly by měly být recyklovány způsobem šetrným k životnímu prostředí. Plastové díly jsou určeny pro recyklaci podle druhu materiálu.

VAROVÁNÍ!
Akumulátory nevhazujte do domovního odpadu, ohně ani vody. Použité akumulátory neotvírejte.
Pouze v zemích EU:

V souladu s nařízením 2023/1542 musí být vadné nebo použité akumulátory recyklovány.

POZNÁMKA
Informujte se u vašeho prodejce o možnostech likvidace!

CE-Prohlášení o shodě

Prohlášení o shodě jsou uvedena v příloze 1 tohoto návodu k použití.

Vyloučení odpovědnosti

Výrobce a jeho zástupce neodpovídají za škody a ušlý zisk v důsledku přerušení podnikání způsobeného výrobkem nebo nepoužitelným výrobkem.
Výrobce a jeho zástupce neručí za škody, které byly způsobeny nesprávným použitím výrobku nebo použitím výrobku s výrobky jiných výrobců.

Obsah

Symboly použité v tejto príručke. 90
Symboly na výrobku 90
Dôležité bezpečnostné informácie 90
Hluk a vibrácie 91
Technické údaje 91
Prehľad 92
Návod na obsluhu 92
Doprava 93
Údržba a starostlivosť 93
Informácie o likvidácii 94
Vyhlásenie o zhode CE 94
Vylúčenie zodpovednosti 94

Symboly použité v tomto návode

⚠ ***VAROVANIE!***
Označuje hroziace nebezpečenstvo. Nedodržanie tohto varovania môže mať za následok smrť alebo mimoriadne ťažké zranenia.

⚠ ***UPOZORNENIE!***
Označuje možnú nebezpečnú situáciu. Nedodržanie tohto upozornenia môže mať za následok mierne zranenie alebo poškodenie majetku.

i ***POZNÁMKA***
Označuje aplikačné rady a dôležité informácie.

Symboly na výrobku


Pred zapnutím elektrického náradia si prečítajte návod na obsluhu.


Používajte ochranu sluchu


Informácie o likvidácii starého náradia (pozri strana 94)

CE Označenie CE

UK CA Označenie UKCA

Dôležité bezpečnostné informácie

⚠ ***VAROVANIE!***
Pred použitím elektrického náradia si prečítajte nasledujúce pokyny a postupujte podľa:
– *tohto návodu na obsluhu,*
– *„Všeobecných bezpečnostných pokynov" o zaobchádzaní s elektrickým náradím v priloženej príručke (leták č.: 315915),*
– *aktuálnych platných miestnych pravidiel a predpisov na prevenciu nehôd.*

Toto elektrické náradie je najmodernejšie zariadenie a bolo skonštruované v súlade s uznávanými bezpečnostnými predpismi. Napriek tomu môže elektrické náradie pri používaní predstavovať nebezpečenstvo pre život a zdravie používateľa alebo tretej osoby, prípadne môže dôjsť k poškodeniu elektrického náradia alebo iného majetku.
Elektrické náradie sa môže používať len
– *na zamýšľané použitie*
– *v bezchybnom prevádzkovom stave.*

Poruchy, ktoré ohrozujú bezpečnosť, sa musia okamžite odstrániť.

Zamýšľané použitie

Vibrátor na dlaždice je určený
– na komerčné použitie v priemysle a obchode,
– na umožnenie úplného priľnutia dlaždíc na podlahu a steny k maltovému materiálu prostredníctvom vibrácií, aby sa dokončila pokládka dlaždíc.

Vibrátor na dlaždice nie je určený na zdvíhanie dlaždíc.

Bezpečnostné pokyny pre vibrátor na dlaždice

⚠ ***VAROVANIE!***
Prečítajte si všetky bezpečnostné upozornenia, pokyny, ilustrácie a špecifikácie dodané s týmto elektrickým náradím*. Nedodržanie nižšie uvedených pokynov môže mať za následok úraz elektrickým prúdom, požiar a/alebo vážne zranenie. Všetky varovania a pokyny si ponechajte pre prípadnú potrebu v budúcnosti.*

- **Pred použitím vibrátora na dlaždice je potrebné skontrolovať vzhľad nástroja, či nie je poškodený.** Ak sa zistia akékoľvek abnormality, používanie by sa malo okamžite ukončiť.
- Pred uvedením do prevádzky sa uistite, že je obsluha oboznámená so spôsobom obsluhy a bezpečnostnými opatreniami pri používaní, a uschovajte si návod na obsluhu, aby ste doň mohli kedykoľvek ľahko nahliadnuť.
- Vibrátor na dlaždice nie je určený na použitie ako zdvihák.
- **Tento vibračný nástroj na dlaždice je prísne zakázané používať v akomkoľvek vysokohorskom prostredí.**
- **Pri mechanických prísavkách existuje riziko náhodného uvoľnenia sacích síl.** Počas prevádzky, aj keď sa zdá, že prísavka pevne priľne k dlaždiciam, je možné, že dlaždice z dôvodu poruchy stroja, nesprávnej obsluhy, nerovného povrchu dlaždíc a z iných dôvodov náhle stratia priľnavosť a dlaždice spadnú.
- **Pred každým použitím je potrebné prísavku dôkladne skontrolovať a skontrolovať, či nie je povrch prísavky poškodený alebo deformovaný a či je spojenie medzi prísavkou a nástrojom pevné.** Ak sa na prísavke zistia akékoľvek abnormality, je prísne zakázané náradie používať.
- **Počas používania včas vyčistite prach na prísavke.**
- **Pri práci s náradím by obsluha mala nosiť ochranné pomôcky, napríklad chrániče sluchu, aby nedošlo k poškodeniu sluchu spôsobenému pracovným hlukom.**
- **Vibrátor na dlaždice počas prevádzky výrazne vibruje a jeho dlhé držanie môže spôsobiť nepohodlie v rukách používateľa.** Odporúča sa ponechať zapnuté napájanie maximálne 2 minúty a počkať 1 hodinu bez prevádzky.

Hluk a vibrácie

Hodnoty hluku a vibrácií boli stanovené v súlade s normou EN 62841.
Vyhodnotená hladina hluku elektrického náradia je zvyčajne:
– Hladina akustického tlaku L_{pA}: 96 dB(A)
– Hladina akustického výkonu L_{WA}:104 dB(A)
– Neistota: K = 3 dB

Celková hodnota vibrácií:
– Emisná hodnota a_h: 37,9 m/s^2
– Neistota: K = 1,5 m/s^2

⚠ ***UPOZORNENIE!***
Uvedené namerané hodnoty sa vzťahujú na nové elektrické náradie. Denné používanie spôsobuje zmenu hodnôt hluku a vibrácií.

i ***POZNÁMKA***
Úroveň emisie vibrácií uvedená v tomto návode na použitie bola meraná v súlade so štandardizovaným testom uvedeným v norme EN 62841 a môže sa použiť na porovnanie jedného náradia s iným. Môže sa použiť na predbežné posúdenie expozície.
Deklarovaná hladina vibrácií predstavuje použitie náradia na hlavné činnosti.
Ak sa však náradie používa na rôzne aplikácie, s rôznym príslušenstvom alebo pri nedostatočnej údržbe, úroveň emisií vibrácií sa môže líšiť. To môže výrazne zvýšiť hladinu expozície počas celého pracovného obdobia.
Na presný odhad úrovne expozície na vibrácie je tiež potrebné vziať do úvahy časy, keď je náradie vypnutý alebo spustený, ale v skutočnosti sa nepoužíva. To môže výrazne znížiť hladinu expozície počas celého pracovného obdobia.
Identifikujte ďalšie bezpečnostné opatrenia na ochranu obsluhy pred účinkami vibrácií, ako napríklad: Údržba náradia a príslušenstva, udržiavanie rúk v teple, organizácia pracovných postupov.

⚠ ***UPOZORNENIE!***
Používajte chrániče sluchu pri akustickom tlaku nad 85 dB (A).

Technické údaje

Typ výrobku		TV 18-EC
Výrobok		Vibrátor na dlaždice
Menovité napätie	V	18
Menovitá rýchlosť	ot/min	3500-8000
Priemer prísavky	cm	12
Maximálna špecifikácia dlaždíc	mm	1200*2400
Hmotnosť podľa postupu FLEX 01	kg	1,6

Akumulátor	18v	AP 18/2,5 AP 18/4,0 AP 18/4,0 XT AP 18/5,0	
Hmotnosť akumulátoru	kg	AP 18/2,5 AP 18/4,0 AP 18/4,0 XT AP 18/5,0	0,4 0,7 0,7 0,7
Sortiment nabíjačiek	Séria CA...18 Séria CA...12/18		
Teplota nabíjania	0 ~ 40 °C		
Pracovná teplota	-10 ~ 40 °C		
Skladovacia teplota	-20 ~ 50 °C		

Prehľad (pozri obr. A)

Číslovanie dielov výrobku sa vzťahuje na ilustráciu prístroja na stránke s nákresom.

1. **Obrazovka zobrazenia režimu**
2. **Tlačidlo režimu/zapnutia/vypnutia**
3. **Vibračné tlačidlo**
4. **Rukoväť**
5. **Rukoväť s prísavkou**
6. **Aretačné tlačidlo**
7. **Prísavka**
8. **Pomocná rukoväť**
9. **Poistka akumulátora**

Návod na obsluhu

⚠ ***VAROVANIE!***

Pred akýmikoľvek prácami na elektrickom náradí vyberte akumulátor.

Pred zapnutím elektrického náradia

Vybaľte elektrické náradie a príslušenstvo a skontrolujte, či nechýbajú alebo nie sú poškodené žiadne diely.

i ***POZNÁMKA***

Akumulátory nie sú pri dodaní úplne nabité. Pred prvým použitím úplne nabite akumulátory. Pozrite si návod na obsluhu nabíjačky.

Vloženie/výmena akumulátora (pozri obrázok B1-B2)

- Nabitý akumulátor zatlačte do náradia, kým nezacvakne na svoje miesto (pozri obr. B1).
- Po vložení akumulátora na miesto otočte poistku akumulátora (9) smerom k akumulátoru, aby ste ju zaistili.
- Ak chcete akumulátor vybrať, otáčajte poistkou smerom k rukoväti, kým sa neozve mierne „cvaknutie", čo znamená, že sa poistka oddelila od akumulátora.
- Stlačte uvoľňovacie tlačidlo a vytiahnite akumulátor (pozri obrázok B2).

⚠ ***UPOZORNENIE!***

Keď náradie nepoužívate, chráňte kontakty akumulátora. Uvoľnené kovové časti môžu skratovať kontakty; nebezpečenstvo výbuchu a požiaru!

Tipy pre dlhú životnosť akumulátora

⚠ ***UPOZORNENIE!***

– *Akumulátor nikdy nenabíjajte pri teplotách nižších ako 0 °C alebo vyšších ako 40 °C.*
– *Nenabíjajte akumulátory v prostredí s vysokou vlhkosťou vzduchu alebo okolitou teplotou.*
– *Počas nabíjania nezakrývajte akumulátory a nabíjačku.*
– *Na konci nabíjania vytiahnite sieťovú zástrčku nabíjačky.*

Akumulátory a nabíjačka sa počas nabíjania zahrievajú. To je úplne normálne!

i ***POZNÁMKA***

Dodržiavajte pokyny pre správne nabíjanie akumulátora uvedené v návode na obsluhu akumulátora.

Ak akumulátory dlhší čas nepoužívate, uskladnite ich čiastočne nabité na chladnom mieste.

Použite prísavku (pozri obrázok C)

Položte náradie na dlaždicu, ktorú chcete položiť, podržte rukoväť s prísavkou (5), aby sa aktivovala prísavka (7), a potom stlačte aretačné tlačidlo (6), aby sa rukoväť s prísavkou zaaretovala.

Ak chcete uvoľniť prísavku, opätovne stlačte rukoväť.

Zobrazenie režimu (pozri obrázok D)

Tento nástroj má 6 rýchlostných režimov, medzi ktorými možno prepínať pomocou tlačidla režimu (2).

POZNÁMKA: Výber režimu prevodovky počas prevádzky by mal vychádzať z konkrét-

nych pracovných podmienok (materiál a veľkosť dlaždíc, typ lepidla atď.).

Zapnutie/vypnutie (pozri obrázok E)

Zapnutie: Priložte akumulátor, stlačte tlačidlo režimu/zapnutia/vypnutia (2) a prejdite do pohotovostného režimu. Po výbere príslušného režimu stlačte a podržte vibračné tlačidlo (3), aby sa nástroj spustil.
Vypnutie: Po dokončení operácie uvoľnite vibračné tlačidlo. Stlačením a podržaním tlačidla režimu/zapnutia/vypnutia na 3 sekundy náradie vypnete. Ak sa náradie nepoužíva prostredníctvom hlavného vypínača, po 60 minútach sa automaticky vypne.

Dlažba (pozri obrázok F)

Tento nástroj má zabudovanú pružinovú tlmiacu štruktúru. Počas práce sa odporúča používať obe ruky a vyvíjať určitý tlak, aby sa vo väčšej miere znížili vibrácie nástroja na ruky obsluhy.

- Pripravte dlaždice s hladkým povrchom bez piesku a umiestnite ich na miesto, kde majú byť položené.
- Umiestnite nástroj na dlaždice do stredu dlaždíc, ktoré chcete vydláždiť, stlačte tlačidlo režimu/zapnutia/vypnutia (2), nástroj na dlaždice prejde do pohotovostného režimu, vyberte príslušný režim prevodovky, podržte hlavnú a pomocnú rukoväť a stlačením vibračného tlačidla (3) nástroj spustite.
- Po úplnom zapustení dlaždíc je možné nástroj presunúť. Skontrolujte, či sa v okolí nenachádzajú vyššie polohy ako v strede, a ak áno, presuňte nástroj na lokálnu prevádzku. Ak sa celková plocha alebo jedna či viaceré strany dlaždice príliš prepadajú, použite prísavky na absorpciu dlaždice a zdvihnite oblasť, ktorá sa príliš prepadá, až kým nebude výška položenia relatívne rovná.
- Po dokončení zapustenia dlaždíc skontrolujte medzery medzi dlaždicami. Ak sú medzery príliš veľké, použite nástroj na pripevnenie dlaždíc, zdvihnite rukoväť s prísavkou a prísavka dlaždice udrží. Potom pred zastavením prevádzky ťahajte nástroj smerom k strane medzery, kým medzera nebude spĺňať požiadavky.

POZNÁMKA: Vibračné tlačidlo stlačte len vtedy, keď je vibrácia potrebná.

POZNÁMKA: Pri dláždení obkladov a dlažby možno nástroj pre jednoduchšiu obsluhu pripevniť priamo na obklad.
Ak na prísavke alebo povrchu nástroja priľnú maltové materiály alebo iné cudzie predmety, je potrebné ich okamžite očistiť, aby nedošlo k poškodeniu nástroja.

Doprava

Na lítium-iónové akumulátory sa vzťahujú požiadavky právnych predpisov o nebezpečnom tovare.
Preprava týchto akumulátorov sa musí vykonávať v súlade s miestnymi, vnútroštátnymi a medzinárodnými ustanoveniami a predpismi.
Používatelia môžu tieto akumulátory prepravovať po ceste bez ďalších požiadaviek.
Komerčná preprava lítium-iónových akumulátorov prepravnými spoločnosťami podlieha predpisom o preprave nebezpečného tovaru.
Prípravy na prepravu a prepravu môžu vykonávať len náležite vyškolené osoby. Celý proces musí byť pod odborným dohľadom.
Pri preprave nabíjateľných akumulátorov je potrebné dodržiavať nasledujúce body:
Uistite sa, že kontaktné svorky akumulátora sú chránené a izolované, aby sa zabránilo skratu.
Uistite sa, že je akumulátor v obale zabezpečený proti pohybu.
Poškodené alebo vytekajúce akumulátory sa nesmú prepravovať.
Ďalšie informácie vám poskytne vaša prepravná spoločnosť.

⚠ ***UPOZORNENIE!***

Nevkladajte akumulátory, ktoré majú poškodené puzdro.

Údržba a starostlivosť

⚠ ***VAROVANIE!***

Pred vykonávaním akýchkoľvek prác na elektrickom náradí vyberte z náradia akumulátor.

Čistenie

⚠ ***UPOZORNENIE!***

Pri čistení suchým stlačeným vzduchom vždy používajte ochranné okuliare.

Pravidelne čistite náradie a vetracie otvory. Frekvencia čistenia závisí od materiálu a doby

používania. Vnútro skrine a motor pravidelne prefukujte suchým stlačeným vzduchom.

Opravy
Opravy môže vykonávať len autorizované zákaznícke servisné stredisko.

POZNÁMKA
Počas záručnej doby neuvoľňujte skrutky na kryte. Nedodržanie tejto požiadavky má za následok neplatnosť akýchkoľvek nárokov vyplývajúcich zo záruky výrobcu.

Náhradné diely a príslušenstvo
Ďalšie príslušenstvo, najmä náradie a doplnky, nájdete v katalógoch výrobcu. Výkresy a zoznamy náhradných dielov nájdete na našej domovskej stránke: **www.flex-tools.com.**

Informácie o likvidácii

VAROVANIE!
Znefunkčnite nepotrebné elektrické náradie:
– *odstránením akumulátora z elektrického náradia.*

Len v krajinách EÚ

Elektrické náradie nevyhadzujte do domového odpadu!

V súlade s európskou smernicou 2012/19/EÚ o odpade z elektrických a elektronických zariadení a transpozícii do vnútroštátneho práva musia byť použité elektrické náradia zbierané oddelene a recyklované spôsobom šetrným k životnému prostrediu.

Recyklácia surovín namiesto likvidácie odpadu.
Zariadenie, príslušenstvo a obaly sa musia recyklovať spôsobom šetrným k životnému prostrediu. Plastové diely sú určené na recykláciu podľa druhu materiálu.

VAROVANIE!
Nevyhadzujte akumulátor do domového odpadu, ohňa alebo vody. Neotvárajte použité akumulátory.
Len pre krajiny EÚ:

V súlade s nariadením 2023/1542 sa musia chybné alebo použité akumulátory recyklovať.

POZNÁMKA
O možnostiach likvidácie sa informujte u vášho predajcu!

CE-Vyhlásenie o zhode

Vyhlásenia o zhode sú uvedené v prílohe 1 k tomuto návodu na použitie.

Vylúčenie zodpovednosti

Výrobca a jeho zástupca nie sú zodpovední za škody a ušlý zisk v dôsledku prerušenia podnikania spôsobeného výrobkom alebo nepoužiteľným výrobkom.
Výrobca a jeho zástupca nezodpovedajú za škody, ktoré vznikli nesprávnym použitím elektrického nástroja alebo použitím elektrického nástroja s výrobkami od iných výrobcov.

Sadržaj

Simboli koji se koriste u ovom priručniku. . . 95
Simboli na proizvodu 95
Važne informacije u vezi sigurnosti. 95
Buka i vibracije 96
Tehnički podaci 96
Pregled. 97
Upute za uporabu 97
Transport 98
Održavanje i njega. 98
Informacije o zbrinjavanju 99
CE izjava o sukladnosti 99
Izuzeće od odgovornosti 99

Simboli koji se koriste u ovom priručniku

⚠ ***UPOZORENJE!***
Označava neposrednu prijeteću opasnost. Zanemarivanje ovog upozorenja može rezultirati smrću ili iznimno teškim ozljedama.

⚠ ***OPREZ!***
Označava moguću opasnu situaciju. Zanemarivanje ovog upozorenja može rezultirati lakšim ozljedama ili materijalnom štetom.

i ***NAPOMENA***
Označava savjete za primjenu i važne informacije.

Simboli na proizvodu


Prije uključivanja električnog alata, pročitajte priručnik za upotrebu.


Nosite zaštitu za sluh


Informacije o zbrinjavanju starog alata (pogledajte stranicu 99)

CE
CE oznaka

UK CA
UKCA oznaka

Važne informacije u vezi sigurnosti

⚠ ***UPOZORENJE!***
Prije upotrebe električnog alata pročitajte sljedeće i postupite sukladno:
– *ovim uputama za rukovanje,*
– *„Općim uputama u vezi sigurnosti" u pogledu rukovanja električnim alatima u priloženoj brošuri (letak br.: 315915),*
– *pravilima i propisima za sprječavanje nesreća koji važe na mjestu primjene.*

Ovaj električni alat izrađen je u skladu s najnovijim dostignućima tehnike i priznatim sigurnosno-tehničkim propisima.
Ipak, ovaj električni alat može za vrijeme upotrebe predstavljati opasnosti za tijelo i život korisnika ili drugih osoba, odnosno može doći do oštećenja električnog alata ili drugih materijalnih šteta.
Električni alat može se koristiti samo
– *za predviđene svrhe*
– *i ako je u besprijekornom radnom stanju.*

Greške koje ugrožavaju sigurnost moraju se odmah otkloniti.

Namjena

Vibrator za pločice je namijenjen
– za komercijalnu upotrebu u industriji i obrtu,
– za omogućavanje da se pločice na podu i zidovima potpuno pridržavaju morta bez obzira na vibracije, kako bi se završio rad s pločicama.

Vibrator za pločice nije namijenjen za podizanje pločica.

Sigurnosne upute za vibrator pločica

⚠ ***UPOZORENJE!***
Pročitajte sva upozorenja u vezi sigurnosti, sve upute, ilustracije i specifikacije isporučene s ovim električnim alatom*. Zanemarivanje svih uputa navedenih u nastavku može rezultirati električnim udarom, požarom i/ili teškim ozljedama. Sačuvajte sva upozorenja i sve upute za buduće potrebe.*

■ **Prije upotrebe alata za vibraciju pločica, potrebno je provjeriti izgled alata zbog**

eventualnih oštećenja. Ako se otkriju bilo kakve nepravilnosti, odmah prestanite s upotrebom.

- Prije rada osigurajte da rukovatelj bude upoznat s metodom rada i mjerama opreza te čuvajte priručnik za upute radi lakšeg pristupa u bilo kojem trenutku.
- Vibrator za pločice nije predviđen za upotrebu kao podizač.
- **Ovaj alat vibrator pločica strogo je zabranjeno koristiti u bilo kojem okruženju na velikoj visini.**
- **Postoji rizik od slučajnog otpuštanja usisne sile u mehaničkim vakuumskim hvataljkama.** Tijekom rada, čak i ako se čini da se vakuumska hvataljka čvrsto drži na pločicama, još uvijek je moguće da pločice iznenada izgube usis zbog kvarova stroja, nepravilnog rada, neravnih površina pločica i drugih razloga, što može uzrokovati pad pločica.
- **Prije svake upotrebe, potrebno je provesti strogu provjeru vakuumske hvataljke, npr. je li površina vakuumske hvataljke oštećena ili izobličena te je li veza između vakuumske hvataljke i alata čvrsta.** Ako se otkriju bilo kakve nepravilnosti u vakuumskoj hvataljci, strogo je zabranjeno koristiti alat.
- **Čistite prašinu s vakuumske hvataljke na vrijeme tijekom upotrebe.**
- **Prilikom rada s alatom, rukovatelji bi trebali nositi zaštitnu opremu poput zaštita za uši kako bi izbjegli oštećenje sluha uzrokovano bukom u radu.**
- **Alat za vibriranje snažno vibrira tijekom rada, a dugotrajno držanje može uzrokovati nelagodu u rukama korisnika.** Preporučujemo održavanje napajanja u radu najviše 2, uz čekanje od jednog sata bez rada.

Buka i vibracije

Vrijednosti buke i vibracija određene su u skladu s normom EN 62841.
A-ponderirana razina buke električnog alata obično je:

– Razina zvučnog tlaka L_{pA}: 96 dB(A)
– Razina zvučne snage L_{WA}: 104 dB(A)
– Nesigurnost: K = 3 dB

Ukupna vrijednost vibracija:

– Vrijednost emisije a_h: 37,9 m/s²
– Nesigurnost: K = 1,5 m/s²

⚠ ***OPREZ!***

Navedene izmjerene vrijednosti vrijede za nove električne alate. Svakodnevna uporaba uzrokuje promjenu vrijednosti buke i vibracija.

i ***NAPOMENA***

Razina emisije vibracija navedena u ovim uputama izmjerena je u skladu sa standardiziranim ispitivanjem navedenim u normi EN 62841 i može se upotrijebiti za usporedbu jednog alata s drugim. Ona se također može upotrijebiti za preliminarnu procjenu izloženosti.
Deklarirana razina emisije vibracija predstavlja glavne primjene alata.
Međutim, ako se alat upotrebljava za različite primjene, s različitim priborom ili ako se loše održava, razine emisija vibracija mogu biti različite. To može značajno povećati razinu izloženosti tijekom ukupnog razdoblja rada.
Za preciznu procjenu razine izloženosti vibracijama, u obzir bi se trebala uzeti i vremena kada je alat isključen ili kada radi, ali se zapravo ne upotrebljava. To može značajno smanjiti razinu izloženosti tijekom ukupnog razdoblja rada.
Utvrdite dodatne mjere sigurnosti za zaštitu korisnika od djelovanja vibracija, kao što su: održavanje alata i pribora, održavanje topline ruku, organizacija načina rada.

⚠ ***OPREZ!***

Pri zvučnom tlaku većem od 85 dB(A), nosite zaštitu za sluh.

Tehnički podaci

Vrsta proizvoda		TV 18-EC
Proizvod		Vibrator za pločice
Nazivni napon	V	18
Nazivna brzina	o/min	3500-8000
Promjer vakuumske hvataljke	cm	12
Maksimalna specifikacija pločica	mm	1200*2400
Težina prema FLEX postupku 01	kg	1,6

Baterija	18 V	AP 18/2,5 AP 18/4,0 AP 18/4,0 XT AP 18/5,0	
Masa baterije	kg	AP 18/2,5 AP 18/4,0 AP 18/4,0 XT AP 18/5,0	0,4 0,7 0,7 0,7
Raspon punjača	CA...18 serija CA...12/18 serija		
Temperatura punjenja	0~40 °C		
Radna temperatura	-10 – 40 °C		
Temperatura skladištenja	- 20 ~ 50 °C		

Pregled (pogledajte sliku A)

Brojčane oznake značajki proizvoda odnose se na ilustraciju uređaja na stranici s grafičkim prikazom.

1. **Zaslon načina rada**
2. **Gumb za podešavanje načina rada / uključivanje / isključivanje**
3. **Gumb za vibraciju**
4. **Drška**
5. **Drška s vakuumskom hvataljkom**
6. **Blokirni gumb**
7. **Vakuumska hvataljka**
8. **Pomoćna ručka**
9. **Zatvarač za bateriju**

Upute za uporabu

⚠ ***UPOZORENJE!***

Uklonite bateriju prije svih radova na električnom alatu.

Prije uključivanja električnog alata

Raspakirajte električni alat i pribor te provjerite ima li izgubljenih ili oštećenih dijelova.

i ***NAPOMENA***

Baterije pri isporuci nisu potpuno napunjene. Prije prve uporabe potpuno napunite baterije. Pogledajte upute za upotrebu punjača.

Umetanje/zamjena baterije (pogledajte slike B1 i B2)

- Pritisnite napunjenu bateriju u električni alat tako da čujno ulegne u svoje mjesto (pogledajte slika B1).
- Nakon što umetanja baterije na mjesto, okrenite zatvarač za bateriju (9) prema bateriji kako biste ga osigurali.
- Radi uklanjanja, okrenite zatvarač za bateriju prema drški dok ne čujete lagani „klik" koji označava da se zatvarač odvojio od baterije.
- Pri uklanjanju pritisnite gumb za oslobađanje i izvucite bateriju (pogledajte sliku B2).

⚠ ***OPREZ!***

Kada ne upotrebljavate uređaj, zaštitite kontakte baterije. Nepričvršćeni metalni dijelovi mogu prouzročiti kratak spoj kontakata; postoji opasnost od eksplozije i požara!

Savjeti za dug radni vijek baterije

⚠ ***OPREZ!***

– *Nemojte puniti baterije na temperaturama ispod 0 °C ili iznad 40 °C.*
– *Ne punite baterije u okruženjima s visokom vlažnošću zraka ili temperaturom okoline.*
– *Nemojte pokrivati baterije i punjač tijekom punjenja.*
– *Izvucite mrežni utikač punjača po završetku punjenja.*

Baterija i punjač zagrijavaju se tijekom punjenja. To je sasvim normalno!

i ***NAPOMENA***

Slijedite upute za ispravno punjenje baterije u priručniku za rukovanje baterijom.

Ako se baterije ne koriste duže vrijeme, pohranite ih djelomično napunjene na hladno mjesto.

Upotrijebite vakuumsku hvataljku (pogledajte sliku C)

Postavite alat na pločicu za postavljanje, podignite dršku vakuumske hvataljke (5) kako biste aktivirali vakuumsku hvataljku (7), a zatim pritisnite gumb za zaključavanje (6) kako biste zaključali dršku vakuumske hvataljke. Za otpuštanje drške vakuumske hvataljke ponovno pritisnite dršku.

Zaslon načina rada (pogledajte sliku D)

Alat ima 6 načina rada koji se mogu mijenjati s pomoću gumba za podešavanje načina (2).
NAPOMENA: Odabir načina rada tijekom rada trebao bi se temeljiti na specifičnim radnim uvjetima (materijal i veličina pločice, vrsta ljepila itd.).

Uključivanje/isključivanje (pogledajte sliku E)

Uključivanje: Priključite bateriju, pritisnite gumb za podešavanje načina rada/uključivanje/isključivanje (2) za ulazak u način čekanja. Nakon odabira odgovarajućeg načina rada, pritisnite i držite gumb za vibraciju (3) za pokretanje alata.
Isključivanje: Nakon završetka operacije, otpustite gumb za vibraciju. Pritisnite i držite gumb za podešavanje načina rada/uključivanje/isključivanje 3 sekunde kako biste isključili alat. Ako se ne upravlja putem gumba napajanja, alat će se automatski isključiti nakon 60 minuta.

Postavljanje pločica (pogledajte sliku F)

Alat ima ugrađenu strukturu prigušenja opruge. Tijekom rada preporučujemo da se koristite objema rukama i primijenite određenu količinu pritiska kako bi se smanjila vibracija alata na rukama rukovatelja.

- Pripremite pločice s glatkom površinom bez pijeska i stavite ih na mjesto gdje ih treba postaviti.
- Postavite alat za pločice u sredinu pločica koje treba postaviti, pritisnite gumb za podešavanje načina rada/uključivanje/isključivanje (2); alat za pločice ući će u način čekanja, odaberite odgovarajući način zupčanika, držite glavni i pomoćni ručak i pritisnite gumb za vibraciju (3) kako biste pokrenuli alat.
- Alat za pločice moći ćete pomaknuti kada pločice potpuno urone. Provjerite ima li položaja viših od sredine, a ako ima, premjestite alat za lokalnu upotrebu. Ako se ukupno ili jedna ili više strana pločice previše uroni, upotrijebite vakuumske hvataljke za hvatanje pločice i podignite područje koje se previše uronilo dok ne osigurate relativnu ravninu visine postavljanja.
- Nakon završetka uranjanja pločica, provjerite razmake između pločica. Ako su razmaci preveliki, upotrijebite alat za pričvršćivanje pločica i podignite ručku vakuumske hvataljke, pri čemu će vakuumska hvataljka držati pločice. Zatim povucite alat prema razmaku sve dok razmak ne zadovolji zahtjeve prije nego što zaustavite operaciju.

NAPOMENA: Gumb za vibraciju pritisnite samo ako je vibracija potrebna.
NAPOMENA: Kada postavljate zidne pločice, radi lakšeg rukovanja, alat možete izravno pričvrstiti na zidne pločice.
Kada na vakuumskoj hvataljci ili površini alata ima materijala za žbukanje ili drugih stranih objekata, oni se moraju odmah očistiti kako bi se izbjeglo oštećenje alata.

Transport

Litij-ionske baterije podliježu zahtjevima zakonodavstva o opasnoj robi.
Prijevoz tih baterija mora se izvršiti u skladu s lokalnim, nacionalnim i međunarodnim odredbama i propisima.
Korisnici mogu transportirati te baterije cestom bez dodatnih zahtjeva.
Komercijalni prijevoz litij-ionskih baterija od strane tvrtki za otpremu podliježe propisima za prijevoz opasnih tereta. Pripreme za otpremu i transport mogu obavljati samo osobe odgovarajuće stručnosti. Cijeli postupak mora biti profesionalno nadziran.
Prilikom prijevoza punjivih baterija moraju se poštivati sljedeće točke:
Provjerite jesu li kontaktni priključci baterije zaštićeni i izolirani kako bi se spriječili kratki spojevi.
Provjerite je li baterija osigurana protiv pomicanja unutar pakiranja.
Oštećene ili baterije koje cure ne smiju se transportirati.
Obratite se svojoj tvrtki za otpremu trebaju li vam dodatne informacije.

⚠ ***OPREZ!***

Ne postavljajte baterije koje imaju oštećeno kućište.

Održavanje i njega

⚠ ***UPOZORENJE!***

Izvadite baterijski modul iz alata prije izvođe-

nja bilo kakvih radova na električnom alatu.

Čišćenje

⚠ ***OPREZ!***

Prilikom suhog čišćenja komprimiranim zrakom, nosite naočale.

Redovito čistite električni alat i ventilacijske otvore. Učestalost čišćenja ovisi o materijalu i trajanju uporabe. Unutrašnjost kućišta i motor redovito propušite suhim stlačenim zrakom.

Popravak

Popravke smije izvoditi samo ovlašteni korisnički servisni centar.

i ***NAPOMENA***

Tijekom jamstvenog razdoblja nemojte otpuštati vijke na kućištu. Nepoštivanjem ovog zahtjeva izgubit ćete pravo na jamstvo proizvođača.

Zamjenski dijelovi i dodatna oprema

Ostalu dodatnu opremu, posebno alate i pribor, potražite u katalozima proizvođača. Sklopne crteže i popise rezervnih dijelova možete pronaći na našoj početnoj stranici: **www.flex-tools.com.**

Informacije o zbrinjavanju

⚠ ***UPOZORENJE!***

Električni alat koji se više ne može upotrebljavati učinite neupotrebljivim:

– *Električni alat na baterijsko napajanje uklanjanjem baterije.*



Samo za zemlje EU

Električne alate nemojte odlagati s otpadom iz kućanstva!

U skladu s Europskom direktivom 2012/19/EU o otpadnoj električnoj i elektroničkoj opremi i prijenosu u nacionalni zakon, iskorištene električne alate potrebno je zasebno sakupljati i reciklirati na ekološki prihvatljiv način.



Povrat neobrađenog materijala umjesto odlaganja u otpad.

Uređaj, dodatnu opremu i ambalažu potrebno je reciklirati na ekološki prihvatljiv način. Plastični dijelovi identificirani su za recikliranje prema vrsti materijala.

⚠ ***UPOZORENJE!***

Baterije nemojte odlagati u otpad iz kućanstva, vatru ili vodu. Nemojte otvarati iskorištene baterije.

Samo za zemlje EU:

U skladu s Direktivom 2023/1542 neispravne ili iskorištene baterije potrebno je reciklirati.

i ***NAPOMENA***

Informacije o mogućnostima zbrinjavanja zatražite od svog dobavljača!

CE- Izjava o sukladnosti

Izjave o sukladnosti nalaze se u Prilogu 1. ovog priručnika s uputama.

Izuzeće od odgovornosti

Proizvođač i njegov zastupnik nisu odgovorni za štete i izgubljenu dobit uslijed prekida u poslovanju prouzročenog proizvodom ili neupotrebljivim proizvodom.

Proizvođač i njegov zastupnik nisu odgovorni za štetu prouzročenu nepravilnom uporabom proizvoda ili uporabom proizvoda s proizvodima drugih proizvođača.

Vsebina

Simboli, uporabljeni v teh navodilih. 100
Simboli na izdelku 100
Pomembne varnostne informacije 100
Hrup in tresljaji 101
Tehnični podatki. 101
Pregled. 102
Navodila za uporabo. 102
Transport 103
Vzdrževanje in nega 103
Informacije o odstranjevanju 104
CE izjava o skladnosti 104
Oprostitev odgovornosti 104

Simboli, uporabljeni v teh navodilih

⚠ ***OPOZORILO!***
Označuje grozečo nevarnost. Neupoštevanje tega opozorila lahko privede do izgube življenja ali izjemno hudih telesnih poškodb.

⚠ ***POZOR!***
Označuje morebitno nevarnost. Neupoštevanje tega opozorila lahko privede do lažjih telesnih poškodb ali materialne škode.

i ***OPOMBA***
Označuje nasvete pri uporabi in pomembne informacije.

Simboli na izdelku


Pred vklopom električnega orodja preberite priročnik za uporabo.


Nosite zaščito za sluh


Informacije o odstranjevanju starega orodja (glejte stran 104)

CE Oznaka CE

UK CA Oznaka UKCA

Pomembne varnostne informacije

⚠ ***OPOZORILO!***
Pred uporabo električnega orodja preberite sledeče in ustrezno ukrepajte:
– *navodila za uporabo,*
– *»Splošna varnostna navodila« glede upravljanja električnih orodij v priloženi knjižici (št. navodil: 315915),*
– *trenutna veljavna pravila in predpise za preprečevanje nesreč na mestu uporabe.*

To najsodobnejše električno orodje smo izdelali v skladu z uveljavljenimi varnostnimi predpisi.
Kljub temu pri uporabi električnega orodja obstaja nevarnost izgube življenja ali okončine uporabnika in/ali tretje osebe oz. lahko pride do poškodb električnega orodja ali druge materialne škode.
Električno orodje se lahko uporablja le
– *za predvideni namen*
– *in če je v brezhibnem delovnem stanju.*

Okvare, ki ogrožajo stopnjo varnosti, je treba nemudoma odpraviti.

Predvidena uporaba

Vibrator za keramiko je namenjen
– za komercialno uporabo v industriji in trgovini,
– za omogočanje, da se ploščice na tleh in stenah z vibracijami popolnoma prilepijo na maltni material, tako da se dokonča polaganje ploščic.

Vibrator za keramiko ni namenjen za dviganje ploščic.

Varnostna navodila za vibrator za keramiko

⚠ ***OPOZORILO!***
Preberite vsa varnostna opozorila, navodila, slike in tehnične podatke, ki so priloženi temu električnemu orodju*. Zaradi neupoštevanja spodaj navedenih navodil lahko pride do električnega udara, požara in/ali hudih telesnih poškodb. Vsa opozorila in navodila shranite za poznejšo uporabo.*

■ **Pred uporabo orodja za vibracijo keramike je treba preveriti videz orodja glede**

morebitnih poškodb. Če se odkrijejo kakršne koli nepravilnosti, je treba uporabo takoj prekiniti.
- Pred uporabo se prepričajte, da je upravljavec seznanjen z načinom delovanja in varnostnimi ukrepi pri uporabi, ter shranite navodila za uporabo, da jih boste lahko kadar koli lažje našli.
- Vibrator za keramiko ni namenjen za dvigovanje.
- **Uporaba tega vibratorja za keramiko je strogo prepovedana na visoki nadmorski višini.**
- **Pri mehanskih priseskih obstaja nevarnost nenamernega sproščanja sesalne sile.** Med delovanjem, tudi če se zdi, da je prisesek trdno pritrjen na ploščice, je še vedno mogoče, da ploščice nenadoma izgubijo oprijem zaradi okvar stroja, nepravilnega delovanja, neravnih površin ploščic in drugih razlogov, kar povzroči, da ploščice padejo.
- **Pred vsako uporabo je treba prisesek natančno pregledati, ali je površina priseska poškodovana ali deformirana ter ali je povezava med priseskom in orodjem trdna.** Če se na priseskih odkrijejo kakršne koli nepravilnosti, je uporaba orodja strogo prepovedana.
- **Med uporabo pravočasno očistite prah s priseskov.**
- **Pri upravljanju orodja morajo upravljavci nositi zaščitno opremo, kot so slušalke, da se izognejo poškodbam sluha zaradi delovnega hrupa.**
- **Vibrator za keramiko med delovanjem močno vibrira, dolgotrajno držanje pa lahko povzroči nelagodje v uporabnikovih rokah.** Priporočljivo je, da napravo pustite vklopljeno največ 2 minuti in počakate 1 uro brez delovanja.

Hrup in tresljaji

Vrednosti hrupa in tresljajev so bile določene v skladu s standardom EN 62841.
A-ovrednotena raven hrupa za električno orodje običajno znaša:
– Raven zvočnega tlaka L_{pA}: 96 dB(A)
– Izmerjena raven zvočne moči L_{WA}:104 dB(A)
– Negotovost: K = 3 dB
Skupna vrednost vibracij:
– Emisijska vrednost a_h: 37,9 m/s^2
– Negotovost: K = 1,5 m/s^2

POZOR!
Navedene izmerjene vrednosti veljajo za nova električna orodja. Če orodje pogosto uporabljate, se lahko vrednosti hrupa in vibracij spremenijo.

OPOMBA
Raven emisije vibracij, navedena v teh navodilih, je bila izmerjena v skladu s standardiziranim testom iz EN 62841 in se lahko uporablja za primerjavo enega orodja z drugim. Uporablja se lahko tudi za predhodno oceno izpostavljenosti.
Deklarirana raven oddajanja vibracij je predstavljena za glavne načine uporabe orodja. Toda če orodje uporabljate v druge namene, z drugačnimi nastavki oz. je orodje slabo vzdrževano, se raven oddajanja vibracij lahko razlikuje. To pa lahko znatno poveča raven izpostavljenosti v celotnem delovnem času.
Če želite dobiti natančno oceno izpostavljenosti tresljajem, morate upoštevati tudi čase, ko je orodje izklopljeno ali deluje, vendar ga dejansko ne uporabljate. To pa lahko znatno zmanjša raven izpostavljenosti v celotnem delovnem času.
Določite dodatne varnostne ukrepe za zaščito operaterja pred učinki vibracij, kot so: Vzdrževanje orodja in pripomočkov, ohranjanje toplih rok, organizacija delovnih vzorcev.

POZOR!
Pri zvočnem tlaku nad 85 dB(A) nosite ščitnike za ušesa.

Tehnični podatki

Vrsta izdelka		TV 18-EC
Izdelek		Vibrator za keramiko
Nazivna napetost	V	18
Nazivna hitrost	vrt./min	3500–8000
Premer priseska	cm	12
Največja specifikacija ploščic	mm	1200*2400
Teža v skladu s postopkom FLEX Procedure 01	kg	1,6

Akumulator	18 V	AP 18/2,5 AP 18/4,0 AP 18/4,0 XT AP 18/5,0	
Teža akumulatorja	kg	AP 18/2,5 AP 18/4,0 AP 18/4,0 XT AP 18/5,0	0,4 0,7 0,7 0,7
Razpon polnilnika	CA... 18 serija CA...12/18 serija		
Temperatura polnjenja	0~40°C		
Delovna temperatura	–10~40 °C		
Temperatura za shranjevanje	-20~50 °C		

Pregled (glejte sliko A)

Oštevilčenje funkcij izdelka se nanaša na sliko naprave na strani s slikami.

1. **Zaslon prikaza načina**
2. **Gumb za nastavitev načina/vklop/izklop**
3. **Gumb za vibracije**
4. **Ročaj**
5. **Ročaj priseska**
6. **Gumb za zaklepanje**
7. **Prisesek**
8. **Pomožni ročaj**
9. **Zapiralo baterije**

Navodila za uporabo

⚠ ***OPOZORILO!***

Preden pričnete uporabljati električno orodje, odstranite baterijo.

Pred vklopom električnega orodja

Električno orodje in priključke vzemite iz embalaže in se prepričajte, da noben del ne manjka in ni poškodovan.

i ***OPOMBA***

Ob dostavi baterija ni v celoti napolnjena. Pred prvo uporabo v celoti napolnite baterijo. Preberite si navodila za uporabo polnilnika.

Vstavljanje/zamenjava akumulatorja (glejte sl. B1-B2)

- Napolnjeno baterijo potisnite v električno orodje, dokler ne zaslišite, da se zaskoči (glejte sl. B1).
- Ko je baterija vstavljena na svoje mesto, obrnite zapiralo baterije (9) proti bateriji, da jo pritrdite.
- Če želite baterijo odstraniti, obrnite zapiralo baterije proti ročaju, da zaslišite rahel »klik«, kar pomeni, da se je zapiralo ločilo od baterije.
- Pritisnite gumb za sprostitev in izvlecite baterijo (glejte sliko B2).

⚠ ***POZOR!***

Ko naprave ne uporabljate, zaščitite kontakte baterije. Zaradi zrahljanih kovinskih delov lahko pride do kratkega stika, nevarnosti eksplozije in požara!

Nasveti za dolgo življenjsko dobo baterije

⚠ ***POZOR!***

- *Baterij ne polnite pri temperaturah pod 0 °C ali nad 40 °C.*
- *Baterij ne polnite v okolju z visoko vlažnostjo zraka ali visoko temperaturo okolja.*
- *Med polnjenjem ne pokrivajte baterij in polnilnika.*
- *Po končanem polnjenju izvlecite vtič polnilnika iz električnega omrežja.*

Baterija in polnilnik se med polnjenjem segrejeta. To je povsem normalno!

i ***OPOMBA***

Upoštevajte navodila za pravilno polnjenje baterije v navodilih za uporabo baterije.

Če baterij ne uporabljate dlje časa, jih delno napolnjene shranite na hladnem.

Uporabite prisesek (glejte sliko C)

Orodje položite na ploščico, ki jo želite položiti, držite ročaj priseska (5), da prisesek aktivirate (7), in nato pritisnite gumb za zaklepanje (6), da zaklenete ročaj priseska.
Če želite sprostiti ročaj priseska, znova pritisnite ročaj.

Prikaz načina (glejte sliko D)

To orodje ima 6 načinov prestav, med katerimi je mogoče preklopiti s pomočjo gumba za

nastavitev načina (2).
OPOMBA: Izbira načina prestave med delovanjem mora temeljiti na posebnih delovnih pogojih (material in velikost ploščic, vrsta lepila itd.).

Vklop/izklop (glejte sliko E)

Vklop: Pritrdite baterijo in pritisnite gumb za nastavitev načina/vklop/izklop (2), da preklopite v stanje pripravljenosti. Ko izberete ustrezen način, pritisnite in držite gumb za vibracije (3), da zaženete orodje.
Izklop: Po končanem postopku spustite gumb za vibracije. Pritisnite in držite gumb za nastavitev načina/vklop/izklop za 3 sekunde, da izklopite orodje. Če orodja ne upravljate z gumbom za vklop, se bo po 60 minutah samodejno izklopilo.

Polaganje ploščic (glej sliko F)

To orodje ima vgrajeno vzmetno blažilno strukturo. Med delovanjem je priporočljivo uporabljati obe roki in izvajati določeno količino pritiska, da se v večji meri zmanjšajo vibracije orodja na rokah upravljavca.

- Pripravite ploščice z gladko površino brez peska in jih postavite na mesto, kjer jih je treba tlakovati.
- Orodje za polaganje ploščic postavite na sredino ploščic, ki jih želite položiti, in pritisnite gumb za nastavitev načina/vklop/izklop (2), da orodje za polaganje ploščic preide v stanje pripravljenosti; nato izberite ustrezen način prestave, primite glavni in pomožni ročaj ter pritisnite gumb za vibracije (3) za zagon orodja.
- Ko se ploščice popolnoma potopijo, lahko orodje za ploščice premaknete. Preverite, ali je kje kakšen položaj, ki je višji od sredine, in če je tako, premaknite orodje za delovanje ne tem mestu. Če se cela ploščica ali ena ali več strani ploščice preveč ugrezne, uporabite prisesek, da ploščico prime, in poravnajte preveč pogreznjeno območje, da je višina polaganja relativno ravna.
- Po končanem polaganju ploščic preverite reže med ploščicami. Če so vrzeli prevelike, uporabite orodje za pritrditev ploščic, dvignite ročaj priseska in prisesek bo držal ploščico. Nato potegnite orodje proti strani vrzeli, dokler reža ne ustreza zahtevam, nato ustavite postopek.

OPOMBA: Gumb za vibracije pritisnite samo, ko so vibracije potrebne.
OPOMBA: Pri polaganju stenskih ploščic lahko orodje za lažje upravljanje neposredno pritrdite na stenske ploščice.
Kadar se na prisesek ali površino orodja prilepijo maltni materiali ali drugi tuji predmeti, jih je treba takoj očistiti, da se orodje ne poškoduje.

Transport

Litij-ionske baterije so predmet zahtev zakonodaje o nevarnem blagu.
Transport teh baterij mora potekati v skladu z lokalnimi, nacionalnimi in mednarodnimi določbami in predpisi.
Uporabniki lahko te baterije prevažajo po cesti brez dodatnih zahtev.
Komercialni transport litij-ionskih baterij s strani ladijskih podjetij je predmet predpisov za transport nevarnih snovi. Priprave na pošiljanje in transport lahko izvajajo le ustrezno usposobljene osebe. Celoten postopek mora biti pod strokovnim nadzorom.
Pri prevozu polnilnih baterij je treba upoštevati naslednje točke:
Zagotovite, da so kontaktni terminali baterije zaščiteni in izolirani, da preprečite kratke stike.
Prepričajte se, da je baterija zaščitena pred premiki znotraj embalaže.
Poškodovanih baterij ali baterij, ki puščajo, ni dovoljeno prevažati.
Kontaktirajte svojo dostavno podjetje za dodatne informacije.

⚠ ***POZOR!***

Ne odlagajte baterij, ki imajo poškodovano ohišje.

Vzdrževanje in nega

⚠ ***OPOZORILO!***

Preden opravite kakršno koli delo na električnem orodju, odstranite baterijo iz orodja.

Čiščenje

⚠ ***POZOR!***

Pri čiščenju s suhim stisnjenim zrakom vedno nosite očala.

Redno očistite električno orodje in prezračevalne odprtine. Pogostost čiščenja je odvisna

od materiala in trajanja uporabe. S kompresorjem redno spihajte notranjost ohišja in motor.

Popravila

Popravila lahko izvaja le pooblaščeni servisni center.

OPOMBA

Med garancijskim obdobjem ne popuščajte vijakov na ohišju. Neupoštevanje te zahteve bo razveljavilo vse zahtevke po garanciji proizvajalca.

Nadomestni deli in nastavki

Drugo dodatno opremo, zlasti orodje in pripomočke, najdete v katalogih proizvajalca. Risbe z deli in sezname nadomestnih delov najdete na naši spletni strani:
www.flex-tools.com.

Informacije o odstranjevanju

OPOZORILO!

Onemogočite uporabo električnih orodij, ki jih ne potrebujete več:

– *baterijska električna orodja tako, da odstranite baterijo.*

Velja samo za države EU

Električnih orodij ne zavrzite med gospodinjske odpadke!

V skladu z Direktivo EU 2012/19/EU glede odpadne električne in elektronske opreme in prenosom na državno zakonodajo je treba iztrošene električne naprave zbirati ločeno in jih reciklirati na okolju prijazen način.

Predelava namesto odstranjevanja med odpadke.

Napravo, nastavke in embalažo je treba reciklirati na okolju prijazen način. Plastični deli so namenjeni reciklaži glede na vrsto materiala.

OPOZORILO!

Baterij ne mečite med gospodinjske odpadke, v vodo ali ogenj. Ne odpirajte iztrošenih baterij.

Velja samo za države EU:

V skladu s Pravilnikom 2023/1542 je treba okvarjene ali rabljene baterije reciklirati.

OPOMBA

O možnostih odstranjevanja se pozanimajte pri svojem prodajalcu!

CE– Izjava o skladnosti

Izjave o skladnosti so vključene v Prilogo 1 k tem navodilom za uporabo.

Oprostitev odgovornosti

Proizvajalec in njegov predstavnik nista odgovorna za kakršno koli škodo in izgubo prihodkov zaradi prekinitve poslovanja, ki ga je povzročil izdelek oziroma neuporaben izdelek.
Proizvajalec in njegov predstavnik nista odgovorna za kakršno koli škodo, nastalo zaradi nepravilne uporabe izdelka ali uporabe izdelka z izdelki drugih proizvajalcev.

Cuprins

Simboluri utilizate în acest manual. 105
Simbolurile de pe produs. 105
Informații privind siguranța 105
Zgomotul și vibrațiile. 106
Date tehnice 106
Prezentare generală. 107
Instrucțiuni de utilizare 107
Transport 108
Întreținerea și îngrijirea 109
Informații privind eliminarea 109
Declarație de conformitate CE 109
Exonerare de responsabilitate. 109

Simboluri utilizate în acest manual

⚠ ***AVERTISMENT!***
Implică pericol iminent. Nerespectarea acestui avertisment poate duce la deces sau la vătămări extrem de grave.

⚠ ***ATENȚIE!***
Denotă o posibilă situație periculoasă. Nerespectarea acestui avertisment se poate solda cu vătămare ușoară sau cu pagube.

i ***NOTĂ***
Denotă aplicarea sfaturilor și a informațiilor importante.

Simbolurile de pe produs



Înainte de a porni scula electrică, citiți manualul de utilizare.



Purtați echipament de protecție auditivă



Informații privind eliminarea sculei vechi (a se vedea pagina 109)

CE Marcaj CE

UK CA Marcaj UKCA

Informații privind siguranța

⚠ ***AVERTISMENT!***
Înainte de a utiliza scula electrică, vă rugăm să citiți următoarele și să acționați în consecință:
– *aceste instrucțiuni de utilizare,*
– *„Instrucțiunile generale de siguranță" privind manipularea sculelor electrice din broșura anexată (broșura nr.: 315915),*
– *normele de șantier în vigoare și reglementările pentru prevenirea accidentelor.*

Această sculă electrică este de ultimă oră și a fost construită în conformitate cu reglementările de siguranță recunoscute.
Însă, pe durata utilizării, scula electrică poate reprezenta un pericol pentru viața și membrele utilizatorului sau ale unui terț, ori scula electrică sau alte bunuri pot fi deteriorate.
Scula electrică poate fi utilizată numai
– *pentru utilizarea prevăzută*
– *în stare perfectă de funcționare.*

Defectele care îi afectează siguranța trebuie remediate imediat.

Utilizarea prevăzută

Vibratorul pentru plăci ceramice este destinat
– pentru utilizare comercială în industrie și meșteșuguri,
– pentru a permite plăcilor de pe podea și pereți să adere complet la materialul de mortar prin vibrații, astfel încât să se finalizeze lucrările de montare a plăcilor.

vibratorul pentru plăci nu este destinat ridicării plăcilor.

Instrucțiuni de siguranță pentru vibratorul pentru placi de gresie și faianță

⚠ ***AVERTISMENT!***
Citiți toate avertismentele de siguranță, instrucțiunile, ilustrațiile și specificațiile furnizate cu această sculă electrică*. Nerespectarea tuturor instrucțiunilor enumerate mai jos poate duce la șocuri electrice, incendii și/sau vătămări grave. Păstrați toate avertismentele și instrucțiunile pentru consultare ulterioară.*

■ **Înainte de a utiliza vibratorul pentru**

plăci, este necesar să verificați aspectul sculei pentru a detecta eventualele deteriorări. Dacă se constată anomalii, utilizarea trebuie întreruptă imediat.

- Înainte de utilizare, asigurați-vă că operatorul este familiarizat cu metoda de operare și cu măsurile de precauție privind utilizarea și păstrați manualul de instrucțiuni la îndemână pentru a-l putea consulta oricând.
- Vibratorul pentru plăci ceramice nu este destinat utilizării ca dispozitiv de ridicare.
- **Este strict interzisă utilizarea acestui vibrator pentru plăci ceramice în medii situate la altitudini mari.**
- **Există riscul eliberării accidentale a forței de aspirație în ventuzele mecanice.** În timpul funcționării, chiar dacă ventuza pare să adere ferm la plăci, este totuși posibil ca plăcile să-și piardă brusc aderența din cauza defecțiunilor mașinii, a utilizării necorespunzătoare, a suprafețelor inegale ale plăcilor și din alte motive, provocând căderea plăcilor.
- **Înainte de fiecare utilizare, este necesar să se efectueze o inspecție riguroasă a ventuzei, verificând dacă suprafața ventuzei este deteriorată sau deformată și dacă conexiunea dintre ventuză și sculă este fermă.** Dacă se constată anomalii la ventuza de prindere, este strict interzisă utilizarea sculei.
- **Curățați praful de pe ventuza în mod regulat în timpul utilizării.**
- **În timpul utilizării sculei, operatorii trebuie să poarte echipament de protecție, cum ar fi căști antifonice, pentru a evita leziunile auditive cauzate de zgomotul de lucru.**
- **Scula de vibrare a plăcilor ceramice vibrează puternic în timpul funcționării, ar menținerea ei în mână pentru o perioadă îndelungată poate provoca disconfort la nivelul brațelor utilizatorului.** Se recomandă să mențineți aparatul pornit timp de cel mult 2 minute și să așteptați 1 oră fără să îl utilizați.

Zgomotul și vibrațiile

Valorile zgomotului și ale vibrațiilor emise au fost determinate în conformitate cu norma EN 62841.
Nivelul sonor A evaluat pentru această sculă electrică este tipic:

– Nivel de presiune sonoră L_{pA}: 96 dB(A)
– Nivel de putere sonoră L_{WA}: 104 dB(A)
– Incertitudine: K = 3 dB

Valoarea totală a vibrațiilor:
– Valoarea emisiilor a_h: 37,9 m/s^2
– Incertitudine: K = 1,5 m/s^2

⚠ ***ATENȚIE!***
Valorile măsurate specificate se aplică sculelor electrice noi. Utilizarea zilnică duce la modificarea valorilor de zgomot și vibrații.

i ***NOTĂ***
Nivelul de emisie de vibrații menționat în aceste instrucțiuni a fost măsurat în conformitate cu un test standardizat prezentat în EN 62841 și poate fi utilizat pentru a compara o sculă cu alta. Acesta poate fi, de asemenea, utilizat pentru o evaluare preliminară a expunerii.
Nivelul declarat al vibrațiilor emise reprezintă principalele aplicații ale sculei.
Cu toate acestea, în cazul în care scula este utilizată pentru aplicații diferite, cu accesorii diferite sau cu întreținere necorespunzătoare, nivelul emisiilor de vibrații poate fi diferit. Acest lucru poate mări semnificativ nivelul de expunere în cadrul perioadei totale de lucru.
Pentru a face o estimare exactă a nivelului de expunere la vibrații, este, de asemenea, necesar să se țină seama de momentele în care scula este oprită sau funcționează, dar nu este de fapt utilizată. Acest lucru poate diminua semnificativ nivelul de expunere în cadrul perioadei totale de lucru.
Identificați măsurile suplimentare de siguranță pentru a proteja operatorul de efectele vibrațiilor, cum ar fi: Întreținerea sculei și a accesoriilor, menținerea căldurii mâinilor, organizarea tiparelor de lucru.

⚠ ***ATENȚIE!***
Purtați protecții pentru urechi la o presiune acustică de peste 85 dB(A).

Date tehnice

Tipul de produs		TV 18-EC
Produs		Vibrator pentru plăci ceramice
Tensiune nominală	V	18
Viteză evaluată	r/min	3500-8000

Diametru ventuză	cm	12	
Specificații maxime pentru plăci	mm	1200*2400	
Greutate în conformitate cu procedura FLEX 01	kg	1,6	
Acumulator	18v	AP 18/2,5 AP 18/4,0 AP 18/4,0 XT AP 18/5,0	
Greutate acumulator	kg	AP 18/2,5 AP 18/4,0 AP 18/4,0 XT AP 18/5,0	0,4 0,7 0,7 0,7
Gama încărcătorului	Seria CA...18 CA...seria 12/18		
Temperatură de încărcare	0~40°C		
Temperatură de funcționare	-10~40°C		
Temperatură de depozitare	-20~50°C		

Descriere (consultați figura A)

Numerele ce indică specificațiile produsului fac referire la ilustrația mașinii de pe pagina grafică.

1. **Ecran de afișare a modului**
2. **Reglare mod/Buton pornire/oprire**
3. **Buton de vibrație**
4. **Mâner**
5. **Mâner ventuză**
6. **Buton de blocare**
7. **Ventuză**
8. **Mâner auxiliar**
9. **Dispozitiv de blocare a bateriei**

Instrucțiuni de utilizare

⚠ ***AVERTISMENT!***

Scoateți acumulatorul înainte de a executa vreo operațiune asupra sculei electrice.

Înainte de a porni scula electrică

Despachetați scula electrică și accesoriile și asigurați-vă dacă există piese lipsă sau deteriorate.

i ***NOTĂ***

Bateriile nu sunt încărcate complet în momentul livrării. Înainte de prima utilizare, încărcați complet bateria. Consultați manualul de instrucțiuni al încărcătorului.

Introducerea/înlocuirea bateriei (a se vedea figura B1-B2)

- Introduceți bateria încărcat în scula electrică până la auzul unui clic (a se vedea figura B)1.
- După ce bateria este introdusă în loc, rotiți dispozitivul de blocare a bateriei (9) spre baterie pentru a o fixa.
- Pentru a scoate, rotiți dispozitivul de blocare a bateriei spre mâner până când se aude un ușor „clic", care indică faptul că dispozitivul de blocare s-a separat de baterie.
- Apăsați butonul de eliberare și scoateți bateria (a se vedea figura B2).

⚠ ***ATENȚIE!***

Când dispozitivul nu este utilizat, protejați bornele acumulatorului. Piesele de metal pot scurtcircuita bornele; pericol de explozie și de incendiu!

Sfaturi pentru o durată lungă de viață a bateriei

⚠ ***ATENȚIE!***

- *Nu încărcați niciodată bateriile la temperaturi sub 0 °C sau peste 40 °C.*
- *Nu încărcați bateriile în medii cu umiditate ridicată a aerului sau temperatură ambiantă.*
- *Nu acoperiți bateriile și încărcătorul în timpul procesului de încărcare.*
- *Scoateți ștecherul încărcătorului la sfârșitul procesului de încărcare.*

Bateria și încărcătorul se încălzesc în timpul procesului de încărcare. Acest lucru este perfect normal!

i ***NOTĂ***

Urmați instrucțiunile pentru încărcarea corectă a bateriei din instrucțiunile de utilizare ale bateriei.

Dacă bateriile nu sunt utilizate pentru o perioadă lungă de timp, depozitați-le parțial încărcate într-un loc răcoros.

Utilizați ventuza (a se vedea figura C)

Așezați scula pe placa care urmează să fie așezată, țineți mânerul ventuzei (5) pentru a activa ventuza (7), apoi apăsați butonul de blocare (6) pentru a bloca mânerul ventuzei. Pentru a elibera mânerul ventuzei, apăsați din nou mânerul.

Afișarea modului (a se vedea figura D)

Această sculă are 6 moduri de viteză care pot fi comutate între viteze prin butonul de reglare a modului (2).
NOTĂ: Selectarea modului de transmisie în timpul funcționării trebuie să se bazeze pe condițiile specifice de lucru (materialul și dimensiunea plăcilor, tipul adezivului etc.).

Pornire/oprire (a se vedea figura E)

Pornire: Conectați bateria, apăsați butonul de reglare a modului/pornire/oprire (2) pentru a intra în modul de așteptare. După selectarea modului corespunzător, apăsați și mențineți apăsat butonul de vibrație (3) pentru a porni scula.
Oprire: După finalizarea funcționării, eliberați butonul de vibrație. Apăsați și țineți apăsat butonul de reglare a modului/pornire/oprire timp de 3 secunde pentru a opri scula. Dacă nu este acționat prin butonul de pornire, aparatul se va opri automat după 60 de minute.

Plăci pentru pavaj (a se vedea figura F)

Această sculă are o structură de amortizare cu arc integrat. În timpul funcționării, se recomandă utilizarea ambelor mâini și aplicarea unei anumite presiuni pentru a reduce în mare măsură vibrațiile sculei asupra mâinilor operatorului.

- Pregătiți plăcile cu o suprafață netedă și fără nisip și așezați-le în locul în care trebuie pavate.
- Așezați scula pentru plăci ceramice în mijlocul plăcilor care urmează să fie pavate, apăsați butonul de reglare a modului/pornire/oprire (2), scula pentru plăci intră în modul de așteptare, selectați modul de viteză adecvat, țineți mânerul principal și mânerul auxiliar și apăsați butonul de vibrație (3) pentru a porni scula.
- Odată ce plăcile s-au scufundat complet, scula pentru plăci poate fi mutată. Verificați dacă există poziții mai înalte decât mijlocul în jur și, dacă da, mutați scula pentru operare locală. Dacă întreaga suprafață sau una sau mai multe laturi ale plăcii se scufundă prea mult, utilizați ventuze pentru a absorbi placa și ridicați zona care se scufundă prea mult până când înălțimea de așezare este relativ plană.
- După ce scufundarea plăcilor este finalizată, verificați spațiile dintre plăci. Dacă spațiile sunt prea mari, utilizați scula pentru a fixa plăcile, ridicați mânerul ventuzei, iar ventuza va ține plăcile în poziție. Apoi trageți scula spre partea cu spațiu liber până când spațiul liber îndeplinește cerințele, înainte de a opri operațiunea.

NOTĂ: Apăsați butonul de vibrație numai când este necesară vibrația.
NOTĂ: La montarea plăcilor ceramice pe pereți, pentru a facilita lucrul, scula poate fi fixată direct pe plăci.
Când există materiale de mortar sau alte obiecte străine lipite de ventuza sau de suprafața sculei, acestea trebuie curățate imediat pentru a evita deteriorarea sculei.

Transport

Bateriile cu litiu-ion sunt supuse cerințelor legislației privind mărfurile periculoase.
Transportul acestor baterii trebuie efectuat în conformitate cu prevederile și reglementările locale, naționale și internaționale.
Utilizatorii pot transporta aceste baterii pe drum fără cerințe suplimentare.
Transportul comercial al bateriilor litiu-ion de către companiile de transport maritim este supus reglementărilor pentru transportul mărfurilor periculoase. Pregătirile pentru expediere și transportul pot fi efectuate doar de persoane corespunzător instruite. Întregul proces trebuie să fie supravegheat profesional.
Următoarele puncte trebuie respectate atunci când se transportă baterii reîncărcabile:
Asigurați-vă că terminalele de contact ale bateriei sunt protejate și izolate pentru a preveni scurtcircuitele.
Asigurați-vă că bateria este fixată împotriva mișcărilor în interiorul ambalajului.

Bateriile deteriorate sau care pierd nu trebuie transportate.
Contactați compania de transport pentru informații suplimentare.

⚠ ***ATENȚIE!***

Nu expuneți baterii care au carcasa deteriorată.

Întreținerea și îngrijirea

⚠ ***AVERTISMENT!***

Înainte de a efectua orice lucrare asupra sculei electrice, scoateți bateria din sculă.

Curățarea

⚠ ***ATENȚIE!***

La curățarea cu aer comprimat uscat, purtați întotdeauna ochelari de protecție.
Curățați regulat orificiile de ventilație ale sculei electrice. Frecvența curățării depinde de material și de durata de utilizare. Curățați periodic interiorul carcasei și motorul cu aer comprimat uscat.

Reparații

Reparațiile pot fi efectuate numai de către un centru de service autorizat.

i ***NOTĂ***

Nu slăbiți șuruburile de pe capul angrenajului în perioada de garanție. Nerespectarea acestei cerințe va invalida orice pretenții în temeiul garanției producătorului.

Piese de schimb și accesorii

Alte accesorii, în special scule și accesorii, consultați cataloagele producătorului. Desenele detaliate și listele de piese de schimb pot fi găsite pe pagina noastră de Internet: **www.flex-tools.com.**

Informații privind eliminarea

⚠ ***AVERTISMENT!***

Instrucțiuni de dezafectare a sculelor electrice inutilizabile:

– *îndepărtați acumulatorul sculei alimentate cu acumulator.*

Numai pentru țările UE

Nu eliminați sculele electrice împreună cu deșeurile menajere!

Conform Directivei europene 2012/19/UE privind echipamentele electrice și electronice și transpunerea acesteia în legislația națională, sculele electrice uzate trebuie colectate separat și eliminate într-un mod ecologic.

Recuperarea materiilor prime în loc de eliminarea acestora.

Dispozitivul, accesoriile și ambalajul trebuie reciclate într-un mod ecologic. Componentele de plastic sunt identificate în vederea reciclării în funcție de tipul de material.

⚠ ***AVERTISMENT!***

Nu aruncați bateriile în gunoiul menajer, apă sau foc. Nu desfaceți bateriile uzate.
Numai pentru țările UE:

În conformitate cu Regulamentul 2023/1542, bateriile defecte sau uzate trebuie reciclate.

i ***NOTĂ***

Vă rugăm să întrebați distribuitorul despre opțiunile privind eliminarea!

CE-Declarație de conformitate

Declarațiile de conformitate sunt incluse în anexa 1 a prezentului manual de instrucțiuni.

Exonerare de responsabilitate

Producătorul și reprezentantul acestuia nu sunt responsabili pentru orice pagubă și pierdere de profit suferită ca urmare a întreruperii activității comerciale cauzate de produs sau de un produs neadecvat.
Producătorul și reprezentantul acestuia nu sunt responsabili pentru orice pagubă cauzată de utilizarea neadecvată a produsului sau de utilizarea produsului cu produse de la alți producători.

Съдържание

Символи използвани в това ръководство. 110
Символи върху продукта 110
Важна информация за безопасност 110
Шум и вибрации. 111
Технически данни 112
Преглед. 112
Инструкции за употреба 112
Транспорт 114
Поддръжка и полагане на грижи 114
Информация за изхвърляне 114
CE Декларация за съответствие 115
Освобождаване от отговорност 115

Символи използвани в това ръководство

⚠ ***ПРЕДУПРЕЖДЕНИЕ!***

Означава непосредствена опасност. Неспазването на това предупреждение може да доведе до смърт или изключително тежки наранявания.

⚠ ***ВНИМАНИЕ!***

Означава възможна опасна ситуация. Неспазването на това предупреждение може да доведе до леко нараняване или материални щети.

i ***БЕЛЕЖКА***

Означава приложни съвети и важна информация.

Символи върху продукта



Преди да включите електроинструмента, прочетете ръководството за експлоатация.



Носете защита за слуха



Информация за изхвърляне на стария инструмент (виж страница 114)

CE маркировка

UKCA маркировка

Важна информация за безопасност

⚠ ***ПРЕДУПРЕЖДЕНИЕ!***

Преди да използвате електроинструмента, моля, прочетете следното и действайте по съответния начин:

- *настоящите инструкции за употреба,*
- *„общите инструкции за безопасност" за боравене с електрически инструменти в приложената книжка (брошура №: 315915),*
- *действащите валидни правила на мястото на употреба и регулациите за предотвратяване на злополуки.*

Този електрически инструмент е съвременен и е конструиран в съответствие с признатите правила за безопасност.

Въпреки това, когато е в употреба, електрическият инструмент може да постави в опасност живота и здравето на потребителя или трета страна, или електрическият инструмент или друга собственост могат да бъдат повредени.

Електрическият инструмент може да се използва само

- *по предназначение*
- *в перфектно работно състояние.*

Неизправности, които намаляват безопасността, трябва да бъдат ремонтирани незабавно.

Употреба по предназначение

Вибраторът за плочки е предназначен

- за комерсиална употреба в индустрията и търговията,
- да се даде възможност на плочките на пода и стените да се придържат напълно към хоросановия материал чрез вибрации, така че да завършат работата по полагане на плочки.

Вибраторът за плочки не е предназначен за използване за повдигане на плочката.

Инструкции за безопасност за вибратор за плочки

⚠ ***ПРЕДУПРЕЖДЕНИЕ!***

Прочетете всички предупреждения за безопасност, инструкции, илюстрации и спецификации предоставени с този електрически инструмент. *Неспазването на всички инструкции изброени долу може да доведе до токов удар, пожар и/или сериозно нараняване. Запазете всички предупреждения и инструкции за бъдеща справка.*

- **Преди да използвате вибратора за плочки, е необходимо да проверите външния вид на инструмента за повреди.** Ако се открият някакви аномалии, употребата трябва незабавно да се спре.
- Преди работа трябва да се гарантира, че операторът е запознат с метода на работа и предпазните мерки за употреба и запазете ръководството с инструкции за лесна справка по всяко време.
- Вибраторът за плочки не е предназначен за използване като повдигач.
- **Този инструмент вибратор за плочки е строго забранен за работа в среда на голяма надморска височина.**
- **Съществува риск от случайно освобождаване на силата на засмукване в механичните вендузи.** По време на работата, дори ако вендузата изглежда здраво прилепнала към плочките, все още е възможно плочките внезапно да загубят засмукването си поради неизправности на машината, неправилна работа, неравни повърхности на плочките и други причини, което води до падане на плочките.
- **Преди всяка употреба е необходимо да се извърши строга проверка на вендузата, като се провери дали повърхността на вендузата е повредена или деформирана и дали връзката между вендузата и инструмента е здрава.** Ако в вендузата се открият някакви аномалии, използването на инструмента е строго забранено.
- **Почиствайте праха върху вендузата своевременно по време на употреба.**
- **Когато работят с инструмента, операторите трябва да носят защитна екипировка като антифони, за да избегнат увреждане на слуха, причинено от шума при работа.**
- **Инструментът вибратор за плочки вибрира силно по време на работа и задържането му за дълго време може да причини дискомфорт в ръцете на потребителя.** Препоръчително е да поддържате захранването включено за не повече от 2 минути и да изчакате 1 час без работа.

Шум и вибрации

Стойностите на шума и вибрациите се определят в съответствие с EN 62841.
Претегленото ниво на шума по метод A на електрическия инструмент е обикновено:
– Ниво на звуково налягане L_{pA}: 96 dB(A)
– Ниво на силата на звука L_{WA}: 104 dB(A)
– Неопределеност: K = 3 dB
Обща стойност на вибрациите:
– Стойност на емисията a_h: 37,9 м/сек^2
– Неопределеност: K = 1,5 m/s^2

⚠ ***ВНИМАНИЕ!***

Посочените измерени стойности се отнасят за нови електрически инструменти. Ежедневната употреба причинява промяна на стойностите на шума и вибрациите.

i ***БЕЛЕЖКА***

Нивото на вибрациите посочено в тези инструкции е измерено съгласно стандартизиран тест указан в EN 62841 и може да се използва за сравняване на един инструмент с друг. То може да се използва за предварителна оценка на експозицията. Декларираното ниво на вибрации представя основните приложения на инструмента. Ако обаче инструментът се използва за различни приложения, с различни аксесоари или с лоша поддръжка, нивото на вибрации може да се различава. Това може значително да увеличи нивото на излагане за целия период на работа.

За да направите точна оценка на нивото на излагане на вибрации, необходимо е също да вземете под внимание времената, в които инструментът е изключен или работи, но в действителност не се използва. Това може значително да намали нивото на излагане за целия период на работа.

Определете допълнителни мерки за безопасност за защита на оператора от ефектите на вибрациите като: Поддръжка на инструмента и аксесоарите, поддържане на ръцете топли, организация на моделите на работа.

⚠ ***ПРЕДПАЗЛИВОСТ!***
Носете антифони при звуково налягане над 85 dB(A).

Технически данни

Тип на продукта		TV 18-EC	
Продукт		Вибратор за плочки	
Номинално напрежение	V	18	
Номинална скорост	об/мин	3500-8000	
Диаметър на вендузата	см	12	
Максимална спецификация на плочките	мм	1200*2400	
Тегло съгласно процедура FLEX 01	кг	1,6	
Батерия	18V	AP 18/2,5 AP 18/4,0 AP 18/4,0 XT AP 18/5,0	
Тегло на батерията	кг	AP 18/2,5 AP 18/4,0 AP 18/4,0 XT AP 18/5,0	0,4 0,7 0,7 0,7
Обхват на зарядното устройство	CA...серия 18 CA...серия 12/18		
Температура на зареждане	0~40°C		
Работна температура	-10~40°C		
Температура на съхранение	-20~50°C		

Преглед (виж фигура A)

Изброяването на характеристиките на продукта се отнася за илюстрацията на машината на графичната страница.

1. **Екран на дисплея на режима**
2. **Бутон за регулиране на режима/ включване/изключване**
3. **Бутон за вибрация**
4. **Ръкохватка**
5. **Дръжка на вендуза**
6. **Заключващ бутон**
7. **Вендуза**
8. **Спомагателна ръкохватка**
9. **Езиче за заключване на батерията**

Инструкции за употреба

⚠ ***ПРЕДУПРЕЖДЕНИЕ!***
Отстранете батерията преди да извършите каквато и да било работа по електрическия инструмент.

Преди включване на електрическия уред

Разопаковайте електроинструмента и аксесоарите и проверете дали няма липсващи или повредени части.

i ***ЗАБЕЛЕЖКА***
Батериите не са напълно заредени при доставката. Преди първата употреба заредете напълно батериите. Вижте ръководството за работа на зарядното устройство.

Поставяне/замяна на батерията (вижте фигура B1-B2)

- Натиснете заредената батерия в електрическия инструмент, докато щракне на място (вижте фигура B1).
- След като батерията е поставена на място, завъртете езичето за заключване на батерията (9) към батерията, за да я закрепите.
- За да я извадите, завъртете езичето за заключване на батерията към ръкохватката, докато се чуе лек звук "щрак", показващ, че езичето се е отделило от батерията.
- Натиснете бутона за освобождаване и извадете батерията (вижте фигура B2).

⚠ ***ПРЕДПАЗЛИВОСТ!***
Когато устройството не е в употреба, защитете контактите на батерията. Свободни метални части могат да свържат на късо контактите, да причинят експлозия и пожар!

Съвети за дълъг живот на батерията

⚠ ***ПРЕДПАЗЛИВОСТ!***

– *Никога не зареждайте батерии при температури под 0 °C или над 40 °C.*
– *Не зареждайте батерии в среди с висока влажност на въздуха или околна температура.*
– *Не покривайте батериите и зарядното устройство по време на процеса на зареждане.*
– *Изваждайте щепсела на зарядното устройство в края на процеса на зареждане.*

Батерията и зарядното устройство се нагряват по време на процеса на зареждане. Това е напълно нормално!

i ***ЗАБЕЛЕЖКА***

Следвайте инструкциите за правилно зареждане на батерията в инструкциите за експлоатация на батерията.

Ако батериите не се използват за продължителен период от време, съхранявайте ги частично заредени на хладно място.

Използвайте вендузата (вижте фигура C)

Поставете инструмента върху плочката, която ще полагате, задръжте дръжката на вендузата (5), за да активирате вендузата (7), след което натиснете заключващия бутон (6), за да заключите дръжката на вендузата.
За да освободите дръжката на вендузата, натиснете дръжката отново.

Дисплей на режима (вижте фигура D)

Този инструмент има 6 режима за предавки, които могат да се превключват чрез бутона за регулиране на режима (2).
БЕЛЕЖКА: Изборът на режим на предавка по време на работа трябва да се основава на специфични условия на работа (материал и размер на плочките, тип лепило и др.).

Включване/изключване на захранването (вижте фигура E)

Включване: Прикрепете батерията, натиснете бутона за регулиране/включване/изключване на режима (2), за да влезете в режим на готовност. След като изберете подходящия режим, натиснете и задръжте бутона за вибрация (3), за да стартирате инструмента.
Изключване: След приключване на операцията освободете бутона за вибрация. Натиснете и задръжте бутона за регулиране/включване/изключване на режима за 3 секунди, за да изключите инструмента. Ако не се задейства чрез бутона за захранване, инструментът автоматично ще се изключи след 60 минути.

Тротоарни плочки (вижте фигура F)

Този инструмент има вградена пружинна амортизираща конструкция. По време на работа се препоръчва да използвате и двете си ръце и да прилагате определен натиск, за да намалите в по-голяма степен вибрациите на инструмента върху ръцете на оператора.

- Подгответе плочки с гладка повърхност без пясък и ги поставете на мястото, където трябва да бъдат павирани.
- Поставете инструмента за плочки в средата на плочките, които ще се павират, натиснете бутона за регулиране/включване/изключване на режима (2), инструментът за плочки влиза в режим на готовност, изберете подходящия режим на предавка, задръжте основната дръжка и допълнителната дръжка и натиснете бутона за вибрация (3), за да стартирате инструмента.
- След като плочките потънат напълно, инструментът за плочки може да бъде преместен. Проверете дали има позиции по-високи от средата наоколо и ако е така, преместете инструмента за локална работа. Ако общата или едната или повече страни на плочките потъват твърде много, използвайте вендузи, за да поемете плочката и повдигнете зоната, която потъва твърде много, докато височината на полагане стане относително равна.
- След като потъването на плочките приключи, проверете пролуките между плочките. Ако пролуките са твърде големи, използвайте инструмента, за да прикрепите плочките, повдигнете дръжката на вендузата и вендузата ще държи плочките. След това издърпайте инструмента към страната на пролуката,

докато пролуката отговаря на изискванията, преди да спрете операцията.

БЕЛЕЖКА: Натискайте бутона за вибрация само когато е необходима вибрация.

ЗАБЕЛЕЖКА: При полагане на стенни плочки, за по-лесна работа, инструментът може да бъде директно прикрепен към стенните плочки.

Когато има хоросани или други чужди предмети, полепнали по вендузата или повърхността на инструмента, те трябва да бъдат почистени незабавно, за да се избегне повреда на инструмента.

Транспорт

Литиево-йонните батерии са предмет на изискванията на законодателството за опасни товари.

Транспортирането на тези батерии трябва да се извършва в съответствие с местните, национални и международни разпоредби и регулации.

Потребителите могат да транспортират тези батерии по шосе без допълнителни изисквания.

Търговският транспорт на литиево-йонни батерии от корабни компании е предмет на разпоредбите за превоз на опасни товари. Подготовката за изпращане и транспортирането могат да се извършват само от подходящо обучени лица. Целият процес трябва да бъде професионално наблюдаван.

При транспортиране на акумулаторни батерии трябва да се спазват следните точки:

Уверете се, че контактните клеми на батерията са защитени и изолирани, за да предотвратите късо съединение.

Уверете се, че батерията е защитена срещу движения вътре в опаковката.

Повредени или изтекли батерии не трябва да се транспортират.

Свържете се с вашата транспортна компания за допълнителна информация.

⚠ ***ПРЕДПАЗЛИВОСТ!***

Не поставяйте батерии, които имат повреден корпус.

Поддръжка и полагане на грижи

⚠ ***ПРЕДУПРЕЖДЕНИЕ!***

Преди да извършвате каквато и да е работа по електроинструмента, изваждайте батерията от инструмента.

Почистване

⚠ ***ПРЕДПАЗЛИВОСТ!***

Когато почиствате със сух сгъстен въздух, винаги носете предпазни очила.

Редовно почиствайте електрическия инструмент и вентилационните отвори. Честотата на почистване зависи от материала и продължителността на работа. Периодично издухвайте вътрешността на корпуса и двигателя със сух сгъстен въздух.

Ремонт

Ремонтните дейности трябва да се извършват само от оторизиран център за обслужване на клиенти.

i ***БЕЛЕЖКА***

По време на гаранционния период не разхлабвайте винтовете на корпуса. Неспазването на това изискване ще анулира всички искове по гаранцията на производителя.

Резервни части и аксесоари

За други аксесоари, по-конкретно инструменти и аксесоари, вижте каталозите на производителя. Чертежи в разглобен вид и списъци на резервните части можете да намерите на нашата домашна страница: **www.flex-tools.com.**

Информация за изхвърляне

⚠ ***ПРЕДУПРЕЖДЕНИЕ!***

Направете излишните електрически инструменти неизползваеми:

– *работещите на батерия електрически инструменти чрез премахване на батерията.*



Само за страни от ЕС

Не изхвърляйте електрически инструменти в домакинските отпадъци!

В съответствие с Европейска директива 2012/19/ЕС за отпадъчно електрическо и електронно оборудване и нейното отразяване в националните закони, използваните електрически инструменти трябва да бъдат събирани отделно и рециклирани по съобразен с опазването на околната среда начин.

Рециклирайте суровините, вместо да ги изхвърляте на отпадъците.

Устройства, аксесоари и опаковки трябва да бъдат рециклирани по съобразен с опазването на околната среда начин. Пластмасовите части са обозначени за рециклиране според типа на материала.

ПРЕДУПРЕЖДЕНИЕ!

Не изхвърляйте батериите в домакинския отпадък, огън или вода. Не отваряйте използваните батерии.

Само за страни от ЕС:

В съответствие с регламент 2023/1542 дефектните или използваните батерии трябва да бъдат рециклирани.

БЕЛЕЖКА

Моля, попитайте своя търговец за възможностите за изхвърляне!

CE-Декларация за съответствие

Декларациите за съответствие са включени в Приложение 1 към това ръководство с инструкции.

Освобождаване от отговорност

Производителят и неговите представители не са отговорни за каквато и да било повреда или пропусната печалба поради прекъсване на работата причинено от продукта или от неизползваем продукт. Производителят и неговите представители не са отговорни за каквато и да било повреда причинена от неправилна употреба на продукта или от употреба на продукта с продукти от други производители.

Содержание

Условные обозначения, используемые в данном руководстве. 116
Символы на устройстве 116
Важные инструкции по технике безопасности 116
Шум и вибрация 117
Технические характеристики 118
Обзор 118
Инструкция по эксплуатации 118
Транспортировка. 120
Обслуживание и уход. 120
Информация об утилизации 120
Декларация соответствия нормам ЕС . .121
Отказ от ответственности 121

Условные обозначения, используемые в данном руководстве

⚠ ***ПРЕДУПРЕЖДЕНИЕ!***

Обозначает имеющуюся опасность. Несоблюдение этого предупреждения может привести к смерти или очень серьезным травмам.

⚠ ***ВНИМАНИЕ!***

Обозначает потенциально опасную ситуацию. Несоблюдение этого предупреждения может привести к легкой травме или повреждению имущества.

i ***ПРИМЕЧАНИЕ***

Обозначает советы по применению и важную информацию.

Символы на устройстве



Перед включением электроинструмента ознакомьтесь с инструкцией по эксплуатации.



Используйте средства защиты органов слуха.



Информация об утилизации старого инструмента (см. стр. 120).

Маркировка CE

Маркировка UKCA

Важные инструкции по технике безопасности

⚠ ***ПРЕДУПРЕЖДЕНИЕ!***

Перед использованием электроинструмента прочтите и соблюдайте:

- *настоящие инструкции по эксплуатации;*
- *общие инструкции по технике безопасности при обращении с электроинструментами в прилагаемом буклете (буклет № 315915);*
- *правила, действующие в рабочей зоне, и меры по предотвращению несчастных случаев.*

Этот электроинструмент отвечает самым современным требованиям и был сконструирован в соответствии с общепризнанными правилами безопасности.
Тем не менее, при использовании электроинструмент может представлять опасность для жизни и конечностей пользователя или третьих лиц. Кроме того, электроинструмент и другое имущество могут быть повреждены.
Электроинструмент можно эксплуатировать только:

- *по назначению;*
- *в идеальном рабочем состоянии.*

Неисправности, которые влияют на безопасность, должны быть немедленно устранены.

Область применения

Вибратор для плитки предназначен

- для коммерческого использования в промышленности и торговле;
- для обеспечения полного прилегания плитки на полу и стенах к клеевому раствору за счет вибрации, тем самым завершая процесс плиточных работ.

Вибратор не предназначен для подъема плитки.

Инструкции по технике безопасности при работе с вибратором для плитки

⚠ ***ПРЕДУПРЕЖДЕНИЕ!***

Прочитайте все правила безопасности, инструкции, иллюстрации и спецификации, прилагаемые к этому электроинструменту*. Невыполнение изложенных ниже инструкций может привести к поражению электрическим током, пожару и (или) тяжелым травмам. Сохраните все предупреждения и инструкции для использования в будущем.*

- **Перед использованием вибратора для плитки необходимо проверить инструмент на наличие каких-либо повреждений.** При обнаружении каких-либо отклонений от нормы использование следует немедленно прекратить.
- Перед началом эксплуатации ознакомьтесь с методами работы и мерами предосторожности, а также сохраните руководство в удобном месте для быстрого доступа.
- Вибратор для плитки не предназначен для использования в качестве подъемного устройства.
- **Запрещается использовать данный вибратор для плитки в условиях высокогорья.**
- **Существует риск случайного ослабления силы сцепления в механических присосках.** Даже если присоска кажется прочно закрепленной на плитке, возможно внезапное ослабление сцепления из-за неисправности инструмента, нарушения правил эксплуатации, неровной поверхности плитки и других причин, что может привести к падению плитки.
- **Перед каждым использованием необходимо тщательно проверять присоску: убедиться в отсутствии повреждений или деформации ее поверхности, а также в надежности крепления присоски к инструменту.** При обнаружении любых неисправностей присоски запрещено использовать инструмент.
- **Своевременно очищайте пыль с присоски во время использования.**
- **При работе с инструментом необходимо использовать средства защиты, такие как наушники, для предотвращения повреждения слуха из-за рабочего шума.**
- **Инструмент сильно вибрирует во время работы, и длительное его удержание может вызвать дискомфорт в руках.** Рекомендуется непрерывная работа инструмента не более 2 минут, после чего необходим перерыв в течение 1 часа.

Шум и вибрация

Уровни шума и вибрации были определены в соответствии со стандартом EN 62841.
Средний амплитудно-взвешенный уровень шума электроинструмента обычно имеет следующие значения.

– Уровень звукового давления L_{pA} 96 дБ (A)
– Уровень звуковой мощности L_{WA}104 дБ (A)
– Погрешность K = 3 дБ

Общее значение вибрации

– Значение воздействия a_h: 37,9 м/с^2
– Погрешность K = 1,5 м/с^2

⚠ ***ВНИМАНИЕ!***

Указанные значения измерений относятся к новым электроинструментам. Ежедневное использование приводит к изменению значений шума и вибрации.

i ***ПРИМЕЧАНИЕ***

Уровень вибрации, указанный в настоящей инструкции, рассчитан с помощью стандартизированного теста, соответствующего директиве EN 62841, и может использоваться для сравнения одного инструмента с другим. Эти сведения можно использовать для предварительной оценки уровня воздействия.

Приведенные уровни вибрации соответствуют основному назначению инструмента.

Если инструмент используется для других целей, с другими принадлежностями или в ненадлежащем состоянии, уровень вибрации может отличаться. Это может значительно повысить уровень воздействия в течение всего времени работы.

Для точной оценки уровня воздействия вибрации необходимо также учитывать время, когда инструмент выключен или

работает, но фактически не используется. Это может значительно снизить уровень воздействия в течение всего времени работы.
Необходимо предусмотреть дополнительные способы защиты оператора от воздействия вибрации, такие как: обслуживание инструментов и принадлежностей, защита рук от холода, организация режима работы.

⚠ ***ВНИМАНИЕ!***
Если уровень звукового давления превышает 85 дБ (А), используйте средства защиты органов слуха.

Технические характеристики

Тип изделия		TV 18-EC	
Серийный номер		Вибратор для плитки	
Номинальное напряжение	В	18	
Номинальная скорость вращения	об/мин	3500–8000	
Диаметр присоски	см	12	
Максимальные размеры плитки	мм	1200 x 2400	
Масса в соответствии с процедурой FLEX 01	кг	1,6	
Аккумулятор	18 В	AP 18/2.5 AP 18/4.0 AP 18/4.0 XT AP 18/5.0	
Масса аккумулятора	кг	AP 18/2.5 AP 18/4.0 AP 18/4.0 XT AP 18/5.0	0,4 0,7 0,7 0,7
Зарядное устройство	CA...Серия 18 CA...Серия 12/18		
Температура зарядки	От 0 до 40 °C		
Рабочая температура	От -10 до 40 °C		
Температура хранения	От -20 до 50 °C		

Обзор (см. Рис. A)

Нумерация частей относится к иллюстрациям на странице схем.

1. **Экран отображения режимов**
2. **Кнопка переключения режимов/ включения/выключения питания.**
3. **Кнопка вибрации**
4. **Рукоятка**
5. **Ручка присоски**
6. **Кнопка блокировки**
7. **Присоска**
8. **Вспомогательная рукоятка**
9. **Фиксатор аккумулятора**

Инструкция по эксплуатации

⚠ ***ПРЕДУПРЕЖДЕНИЕ!***
Перед выполнением любых работ по обслуживанию электроинструмента извлекайте аккумулятор.

Перед включением электроинструмента

Распакуйте электроинструмент и принадлежности и убедитесь, что все детали имеются в наличии и не повреждены.

i ***ПРИМЕЧАНИЕ***
Аккумуляторы поставляются частично заряженными. Перед началом работы полностью зарядите аккумуляторы. См. руководство по эксплуатации зарядного устройства.

Установка и замена аккумулятора (см. Рис. B1–B2)

- Вставьте заряженный аккумулятор в электроинструмент до щелчка (см. Рис. B1).
- Поверните фиксатор (9) в сторону аккумулятора, чтобы зафиксировать его.
- Для извлечения аккумулятора поверните фиксатор по направлению к ручке до щелчка.
- Нажмите кнопку фиксатора и извлеките аккумулятор (см. Рис. B2).

⚠ ***ВНИМАНИЕ!***

Когда устройство не используется, закрывайте контакты аккумулятора. Металлические предметы могут замкнуть контакты, в результате чего возможен взрыв или пожар!

Советы по продлению срока службы аккумулятора

⚠ ***ВНИМАНИЕ!***

- *Никогда не заряжайте аккумуляторы при температуре ниже 0 °C и выше 40 °C.*
- *Не заряжайте аккумуляторы в условиях высокой влажности воздуха или температуры окружающей среды.*
- *Не накрывайте аккумуляторы и зарядное устройство во время зарядки.*
- *По окончании зарядки извлеките вилку зарядного устройства из розетки.*

В процессе зарядки аккумулятор и зарядное устройство нагреваются. Это нормально.

i ***ПРИМЕЧАНИЕ***

Следуйте указаниям по правильной зарядке аккумулятора, приведенным в инструкции по эксплуатации аккумулятора.

Если аккумуляторы не используются в течение длительного времени, храните их частично заряженными в прохладном месте.

Использование присоски (см. Рис. C)

Поместите инструмент на плитку. Поднимите ручку присоски (5), чтобы активировать присоску (7), затем нажмите кнопку блокировки (6), чтобы зафиксировать ручку присоски.

Чтобы освободить ручку присоски, нажмите на нее еще раз.

Отображение режимов (см. Рис. D)

Этот инструмент имеет 6 режимов работы, которые можно выбирать с помощью кнопки переключения режимов (2).

ПРИМЕЧАНИЕ. Выбор режима должен основываться на конкретных условиях работы (материал и размер плитки, тип клея и т. д.).

Включение/выключение питания (см. Рис. E)

Включение питания. Установите аккумулятор и нажмите кнопку переключения режимов/включения/выключения питания (2), чтобы перейти в режим ожидания. После выбора подходящего режима нажмите и удерживайте кнопку вибрации (3), чтобы запустить инструмент.

Включение питания. После завершения работы отпустите кнопку вибрации. Нажмите и удерживайте кнопку переключения режимов/включения/выключения питания в течение 3 секунд, чтобы выключить инструмент. Если кнопка питания инструмента не используется в течение 60 минут, он автоматически выключается.

Укладка плитки (см. Рис. F)

Данный инструмент имеет встроенную пружинную демпфирующую конструкцию. Во время работы рекомендуется использовать обе руки и прилагать достаточное усилие, чтобы максимально снизить вибрацию инструмента, передающуюся на руки оператора.

- Подготовьте плитку с гладкой и очищенной от песка поверхностью и разместите ее в месте, где требуется укладка.
- Поместите инструмент в центр зоны укладки и нажмите кнопку переключения режимов/включения/выключения питания (2). Инструмент перейдет в режим ожидания. Выберите подходящий режим работы, возьмитесь за основную и вспомогательную рукоятки, затем нажмите кнопку вибрации (3) для запуска инструмента.
- После полной усадки плитки инструмент можно перемещать. Проверьте, есть ли вокруг участки, выступающие выше центрального уровня. Если да, переместите инструмент для локальной обработки. Если плитка слишком сильно просела целиком либо с одной или нескольких сторон, используйте присоски для ее фиксации и приподнимите просевшую область до достижения относительно ровного уровня укладки.
- После завершения усадки проверьте зазоры между плитками. Если зазоры

слишком велики, присоедините инструмент к плитке и поднимите рукоятку присоски, чтобы зафиксировать плитку. Затем тяните инструмент в сторону зазора до тех пор, пока его размер не будет соответствовать требованиям.

ПРИМЕЧАНИЕ. Нажимайте кнопку вибрации только тогда, когда требуется вибрация.

ПРИМЕЧАНИЕ. При укладке настенной плитки для удобства работы инструмент можно прикрепить непосредственно к поверхности плитки.

При попадании раствора или других посторонних предметов на присоску или поверхность инструмента необходимо немедленно их очистить во избежание повреждения инструмента.

Транспортировка

На литий-ионные аккумуляторы распространяются требования законодательства об опасных грузах.

Транспортировка этих аккумуляторов должна осуществляться в соответствии с местными, национальными и международными положениями и правилами.

Пользователи могут перевозить такие аккумуляторы автомобильным транспортом без каких-либо дополнительных условий.

Коммерческая перевозка литий-ионных аккумуляторов транспортными компаниями регулируется правилами перевозки опасных грузов. Подготовка к отправке и транспортировка могут осуществляться только лицами, прошедшими соответствующую подготовку. Весь процесс должен контролироваться специалистами.

При транспортировке аккумуляторных батарей необходимо соблюдать следующие правила.

Убедитесь, что клеммы контактов аккумулятора защищены и изолированы для предотвращения короткого замыкания.

Убедитесь, что аккумулятор надежно защищен от перемещения внутри упаковки.

Запрещается транспортировать поврежденные или протекающие аккумуляторные батареи.

Для получения дополнительной информации обратитесь в транспортную компанию.

⚠ ***ВНИМАНИЕ!***

Не отправляйте аккумуляторы с поврежденным корпусом.

Обслуживание и уход

⚠ ***ПРЕДУПРЕЖДЕНИЕ!***

Перед выполнением любых работ по обслуживанию электроинструмента извлекайте аккумулятор.

Очистка

⚠ ***ВНИМАНИЕ!***

При очистке сжатым воздухом всегда надевайте защитные очки.

Регулярно очищайте электроинструмент и его вентиляционные отверстия. Частота очистки зависит от материала и продолжительности использования. Регулярно продувайте внутреннюю часть корпуса и двигатель с помощью сухого сжатого воздуха.

Ремонт

Ремонт должен выполняться только в авторизованном сервисном центре.

ⓘ ***ПРИМЕЧАНИЕ***

В течение гарантийного срока не откручивайте винты на корпусе. Несоблюдение этого требования приведет к аннулированию любых гарантийных претензий к производителю.

Запасные части и принадлежности

Для получения информации о других принадлежностях и инструментах см. каталоги производителей. Изображения в разобранном виде и списки запасных частей можно найти по адресу:
www.flex-tools.com.

Информация об утилизации

⚠ ***ПРЕДУПРЕЖДЕНИЕ!***

Чтобы старый электроинструмент нельзя было использовать:

– *извлеките аккумулятор.*



Только для стран ЕС

Не выбрасывайте электроинстру-

менты вместе с бытовыми отходами!

В соответствии с европейской директивой 2012/19/ЕС по транспортировке и утилизации отходов электрического и электронного оборудования согласно национальному законодательству использованные электрические приборы должны собираться отдельно и утилизироваться экологически безопасным способом.



Регенерация сырья вместо утилизации отходов.

Устройство, принадлежности и упаковка должны быть утилизированы экологически безопасным способом. Пластиковые части могут быть переработаны в соответствии с типом материала.

⚠ ***ПРЕДУПРЕЖДЕНИЕ!***

Не выбрасывайте аккумуляторы вместе с бытовым мусором, а также не бросайте их в огонь или в воду. Не вскрывайте использованные аккумуляторы.

Только для стран ЕС.

В соответствии с нормативом 2023/1542 неисправные и использованные аккумуляторы необходимо утилизировать.

i ***ПРИМЕЧАНИЕ***

Для получения информации о вариантах утилизации обратитесь к продавцу.

CE-Декларация соответствия

Декларации соответствия приведены в Приложении 1 настоящей инструкции по эксплуатации.

Отказ от ответственности

Производитель и его представитель не несут ответственности за любой ущерб и упущенную выгоду в результате прерывания деятельности, вызванного изделием или непригодным для использования изделием.

Производитель и его представитель не несут ответственности за любой ущерб, вызванный неправильным использованием устройства или использованием устройства с изделиями других производителей.

Sisukord

Kasutusjuhendis kasutatud sümbolid. 122
Sümbolid tootel 122
Oluline ohutusteave 122
Müra- ja vibratsioonitase 123
Tehnilised andmed 123
Ülevaade 124
Kasutusjuhend 124
Transport 125
Hooldus 125
Kõrvaldamise teave 126
CE-vastavusdeklaratsioon 126
Vastutusest lahtiütlemine 126

Kasutusjuhendis kasutatud sümbolid

⚠ ***HOIATUS!***
Viitab ähvardavale ohule. Selle hoiatuse eiramine võib põhjustada surma või äärmiselt raskeid vigastusi.

⚠ ***ETTEVAATUST!***
Viitab võimalikule ohtlikule situatsioonile. Selle hoiatuse eiramine võib põhjustada kergeid vigastusi või vara kahjustumist.

i ***MÄRKUS***
Viitab kasutusnõuannetele ja olulisele teabele.

Sümbolid tootel


Enne elektritööriista sisselülitamist lugege kasutusjuhendit.


Kasutage kuulmiskaitsevahendeid


Vana tööriista utiliseerimise teave (vt lk 126)

CE märgis

UKCA märgis

Oluline ohutusteave

⚠ ***HOIATUS!***
Enne elektritööriista kasutamist lugege palun alljärgnevat ja toimige vastavalt:
- *käesolevale kasutusjuhendile,*
- *„Üldistele ohutusjuhistele" elektritööriistade käsitsemise kohta komplektis sisalduvas voldikus (brošüüri nr.: 315915),*
- *antud hetkel kehtivatele tegevuskoha eeskirjadele ja õnnetuste ennetamise eeskirjadele.*

See elektritööriist on kaasaegne toode ja on loodud kooskõlas tunnustatud ohutuseeskirjadega.
Sellegipoolest võib elektritööriist kujutada kasutamise ajal ohtu kasutaja või kolmanda osapoole elule ja tervisele, samuti võivad kahjustuda nii elektritööriist kui ka vara.
Elektritööriista tohib kasutada ainult
- *sihtotstarbeliselt*
- *ja see peab olema ideaalses töökorras.*

Ohutusnõudeid rikkuvad vead tuleb alati viivitamatult parandada.

Sihtotstarve

Plaadivibraator on mõeldud
- kaubanduslikuks/tööstuslikuks kasutamiseks,
- põranda- ja seinaplaatide vibratsiooni abil plaadiseguga paremaks nakkumiseks, et plaatide paigaldamine lõpule viia..

plaadivibraator ei ole mõeldud keraamiliste plaatide tõstmiseks.

Plaadivibraatori ohutusjuhised

⚠ ***HOIATUS!***
Lugege läbi kõik elektritööriistaga kaasas olevad hoiatused, juhised, joonised ja andmed*. Alltoodud juhiste eiramine võib põhjustada elektrilööki, tulekahju ja/või tõsiseid vigastusi. Säilitage kõik hoiatused ja juhised hilisemaks kasutuseks.*

- **Enne plaadivibraatori kasutamist on vajalik kontrollida tööriista välimust võimalike kahjustuste osas.** Kui leitakse mingeid kõrvalekaldeid, tuleb kasutamine kohe lõpetada.
- Enne kasutamist veenduge, et operaator on kursis töömeetodi ja ettevaatusabinõudega ning hoidke kasutusjuhend alles, et seda saaks igal ajal hõlpsalt vaadata.

- Plaadivibraator ei ole mõeldud plaatide tõstmiseks.
- **Selle plaadivibraatori kasutamine kõrgmäestikus on rangelt keelatud.**
- **Mehaaniliste iminappade puhul on imemisjõu juhusliku vabanemise oht.t.** Isegi siis, kui iminapp näib töötamise ajal plaatide külge kindlalt kinnituvat, on siiski võimalik, et plaadid kaotavad ootamatult imemisvõime masina rikete, ebaõige kasutamise, ebatasaste plaatide pindade ja muude põhjuste tõttu, põhjustades plaatide kukkumist.
- **Enne iga kasutamist on vajalik iminappa põhjalikult kontrollida, kontrollides, kasiminapa pind on kahjustatud või deformeerunud ning kas iminapa ja tööriista vaheline ühendus on kindel.** Kui iminapas leitakse mingeid kõrvalekaldeid, on tööriista kasutamine rangelt keelatud.
- **Puhastage iminapa pinnal olev tolm õigeaegselt kasutamise ajal.**
- **Tööriista kasutamisel peaksid operaatorid kandma kaitsevahendeid, näiteks kõrvaklappe, et vältida töömüra põhjustatud kuulmiskahjustusi.**
- **Plaatide vibraator vibreerib töötamise ajal tugevalt ja selle pikaajaline käes hoidmine võib kasutaja kätes ebamugavust tekitada.** Soovitatav on hoida seadet sisse lülitatuna mitte kauem kui 2 minutit ja oodata 1 tund ilma toiminguta..

Müra- ja vibratsioonitase

Müra- ja vibratsioonitasemed on määratletud kooskõlas standardiga EN 62841.
Elektritööriista A-hindamise müratase on tavaliselt järgmine:

– Helirõhu tase L_{pA}: 96 dB(A)
– Helivõimsuse tase L_{WA}: 104 dB(A)
– Määramatustegur: K = 3 dB

Vibratsiooni koguväärtus:

– Emissiooni väärtus a_h: 37,9 m/s^2
– Määramatustegur: K = 1,5 m/s^2

⚠ ***ETTEVAATUST!***

Kindlaksmääratud mõõteväärtused kehtivad uute elektriliste tööriistade puhul. Igapäevane kasutamine muudab müra- ja vibratsioonitasemete väärtusi.

i ***MÄRKUS***

Käesoleval infolehel esitatud vibratsioonitaseme mõõtmisel on rakendatud standardis EN 62841 kirjeldatud ühtlustatud katsemetoodikat ning seda saab kasutada tööriistade võrdlemiseks. Seda võib kasutada kokkupuute esialgseks hindamiseks.

Deklareeritud vibratsiooniheite tase kehtib tööriista peamise sihtotstarbe puhul.

Aga kui tööriista kasutatakse teistsugusteks rakendusteks või teistsuguste tarvikutega, või seda hooldatakse kehvasti, siis võivad vibratsioonitasemed esitatust erineda. See võib kokkupuute taset kogu tööperioodi jooksul oluliselt suurendada.

Vibratsiooniga kokkupuute taseme täpseks hindamiseks on vaja arvesse võtta ka aegu, mil tööriist on välja lülitatud või töötab, kuid seda tegelikult ei kasutata. See võib kokkupuute taset kogu tööperioodi jooksul oluliselt vähendada.

Seadme kasutaja kaitsmiseks vibratsiooni mõjude eest määrake kindlaks täiendavad ohutusmeetmed: Tööriista ja tarvikute hooldamine, käte soojana hoidmine, töökorralduse korraldamine.

⚠ ***HOIATUS:***

Kandke kuulmiskaitsevahendeid, kui helirõhu tase ületab 85 db(A).

Tehnilised andmed

Toote tüüp		TV 18-EC	
Toode		Plaadivibraator	
Nimipinge	V	18	
Nimipöörlemiskiirus	p/min	3500-8000	
Iminapa läbimõõt	cm	12	
Keraamilise plaadi maksimaalsed mõõdud	mm	1200*2400	
Kaal vastavalt FLEX protseduurile 01	kg	1,6	
Aku	18 v	AP 18/2,5 AP 18/4,0 AP 18/4,0 XT AP 18/5,0	
Aku kaal	kg	AP 18/2,5 AP 18/4,0 AP 18/4,0 XT AP 18/5,0	0,4 0,7 0,7 0,7

Laadija valik	CA...18 tootesari CA...12/18 tootesari
Laadimistemperatuur	0~40°C
Töötemperatuur	-10~40°C
Hoiustamistemperatuur	- 20~50°C

Ülevaade (vt joonist A)

Toote detailide nummerdus vastab jooniste lehel olevale seadme joonisele.

1. **Töörežiimi ekraan**
2. **Töörežiimi reguleerimise/Toite sisse/välja lülitamise nupp**
3. **Vibratsiooninupp**
4. **Käepide**
5. **Iminapa käepide**
6. **Lukustusnupp**
7. **Iminapp**
8. **Lisakäepide**
9. **Aku lukustusklamber**

Kasutusjuhend

⚠ ***HOIATUS!***

Enne elektritööriista hooldamist/seadistamist jne eemaldage sellelt aku.

Enne elektritööriista sisselülitamist

Pakkige elektritööriist ja tarvikud lahti ning kontrollige, et ükski osa ei oleks puudu või kahjustatud.

i ***MÄRKUS***

Akud ei ole tarnimisel täielikult laetud. Enne esmakasutust laadige akud täiesti täis. Lugege laadija kasutusjuhendit.

Aku paigaldamine/vahetamine (vt joonist B1-B2)

- Suruge laetud aku elektritööriista sisse, kuni see klõpsatusega paika fikseerub (vt joonist B1).
- Pärast aku paigaldamist keerake aku lukustusklamber (9) aku suunas, et see kinnitada.
- Eemaldamiseks keerake aku lukustusklamber käepideme suunas, kuni kuulete kerget "klõps" heli, mis näitab, et lukustusklamber on akust eraldunud.
- Vajutage vabastusnuppu ja tõmmake aku välja (vt joonist B2).

⚠ ***HOIATUS:***

Kui seade ei ole kasutuses, siis tuleb aku klemme kaitsta. Lahtised metallesemed võivad klemme lühistada – plahvatuse ja tulekahju oht!

Nõuanded aku pika kasutusaja tagamiseks

⚠ ***HOIATUS:***

- *Ärge kunagi laadige akusid temperatuuril alla 0 °C või üle 40 °C.*
- *Ärge laadige akusid kõrge õhuniiskuse või kõrge õhutemperatuuri keskkonnas.*
- *Ärge katke akusid ja laadijat laadimise ajal.*
- *Tõmmake laadimisprotsessi lõpus laadija võrgupistik välja.*

Aku ja laadija kuumenevad laadimise ajal. See on täiesti normaalne!

i ***MÄRKUS***

Järgige laadija kasutusjuhendis esitatud juhiseid akude nõuetekohaseks laadimiseks .

Kui akusid ei kasutata pikema aja jooksul, hoidke neid osaliselt laetuna jahedas kohas.

Iminapa kasutamine (vt joonist C)

Asetage tööriist plaadi peale, mida tuleb paigaldada, tõstke iminapa käepidet (5), et aktiveerida iminapp (7), seejärel vajutage lukustusnuppu (6), et lukustada iminapa käepide.

Iminapa käepideme vabastamiseks vajutage käepidet uuesti.

Töörežiimi ekraan (vt joonist D)

Sellel tööriistal on 6 töörežiimi, mille vahel saab lülitada režiimi reguleerimise nupu (2) abil.

MÄRKUS: Töörežiimi valimine töö käigus peaks põhinema konkreetsetel töötingimustel (plaadi materjal ja suurus, liimi tüüp jne).

Toite sisse/välja lülitamine (vt joonist E)

Sisselülitamine: Kinnitage aku, vajutage töörežiimi reguleerimise/ sisse-/väljalülitamise

nuppu (2), et siseneda ooterežiimi. Pärast sobiva režiimi valimist vajutage ja hoidke tööriista käivitamiseks all vibratsiooninuppu (3).
Väljalülitamine: Pärast töö lõpetamist vabasta vibratsiooninupp. Tööriista väljalülitamiseks vajutage ja hoidke töörežiimi reguleerimise/ sisse-/väljalülitamise nuppu 3 sekundit. Kui tööriista ei kasutata toitenupu kaudu, lülitub see 60 minuti pärast automaatselt välja.

Sillutusplaadid (vt joonis F)

Sellel tööriistal on sisseehitatud vedruga summutusstruktuur. Töötamise ajal on soovitatav kasutada mõlemat kätt ja avaldada kindlat survet, et vähendada tööriista vibratsiooni suuremat mõju operaatori kätele.

- Valmistage ette sileda ja liivavaba pinnaga plaadid ning asetage need kohta, kuhu need tuleb paigaldada.
- Asetage plaatide tööriist paigaldatavate plaatide keskele, vajutage töörežiimi reguleerimise/ sisse-/väljalülitamise nuppu (2), plaatide tööriist siseneb ooterežiimi, valige sobiv töörežiim, hoidke peamist ja abikäepidet ning vajutage tööriista käivitamiseks vibratsiooninuppu (3).
- Kui plaadid on täielikult paika vajunud, saab plaatide tööriista liigutada. Kontrollige, kas ümberringi on keskmisest kõrgemaid kohti ja kui on, liigutage tööriista kõrgemale kohale selle tasandamiseks. Kui plaadi üks või mitu külge vajuvad liiga palju, kasutage iminappa plaadi tõstmiseks ja tõstke liiga palju vajunud ala üles, kuni paigalduskõrgus on suhteliselt tasane.
- Pärast plaatide paigaldamist kontrollige plaatide vahesid. Kui vahed on liiga suured, kasutage tööriista plaatide nihutamiseks, tõstke iminapa käepidet ja iminapp hoiab plaate. Seejärel tõmmake tööriista enne töö peatamist vahe poole, kuni vahe vastab nõuetele.

MÄRKUS: Vajutage vibratsiooninuppu ainult siis, kui vibratsioon on vajalik.
MÄRKUS: Seinaplaatide paigaldamisel saab töö lihtsustamiseks tööriista otse seinaplaatidele kinnitada.
Kui iminapa või tööriista pinnale on kleepunud mördimaterjale või muid võõrkehi, tuleb need tööriista kahjustamise vältimiseks koheselt kõrvaldada.

Transport

Liitiumioonakude suhtes kohaldatakse ohtlike kaupu käsitlevate õigusaktide nõudeid. Neid akusid tuleb transportida vastavalt kohalikele, riiklikele ja rahvusvahelistele sätetele ja eeskirjadele.
Kasutajad võivad neid akusid transportida maanteel ilma täiendavate nõueteta.
Liitium-ioonakude kaubandusliku veo suhtes laevandusettevõtete poolt kohaldatakse ohtlike kaupade veo eeskirju. Veo ettevalmistusi ja transporti võivad teostada ainult vastava koolituse saanud isikud. Kogu protsessi tuleb professionaalselt jälgida.
Laetavate akude transportimisel tuleb järgida järgmisi punkte:
Veenduge, et aku kontaktklemmid on lühiste vältimiseks kaitstud ja isoleeritud.
Veenduge, et aku oleks kaitstud pakendisisese liikumiste eest.
Kahjustatud või lekkivaid akusid ei tohi transportida.
Lisateabe saamiseks võtke ühendust oma transpordiettevõttega.

⚠ ***HOIATUS:***

Ärge kasutage kahjustatud korpusega akusid.

Hooldus

⚠ ***HOIATUS!***

Enne elektritööriista hooldamist/seadistamist jne eemaldage seadmelt aku.

Puhastamine

⚠ ***HOIATUS:***

Kuiva suruõhuga puhastamisel kandke alati kaitseprille.

Puhastage elektritööriista ja selle ventilatsiooniavasid regulaarselt. Puhastamise sagedus sõltub kasutatavast materjalist ja kasutusajast. Puhastage korpuse sisemust ja mootorit regulaarselt kuiva suruõhuga.

Remont

Remonditöid tohib teostada vaid volitatud hoolduskeskus.

i ***MÄRKUS***

Garantiiperioodi jooksul ärge keerake lahti korpuse kruvisid. Selle nõude täitmata jät-

mine muudab tootja garantii alusel esitatud nõuded kehtetuks.

Varuosad ja tarvikud

Teavet teiste tarvikute, eriti tööriistade ja tarvikute kohta leiate tootja kataloogidest. Detailjoonised ja varuosade nimekirjad leiate meie kodulehelt:**www.flex-tools.com.**

Kõrvaldamise teave

⚠ ***HOIATUS!***

Muutke kasutuskõlbmatu elektritööriist mittekasutatavaks:

– *aku toimel töötava elektritööriista puhul eemaldage aku.*



Ainult ELi riikidele

Ärge visake elektritööriistu olmeprügi hulka!

Kooskõlas Euroopa Liidu elektri- ja elektroonikaseadmetest tekkinud jäätmete direktiivi (WEEE) 2012/19/EL nõuetega ning vastavalt kohalikule seadusandlusele tuleb elektritööriistad eraldi koguda ja keskkonnasäästlikul viisil ümber töödelda.

Toormaterjali utiliseerimine äraviskamise asemel.

Seade, tarvikud ja pakend tuleb keskkonnasäästlikul viisil ümber töödelda. Plastosad tuleb töödelda ümber vastavalt materjali tüübile.

⚠ ***HOIATUS!***

Ärge visake akusid/patareisid olmeprügi hulka, tulle ega vette. Ärge avage kasutatud akusid/patareisid.

Ainult ELi riikidele:

kooskõlas direktiivi 2023/1542/EÜ nõuetega tuleb defektsed või kasutatud akud ümber töödelda.

i ***MÄRKUS***

Palun uurige kõrvaldamise teavet oma edasimüüjalt!

CE-Vastavusdeklaratsioon

Vastavusdeklaratsioonid on toodud käesoleva kasutusjuhendi lisas 1.

Vastutusest lahtiütlemine

Tootja ja tootja esindajad ei vastuta kahjustuste ning saamatajäänud tulu eest, mis on põhjustatud tootest või kasutuskõlbmatust tootest tingitud tööseisakutest.
Tootja ja tootja esindajad ei vastuta kahjustuste eest, mis on põhjustatud toote väärkasutusest või toote kasutamisest koos teiste tootjate toodetega.

Turinys

Šiame vadove naudojami simboliai 127
Simboliai ant gaminio 127
Svarbi saugos informacija. 127
Triukšmas ir vibracija 128
Techniniai duomenys. 128
Apžvalga 129
Naudojimo instrukcijos 129
Gabenimas 130
Bendroji ir techninė priežiūra 130
Informacija dėl išmetimo 131
CE atitikties deklaracija. 131
Atleidimas nuo atsakomybės. 131

Šiame vadove naudojami simboliai

⚠ ***ĮSPĖJIMAS!***

Įspėja apie gresiantį pavojų. Nekreipiant dėmesio į šį įspėjimą galima sunkiai ar net mirtinai susižaloti.

⚠ ***DĖMESIO!***

Įspėja apie galimai pavojingą situaciją. Nekreipiant dėmesio į šį įspėjimą galima nesunkiai susižaloti arba sugadinti turtą.

i ***PASTABA***

Pateikia svarbią informaciją ir naudojimo patarimus.

Simboliai ant gaminio



Prieš įjungiant elektrinį įrankį perskaityti naudojimo vadovą.



Dėvėti klausos apsaugos priemones.



Informacija apie netinkamo seno įrankio išmetimą (žr. 131 puslapį).

CE

CE ženklinimas

UK CA

UKCA ženklinimas

Svarbi saugos informacija

⚠ ***ĮSPĖJIMAS!***

Prieš pradedant elektrinį įrankį naudoti, prašome perskaityti šiuos dokumentus ir laikytis juose pateiktų nurodymų:

– *šias naudojimo instrukcijas;*
– *elektrinių įrankių naudojimo „Bendrąsias saugos instrukcijas“, pateiktas pridedamoje brošiūroje (Nr: 315915);*
– *darbo vietoje galiojančias taisykles ir nelaimingų atsitikimų prevencijos reglamentus.*

Šis modernus elektrinis įrankis atitinka visus jam taikomus saugos reikalavimus.

Vis dėlto, naudojant šį elektrinį įrankį gali kilti pavojus sunkiai ar net mirtinai susižaloti ar sužaloti kitus, taip pat sugadinti įrankį ar kitą turtą.

Elektrinį įrankį galima naudoti tik:

– *pagal paskirtį;*
– *jeigu jis visiškai tvarkingas.*

Saugumą mažinančius gedimus reikia nedelsiant pašalinti.

Paskirtis

Plytelių vibratorius yra skirtas:

– naudoti pramonėje ir profesinėje veikloje;
– naudojant vibraciją padėti plytelėms ant grindų ir sienų visiškai prilipti prie skiedinio medžiagos, kad būtų užbaigtas plytelių klojimo darbas.

Plytelių vibratorius nėra skirtas naudoti plytelėms kelti.

Darbo su plytelių vibratoriumi saugos instrukcijos

⚠ ***ĮSPĖJIMAS!***

Perskaitykite visus su šiuo elektriniu įrankiu pateiktus įspėjimus dėl saugos, instrukcijas, peržiūrėkite iliustracijas ir specifikacijas*. Nesilaikant visų toliau išdėstytų nurodymų galima patirti elektros smūgį, sukelti gaisrą ir (arba) sunkiai susižaloti. Išsaugokite visas instrukcijas su įspėjimais, nes jų gali prireikti ateityje.*

- **Prieš naudojant plytelių vibratorių, įrankį būtina patikrinti apžiūrint, ar jis**

nepažeistas. Aptikus kokių nors trūkumų, įrankio naudoti negalima.
- Prieš pradėdamas naudoti operatorius turi susipažinti su naudojimo metodu ir atsargumo priemonėmis, o instrukcijų vadovą reikia laikyti šalia, kad jį būtų galima bet kuriuo metu paskaityti.
- Plytelių vibratorius nėra skirtas plytelėms kelti.
- **Su šiuo plytelių vibratoriumi griežtai draudžiama dirbti aukštai virš jūros lygio esančioje aplinkoje.**
- **Kyla atsitiktinio siurbimo jėgos sumažėjimo mechaniniuose siurbtukuose pavojus.** Veikimo metu, net jei siurbtukas atrodo tvirtai prilipęs prie plytelių, vis tiek gali būti, kad plytelės staiga praras sukibimo jėgą dėl įrankio gedimo, netinkamo jo naudojimo, nelygių plytelių paviršių ir kitų priežasčių, dėl ko plytelės gali nukristi.
- **Kiekvieną kartą prieš naudojant siurbtuką būtina kruopščiai patikrinti, ar nepažeistas ir nedeformuotas jo paviršius ir ar tvirta jungtis tarp siurbtuko ir įrankio.** Aptikus kokių nors siurbtuko trūkumų, įrankį griežtai draudžiama naudoti.
- **Naudojimo metu laiku nuvalykite dulkes nuo siurbtuko.**
- **Įrankio naudojimo metu operatoriai turi dėvėti asmeninės apsaugos priemones, tokias kaip ausinės, kad dėl triukšmo nepažeistų savo klausos.**
- **Veikiantis plytelių vibratorius labai vibruoja, ir ilgai jį laikant operatoriaus rankos pavargsta.** Rekomenduojama įjungtu įrankiu dirbti ne ilgiau kaip 2 minutes, o po to 1 valandai jį išjungti.

Triukšmas ir vibracija

Triukšmo ir vibracijos vertės nustatytos pagal EN 62841.
Elektrinio įrankio svertinis triukšmo lygis A paprastai yra:
– Garso slėgio lygis L_{pA}: 96 dB(A)
– Garso galios lygis L_{WA}: 104 dB(A)
– Neapibrėžtis: K = 3 dB
Bendroji vibracijos vertė:
– Vibracijos vertė a_h: 37,9 m/s²
– Neapibrėžtis: K = 1,5 m/s²

⚠ ***DĖMESIO!***
Nurodytos išmatuotos vertės taikomos naujiems elektriniams įrankiams. Dėl kasdienio naudojimo triukšmo ir vibracijos vertės keičiasi.

i ***PASTABA***
Čia pateikta vibracijos vertė išmatuota naudojant EN 62841 standarte nurodytą standartinį testą, todėl ją galima naudoti lyginant vieną įrankį su kitu. Ją galima naudoti vibracijos poveikiui preliminariai įvertinti.
Deklaruotoji vibracijos vertė gauta naudojant įrankį pagal jo pagrindinę paskirtį.
Vis dėlto, pakeitus įrankio naudojimo paskirtį, priedus ar netinkamai techniškai prižiūrint, vibracijos vertės taip pat gali pasikeisti. Dėl to kenksmingas vibracijos poveikis per visą darbo laikotarpį gali pastebimai išaugti.
Norint tiksliai apskaičiuoti vibracijos poveikio vertę, taip pat reikia atsižvelgti į laikotarpius, kuomet įrankis yra išjungtas ar įjungtas, tačiau nenaudojamas. Atmetus šiuos laikotarpius vibracijos poveikis per visą darbo laikotarpį gali reikšmingai sumažėti.
Norėdami apsaugoti operatorių nuo vibracijos poveikio, nustatykite papildomas saugos priemones, pvz.: įrankių ir jo priedų priežiūra, rankų šiluma, darbo organizavimas.

⚠ ***DĖMESIO!***
Jeigu garso slėgis viršija 85 dB(A), užsidėkite apsaugines ausines.

Techniniai duomenys

Gaminio tipas		TV 18-EC
Gaminys		Plytelių vibratorius
Vardinė įtampa	V	18
Vardinis greitis	sūk./min.	3500–8000
Siurbtuko skersmuo	cm	12
Maksimalūs plytelės matmenys	mm	1200*2400
Svoris pagal „FLEX procedūrą 01“	kg	1,6
Baterija	18 V	AP 18/2.5 AP 18/4.0 AP 18/4.0 XT AP 18/5.0

Baterijos svoris	kg	AP 18/2.5 AP 18/4.0 AP 18/4.0 XT AP 18/5.0	0,4 0,7 0,7 0,7
Įkrovikliai	CA...18 serija CA...12/18 serija		
Krovimo temperatūra	0~40 °C		
Darbinė temperatūra	-10~40 °C		
Laikymo temperatūra	-20~50 °C		

Apžvalga (žr. A pav.)

Dalių numeriai pateikti pagal įrankio iliustracijas paveikslų puslapyje.

1. **Režimo rodymo ekranas**
2. **Režimo keitimo / įjungimo / išjungimo mygtukas**
3. **Vibracijos mygtukas**
4. **Rankena**
5. **Siurbtuko rankena**
6. **Užrakinimo mygtukas**
7. **Siurbtukas**
8. **Pagalbinė rankena**
9. **Baterijos užrakto fiksatorius**

Naudojimo instrukcijos

⚠ ***ĮSPĖJIMAS!***

Prieš vykdydami bet kokius elektrinio įrankio tvarkymo darbus, atjunkite jo bateriją.

Prieš elektrinį įrankį įjungiant

Išpakuokite elektrinį įrankį bei jo priedus ir patikrinkite, ar nėra trūkstamų ar sugadintų dalių.

i ***PASTABA***

Išsiunčiant iš gamyklos baterijos iki galo neįkraunamos. Prieš pradėdami darbą iki galo įkraukite baterijas. Žr. įkroviklio naudojimo vadovą.

Baterijos įstatymas ir keitimas (žr. B1–B2 pav.)

- Stumkite įkrautą bateriją į elektrinį įrankį, kol ji užsifiksuos savo vietoje (žr. B1 pav.).
- Įstatę bateriją į vietą, pasukite baterijos užrakto fiksatorių (9) link baterijos, kad ją užfiksuotumėte.
- Baterijai išimti pasukite užrakto fiksatorių link rankenos, kol išgirsite spragtelėjimą, kuris reiškia, kad užrakto fiksatorius atsikabino nuo baterijos.
- Paspauskite atjungimo mygtuką ir ištraukite bateriją (žr. B2 pav.).

⚠ ***DĖMESIO!***

Apsaugokite išimtos baterijos kontaktus. Metaliniai daiktai kontaktus gali sujungti trumpuoju jungimu, ir tuomet kyla sprogimo ir gaisro pavojus!

Patarimai, kaip užtikrinti ilgą baterijos naudojimo trukmę

⚠ ***DĖMESIO!***

- *Baterijų niekada nekraukite žemesnėje nei 0 °C ar aukštesnėje nei 40 °C temperatūroje.*
- *Baterijų nekraukite aplinkoje, kurioje yra didelė oro drėgmė arba aukšta temperatūra.*
- *Krovimo metu baterijų ir įkroviklio neuždenkite.*
- *Pasibaigus krovimo procesui, įkroviklio kištuką ištraukite iš elektros lizdo.*

Krovimo metu baterija ir įkroviklis įkaista. Tai visiškai normalu!

i ***PASTABA***

Vadovaukitės tinkamo baterijos krovimo nurodymais baterijos naudojimo instrukcijoje.

Jei baterijos ilgesnį laiką nenaudojamos, laikykite jas iš dalies įkrautas vėsioje vietoje.

Siurbtuko naudojimas (žr. C pav.)

Padėkite įrankį ant klojamos plytelės ir pakelkite siurbtuko rankeną (5), kad aktyvuotumėte siurbtuką (7), tuomet paspauskite užrakinimo mygtuką (6), taip užfiksuodami siurbtuko rankeną.

Siurbtuko rankenai atleisti dar kartą ją paspauskite.

Režimo rodymas (žr. D pav.)

Šiame įrankyje yra 6 darbo režimai, kuriuos galima keisti spaudžiant režimo keitimo mygtuką (2).

PASTABA: Darbo režimo pasirinkimas darbo metu priklauso nuo konkrečių darbo sąlygų

(plytelės medžiaga ir dydis, rišliosios medžiagos tipas ir pan.).

Įjungimas ir išjungimas (žr. E pav.)

Įjungimas: prijunkite bateriją ir paspauskite režimo keitimo /įjungimo / išjungimo mygtuką (2), kad įrankis pereitų į budėjimo režimą. Pasirinkę tinkamą darbo režimą, paspauskite ir laikykite nuspaudę vibracijos mygtuką (3), kad įrankį paleistumėte.
Išjungimas: Baigę darbo procedūrą atleiskite vibracijos mygtuką. Paspauskite ir 3 sekundes palaikykite nuspaudę režimo keitimo / įjungimo / išjungimo mygtuką, kad įrankį išjungtumėte. Jei įrankis šiuo mygtuku neišjungiamas, jis automatiškai išsijungia po 60 minučių.

Plytelių klojimas (žr. F pav.)

Šiame įrankyje įrengtas spyruoklinis amortizavimo mechanizmas. Darbo metu įrankį rekomenduojama laikyti abiem rankomis ir atitinkama jėga spausti, kad sumažėtų įrankio į operatoriaus rankas perduodama vibracija.

- Paruoškite plyteles su lygiu ir nesmėlėtu paviršiumi ir paguldykite jas klojimo vietoje.
- Padėkite plytelių įrankį klojamų plytelių viduryje ir paspauskite režimo keitimo / įjungimo / išjungimo mygtuką (2) – plytelių įrankis pereina į budėjimo režimą – tuomet pasirinkite tinkamą darbo režimą ir, laikydami įrankį už pagrindinės ir pagalbinės rankenų, paspauskite vibracijos mygtuką (3), kad įrankį paleistumėte.
- Kai plytelės iki galo nusėda, plytelių įrankį galima perkelti. Patikrinkite, ar aplink nėra aukščiau iškilusių vietų ir, jei tokių aptinkate, perkelkite įrankį iškilusiai vietai pažeminti. Jei visa plytelė arba viena ar daugiau jos pusių nusėda per daug, siurbtukais plytelę pritraukite ir pakelkite per daug nusėdusią pusę, kad jos paklojimo aukštis taptų tinkamu.
- Baigę plytelių klojinio lyginimą, patikrinkite tarpus tarp plytelių. Jei tarpai per dideli, panaudokite įrankį plytelėms pritraukti ir pakelkite siurbtuko rankeną, kad siurbtukas laikytų plyteles. Tuomet traukite įrankį link tarpo pusės, kol tarpas atitiks reikalavimus.

PASTABA: Vibracijos mygtuką spauskite tik tuomet, kai reikia vibruoti.
PASTABA: Klijuojant sienų plyteles, kad būtų lengviau dirbti, įrankį galima pritvirtinti tiesiai prie sienų plytelių.

Jei ant siurbtuko ar įrankio paviršiaus prikimba skiedinio likučiai ar šiukšlės, jas reikia nedelsiant nuvalyti, kad įrankio nesugadintumėte.

Gabenimas

Ličio jonų baterijoms taikomi pavojingų krovinių teisės aktų reikalavimai.
Šios baterijos turi būti gabenamos laikantis vietos, nacionalinių ir tarptautinių nuostatų ir reglamentų.
Naudotojai gali gabenti šias baterijas keliais be papildomų reikalavimų.
Laivybos bendrovėms komerciniais tikslais vežant ličio jonų baterijas taikomos pavojingų krovinių vežimo taisyklės. Paruošimo gabenimui ir gabenimo darbus gali atlikti tik tinkamai apmokyti asmenys. Visas procesas turi būti prižiūrimas profesionalų.
Gabenant įkraunamas baterijas būtina laikytis šių reikalavimų:
Baterijos kontaktiniai gnybtai turi būti apsaugoti ir izoliuoti, kad būtų išvengta trumpojo jungimo.
Baterija turi būti apsaugota nuo judėjimo pakuotės viduje.
Draudžiama gabenti pažeistas arba pratekančias baterijas.
Dėl papildomos informacijos kreipkitės į krovinių gabenimo bendrovę.

⚠ ***DĖMESIO!***

Nesiųskite baterijų su pažeistu korpusu.

Bendroji ir techninė priežiūra

⚠ ***ĮSPĖJIMAS!***

Prieš vykdydami bet kokius elektrinio įrankio tvarkymo darbus, išimkite iš jo bateriją.

Valymas

⚠ ***DĖMESIO!***

Valydami sausu suslėgtuoju oru visada dėvėkite apsauginius akinius.

Reguliariai valykite elektrinį įrankį ir jo ventiliacijos angas. Valymo dažnis priklauso nuo pjaunamų medžiagų ir įrankio naudojimo trukmės. Korpuso vidų ir variklį reguliariai prapūskite sausu suslėgtuoju oru.

Remontas

Remonto darbus gali vykdyti tik įgalioto tech-

ninės priežiūros centro specialistai.

PASTABA

Garantinio laikotarpio metu nebandykite atsukti korpuso varžtų. Nesilaikant šio reikalavimo, bet kokios pretenzijos pagal gamintojo garantiją netenka galios.

Atsarginės dalys ir priedai

Kitus priedus, ypač įrankio priedus, rasite gamintojo kataloguose. Išskleistuosius gaminio vaizdus ir atsarginių dalių sąrašus rasite mūsų svetainėje adresu: **www.flex-tools.com.**

Informacija dėl išmetimo

ĮSPĖJIMAS!

Nereikalingus elektrinius įrankius paverskite netinkamais naudoti:

– *iš akumuliatorinių įrankių išimkite bateriją.*



Tik ES šalims

Elektrinius įrankius draudžiama išmesti kartu su buitinėmis atliekomis!

Pagal Europos elektrinės ir elektroninės įrangos atliekų direktyvą 2012/19/ES ir atitinkamus nacionalinius įstatymus, netinkamus naudoti elektrinius įrankius reikia surinkti atskirai ir perdirbti aplinkos neteršiančiu būdu.



Žaliavų utilizavimas vietoje atliekų išmetimo.

Įrankį, jo priedus ir pakuotes reikia perdirbti aplinkos neteršiančiu būdu. Plastikinės dalys yra paženklintos pagal medžiagos tipą, kad jas būtų galima perdirbti.

ĮSPĖJIMAS!

Neišmesti baterijų kartu su buitinėmis atliekomis, į ugnį ar vandenį. Neardyti naudotų baterijų.

Tik ES šalims:

Vadovaujantis Reglamentu 2023/1542, sugedusios arba panaudotos baterijos turi būti perdirbamos.

PASTABA

Informaciją apie išmetimą jums suteiks įrankio pardavėjas!

CE Atitikties deklaracija

Atitikties deklaracijos pateiktos šio naudojimo vadovo 1 priede.

Atleidimas nuo atsakomybės

Gamintojas ir jo atstovas neatsako už jokią žalą ar pelno praradimą dėl verslo prastovų, kurias sukėlė mūsų gaminys ar netinkamas naudoti gaminys.

Gamintojas ir jo atstovas neatsako už jokią žalą, kurią sukėlė netinkamas šio gaminio naudojimas arba jo naudojimas su kitų gamintojų priedais.

Saturs

Šajā rokasgrāmatā izmantotie apzīmējumi..... 132
Apzīmējumi uz izstrādājuma 132
Svarīga drošības informācija 132
Troksnis un vibrācija 133
Tehniskie dati 133
Pārskats 134
Lietošanas instrukcija 134
Transportēšana..... 135
Apkope un tīrīšana..... 135
Informācija par atbrīvošanos no vecās ierīces.. 136
EK atbilstības deklarācija 136
Atbrīvojums no atbildības 136

Šajā rokasgrāmatā izmantotie apzīmējumi

⚠ ***BRĪDINĀJUMS!***
Norāda uz iespējamu apdraudējumu. Šī brīdinājuma neievērošana var izraisīt nāvi vai ļoti smagus ievainojumus.

⚠ ***UZMANĪBU!***
Norāda uz iespējamu bīstamu situāciju. Šī brīdinājuma neievērošana var izraisīt nelielu savainojumu vai īpašuma bojājumus.

i ***PIEZĪME***
Norāda, ka uz to attiecas lietošanas ieteikumi un svarīga informācija.

Apzīmējumi uz izstrādājuma


Pirms elektroinstrumenta ieslēgšanas izlasiet lietošanas instrukciju.


Lietojiet dzirdes aizsarglīdzekļus


Informācija par atbrīvošanos no vecā instrumenta (skatīt 136. lpp.)

CE marķējums

UKCA marķējums

Svarīga drošības informācija

⚠ ***BRĪDINĀJUMS!***
Pirms sākat lietot instrumentu, lūdzu, izlasiet turpmāk norādīto informāciju un ievērojiet:
- *šo lietošanas instrukciju,*
- *„Vispārīgos drošības norādījumus" par elektroinstrumentu lietošanu, kas iekļauti pievienotajā bukletā (brošūra Nr.: 315915),*
- *pašreiz spēkā esošos noteikumus par instrumenta darba vietu un par negadījumu novēršanu.*

Šis elektroinstruments ir izgatavots, izmantojot jaunākās tehnoloģijas, un ir konstruēts saskaņā ar atzītiem drošības noteikumiem. Tomēr, strādājot ar elektroinstrumentu, pastāv apdraudējums lietotāja vai trešās personas dzīvībai vai veselībai, vai arī elektroinstruments vai īpašums var tikt sabojāts.
Elektroinstrumentu var izmantot tikai
- *tam paredzētajam mērķim un ja tas ir*
- *teicamā darba stāvoklī.*

Bojājumi, kas apdraud drošību, nekavējoties jānovērš.

Paredzētā lietošana

Flīžu vibrators ir paredzēts
- komerciālai izmantošanai rūpniecībā un tirdzniecībā;
- lai vibrācijas rezultātā flīzes uz grīdas un sienām pilnībā pieliptu pie javas materiāla, nodrošinot flīžu ieklāšanas darbu pabeigšanu.

Flīžu vibrators nav paredzēts flīžu pacelšanai.

Drošības norādījumi flīžu vibratoram

⚠ ***BRĪDINĀJUMS!***
Izlasiet visus ar šo elektroinstrumentu saistītos drošības brīdinājumus, norādījumus, specifikāciju un aplūkojiet attēlus*. Visu turpmāk uzskaitīto norādījumu neievērošana var izraisīt elektriskās strāvas triecienu, aizdegšanos un/vai smagus savainojumus. Saglabājiet visus brīdinājumus un instrukcijas turpmākai atsaucei.*

- **Pirms flīžu vibratora instrumenta lietošanas ir vizuāli jāpārbauda, vai instrumentam nav redzamu bojājumu.** Ja tiek konstatētas kādas novirzes, lietošana nekavējoties jāpārtrauc.

- Pirms lietošanas pārliecinieties, ka operators ir iepazinies ar darbības metodi un lietošanas piesardzības pasākumiem, un saglabājiet lietošanas instrukciju, lai to jebkurā laikā varētu viegli izmantot.
- Flīžu vibrators nav paredzēts lietošanai kā pacelšanas ierīce.
- **Šī flīžu vibratora instrumenta lietošana lielā augstumā ir stingri aizliegta.**
- **Mehāniskajos piesūcekņos pastāv nejaušas sūkšanas spēka atbrīvošanas risks.** Lietošanas laikā, pat ja piesūceknis šķiet stingri pielipis pie flīzēm, flīzes joprojām var pēkšņi zaudēt piesūkšanās spēju ierīces darbības traucējumu, nepareizas lietošanas, nelīdzenas flīžu virsmas vai citu iemeslu dēļ, izraisot flīžu nokrišanu.
- **Pirms katras lietošanas reizes jāveic rūpīga piesūcekņa pārbaude, pārliecinoties, ka piesūcekņa virsma nav bojāta vai deformēta un ka savienojums starp piesūcekni un instrumentu ir stingrs.** Ja piesūceknī tiek konstatētas kādas novirzes, instrumentu ir stingri aizliegts lietot.
- **Lietošanas laikā savlaicīgi notīriet putekļus no piesūcekņa.**
- **Lietojot instrumentu, operatoriem jālieto aizsarglīdzekļi, piemēram, aizsargaustiņas, lai pasargātu dzirdi no darba trokšņa izraisītiem bojājumiem.**
- **Flīžu vibratora instruments darbības laikā ļoti vibrē, un tā ilgstoša turēšana var radīt diskomfortu lietotāja rokās.** Ieteicams darbināt ierīci ne ilgāk kā 2 minūtes un pēc tam 1 stundu to nelietot.

Troksnis un vibrācija

Trokšņa un vibrācijas vērtības ir noteiktas saskaņā ar EN 62841.
Parasti novērtētais elektroinstrumenta trokšņa līmenis ir:
– Skaņas spiediena līmenis L_{pA}: 96 dB(A)
– Skaņas intensitātes līmenis L_{WA}: 104 dB(A)
– Nenoteiktais: K = 3 dB
Kopējā vibrācijas vērtība:
– Emisijas vērtība a_h: 37,9 m/s^2
– Nenoteiktais: K = 1,5 m/s^2

⚠ ***UZMANĪBU!***

Norādītās mērītās vērtības attiecas uz jaunajiem elektroinstrumentiem. Lietošanas laikā ikdienā trokšņa un vibrācijas vērtības var mainīties.

i ***PIEZĪME***

Šajā informācijas lapā norādītais vibrāciju emisijas līmenis ir izmērīts saskaņā ar standarta pārbaudes metodi, kas norādīta EN 62841 standartā, un to var izmantot viena instrumenta salīdzināšanai ar citu. To var arī lietot iepriekšējai iedarbības novērtēšanai.
Deklarētais vibrācijas emisijas līmenis atspoguļo vērtības instrumentam paredzētās lietošanas laikā.
Tomēr, ja instruments tiek izmantots citiem pielietojumiem un kopā ar atšķirīgiem piederumiem, vai nav pareizi uzstādīts, vibrācijas emisijas vērtības var atšķirties. Tas var ievērojami palielināt iedarbības līmeni visā kopējā darbības periodā.
Lai precīzi novērtētu vibrācijas iedarbības līmeni, jāņem vērā arī laiks, kad instruments ir izslēgts vai darbojas, bet faktiski netiek lietots. Tas var ievērojami samazināt iedarbības līmeni visā kopējā darbības periodā.
Noskaidrojiet, kādi vēl drošības pasākumi pastāv, lai aizsargātu lietotāju no vibrācijas radītajām sekām, piemēram: Instrumenta un piederumu apkope, roku uzturēšana siltumā, darba modeļu organizēšana.

⚠ ***UZMANĪBU!***

Ja skaņas spiediens pārsniedz 85 dB(A), lietojiet ausu aizsardzības līdzekļus.

Tehniskie dati

Izstrādājuma veids		TV 18-EC
Izstrādājums		Flīžu vibrators
Nominālais spriegums	V	18
Nominālais ātrums	r/min.	3500-8000
Piesūcekņa diametrs	cm	12
Maksimālie flīžu izmēri	mm	1200*2400
Svars saskaņā ar „FLEX procedūru 01"	kg	1,6
Akumulators	18v	AP 18/2,5 AP 18/4,0 AP 18/4,0 XT AP 18/5,0

Akumulatora svars	kg	AP 18/2,5 AP 18/4,0 AP 18/4,0 XT AP 18/5,0	0,4 0,7 0,7 0,7
Lādētāju diapazons	CA... 18 sērija CA... 12/18 sērija		
Uzlādes temperatūra	0~40°C		
Darba temperatūra	-10~40 °C		
Uzglabāšanas temperatūra	-20~50 °C		

Pārskats (skatīt A attēlu)

Izstrādājuma funkcijām norādītie cipari atbilst ierīces ilustrācijā norādītajiem ciparie m.

1. **Režīma displeja ekrāns**
2. **Režīma regulēšanas/ieslēgšanas/izslēgšanas poga**
3. **Vibrācijas poga**
4. **Rokturis**
5. **Piesūcekņa rokturis**
6. **Bloķēšanas poga**
7. **Piesūceknis**
8. **Palīgrokturis**
9. **Akumulatora bloķēšanas fiksators**

Lietošanas instrukcija

⚠ ***BRĪDINĀJUMS!***

Pirms uzsākat darbu ar elektroinstrumentu, izņemiet akumulatoru.

Pirms elektroinstrumenta ieslēgšanas

Izsaiņojiet elektroinstrumentu un piederumus un pārbaudiet, vai nav pazudusi vai bojāta kāda daļa.

i ***PIEZĪME!***

Piegādes brīdī akumulatori nav pilnībā uzlādēti. Pirms pirmās lietošanas reizes akumulatori ir jāuzlādē pilnībā. Skatiet lādētāja lietošanas instrukciju.

Akumulatora ievietošana/nomaiņa (skatīt B1-B2 attēlu)

- Iespiediet uzlādētu akumulatoru elektroinstrumenta akumulatora nodalījumā, līdz tas nofiksējas ar „klikšķa" skaņu (skatīt B1 attēlu).
- Pēc akumulatora ievietošanas pagrieziet akumulatora bloķēšanas fiksatoru (9) akumulatora virzienā, lai to nostiprinātu.
- Lai izņemtu, pagrieziet akumulatora bloķēšanas fiksatoru roktura virzienā, līdz dzirdama viegla „klikšķa" skaņa, kas norāda, ka bloķēšanas fiksators ir atdalījies no akumulatora.
- Nospiediet atbrīvošanas pogu un izvelciet akumulatoru (skatīt B2 attēlu).

⚠ ***UZMANĪBU!***

Kad instruments netiek lietots, aizsargājiet akumulatora kontaktus. Tuvumā esošas metāliskas detaļas var radīt īssavienojumu kontaktos; pastāv sprādziena un aizdegšanās draudi!

Padomi ilgam akumulatora kalpošanas laikam

⚠ ***UZMANĪBU!***

- *Nekad neuzlādējiet akumulatorus temperatūrā, kas zemāka par 0 °C vai augstāka par 40 °C.*
- *Neuzlādējiet akumulatorus vidē ar augstu gaisa mitrumu vai apkārtējās vides temperatūru.*
- *Uzlādes laikā neaizsedziet akumulatorus un lādētāju.*
- *Uzlādes procesa beigās izvelciet lādētāja kontaktdakšu.*

Uzlādes procesa laikā akumulators un lādētājs sakarst. Tas ir pilnīgi normāli!

i ***PIEZĪME!***

Izpildiet norādījumus par pareizu akumulatora uzlādi , kas sniegti akumulatora lietošanas instrukcijā.

Ja akumulatori netiek izmantoti ilgāku laiku, uzglabājiet tos daļēji uzlādētus vēsā vietā.

Piesūcekņa izmantošana (skatīt C attēlu)

Novietojiet instrumentu uz ieklājamās flīzes, paceliet piesūcekņa rokturi (5), lai aktivizētu piesūcekni (7), pēc tam nospiediet bloķēša-

nas pogu (6), lai fiksētu piesūcekņa rokturi. Lai atbrīvotu piesūcekņa rokturi, vēlreiz nospiediet rokturi.

Režīma displejs (skatīt D attēlu)

Šim instrumentam ir 6 pārnesumu režīmi, kurus var pārslēgt, izmantojot režīma regulēšanas pogu (2).

PIEZĪME! Pārnesumu režīma izvēle darbības laikā jāveic, ņemot vērā konkrētus darba apstākļus (flīžu materiāls un izmērs, līmes veids utt.).

Ieslēgšana/izslēgšana (skatīt E attēlu)

Ieslēgšana: Pievienojiet akumulatoru, nospiediet režīma regulēšanas/ieslēgšanas/izslēgšanas pogu (2), lai pārietu gaidstāves režīmā. Pēc atbilstoša režīma izvēles nospiediet un turiet vibrācijas pogu (3), lai iedarbinātu instrumentu.

Izslēgšana: Pēc darbības pabeigšanas atlaidiet vibrācijas pogu. Nospiediet un 3 sekundes turiet režīma regulēšanas/ieslēgšanas/izslēgšanas pogu, lai izslēgtu instrumentu. Ja instruments netiek darbināts ar ieslēgšanas/izslēgšanas pogu, tas automātiski izslēdzas pēc 60 minūtēm.

Flīžu ieklāšana (skatīt F attēlu)

Šim instrumentam ir iebūvēta atsperu amortizācijas konstrukcija. Darbības laikā ieteicams izmantot abas rokas un lietot noteiktu spiedienu, lai vairāk samazinātu instrumenta vibrāciju uz operatora rokām.

- Sagatavojiet flīzes ar gludu virsmu, uz kuras nav smilšu, un novietojiet tās ieklāšanai paredzētajā vietā.
- Novietojiet flīžu instrumentu ieklājamo flīžu vidū, nospiediet režīma regulēšanas/ieslēgšanas/izslēgšanas pogu (2), flīžu instruments pāriet gaidstāves režīmā, izvēlieties atbilstošo pārnesuma režīmu, turiet galveno rokturi un papildu rokturi, tad nospiediet vibrācijas pogu (3), lai iedarbinātu instrumentu.
- Kad flīzes ir pilnībā nosēdušās, flīžu instrumentu var pārvietot. Pārbaudiet, vai apkārt nav vietu, kas ir augstākas par vidējo, un, ja tādas ir, pārvietojiet instrumentu lokālai darbībai. Ja flīzes kopējā virsma vai viena vai vairākas malas nosēžas pārāk daudz, izmantojiet piesūcekņus, lai piesūktu flīzi un paceltu pārāk nosēdušos vietu, līdz ieklāšanas augstums ir relatīvi līdzens.
- Kad flīžu nosēšanās ir pabeigta, pārbaudiet spraugas starp flīzēm. Ja spraugas ir pārāk lielas, izmantojiet instrumentu flīžu piestiprināšanai, paceliet piesūcekņa rokturi, un piesūceknis turēs flīzes. Pēc tam velciet instrumentu uz spraugas pusi, līdz sprauga atbilst prasībām, pirms pārtraucat darbību.

PIEZĪME! Vibrācijas pogu nospiediet tikai tad, ja ir nepieciešama vibrācija.

PIEZĪME: Ieklājot sienas flīzes, ērtai lietošanai instrumentu var tieši piestiprināt pie sienas flīzēm.

Ja piesūceknim vai instrumenta virsmai ir pielipuši javas materiāli vai citi svešķermeņi, tie nekavējoties jānotīra, lai nesabojātu instrumentu.

Transportēšana

Uz litija jonu akumulatoriem attiecas bīstamo kravu likumdošanas prasības.

Šo akumulatoru transportēšana jāveic saskaņā ar vietējiem, valsts un starptautiskajiem noteikumiem.

Lietotāji drīkst pārvadāt šos akumulatorus pa autoceļiem bez papildu prasībām.

Uz litija jonu akumulatoru komerciālo pārvadāšanu, ko veic kuģniecības uzņēmumi, attiecas bīstamo kravu pārvadāšanas noteikumi. Piegādes sagatavošanu un transportēšanu drīkst veikt tikai atbilstoši apmācītas personas. Visam procesam jābūt profesionālā līmenī uzraudzītam.

Pārvadājot uzlādējamos akumulatorus, jāievēro šādi punkti:

Pārliecinieties, ka akumulatora kontaktspailes ir aizsargātas un izolētas, lai novērstu īssavienojumu veidošanos.

Pārliecinieties, ka akumulators ir nekustīgi nostiprināts iepakojuma iekšpusē.

Bojātus vai noplūdušus akumulatorus nedrīkst pārvadāt.

Lai iegūtu sīkāku informāciju, sazinieties ar kuģniecības uzņēmumu.

⚠ ***UZMANĪBU!***

Neizmantojiet akumulatorus, kuru korpuss ir bojāts.

Apkope un tīrīšana

⚠ ***BRĪDINĀJUMS!***

Pirms uzsākat darbu ar elektroinstrumentu,

izņemiet akumulatoru no instrumenta.

Tīrīšana

⚠ ***UZMANĪBU!***

Veicot tīrīšanu ar sausu saspiesto gaisu, vienmēr lietojiet aizsargbrilles.

Regulāri iztīriet elektroinstrumentu un ventilācijas atveres. Tīrīšanas biežums ir atkarīgs no izmantotā materiāla un lietošanas ilguma. Regulāri izpūtiet korpusa iekšpusi un motoru ar sausu saspiesto gaisu.

Remonts

Remontu drīkst veikt tikai pilnvarotā klientu apkalpošanas centrā.

i ***PIEZĪME***

Garantijas darbības laikā neatskrūvējiet korpusa skrūves. Ja šī prasība netiek ievērota, tiek anulētas visas ražotāja garantijas prasības.

Rezerves daļas un piederumi

Informācija par citiem piederumiem, jo īpaši instrumentiem ar piederumiem, pieejama ražotāja katalogos. Pilnus rasējumus un rezerves daļu sarakstus var aplūkot mūsu mājas lapā: **www.flex-tools.com.**

Informācija par atbrīvošanos no vecās ierīces

⚠ ***BRĪDINĀJUMS!***

Deaktivizējiet nolietotus elektroinstrumentus:

– *izņemiet no akumulatora elektroinstrumentiem akumulatoru.*

Tikai ES valstīm

Neizmetiet elektroinstrumentus mājsaimniecības atkritumos!

Saskaņā ar Eiropas Savienības Direktīvu Nr.2012/19/ES par elektrisko un elektronisko iekārtu atkritumiem un to īstenojošiem aktiem valsts tiesību sistēmā vairs nelietojami elektroinstrumenti jāsavāc atsevišķi un jānodod videi nekaitīgai otrreizējai pārstrādei.

Neizniciniet izejvielas – tā vietā nogādājiet uz otrreizējo pārstrādes punktu.

Ierīce, piederumi un iepakojums ir jāpārstrādā videi nekaitīgā veidā. Otrreizējai pārstrādei paredzētās plastmasas daļas ir apzīmētas ar speciālu otrreizējās pārstrādes simbolu.

⚠ ***BRĪDINĀJUMS!***

Neizmetiet akumulatorus sadzīves atkritumos, ugunī vai ūdenī. Nemēģiniet atvērt izlietotos akumulatorus.

Tikai ES valstīm:

Saskaņā ar Regulu Nr. 2023/1542 bojātie vai izlietotie akumulatori ir jāpārstrādā.

i ***PIEZĪME***

Lūdzu, jautājiet savam izplatītājam par utilizācijas iespējām!

CE-Atbilstības deklarācija

Atbilstības deklarācijas ir iekļautas šīs lietošanas rokasgrāmatas 1. pielikumā.

Atbrīvojums no atbildības

Ražotājs un viņa pārstāvis nav atbildīgi par jebkādu kaitējumu un zaudēto peļņu, ko izraisījis pārtraukums uzņēmējdarbībā sakarā ar produkta lietošanu vai nelietojamību. Ražotājs un viņa pārstāvis nav atbildīgi par jebkādiem bojājumiem, kas radušies nepareizas izstrādājuma izmantošanas rezultātā vai izmantojot izstrādājumu kopā ar citu ražotāju izstrādājumiem.

- *"تعليمات السلامة العامة" المتعلقة بالتعامل مع الآلات العاملة بالطاقة الواردة في الدليل المرفق (رقم المنشور: 315915)،*
- *القواعد والتوجيهات المطبقة في الوقت الحالي لمنع وقوع الحوادث.*

هذه الآلة العاملة بالطاقة من الآلات الحديثة وتم تصميمها وفقًا لتوجيهات السلامة المعترف بها.
بالرغم من ذلك، ففي أثناء استخدام الآلة، قد تصبح مصدر خطر على حياة المستخدم وأطرافه، أو على أي شخص آخر، أو قد تتعرض الآلة أو الممتلكات الأخرى للضرر.
لا يجب استخدام الآلة العاملة بالطاقة إلا
- *للغرض المحدد للاستخدام فقط*
- *وأن تكون في حالة ممتازة.*

يجب إصلاح الأعطال المتعلقة بالسلامة على الفور.

الغرض المحدد للاستخدام

هزاز البلاط مصمم
- للاستخدام التجاري في الأماكن الصناعية والتجارية،
- لتمكين الالتصاق الكامل للبلاط على الأرضيات والجدران بمادة الملاط من خلال الاهتزاز، وذلك لإكمال أعمال تركيب البلاط.

هزاز البلاط غير مخصص للاستخدام لرفع البلاط.

تعليمات السلامة الخاصة بهزاز البلاط

تحذير!

اقرأ جميع تحذيرات السلامة والتعليمات والرسوم التوضيحية والمواصفات المرفقة مع هذه الآلة. *عدم اتباع جميع التعليمات الواردة أدناه قد يؤدي إلى حدوث صدمة كهربائية أو نشوب حريق أو التعرض للإصابة، أحدها أو جميعها. احتفظ بجميع التحذيرات والتعليمات للرجوع اليها في المستقبل.*

- **قبل استخدام آلة هزاز البلاط، من الضروري فحص مظهر الآلة بحثًا عن أي ضرر.** إذا تم العثور على أي تشوهات، يجب التوقف عن الاستخدام على الفور.
- قبل التشغيل ، تأكد من أن المشغل على دراية بطريقة التشغيل واحتياطات الاستخدام، واحتفظ بدليل التعليمات لسهولة الرجوع إليه في أي وقت.
- هزاز البلاط غير مخصص للاستخدام كرافعة.
- **يُمنع منعًا باتًا تشغيل آلة هزاز البلاط هذه في أي بيئة عالية الارتفاع.**
- **يكون هناك خطر الإطلاق العرضي لقوة الشفط في أكواب الشفط الميكانيكية.** في أثناء التشغيل، حتى لو بدا أن كوب الشفط يلتصق بقوة بالبلاط، فلا يزال من الممكن أن يفقد البلاط قدرة الشفط بشكل مفاجئ بسبب عطل في الآلة، والتشغيل غير السليم، وأسطح البلاط غير المستوية، وأسباب أخرى، مما يتسبب في سقوط البلاط.
- **قبل كل استخدام، من الضروري إجراء فحص صارم لكوب الشفط، والتحقق مما إذا كان سطح الالتصاق تالفًا أو مشوهًا، وما إذا كان الاتصال بين كوب الشفط والآلة ثابتًا.** إن وجدت أي تشوهات في كوب الشفط،

المحتويات

الرموز المستخدمة في هذا الدليل.	137
الرموز الموجودة على المنتج	137
معلومات سلامة هامة	137
الضوضاء والاهتزاز	138
البيانات الفنية	138
نظرة عامة	138
تعليمات التشغيل	138
النقل	139
الصيانة والعناية	140
معلومات التخلص من المنتج	140
بيان المطابقة المتوافق مع المعايير الأوروبية CE	140
إعفاء من المسؤولية	140

الرموز المستخدمة في هذا الدليل

تحذير!

يشير إلى وجود خطر وشيك. عدم مراعاة هذا التحذير قد يؤدي إلى الوفاة أو التعرض لإصابات خطيرة للغاية.

تنبيه!

يشير إلى حالة خطيرة محتملة. عدم مراعاة هذا التحذير قد يؤدي إلى إصابة خفيفة أو تلف الممتلكات.

ملاحظة

يشير إلى نصائح التطبيق والمعلومات الهامة.

الرموز الموجودة على المنتج


قبل تشغيل الآلة العاملة بالطاقة، اقرأ دليل التشغيل.


ارتد أدوات حماية السمع


معلومات التخلص من الآلات القديمة (انظر الصفحة 140)


علامة الاتحاد الأوروبي CE


علامة تقييم المطابقة UKCA

معلومات سلامة هامة

تحذير!

قبل استخدام الآلة العاملة بالطاقة، يُرجى قراءة ما يلي والالتزام به:
- *تعليمات التشغيل هذه،*

البيانات الفنية

نوع المنتج		TV 18-EC	
المنتج		هزاز البلاط	
الجهد المقدر		فولت	18
السرعة المقدرة		لفة/دقيقة	8000-3500
قطر كوب الشفط		سم	12
مواصفات البلاط القصوى		مم	2400*1200
الوزن وفقًا لإجراءات شركة 10 FLEX		كجم	1.6
البطارية			18v AP 18/2.5 AP 18/4.0 AP 18/4.0 XT AP 18/5.0
وزن البطارية	كجم	AP 18/2.5	0.4
		AP 18/4.0	0.7
		AP 18/4.0 XT	0.7
		AP 18/5.0	0.7
نطاق الشاحن			سلسلة CA...18 سلسلة CA...12/18
درجة حرارة الشحن			0 إلى 40 درجة مئوية
درجة حرارة التشغيل			-10 إلى 40 درجة مئوية
درجة حرارة التخزين			-20 إلى 50 درجة مئوية

نظرة عامة (انظر الشكل A)

ترقيم خصائص المنتج تشير إلى الصور الخاصة بالآلة في صفحة الرسوم التوضيحية.

1. **شاشة عرض الوضع**
2. **زر ضبط الوضع/التشغيل/الإيقاف**
3. **زر الاهتزاز**
4. **المقبض**
5. **مقبض كوب الشفط**
6. **زر القفل**
7. **كوب الشفط**
8. **المقبض الإضافي**
9. **مزلاج قفل البطارية**

تعليمات التشغيل

تحذير!

اخلع البطارية قبل إجراء أي أعمال على الآلة العاملة بالطاقة.

قبل تشغيل الآلة العاملة بالطاقة

يُمنع منعًا باتًا استخدام الآلة.

- **نظف الغبار الموجود على كوب الشفط في الوقت المناسب في أثناء الاستخدام.**
- **عند تشغيل الآلة، يجب على المشغلين ارتداء معدات واقية مثل أغطية الأذن لتجنب تلف السمع الناجم عن ضوضاء العمل.**
- **تهتز آلة هزاز البلاط بشكل كبير في أثناء التشغيل، ويمكن أن يسبب الإمساك بها لفترة طويلة عدم الراحة في ذراعي المستخدم.** من الموصى به عدم تشغيل الآلة لمدة تزيد عن دقيقتين، والانتظار لمدة ساعة واحدة من دون تشغيل.

الضوضاء والاهتزاز

تم تحديد مستويات الضوضاء والاهتزاز وفقًا للمعيار EN 62841.

مستوى الضوضاء المقدر A للآلة العاملة بالطاقة هو عادة:

- مستوى ضغط الصوت L_{pA}: 96 ديسيبل(أ)
- مستوى قوة الصوت L_{WA}: 104 ديسيبل(أ)
- نسبة الشك: K = 3 ديسيبل

القيمة الكلية للاهتزاز:

- قيمة الانبعاثات a_h: 37.9 م/ثانية^2
- نسبة الشك: K = 1.5 م/ثانية^2

تنبيه!

تنطبق القيم المقاسة المحددة على الآلات العاملة بالطاقة الجديدة. الاستخدام اليومي يتسبب في تغيّر قيم الضوضاء والاهتزاز.

ملاحظة

تم قياس مستوى انبعاث الاهتزاز الموضح في هذه التعليمات وفقًا للاختبار المعياري المحدد في المعيار EN 62841، ويمكن استخدامه لمقارنة آلة مع أخرى. ويمكن أيضًا استخدامه للتقييم المبدئي للتعرض.

مستوى انبعاث الاهتزاز المعلن يمثّل التطبيقات الرئيسية للآلة.

إلا أنه لو تم استخدام الآلة في تطبيقات مختلفة، أو مع ملحقات مختلفة، أو تمت صيانتها بشكل رديء، فقد يختلف مستوى انبعاث الاهتزاز. وهو ما قد يزيد بشكل كبير من مستوى التعرض على مدار فترة العمل بأكملها.

للوصول لتقدير دقيق لمستوى التعرض للاهتزازات، من الضروري أيضًا الأخذ في الاعتبار بأوقات إيقاف تشغيل الآلة أو إدارتها بدون استخدامها فعليًا. وهو ما قد يخفض بشكل كبير من مستوى التعرض على مدار فترة العمل بأكملها.

قم بتحديد معايير السلامة الإضافية لحماية المشغل من تأثيرات الاهتزاز، مثل: المحافظة على الآلة والملحقات، والمحافظة على دفء الأيدي، وتنظيم أنماط العمل.

تنبيه!

ارتدِ واقيات للأذن ذات مستوى ضغط صوتي أعلى من 85 ديسيبل(أ).

ملاحظة: يجب أن يعتمد اختيار وضع التروس في أثناء التشغيل على ظروف عمل محددة (مادة البلاط وحجمه، ونوع المادة اللاصقة، وما إلى ذلك).

التشغيل/الإيقاف (انظر الشكل E)

التشغيل: قم بتوصيل البطارية، واضغط على زر ضبط الوضع/التشغيل/الإيقاف (2) للدخول إلى وضع الاستعداد. بعد تحديد الوضع المناسب، اضغط مع الاستمرار على زر الاهتزاز (3) لبدء تشغيل الآلة.

الإيقاف: بعد الانتهاء من المهمة، حرر زر الاهتزاز. اضغط مع الاستمرار على زر ضبط الوضع/التشغيل/الإيقاف لمدة 3 ثوانٍ لإيقاف تشغيل الآلة. إذا لم يتم تشغيل الآلة من خلال زر الطاقة، فسيتم إيقاف تشغيلها تلقائيًا بعد 60 دقيقة.

بلاط الرصيف (انظر الشكل F)

تحتوي هذه الآلة على هيكل امتصاص صدمات زنبركي مدمج. في أثناء التشغيل، يوصى باستخدام كلتا يديك وتطبيق قدر معين من الضغط لتقليل اهتزاز الآلة على يدي المشغل إلى حد كبير.

- قم بإعداد البلاط بسطح أملس وخالٍ من الرمل، وضعه في المكان الذي يجب رصفه فيه.
- ضع آلة البلاط في منتصف البلاط المراد رصفه، واضغط على زر ضبط الوضع/التشغيل/الإيقاف (2)، فتدخل آلة البلاط في وضع الاستعداد، وحدد وضع الترس المناسب، وأمسك بالمقبض الرئيسي والمقبض الإضافي، واضغط على زر الاهتزاز (3) لبدء تشغيل الآلة.
- بمجرد استقرار البلاط بالكامل في مكانه، يمكن نقل آلة البلاط. تحقق مما إذا كانت هناك أي مواضع أعلى من المستوى المتوسط في المنطقة المحيطة، وإذا كان الأمر كذلك، فقم بتحريك الآلة للتشغيل الموضعي. إذا هبطت البلاطة بالكامل أو أحد جوانبها أكثر من اللازم، فاستخدم أكواب الشفط لالتقاط البلاطة ورفع الجزء الذي هبط بشكل زائد حتى يصبح مستوى التركيب مسطحًا نسبيًا.
- بعد اكتمال تثبيت البلاط، تحقق من الفجوات بين البلاط. إذا كانت الفجوات كبيرة جدا، فاستخدم الآلة لتركيب البلاط، وارفع مقبض كوب الشفط، وسيقوم كوب الشفط بتثبيت البلاط. ثم اسحب الآلة باتجاه جانب الفجوة إلى أن تفي الفجوة بالمتطلبات قبل إيقاف التشغيل.

ملاحظة: اضغط على زر الاهتزاز فقط عند الحاجة إلى الاهتزاز.

ملاحظة: عند رصف بلاط الجدران، ولتسهيل التشغيل، يمكن توصيل الآلة مباشرة ببلاط الجدران.

عندما تكون هناك مواد ملاط أو أجسام غريبة أخرى تلتصق بكوب الشفط أو سطح الآلة، يجب تنظيفها على الفور لتجنب إتلاف الآلة.

النقل

تخضع بطاريات الليثيوم-أيون لمتطلبات تشريعات المواد الخطرة.

قم بإخراج الآلة العاملة بالطاقة والملحقات من العبوة، وتحقق من عدم تعرض أي أجزاء للفقد أو التلف.

ملاحظة

البطاريات لا تكون مشحونة بالكامل عند استلامها. قبل التشغيل للمرة الأولى، اشحن البطاريات بالكامل. راجع دليل تشغيل الشاحن.

تركيب/استبدال البطارية (انظر الشكل B1-B2)

- اضغط على البطارية المشحونة إلى داخل الآلة العاملة بالطاقة إلى أن تسمع صوت نقرة, (انظر الشكل B1).
- بعد إدخال البطارية في مكانها، أدر مزلاج قفل البطارية (9) باتجاه البطارية لتثبيتها.
- للإزالة، أدر مزلاج قفل البطارية باتجاه المقبض إلى أن تسمع صوت "نقرة" خفيفة، مما يشير إلى انفصال مزلاج القفل عن البطارية.
- اضغط على زر التحرير واسحب البطارية إلى الخارج (انظر الشكل B2).

تنبيه!

عند عدم استخدام الجهاز، قم بحماية أطراف توصيل البطارية. لأن الأجزاء المعدنية المفكوكة قد تتسبب في عمل دائرة قصر (ماس كهربائي) بين أطراف التوصيل، أو انفجار، أو خطر نشوب حريق!

نصائح لإطالة عمر البطارية

تنبيه!

- *لا تقم أبدًا بشحن البطاريات عند درجات حرارة أقل من 0 درجة مئوية أو أعلى من 40 درجة مئوية.*
- *لا تشحن البطاريات في بيئات ذات رطوبة جوية عالية أو درجة حرارة محيطة عالية.*
- *لا تقم بتغطية البطاريات والشاحن في أثناء عملية الشحن.*
- *اسحب قابس الشاحن من مصدر التيار في نهاية عملية الشحن.*

ترتفع درجة حرارة البطارية والشاحن في أثناء عملية الشحن. هذا أمر طبيعي تمامًا!

ملاحظة

اتبع تعليمات شحن البطارية الصحيحة الموضحة في دليل تشغيل البطارية.

إذا لم يتم استخدام البطاريات لفترة طويلة من الوقت، فقم بتخزينها مشحونة جزئيًا في مكان بارد.

استخدام كوب الشفط (انظر الشكل C)

ضع الآلة على البلاط المراد تثبيته، وارفع مقبض كوب الشفط (5) لتنشيط كوب الشفط (7)، ثم اضغط على زر القفل (6) لقفل مقبض كوب الشفط في مكانه.

لتحرير مقبض كوب الشفط، اضغط على المقبض مرة أخرى.

وحدة عرض الوضع (انظر الشكل D)

تحتوي هذه الآلة على 6 أوضاع تروس، ويمكن التبديل بين التروس من خلال زر ضبط الوضع (2).

معلومات التخلص من المنتج

تحذير!
عندما تصبح الآلات العاملة بالطاقة غير صالحة للاستعمال:
– *وبالنسبة للآلة العاملة بالبطارية، أزل البطارية.*



دول الاتحاد الأوروبي فقط
لا تتخلص من الآلات الكهربائية في النفايات المنزلية!
وفقًا للتوجيه الأوروبي 2012/19/EU الخاص بنفايات الأجهزة الكهربائية والإلكترونية مع اتباع القانون المحلي، يجب جمع الآلات الكهربائية المستهلكة بشكل منفصل وإعادة تدويرها بطريقة صديقة للبيئة.

استخلاص المواد الخام بدلاً من التخلص في النفايات.
تجب إعادة تدوير الجهاز والملحقات ومكونات التغليف بطريقة صديقة للبيئة. يتم تحديد الأجزاء البلاستيكية لعملية إعادة التدوير وفقًا لنوع المادة.

تحذير!
لا تتخلص من البطاريات في النفايات المنزلية أو النيران أو الماء. لا تفتح البطاريات المستهلكة.
دول الاتحاد الأوروبي فقط:
وفقًا للتوجيه 2023/1542، تجب إعادة تدوير البطاريات المعطوبة أو المستهلكة.

ملاحظة
يُرجى الاستفسار من الوكيل المتواجد في منطقتك عن خيارات التخلص من المنتج!

CE- إعلان المطابقة

إعلانات المطابقة مرفقة في الملحق رقم 1 من دليل التعليمات هذا.

إعفاء من المسؤولية

لا تتحمل الشركة الصانعة وممثليها أي مسؤولية عن أي ضرر أو فوائد ضائعة بسبب تعطل العمل الناتج عن المنتج أو بسبب عدم صلاحية المنتج للاستخدام.
لا تتحمل الشركة الصانعة وممثليها أي مسؤولية عن أي ضرر ينتج عن الاستخدام غير الصحيح للمنتج أو بسبب استخدام المنتج مع منتجات تخص شركات أخرى.

يجب أن يتم نقل هذه البطاريات وفقًا للأحكام واللوائح المحلية والوطنية والدولية.
يمكن للمستخدمين نقل هذه البطاريات بريًا من دون الحاجة إلى مزيد من المتطلبات.
يخضع النقل التجاري لبطاريات الليثيوم-أيون بواسطة شركات الشحن إلى لوائح نقل البضائع الخطرة. لا يجوز إجراء تحضيرات الشحن والنقل إلا من قبل أشخاص مدربين بشكل مناسب. يجب أن يتم الإشراف على العملية بأكملها بشكل احترافي.
يجب مراعاة النقاط التالية عند نقل البطاريات القابلة لإعادة الشحن:
تأكد من أن أطراف اتصال البطارية محمية ومعزولة لمنع حدوث ماس كهربائي.
تأكد من تأمين البطارية ضد الحركة داخل العبوة.
لا يجوز نقل البطاريات التالفة أو التي بها تسريب.
تواصل مع بشركة الشحن الخاصة بك للحصول على مزيد من المعلومات.

تنبيه!
لا يجب نقل البطاريات التي تحتوي على هيكل تالف.

الصيانة والعناية

تحذير!
قبل إجراء أي أعمال على الآلة العاملة بالطاقة، أزل البطارية من الآلة.

التنظيف

تنبيه!
عند التنظيف باستخدام الهواء المضغوط الجاف، احرص دائمًا على ارتداء نظارات حماية.
نظف الآلة العاملة بالطاقة وفتحات التهوية بانتظام. يعتمد مدى تكرار التنظيف على المواد التي تم التعامل معها ومدة الاستخدام. قم بنفخ الهيكل الداخلي والمحرك بالهواء الجاف المضغوط لتنظيفهم.

الإصلاحات
يجب تنفيذ الإصلاحات من قبل مركز خدمة عملاء معتمد فقط.

ملاحظة
لا تفك المسامير الموجودة في الهيكل في أثناء فترة الضمان. إن عدم الامتثال لهذا المطلب سوف يؤدي إلى إبطال أي مطالبات مستحقة بموجب ضمان الشركة المصنعة.

قطع الغيار والملحقات
يمكنك التعرف على الملحقات الأخرى، وخاصة الأدوات والملحقات، من خلال قوائم منتجات الشركة المصنعة.
يمكنك التعرف على الصور التوضيحية وقوائم قطع الغيار من خلال صفحتنا الرئيسية: **www.flex-tools.com**.

FLEX

Flex-Elektrowerkzeuge GmbH
Bahnhofstr. 15
71711 Steinheim/Murr
Germany
Tel. +49(0) 7144 828-0
Fax. +49(0) 7144 25899
info@flex-tools.com
www.flex-tools.com

Flex Power Tools Ltd.
Unit 8 Anglo Office Park
Lincoln Road
HP12 3RH, High Wycombe, Buckinghamshire
United Kingdom
Phone: +44 (0)1325 741 793
E-Mail: uk.sales@flex-tools.com



535426 / 09-2025 / No responsibility for typographical errors. Technical changes reserved