DEHNcube DCU 2 YPV 1+2 1000 1M 2S FM / DCU 2 YPV 1+2 1000 2M 2S FM

DE Einbauanleitung
GB Installation instructions
IT Istruzioni di montaggio
FR Instructions de montage
NL Montagehandleiding
ES Instrucciones de montaje
PT Instruções de montagem
DK Monteringsvejledning
SE Monteringsanvisning
FI Asennusohje
GR Οδηγίες συναρμολόγησης
PL Instrukcja montażu
CZ Montážní návod
TR Kurulum Talimatları
RU Инструкция по монтажу
CN 安装说明
HU Szerelési útmutató
JP 設置説明書

DIN EN IEC 61439-2
I+II IEC 61643-31
1+2 EN 61643-31

	DCU 2 YPV 1+2 1000 1M 2S FM	DCU 2 YPV 1+2 1000 2M 2S FM	DCU 2 YPV 1+2 1000 3M 2S FM
U_{CPV}	1000 V DC		
I_{total}	12.5 kA (10/350)		
I_{imp}	6.25 kA (10/350)		
I_n	20 kA (8/20)		
I_{max}	40 kA (8/20)		
I_{SCPV}	10 kA		
I_{CPV}	< 100 µA		
$I_{PE, AC}$	≤ 800 µA	800 ≤ µA*	
$I_{PE, DC}$	≤ 100 µA	100 ≤ µA*	
φ	5% ... 95%		
ϑ°	-35°C ... +40°C (Average in 24h <35°C / Durchschnitt in 24h <35°C)		
IP[1])	65		
PE	---	4 Nm	
failure behaviour Ausfallverhalten	open circuit Abtrennung		
L x W x H	180 x 182 x 111	180 x 254 x 111	361 x 254 x 111

*gilt für einen Ableiter / applies to one arrester

Anwendung Photovoltaik / Application photo-voltaic

Hinweis:

- **DCU 2 YPV ...**, ist für den Einsatz in DC-seitig hart geerdeten und nicht geerdeten PV-Systemen geeignet!
- alle Schrauben und der Trennmesserhalter der Trennklemmen am **DCU 2 YPV ...** sind nachzuziehen bzw. nachzudrücken

Note:

- **DCU 2 YPV ...**, is suitable for use in PV systems solidly earthed on the d.c. side and unearthed PV systems!
- All screws and the disconnection blade holder of the disconnecting clamp on the **DCU 2 YPV ...** must be retightened or pressed in place

Montage / Assembly

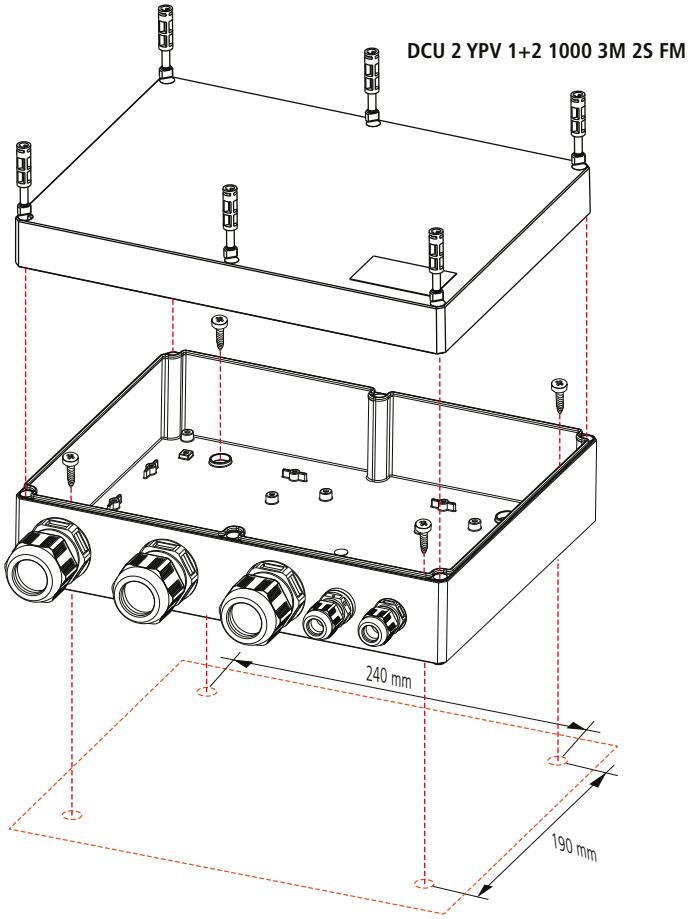

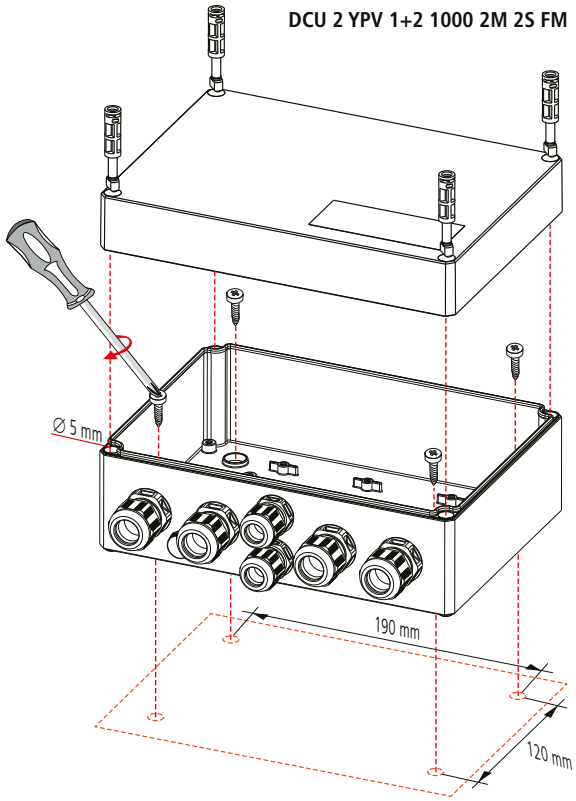

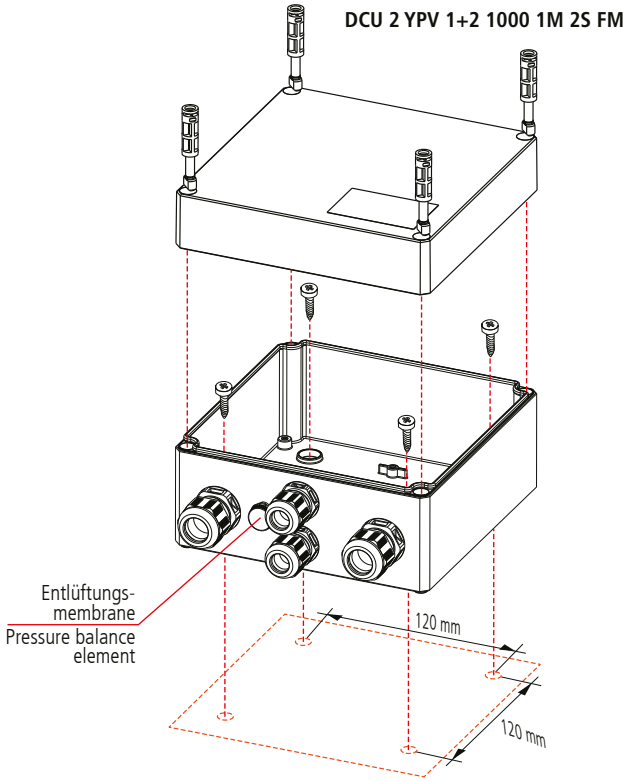

© COPYRIGHT 2025 DEHN SE protected by ISO 16016

Anschluss / Connection

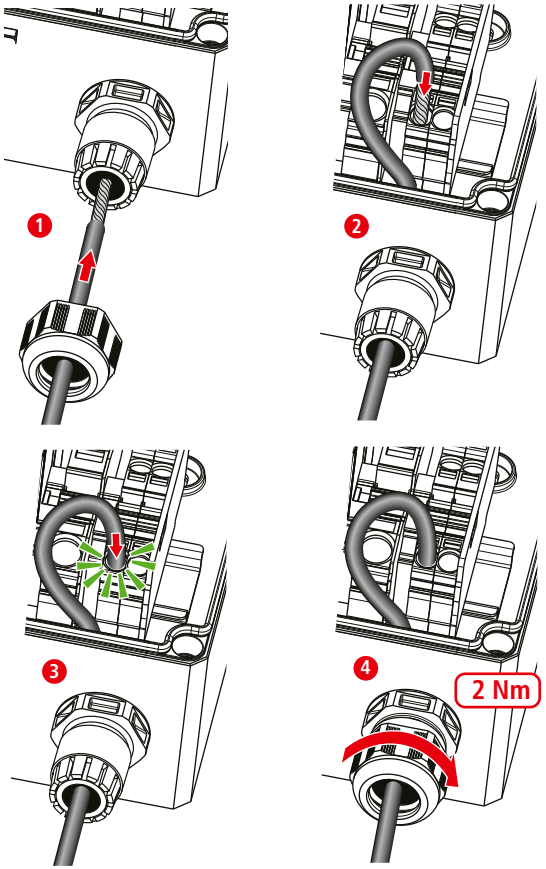

DCU 2 YPV 1+2 1000 1M 2S FM			13-15 mm
	+/-	min. ☐	2.5 mm²
	+/-	max. ☐	6 mm²
		18-20 mm	18-20 mm
PE	min. ☐	16 mm²	16 mm²
PE	max. ☐	25 mm²	16 mm²

DCU 2 YPV 1+2 1000 2M 2S FM DCU 2 YPV 1+2 1000 3M 2S FM			13-15 mm
	+/-	min. ☐	2.5 mm²
	+/-	max. ☐	6 mm²
		12 mm	12 mm
PE	min. ☐	16 mm²	16 mm²
PE	max. ☐	25 mm²	35 mm²

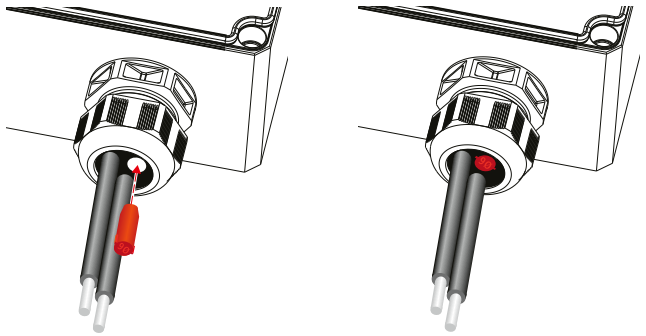

Messung / Measurement

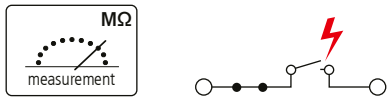

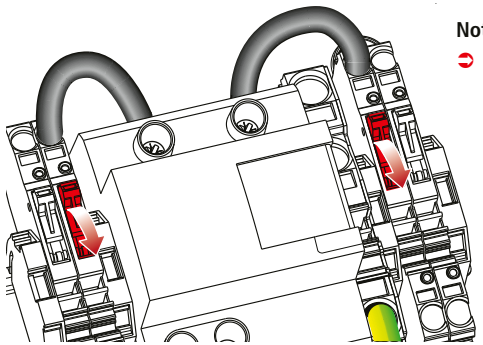

Hinweis:
- Trennklemmen nur im freigeschaltetem Zustand öffnen **Lichtbogengefahr**

Note:
- Disconnect terminal only by switched off **danger of arc flash**

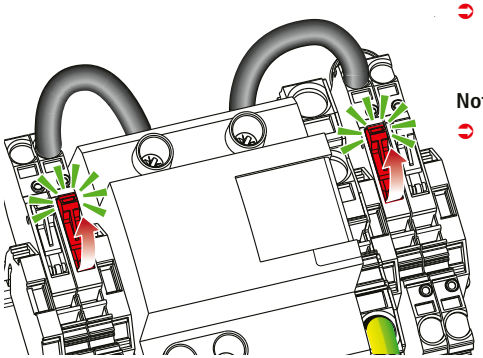

Hinweis:
- Stellen Sie sicher, dass die Trennklemmen fest verschlossen sind

Note:
- Make sure the disconnecting clamps are closed tightly

Defektanzeige / Fault indication

DCU 2 YPV 1+2 1000 1M 2S FM
DCU 2 YPV 1+2 1000 2M 2S FM
DCU 2 YPV 1+2 1000 3M 2S FM

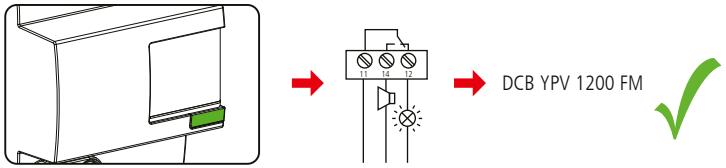

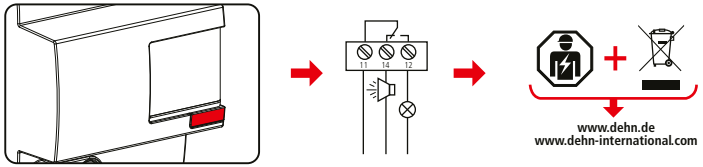

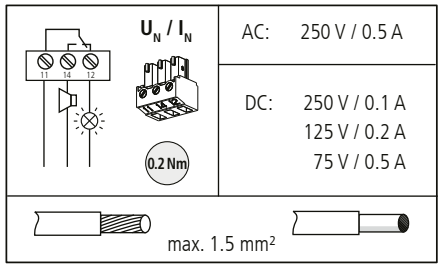

© COPYRIGHT 2025 DEHN SE protected by ISO 16016

Anwendung Photovoltaik / Use for photovoltaic systems

DCU 2 YPV 1+2 1000 1M 2S FM

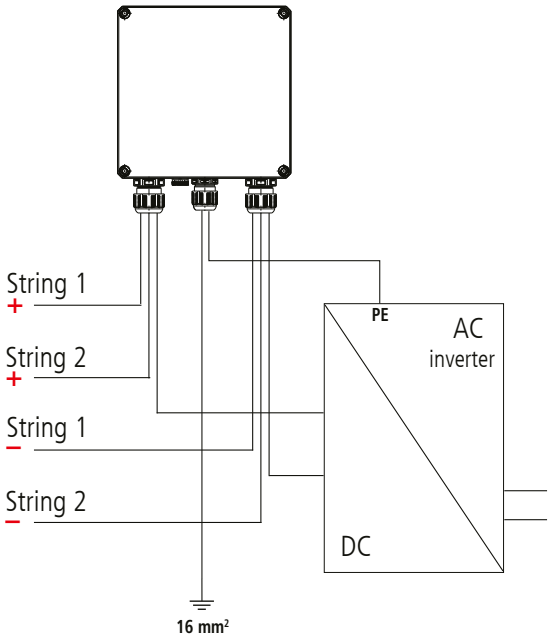

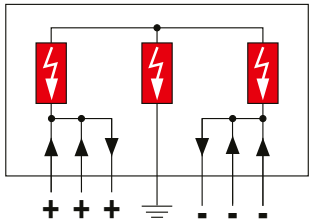

DCU 2 YPV 1+2 1000 2M 2S FM

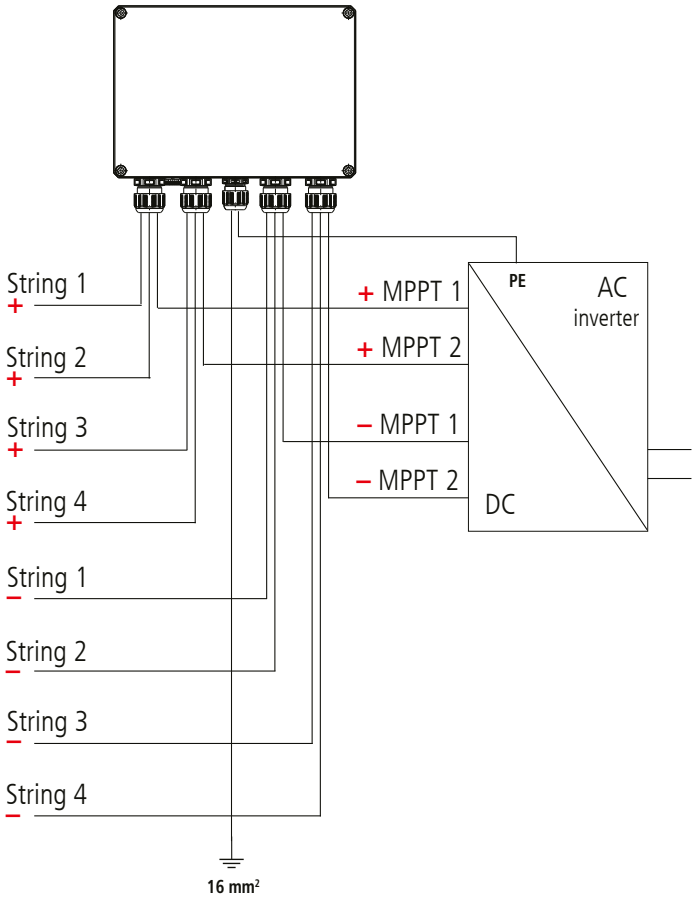

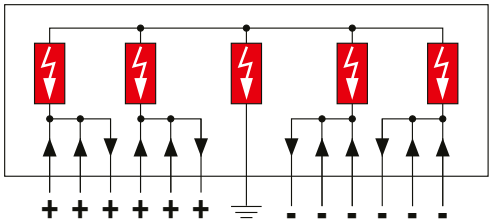

DCU 2 YPV 1+2 1000 3M 2S FM

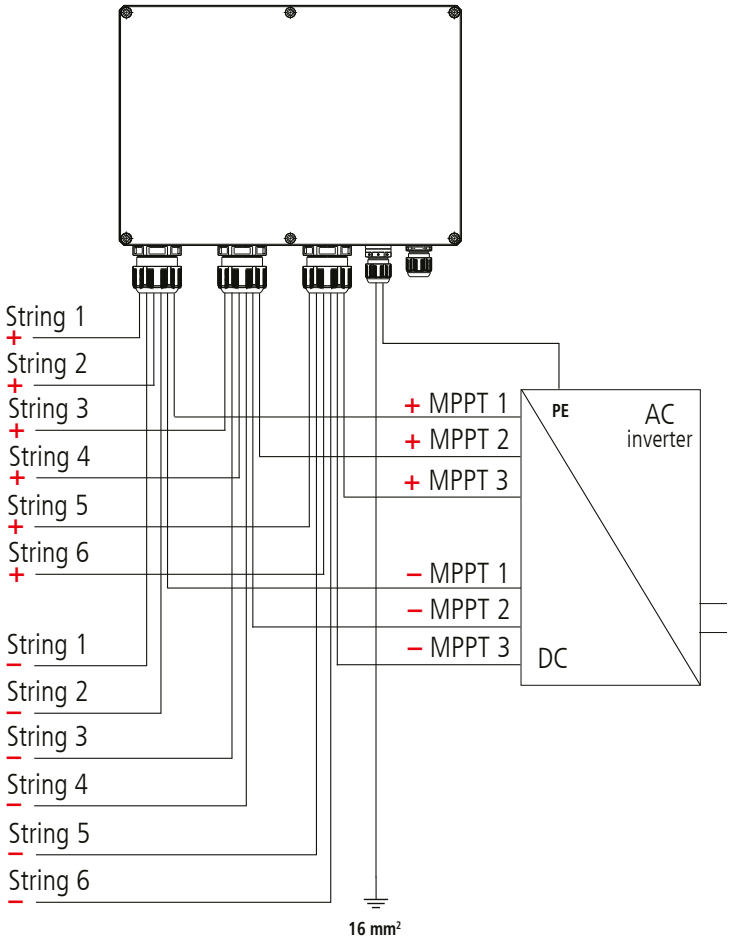

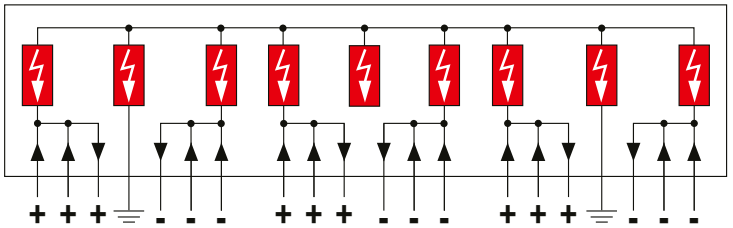

© COPYRIGHT 2025 DEHN SE protected by ISO 16016

Überspannungsschutz
Blitzschutz/Erdung
Arbeitsschutz
DEHN schützt.

DEHN SE

Hans-Dehn-Str. 1
Postfach 1640
92306 Neumarkt
Germany

Tel. +49 9181 906-0
www.dehn-international.com

IEC 60417-6182:
Installation,
electrotechnical expertise

2233 / 02.25 / 3025283

Instruções de segurança PT

A ligação e a montagem do aparelho apenas devem ser efectuadas por electricistas. Cumprir as normas nacionais e as disposições de segurança (IEC 60364-7-712 (VDE 0100 parte 534:...)). Antes da montagem, controlar se o aparelho apresenta danos exteriores. Não se pode proceder à montagem do aparelho, se for detectado um dano ou qualquer outro defeito. A utilização do aparelho só é permitida no âmbito das condições referidas e indicadas no presente manual de montagem. No caso de cargas superiores aos valores indicados, podem ser causados danos no aparelho, assim como nos meios de produção eléctricos ligados a este. As intervenções e as alterações no aparelho causam a perda do direito à garantia.
A embalagem interior de cartão deve ser retirada antes da instalação.

Informações técnicas adicionais
Número de portas do SPD (dispositivo de proteção contra sobretensões): 1
1) Classe de proteção: IP 65

Informazioni di sicurezza IT

L'allacciamento ed il montaggio dell'apparecchiatura possono essere effettuati solo da personale qualificato. Sono da osservare le prescrizioni e le disposizioni di sicurezza nazionali (IEC 60364-7-712 (VDE 0100 Parte 712:...)). Prima del montaggio, controllare che l'apparecchiatura non presenti danneggiamenti all'esterno. Nel caso in cui dovesse essere constatato un danneggiamento o un altro difetto, non montare l'apparecchiatura. L'impiego dell'apparecchiatura è consentito esclusivamente in presenza delle condizioni menzionate ed indicate in queste istruzioni sul montaggio. In caso di carico superiore ai valori dimostrati, l'apparecchiatura e l'impianto elettrico collegatovi possono subire gravi danneggiamenti. Interventi o modifiche all'apparecchiatura comportano la perdita del diritto di garanzia.
L'imballaggio interno in cartone deve essere rimosso prima del montaggio.

Dati tecnici aggiuntivi
Numero di porti del dispositivo di protezione da sovratensione: 1
1) Grado di protezione: IP 65

Indicaciones de seguridad ES

La conexión y el montaje del aparato sólo deben ser realizados por un electricista especializado. Deben observarse las normativas y disposiciones de seguridad nacionales (IEC 60364-7-712 (VDE 0100 parte 712:...)). Antes de iniciar el montaje, debe comprobarse que el aparato no presente daños externos. En caso de observar daños u otros defectos, no debe efectuarse el montaje del aparato. El empleo del aparato está limitado a las condiciones indicadas y mostradas en estas instrucciones de montaje. Si las cargas superan los valores indicados, puede dañar tanto el aparato como los medios de producción eléctricos conectados al mismo. La manipulación interior o la modificación del aparato invalidan el derecho de garantía.
Antes del montaje, se debe retirar el embalaje interior de cartón.

Informaciones técnicas adicionales
Número de puertos del DPS: 1
1) Clase de protección: IP 65

Consignes de sécurité FR

Montage et branchement de l'appareil à faire effectuer exclusivement par un électricien qualifié. Respecter les normes et les prescriptions de sécurité en vigueur localement (CEI 60364-7-712 (VDE 0100 partie 712:...)). Avant montage, procéder à un contrôle visuel extérieur de l'appareil. Ne pas monter celui-ci en cas de dommage manifeste ou si tout autre défaut est présenté. La mise en œuvre de l'appareil n'est autorisée que pour la destination et aux conditions présentées et explicitées dans les présentes instructions de service. Des charges non comprises dans les plages de valeurs indiquées pourront abîmer l'appareil ainsi que les matériels électriques qui lui sont raccordés. Toute revendication en garantie sera exclue dans le cas d'une intervention sur l'appareil ou d'une transformation de celui-ci.
Avant le montage, retirez les inserts en carton à l'intérieur.

Caractéristiques techniques supplémentaires
Nombre de ports du dispositif de protection contre les surtensions : 1
1) Indice de protection : IP 65

Safety Instructions GB

The device may only be connected and installed by an electrically skilled person. National standards and safety regulations must be observed (see IEC 60364-7-712 (DIN VDE 0100 Teil 712:...)). The device must be checked for external damage before installation. If any damage or other faults are detected in this check, the device must not be installed. Its use is only permitted within the limits shown and stated in these installation instructions. The device and the equipment connected to can be destroyed by loads exceeding the values stated. Opening or tampering with the device invalidates the warranty.
The inner cardboard packaging must be removed before installation.

Additional technical data
Number of ports of the SPD: 1
1) Degree of protection: IP 65

Sicherheitshinweise DE

Der Anschluss und die Montage des Gerätes darf nur durch eine Elektrofachkraft erfolgen. Die nationalen Vorschriften und Sicherheitsbestimmungen sind zu beachten (siehe auch IEC 60364-7-712 (DIN VDE 0100 Teil 712:...)). Vor der Montage ist das Gerät auf äußere Beschädigung zu kontrollieren. Sollte eine Beschädigung oder ein sonstiger Mangel festgestellt werden, darf das Gerät nicht montiert werden. Der Einsatz des Gerätes ist nur im Rahmen der in dieser Einbauanleitung genannten und gezeigten Bedingungen zulässig. Bei Belastungen, die über den ausgewiesenen Werten liegen, können das Gerät sowie die daran angeschlossenen elektrischen Betriebsmittel zerstört werden. Eingriffe und Veränderungen am Gerät führen zum Erlöschen des Gewährleistungsanspruches.
Vor der Montage ist die innenliegende Kartonage zu entfernen.

Zusätzliche technische Angaben
Anzahl der Ports des SPD: 1
1) Schutzart: IP 65

Veiligheidsvoorschriften NL

Aansluiting en montage van het apparaat mogen enkel door een erkend elektricien uitgevoerd worden. De nationale voorschriften en veiligheidsbepalingen dienen opgevolgd te worden (IEC 60364-7-712 (VDE 0100 Deel 712:...)). Voor de montage dient het apparaat op uitwendige schade nagekeken te worden. Indien schade of een andere fout vastgesteld wordt, mag het apparaat niet gemonteerd worden. Het gebruik van het apparaat is alleen toegelaten binnen het kader van de in deze montagehandleiding opgenoemde en getoonde omstandigheden. Bij belastingen die hoger liggen dan de getoonde waarden, kunnen zowel het apparaat als de aangesloten elektrische werktuigen beschadigd worden. Verkeerd gebruik en veranderingen aan het apparaat leiden tot het verlies van het recht op waarborg.
Voor de montage moet de kartonnen binnenverpakking worden verwijderd.

Bijkomende technische gegevens
Aantal poorten van de SPD: 1
1) Beschermingsgraad: IP 65

Sikkerhedshenvisninger DK

Tilslutning og montering af aflederen må kun udføres af en fagkyndig. De nationale forskrifter og sikkerhedsbestemmelser skal efterkommes. Se også (IEC 60364-7-712). Før monteringen skal aflederen kontrolleres for udvendige skader. Hvis der konstateres skader eller andre mangler, må aflederen ikke monteres. Anvendelse af aflederen er kun tilladt i forbindelse med betingelserne, der er nævnt og vist i montagevejledningen. Ved belastninger, der overskrider de anførte værdier, kan aflederen såvel som de tilsluttede installationer og apparater ødelægges. Åbning og indgreb i aflederen medfører bortfald af enhver garanti.
Fjern den indvendige papemballage inden monteringen.

Yderligere tekniske oplysninger
Antal SPD-porte: 1
1) Kapsling: IP 65

Säkerhetsföreskrifter SE

Apparaten får endast anslutas och monteras av behörig elektriker. Nationella föreskrifter och säkerhetsbestämmelser måste beaktas (IEC 60364-7-712 (VDE 0100 del 712:...)). Kontrollera apparaten på yttre skador innan den monteras. Om skador eller andra brister föreligger, får apparaten inte monteras. Apparaten får endast användas under de villkor som nämns och åskådliggörs i denna monteringsanvisning. Vid belastningar som sträcker sig utöver nämnda värden, kan apparaten samt anslutna elektriska driftenheter förstöras. Ingrepp i och förändringar av apparaten leder till att alla garantianspråk bortfaller.
Den inre förpackningen måste tas bort före montering.

Ytterligare tekniska uppgifter
Antal portar överspänningsskydd: 1
1) Kapslingsklassning: IP 65

Turvaohjeet FI

Tämän laitteen liittämisen saa suorittaa vain sähköalanammattimies. Maakohtaisia määräyksiä ja turvallisuusmääräyksiä on noudatettava (IEC 60364-7-712:n (VDE 0100 osa 712:...)). Kone on tarkastettava ennen asennusta mahdollisten ulkoisten vaurioiden varalta. Todettaessa vaurio tai muu puute, ei laitetta saa asentaa. Koneen käyttö on sallittua vain näissä asennusohjeissa mainituissa ja osoitetuissa olosuhteissa. Laite sekä siihen liitetyt sähkökäyttövälineet saattavat vaurioitua kuormituksilla, jotka ylittävät annetut arvot. Kajoaminen laitteeseen ja muutokset siinä johtavat takuuvaatimuksen mitätöitymiseen.

Poista sisällä oleva pakkauskartonki ennen asennusta.

Lisää teknisiä tietoja
SPD-porttien lukumäärä: 1
1) Kotelointiluokitus: IP 65

Υποδείξεις ασφάλεια GR

Η σύνδεση και η συναρμολόγηση της συσκευής επιτρέπεται να διεξαχτούν μόνο από κάποιον/κάποια ηλεκτρολόγο. πρέπει να τηρούνται οι εθνικές διατάξεις και οδηγίες ασφαλείας (IEC 60364-7-712 (VDE 0100 Μέρος 712:...)). πριν τη συναρμολόγηση η συσκευή πρέπει να ελεχτεί για τυχόν εξωτερικές βλάβες. Δεν επιτρέπεται η συναρμολόγηση της συσκευής σε περίπτωση που εξακριβώσετε κάποια ζημιά ή άλλο ελάττωμα. Η χρήση της συσκευής επιτρέπεται μόνο στο πλαίσιο των όρων που αναφέρονται ό αυτές τις οδηγίες συναρμολόγησης. Σε περίπτωση επιβαρύνσεων που υπερβαίνουν τις προδιαγραμμένες τιμές μπορεί να καταστραφούν η συσκευή και οι συνδεδεμένοι με αυτήν πόροι. Επεμβάσεις και μετατροπές στη συσκευή οδηγούν στην απώλεια των αξιώσεων που απορρέουν από την εγγύηση.
Η εσωτερική συσκευασία από χαρτόνι πρέπει να αφαιρεθεί πριν από την εγκατάσταση.

Πρόσθετα τεχνικά στοιχεία
Αριθμός θυρών του SPD: 1
1) Τύπος προστασίας: IP 65

Wzkazóki bezpieczeństwa PL

Do połączenia i montażu upoważnieni są wyłącznie fachowcy elektrycy. Obowiązkiem jest przestrzeganie przepisów krajowych i bezpieczeństwa pracy (IEC 60364-7-712 (DIN VDE 0100 część 712:...)). Przed przystąpieniem do montażu należy urządzenie skontrolować pod względem ewentualnych uszkodzeń zewnętrznych lub innych usterek. Eksploatacja urządzenia dozwolona jest wyłącznie z uwzględnieniem podanych i opisanych warunków zawartych w instrukcji montażu. Obciążenia przekraczające wartości podane w instrukcji mogą spowodować uszkodzenie samego urządzenia jak i podłączonych układów elektrycznych. Manipulacja i zmiany przeprowadzane na urządzeniu grożą wygaszeniem prawa gwarancji.
Przed montażem wyjąć wewnętrzne opakowanie kartonowe.

Dodatkowe dane techniczne
Ilość portów SPD: 1
1) Rodzaj ochrony: IP 65

Bezpečnostní pokyny CZ

Připojení a montáž přístroje smí provést pouze elektrikář. Dodržujte národní předpisy a bezpečnostní ustanovení (viz též IEC 60364-7-712 (VDE 0100 část 712:...)). Před zahájením montáže zkontrolujte, zda není přístroj zvnějšku poškozen. Pokud zjistíte poškození nebo jiné vady, nesmíte přístroj montovat. Použití přístroje je dovoleno pouze v rámci podmínek uvedených a jmenovaných v návodu k instalaci. V případě zatížení nad rámec uvedených hodnot může dojít ke zničení přístroje a připojených elektrických provozních prostředků. Zásahy do přístroje a změny mají za následek zánik nároku na záruční plnění.
Před montáží je třeba odstranit vnitřní karton.

Další technické údaje
Počet portů SPD: 1
1) Druh ochrany: IP 65

Güvenlik uyarıları TR

Cihazın bağlantı ve montajı, sadece bir elektrik teknisyeni tarafından yapılabilir. Uluslararası düzenlemeler ve güvenlik hükümleri dikkate alınmalıdır (bkz. ayrıca IEC 60364-7-712 (VDE 0100 Bölüm 712:...)). Cihaz montajı öncesinde, dış hasar durumu kontrol edilmelidir. Bir hasar veya başka bir kusur tespit edilirse cihaz montajı yapılmamalıdır. Cihazın kullanımına sadece bu montaj kılavuzu kapsamında belirtilen ve gösterilen koşullarda izin verilir. Belli bir değerin üzerinde olan yüklemelere cihaza ve buna bağlı elektrikli ekipmanlara zarar verebilir. Cihazda müdahaleler ve değişiklikler yapılması, garanti haklarının düşmesine yol açar.
Montaj işleminden önce iç kısımda bulunan kartonaj çıkarılmalıdır.

Ek Teknik Bilgiler
SPD limanı sayısı: 1
1) Koruma sınıfı: IP 65

Инструкции по безопасности RU

Подключение и монтаж устройства должен проводить только специалист-электрик. Следует соблюдать нацио-нальные нормативные документы по безопасности (см. так же МЭК 60364- 7-712 (VDE 0100 Часть 712...)). Перед монтажом пров-ести проверку на наличие внешних повреждений.
При обнаружении какого-либо повре- ждения или дефекта, монтаж устрой ства запрещен. Монтаж устрой-ства производить согласно требованиям, описанным в данной инструкции по монтажу. При воздействии нагрузки, превышающей предельно допустимые значения, прибор и подключенное к нему электрическое оборудование могут быть повреждены или разру шены. Любое несанкционированное вмешательство или самостоятельная модифи-кация устройства ведут к прекращению гарантийного срока.
Перед установкой необходимо удалить внутреннюю картонную упаковку.

Дополнительные технические характеристики
Количество портов: 1
1) Степень защиты: IP 65

Biztonsági útmutatások HU

A készüléket csak villanyszerelő csatlakoztathatja és szerelheti fel. Az országos előírásokat és biztonsági rendelkezéseket be kell tartani (lásd még az IEC 60364-7-712-t (VDE 0100 712. részt)) is. Felszerelés előtt ellenőrizni kell, hogy a készülék külseje nem rongálódott-e meg. Ha netán rongálódás vagy egyéb hiányosság állapítható meg, nem szabad felszerelni a készüléket. A készüléket csak a beépítési útmutatóban említett és bemutatott feltételek mellett szabad használni. A közölt értékeket meghaladó terhelések esetén a készülék, valamint a rácsatlakoztatott elektromos berendezések tönkremehetnek. A készüléken végzett beavatkozások és változtatások a jótállási igény megszűnéséhez vezetnek.
A szerelés előtt el kell távolítani a belső kartoncsomagolást.

További műszaki információk
Portok száma a TFV-n: 1
1) Védettségi mód: IP 65

安全须知 CN

只允许由专业电工来连接和安装设备。
必须遵守国家有关法规和安全规章
(另见 (IEC 60364-7-712 (VDE 0100 第 712 条:-)。
安装前必须检查设备是否有外观损坏。如果有损坏或者有其它缺陷，则不得安装该设备。该设备只允许在本安装说明书中规定的范围和条件下使用。如果负载超出了规定的数值，则该设备可能会毁坏所连接的电气设备。
打开和更改设备会导致保修失效。
在安装之前，请先拆除内部的纸板包装。

其它的技术数据
SPD 端口的数量： 1
1) 防护等级： IP 65

安全上の注意事項 JP

機器の接続および設置は、必ず有資格の電気工事士が行います。 国内の規定および安全規制を順守してください(IEC 60364-7-712 (VDE 0100 パート 0100:...))も参照のこと)。設置前に機器に外部損傷がないか点検します。損傷またはその他の欠陥が確認された場合は、機器を取り付けることはできません。本機器は、本取付説明書に記載され、指示された条件下でのみ使用することができます。定格値を超える負荷がかかりますと機器やこれに接続されている電装品が損傷する場合があります。機器に変更を加えたり改造を行った場合、本機器の保証は失効するものとします。
組み立ての前、内部の段ボールを取り外してください。

追加技術データ
SPDポートの個数: 1
1) 保護等級: IP 65