Bedienungsanleitung

SPEAKA PROFESSIONAL PC HALTERUNG

Best.-Nr.: 3804056(SP-PCM-200)

Instruction Manual

SPEAKA PROFESSIONAL MINI PC MOUNT

Item No.: 3804056(SP-PCM-200)

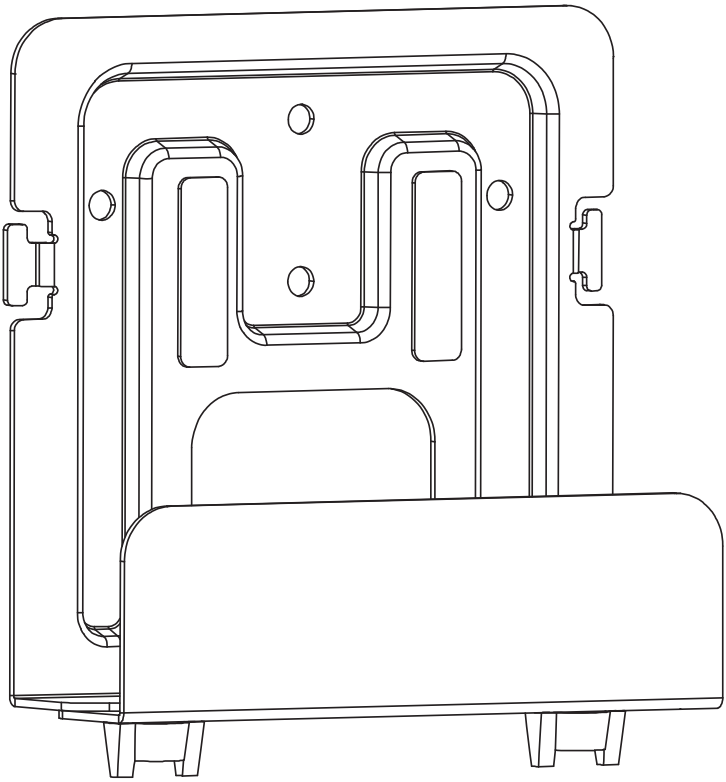





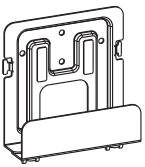

A (x1)



B (x1)



C (x2)
ST4.2x25



D (x2)
Ø6mm x30

1

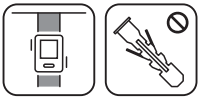

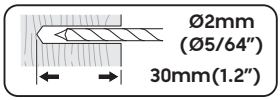

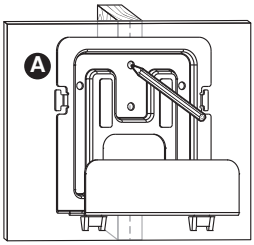

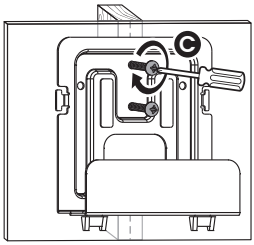

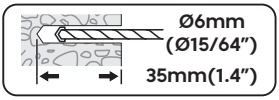

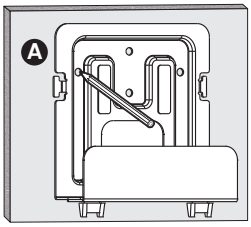

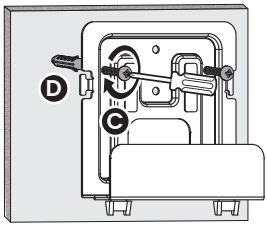

2 b>a

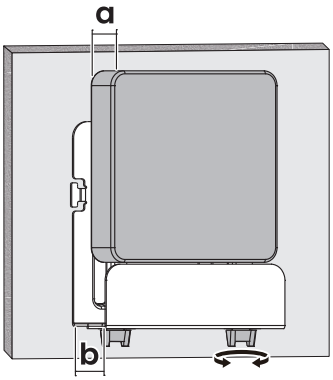

3

