FG-04 (B-13) FOR 40mm FAN

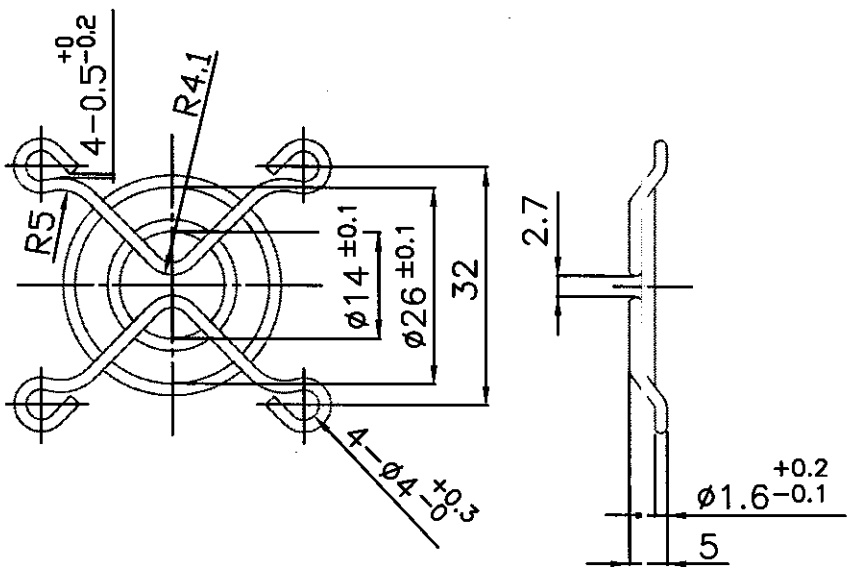

註：

1: 注意孔距及彎角

2: 先鍍鎳後鍍鉻

										適用範圍	40mm FAN		
										材質	Rod-Carbon Steel		
項目	修訂說明					修訂日期	修訂	核準					
公差	±0.3	單位	mm	比例	1:1	日期	84 3 11	製圖	周淑敏	查閱	黃世昌 841006	審核	梁進丁
建準電機工業股份有限公司 SUNONWEALTH ELEC. MACH. IND. CO., LTD.				圖名	FG-04 (B13) 金屬保護網					圖號	FG-04		

研發部 89.10.26 發行章