EVOMAT

FIG. 1

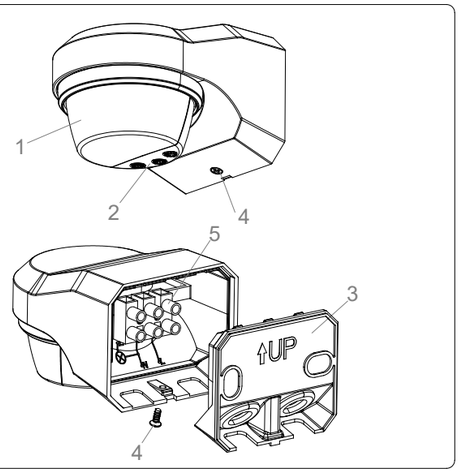

FIG. 2

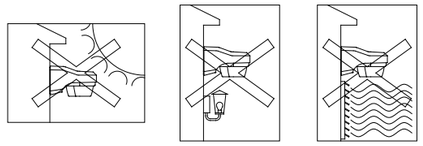

FIG. 3

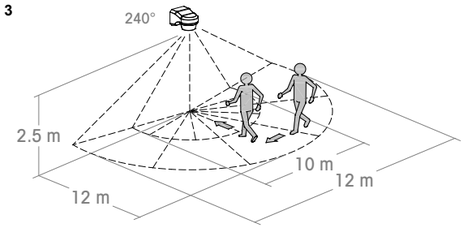

FIG. 4

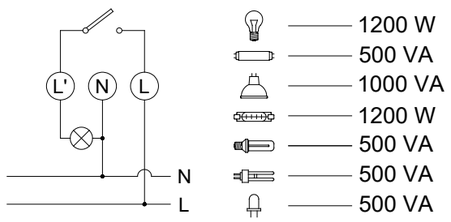

FIG. 5

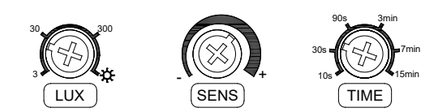

FIG. 6

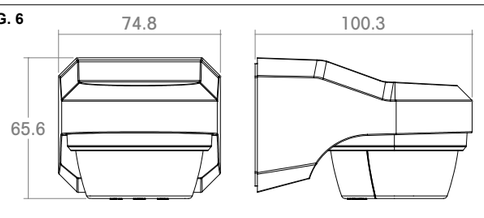

00/10.2024 A01600101361503

ORBIS TECNOLOGÍA ELÉCTRICA, S.A.
Lérida, 61 E–28020 MADRID
Teléfono: + 34 91 5672277
E-mail: info@orbis.es
http://www.orbis.es

ESP

DETECTOR DE MOVIMIENTO

INSTRUCCIONES DE EMPLEO

FIG.1

1 - Lente
2 - Selectores de ajuste
3 - Tapa de trasera
4 - Tornillo de cierre
5 - Borna de conexión

DESCRIPCIÓN
El detector de movimiento EVOMAT capta las emisiones invisibles infrarrojas procedentes de personas y otras fuentes de calor sin emitir ningún tipo de radiación.
Cuando una fuente de calor se mueve delante del EVOMAT su circuito de salida se activa; una vez que deja de captar el movimiento se desactiva tras un tiempo de retardo regulable.
El EVOMAT reacciona únicamente cuando las condiciones de luz están por debajo del nivel seleccionado.

INSTALACIÓN
ATENCIÓN: La instalación y el montaje de los aparatos eléctricos debe ser realizada por un instalador autorizado.
ANTES DE PROCEDER A LA INSTALACIÓN DESCONECTE LA ALIMENTACIÓN.
El aparato está internamente protegido contra las interferencias por un circuito de seguridad. No obstante, algunos campos magnéticos especialmente fuertes pueden llegar a alterar su funcionamiento, por tanto, no debe instalarse próximo a cargas inductivas (motores, transformadores, antenas de telefonía, centros de transformación, maquinaria industrial, etc.).

MONTAJE
En pared evitando que en su área de detección se encuentren superficies altamente reflectantes (líquidos, mármol, etc.), elementos sujetos a cambios bruscos de temperatura (calefacción, aire acondicionado, posibles corrientes de aire) o fuentes luminosas (**FIG.2**).
La altura ideal de montaje es entre 1,8 y 2,5 metros y la dirección del movimiento de la fuente de calor se debe procurar que sea transversal a la lente del EVOMAT. En la instalación del EVOMAT se debe tener en cuenta que la detección se produce al cruzar sus haces de detección, y por lo tanto si la fuente de calor a detectar va en paralelo a los haces, la detección se produce a una menor distancia, ya que no atraviesa los haces, hasta que llega muy cerca del aparato (**FIG.3**).
La temperatura ambiente del recinto donde se instala el EVOMAT influye bastante en la sensibilidad de la detección y por tanto en la distancia de detección. A mayor temperatura peor sensibilidad, ya que el aparato funciona por detección del movimiento de una fuente de calor (en la mayor parte de los casos 36 ºC temperatura del cuerpo humano), cuando más cercana a 36 ºC sea la temperatura ambiente peor es la detección.

CONEXIÓN
Conectar de acuerdo con el esquema de la **FIG.4**.

PUESTA EN SERVICIO. AJUSTES
En la parte inferior del EVOMAT se encuentran los selectores: "**TIME**" para la regulación del tiempo de retardo, "**LUX**" para regular la luminosidad y "**SENS**" para regular la sensibilidad (**FIG.5**).

AJUSTE DEL CAMPO DE DETECCIÓN
Para ajustar el campo de detección seguir los siguientes pasos:
- Girar el selector "LUX" hasta la posición "☼".
- El selector "TIME" a la posición mínima (10s).

Comprobar la cobertura moviéndose en los límites del campo de detección.

AJUSTE DE LA LUMINOSIDAD
El EVOMAT puede ser graduado de tal manera que actúe solamente cuando las condiciones de luz están por debajo del nivel seleccionado. Girando el selector "LUX" hacia la posición (☼), reaccionará en cualquier condición de luminosidad. Girando hacia la posición (3), solamente reaccionará en condiciones de muy baja luminosidad.
Cuando la luminosidad ambiental sea la deseada para el funcionamiento del detector, girar el potenciómetro "LUX" hasta la posición (3). A continuación, girar hacia la derecha lentamente hasta que se encienda la iluminación.
Para que los cambios realizados en los potenciómetros de ajuste del equipo tengan efecto, es necesario salir del área de detección y esperar al apagado de la instalación.

AJUSTE DEL RETARDO DE DESCONEXIÓN
Girando el selector "**TIME**" el retardo de desconexión será en el tope izquierdo 10 segundos y en el tope derecho de 15 minutos aproximadamente.

La sensibilidad de captador puede verse reducida si la temperatura del objeto a detectar está próxima a la temperatura ambiente.
Una vez finalizada la temporización el EVOMAT tiene un periodo de inactividad de 3 segundos aproximadamente en los que no detecta.

CARACTERÍSTICAS TÉCNICAS

Alimentación	230 V~ ±10 % 50/60 Hz
Poder de Ruptura	µ 6 A 230 V~ cosφ = 1
Cargas máximas recomendadas	**FIG.4**
Consumo Propio	6,4 VA (0,9 W aprox.)
Rango de luminosidad	3 - 2000 Lux.
Rango de temporización	De 10 s a 15 min. aprox.
Ángulo de detección	240º
Campo de detección	12 metros a <24ºC
Temperatura de funcionamiento	-20ºC a +40ºC
Tipo de protección	IP65

ENG

MOTION DETECTOR

INSTRUCTIONS ON USE

FIG.1

1 - Lens
2 - Adjustment selectors
3 – Back cover
4 - Closing screw
5 - Connection terminal

DESCRIPTION
The EVOMAT motion detector captures invisible infrared light from people or other heat sources, but without emitting any type of radiation.
When a heat source moves in front of a EVOMAT, its output circuit will be activated and once it no longer captures this movement it will be deactivated after an adjustable time delay.
The EVOMAT will only react in this way when the environmental light conditions are below a pre-established level.

INSTALLATION
WARNING: The assembly and installation of the electrical equipment must only be carried out by an authorised installer.
THE POWER SUPPLY MUST BE SWITCHED OFF BEFORE COMMENCING THE INSTALLATION.
The unit is internally protected by a safety circuit against interference. However, very strong magnetic fields can modify its operation. It should not, therefore, be installed close to inductive loads, such as motors, transformers and telephony antennas etc.

MOUNTING
On a wall, taking care to avoid highly reflective surfaces, such as liquids and marble etc, elements that are subject to sharp changes in temperature (heating, air conditioning or any possible air currents) or light sources (**FIG.2**).
The ideal mounting height is between 1,8 and 2,5 metres and the heat source movement should be transversal to the EVOMAT lens. The EVOMAT installation should take into account that detection is produced by the crossing of the detection beams, and therefore, if the heat source to be detected is parallel to be beams, the detection will be produced at a closer distance because it can come much closer before being detected since it does not cross the beams (**FIG.3**).
The ambient temperature where the EVOMAT is installed can significantly affect detection sensitivity and hence, the detection distance. Higher temperatures means reduced sensitivity because the apparatus operates by detecting the movement of a heat source (in most cases, this temperature is 36 ºC, that of the human body), the closer the ambient temperature is to 36 ºC, the poorer the detection.

CONNECTION
The unit should be connected as shown in **FIG.4**.

START UP. ADJUSTMENTS
The front of the EVOMAT contains the selectors: "TIME" for delay time adjustment and "LUX" for luminosity adjustment (**FIG.5**).

ADJUSTING THE DETECTION FIELD
The following steps are required for detection field adjustment:

- Turn the selector "LUX" to the "☼" position.
- Set selector "TIME" to minimum (10s).

Check coverage by moving within the detection field limits.

ADJUSTING LUMINOSITY
The EVOMAT can be graduated so that it only activates when the light conditions are below an established level. Turning the selector "LUX" to the (☼) position, it will react in any light conditions. By turning it to the (3) position, it will only react under conditions of low luminosity.
When the environmental luminosity is correct for detector operation, rotate the "LUX" potentiometer to the (3) position. Then turn it slowly to the right until the indicator lamp lights up.
For the changes made to take effect in the potentiometers in the adjustment of the equipment, it is necessary to get out from the detection area and wait for the installation to be turned off.

ADJUSTING THE SWITCH-OFF DELAY
By turning the "TIME" control from fully counter clockwise to fully clockwise; the delay can be varied between apEVOMATely ten seconds and fifteen minutes.

The capture sensitivity may be reduced if the object's temperature is close to the environmental temperature.
Once the EVOMAT timing has been completed, there is an three-second period of inactivity during which it cannot detect.

TECHNICAL SPECIFICATIONS

Power supply	230 V~ ±10 % 50/60 Hz
Breaking capacity	µ 6 A 230 V~ cosφ = 1
Maximum recommended loads	**FIG.4**
Own consumption	6,4 VA (0,9 W approx.)
Luminosity range	3 - 2000 Lux.
Timer range	10 seconds to 15 min. approx.
Detection angle	240º
Detection field	12 meters at <24 ºC
Operating temperature range	-20 ˚C a +40 ˚C
Protection type	IP65

FRA

DÉTECTEUR DE MOUVEMENT

INSTRUCTIONS D'EMPLOI

FIG.1

1 - Lentille
2 - Sélecteurs de réglage
3 - Cache arrière
4 - Vis de fermeture
5 - Borne de connexion

DESCRIPTION
Le détecteur de mouvement EVOMAT capte les émissions infrarouges invisibles provenant des personnes et d'autres sources de chaleur sans émettre aucun type de radiation.
Lorsqu'une source de chaleur bouge devant le EVOMAT, son circuit de sortie s'active; une fois qu'il cesse de capter le mouvement, il se désactive au bout d'un délai réglable.
Le EVOMAT ne réagit que lorsque les conditions de lumière sont en dessous du niveau sélectionné.

INSTALLATION
ATTENTION : l'installation et le montage des appareils électriques doivent être réalisés par un installateur agréé.
AVANT DE PROCÉDER À L'INSTALLATION DÉCONNECTEZ L'ALIMENTATION.
L'appareil est internement protégé contre les interférences par un circuit de sécurité. Toutefois, certains champs magnétiques particulièrement forts peuvent arriver à altérer son fonctionnement. Par conséquent, il ne doit pas être installé à proximité de charges inductives (moteurs, transformateurs, antennes de téléphonie, etc.).

MONTAGE
Mural, en évitant qu'il y ait dans sa zone de détection des surfaces hautement réfléchissantes (liquides, marbre, etc.), des éléments sujets à de brusques changements de température (chauffage, air climatisé, courants d'air) ou des sources lumineuses (**FIG.2**).
La hauteur idéale de montage est comprise entre 1,8 et 2,5 mètres et la direction du mouvement de la source de chaleur doit être transversale par rapport à la lentille du EVOMAT. Lors de l'installation du EVOMAT, il faut tenir compte du fait que la détection se produit lorsque l'on croise ses faisceaux de détection. Par conséquent, si la source de chaleur à détecter avance parallèlement aux faisceaux, la détection se produit à une plus faible distance, puisque qu'elle ne traverse les faisceaux que lorsqu'elle arrive très près de l'appareil (**FIG.3**).
La température ambiante de l'enceinte où est installé le EVOMAT a une influence notable sur la sensibilité de la détection et, par conséquent, sur la distance de détection. Plus la température est élevée, plus la sensibilité est faible, puisque l'appareil fonctionne par détection du mouvement d'une source de chaleur (dans la plupart des cas 36ºC, température du corps humain). Plus la température ambiante se rapproche de 36ºC plus la détection est faible.

CONNEXION
Connecter conformément au schéma de **FIG.4**.

MISE EN MARCHE. RÉGLAGES
Sur la partie frontale du EVOMAT se trouvent les sélecteurs : "TIME" pour la régulation du délai de retard et "LUX" pour régler la luminosité (**FIG.5**).

RÉGLAGE DU CHAMP DE DÉTECTION
Pour régler le champ de détection, procédez comme suit :

- Tournez le sélecteur "LUX" jusqu'à la position "☼".
- Tournez le sélecteur "TIME" jusqu'à la position minimale (10s).

Vérifiez la couverture en vous déplaçant dans les limites du champ de détection.

RÉGLAGE DE LA LUMINOSITÉ
Le détecteur de mouvement EVOMAT peut être réglé de façon à agir seulement lorsque les conditions de lumière sont en dessous du niveau sélectionné. En tournant le sélecteur LUX" jusqu'à la position (☼), il réagira dans n'importe quelle condition de luminosité. En tournant jusqu'à la position (3), il ne réagira que dans des conditions de luminosité très faible.
Quand la luminosité ambiante est celle souhaitée pour le fonctionnement du détecteur, tournez le potentiomètre "LUX" jusqu'à la position (3). Ensuite, tournez vers la droite jusqu'à ce que l'indicateur lumineux s'allume.
Pour les modifications apportées à l'équipe de soutiers pour prendre effet, vous devez quitter la zone de détection et d'attendre l'arrêt de l'installation.

RÉGLAGE DU DÉLAI DE DÉCONNEXION
En tournant le sélecteur "TIME", le délai de déconnexion sera : environ 10 secondes à la butée gauche, et environ 15 minutes à la butée droite.

La sensibilité du capteur peut diminuer si la température de l'objet à détecter est proche de la température ambiante.
Une fois la temporisation achevée, le EVOMAT a une période d'inactivité de 3 secondes environ pendant laquelle la détection est inactive.

CARACTÉRISTIQUES TECHNIQUES

Alimentation	230 V~ ±10 % 50/60 Hz
Pouvoir de rupture	µ 6 A 230 V~ cosφ = 1
Charges maximales recommandées :	**FIG.4**
Consommation propre	6,4 VA (environ 0,9 W)
Intervalle de luminosité	3 - 2000 Lux
Intervalle de temporisation	De 10 s à 15 min. approx.
Angle de détection	240º
Champ de détection	12 mètres à <24 ºC
Température de fonctionnement	-20 °C à +40 °C
Type de protection	IP65

EVOMAT

FIG. 1

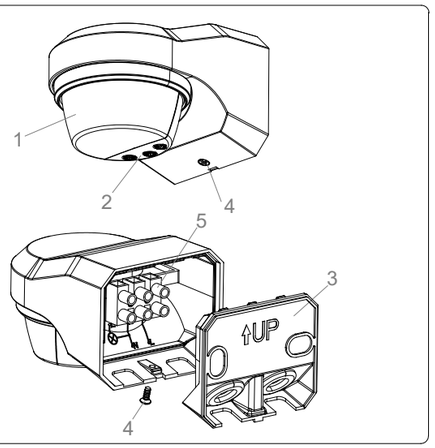

FIG. 2

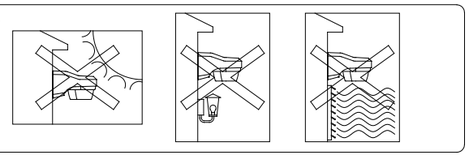

FIG. 3

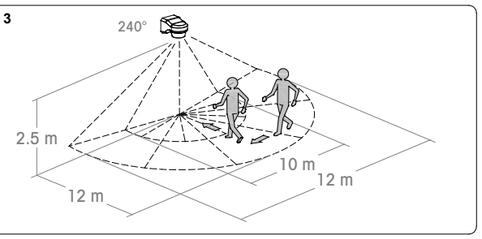

FIG. 4

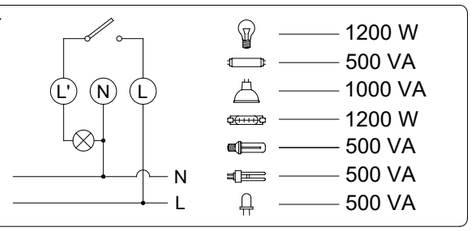

FIG. 5

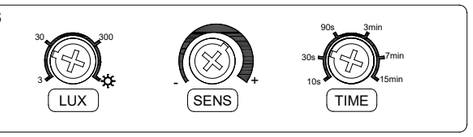

FIG. 6

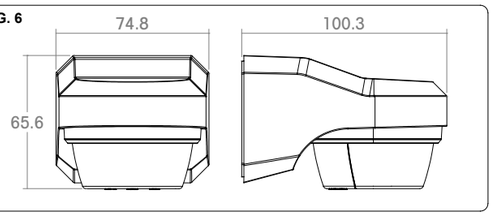

00/10.2024 A01600101361503.

ORBIS ITALIA S.p.A.
Via L.Da Vinci, 9/B 20060 Cassina De Pecchi -MI-
Tel.- 02/95343454 Fax- 02/9520046
e-mail: info@ orbisitalia.it
http://www.orbisitalia.it

ITA

RIVELATORE DI MOVIMENTO

ISTRUZIONI PER L'USO

FIG.1

1 - Lente
2 - Selettori di regolazione
3 - Base di fissaggio
4 - Vite di chiusura
5 - Terminale di collegamento

DESCRIZIONE
Il rivelatore di movimento EVOMAT intercetta le emissioni invisibili infrarosse provenienti da persone e da altre fonti di calore senza emettere alcun tipo di radiazioni. Quando una fonte di calore si muove all'interno del raggio d'azione del EVOMAT si chiude il circuito di uscita e si apre quando cessa di intercettare un movimento, dopo un lasso di tempo regolabile.
Il circuito del rivelatore di movimento reagisce soltanto quando le condizioni di luce sono inferiori al livello selezionato.

INSTALLAZIONE
ATTENZIONE: L'installazione e il montaggio di questo dispositivo devono essere eseguiti da un installatore qualificato.
PRIMA DI PROCEDERE CON L'INSTALLAZIONE ASSICURARSI CHE I CAVI DA COLLEGARE O GIA' COLLEGATI NON SIANO IN TENSIONE.
Il dispositivo è protetto internamente dalle interferenze mediante un circuito di sicurezza. Tuttavia, dato che alcuni campi elettromagnetici particolarmente forti potrebbero disturbare il funzionamento del dispositivo, si raccomanda di non installarlo in prossimità di carichi induttivi (motori, trasformatori, macchine utensili. ...).

MONTAGGIO
Sulla parete, evitando superfici altamente riflettenti (liquidi, marmi, ecc.), elementi soggetti a sbalzi termici (riscaldamento, condizionamento, possibili correnti d'aria) o sorgenti luminose (**FIG.2**) nella propria area di rilevamento.
L'altezza di montaggio ideale è compresa tra 1,8 e 2,5 metri e la direzione di movimento della fonte di calore deve essere trasversale all'obiettivo EVOMAT. Quando si installa il EVOMAT si deve tenere conto che il rilevamento avviene quando i suoi raggi di rilevamento si incrociano, quindi se la fonte di calore da rilevare è parallela ai raggi, il rilevamento avviene a una distanza più breve, poiché non passa attraverso i raggi , fino ad arrivare molto vicino al dispositivo (**FIG.3**).
La temperatura ambiente del locale in cui è installato il EVOMAT influenza notevolmente la sensibilità di rilevamento e quindi la distanza di rilevamento. Maggiore è la temperatura, peggiore è la sensibilità, poiché il dispositivo funziona rilevando il movimento di una fonte di calore (nella maggior parte dei casi 36 ºC, temperatura del corpo umano), più la temperatura ambiente è vicina a 36 ºC, peggiore è il rilevamento.

MESSA IN SERVIZIO. REGOLAZIONI
Sul frontale del EVOMAT sono presenti tre selettori: "TIME" per regolare il tempo di ritardo, "LUX" per regolare la luminosità e "SENS" (FIG.5) per regolare il campo di rilevamento.
Affinché le modifiche apportate ai potenziometri di regolazione dell'apparecchiatura abbiano effetto, è necessario abbandonare l'area di rilevamento e attendere lo spegnimento dell'impianto.

REGOLAZIONE DEL RITARDO DI DISATTIVAZIONE
Ruotando il selettore "TIME", il ritardo di disconnessione sarà di 10 secondi al limite sinistro e di circa 15 minuti al limite destro.
Una volta terminato il ritardo allo spegnimento, EVOMAT ha un periodo di inattività di circa 3 secondi in cui non rileva.

REGOLAZIONE DELLA LUMINOSITÀ
EVOMAT può essere regolato in modo tale che agisca solo quando le condizioni di luce sono al di sotto del livello selezionato. Ruotando il selettore "LUX" verso la posizione (☼), reagirà in qualsiasi condizione di luce. Ruotando in posizione (3), reagirà solo in condizioni di scarsa illuminazione.
Quando la luce ambientale è quella desiderata per il funzionamento del rilevatore, ruotare il potenziometro "LUX" in posizione (3). Quindi girare lentamente a destra finché l'illuminazione non si accende.

REGOLAZIONE DEL CAMPO DI RILEVAMENTO
Per regolare il campo di rilevamento, attenersi alla seguente procedura:
- Ruotare il selettore "SENS" nella massima posizione "+"
- Ruotare il selettore "LUX" sulla posizione "☼".
- Il selettore "TIME" sulla posizione minima (10s).

Verificare la copertura spostandosi sui limiti del campo di rilevamento. Se il campo di rilevamento va oltre il limite necessario, è possibile ridurre la sensibilità ruotando il selettore "SENS" verso la posizione (-)
La sensibilità del sensore si riduce quando la temperatura dell'oggetto da rilevare è vicina alla temperatura ambiente.

CARATTERISTICHE TECNICHE

Alimentazione	230 V~ ±10 % 50/60 Hz
Potere di interruzione	μ 6 A 230 V~ cosφ = 1
Carichi massimi consigliati	**FIG.4**
Consumo proprio	6,4 VA (0,9 ca.)
Intervallo di luminosità	3 - 2000 Lux.
Intervallo di tempo	Da 10 s a 15 min. ca.
Angolo di rilevamento	240º
Campo di rilevamento	12 metri a <24 ºC
Temperatura di funzionamento	Da -20 ºC a +40 ºC
Tipo di protezione	IP65

INFORMATIVA SUL CORRETTO SMALTIMENTO DEL PRODOTTO AI SENSI DELL'ART. 26 DEL DECRETO LEGISLATIVO 14 MARZO 2014, N. 49 "ATTUAZIONE DELLA DIRETTIVA 2012/19/UE SUI RIFIUTI DI APPARECCHIATURE ELETTRICHE ED ELETTRONICHE (RAEE)"
Il simbolo del cassonetto barrato riportato sull'apparecchiatura o sulla sua confezione indica che il prodotto alla fine della propria vita utile deve essere raccolto separatamente dagli altri rifiuti. L'utente dovrà, pertanto, conferire l'apparecchiatura giunta a fine vita agli idonei centri comunali di raccolta differenziata dei rifiuti elettrotecnici ed elettronici.
In alternativa alla gestione autonoma è possibile consegnare l'apparecchiatura che si desidera smaltire al rivenditore, al momento dell'acquisto di una nuova apparecchiatura di tipo equivalente.
Presso i rivenditori di prodotti elettronici con superficie di vendita di almeno 400 m^2 è inoltre possibile consegnare gratuitamente, senza obbligo di acquisto, i prodotti elettronici da smaltire con dimensioni inferiori a 25 cm.
L'adeguata raccolta differenziata per l'avvio successivo dell'apparecchiatura dismessa al riciclaggio, al trattamento e allo smaltimento ambientalmente compatibile contribuisce ad evitare possibili effetti negativi sull'ambiente e sulla salute e favorisce il reimpiego e/o riciclo dei materiali di cui è composta l'apparecchiatura.

DEU

BEWEGUNGSMELDER

BEDIENUNGSANLEITUNG

FIG.1

1 - Linse
2 - Einstellregler
3 - Rückseite
4 - Verschlussschraube
5 - Anschlussklemme

BESCHREIBUNG
Der Bewegungsmelder EVOMAT empfängt die unsichtbare infrarote Strahlung die von Personen oder sonstigen Wärmequellen ausgeht, ohne selbst Strahlung auszusenden.
Wenn sich eine Wärmequelle vor dem EVOMAT entlang bewegt, wird dessen Ausgangskreis aktiviert; wird keine Bewegung mehr erkannt, schaltet sich der Ausgangskreis nach einer einstellbaren Verzögerungszeit ab.
Der Näherungsschalter EVOMAT reagiert nur, wenn die Helligkeit unterhalb des eingestellten Wertes liegt.

INSTALLATION
ACHTUNG: Installation und Montage elektrischer Geräte dürfen nur durch zugelassenes Fachpersonal erfolgen.
VOR BEGINN DER INSTALLATIONSARBEITEN DIE SPANNUNG ABSCHALTEN
Das Gerät ist intern durch eine Sicherheitsschaltung gegen Störungen geschützt. Dennoch können besonders starke magnetische Felder die Funktion beeinflussen. Das Gerät daher nicht in unmittelbarer Nähe von Geräten installieren, die starke Magnetfelder erzeugen (Motoren, Transformatoren, Umspannwerke, industrielle Maschinen, Antennen für Mobiltelefone usw.).

MONTAGE
Bei Wandmontage vermeiden, dass sich im Erkennungsbereich stark reflektierende Oberflächen (Flüssigkeiten, Marmor usw.) und Elemente mit plötzlicher Temperaturänderung (Heizung, Klimaanlage, mögliche Luftströmungen usw.) oder Lichtquellen befinden (**FIG.2**).
Die ideale Montagehöhe beträgt 1,8 bis 2,5 m, die Bewegung der Wärmequelle sollte quer zur Linse des EVOMAT erfolgen. Bei der Installation des EVOMAT ist zu beachten, dass die Erkennung durch Bewegung quer zu den Erkennungsbündeln erfolgt. Bewegt sich die Wärmequelle in Richtung der Bündel, erfolgt die Erkennung erst bei einem wesentlich geringeren Abstand vom Gerät (**FIG.3**).
Die Umgebungstemperatur in dem Bereich, in dem der EVOMAT installiert wird, beeinflusst die Erkennungsempfindlichkeit und damit den Erkennungsabstand in erheblichem Maße. Je höher die Temperatur ist, um so schlechter ist die Empfindlichkeit, da die Funktion auf der Erkennung der Bewegung einer Wärmequelle beruht.
Die Erkennung wird um so schlechter, je näher die Umgebungstemperatur an 36 °C liegt (normalerweise ist 36 °C die Körpertemperatur).

ANSCHLUSS
Schließen Sie das Gerät entsprechend Schaltbild an **FIG.4**.

INBETRIEBNAHME UND EINSTELLUNGEN
Auf der Frontseite des EVOMAT befinden sich folgende Einstellregler "TIME" zur Einstellung der Verzögerungszeit und LUX" zur Einstellung der Helligkeit (**FIG.5**).

EINSTELLUNG DES ERKENNUNGSBEREICHS
Zur Einstellung des Erkennungsbereichs die folgenden Schritte ausführen:

- Den Einstellregler "LUX" in die Stellung "☼" drehen.
- Den Einstellregler "TIME " auf Minimum drehen (10s).

Überprüfen Sie den Erkennungsbereich, indem Sie sich innerhalb der gewünschten Grenzen bewegen.

EINSTELLUNG DER HELLIGKEIT
Der Näherungsschalter EVOMAT ist so einstellbar, dass er erst schaltet, wenn die Helligkeit einen bestimmten eingestellten Wert unterschreitet. Wenn Sie den Einstellregler "LUX" bis zu der Stellung (☼) drehen, reagiert der Näherungsschalter bei beliebig n Lichtverhältnissen. Durch Drehen in Stellung (3) wird erreicht, dass der Näherungsschalter erst bei einer sehr geringen Helligkeit reagiert. Wenn die für den Betrieb des Bewegungsmelders gewünschte Helligkeit erreicht ist, den Regler "LUX" in Stellung (3) drehen. Drehen Sie diesen anschließend langsam so weit nach rechts, bis die Beleuchtung eingeschaltet wird.
Damit die vorgenommenen Änderungen in den Potentiometern auf die Anpassung in der Anlage wirken, ist es notwendig sich aus dem Erfassungsbereich zu entfernen und zu warten, dass die Installation ausgeschaltet wird.

EINSTELLUNG DER ABSCHALTVERZÖGERUNG
Den Regler (TIME) für die Verzögerungszeit einstellen: am linken Anschlag 10 s und am rechten Anschlag etwa 15 Minuten.

Die Empfindlichkeit des Näherungsschalters vermindert sich, wenn sich die Temperatur des zu erkennenden Objekts wenig von der Umgebungstemperatur unterscheidet.
Nach Ablauf der Verzögerungszeit durchläuft der EVOMAT ein inaktives Intervall von etwa 3 Sekunden, in dem keine Bewegungen erkannt werden.

TECHNISCHE DATEN

Speisespannung:	230 V~ ±10 % 50/60 Hz
Schaltleistung	μ 6 A 230 V~ cosφ = 1
Maximale empfohlene Lasten	**FIG.4**
Eigenverbrauch	6,4 VA (etwa 0,9 W)
Helligkeitsbereich	3 - 2000 Lux.
Verzögerungszeit	Von etwa 10 s bis 15 min.
Erkennungswinkel	240º
Erkennungsbereich	12 m bei <24 ºC
Betriebstemperatur	-20 ºC bis +40 ºC
Schutzart	IP65

POR

DETETOR DE MOVIMENTO

INSTRUÇÕES DE UTILIZAÇÃO

FIG.1

1 - Lente
2 - eletores de regulação
3 - Contracapa
4 - Parafuso de fecho
5 - Borna de conexión

DESCRIÇÃO
O detetor de movimento EVOMAT capta as emissões infravermelhas invisíveis procedentes de pessoas e de outras fontes de calor sem emitir nenhum tipo de radiação.
Quando uma fonte de calor se move diante do EVOMAT, activa-se o seu circuito de saída; uma vez que deixa de captar o movimento, desactiva-se após um tempo de atraso regulável.
O EVOMAT reage apenas quando as condições de luz estiverem por baixo do nível seleccionado.

INSTALAÇÃO
ATENÇÃO: A instalação e a montagem dos aparelhos eléctricos deve ser realizada por um instalador autorizado.
ANTES DE PROCEDER À INSTALAÇÃO, DESLIGUE A ALIMENTAÇÃO.
O aparelho está internamente protegido contra as interferências por um circuito de segurança. Não obstante, alguns campos magnéticos especialmente fortes podem chegar a alterar o seu funcionamento; portanto, não deve ser instalado perto de cargas indutivas (motores, transformadores, antenas de telefonia, etc.).

MONTAGEM
Na parede, evitando que, na sua área de detecção, se encontrem superfícies altamente reflectoras (líquidos, mármore, etc.), elementos sujeitos a bruscas mudanças de temperatura (aquecimento, ar condicionado, possíveis correntes de ar) ou fontes luminosas (**FIG.2**).
A altura ideal de montagem é entre 1,8 e 2,5 metros e deve-se procurar que a direcção do movimento da fonte de calor seja transversal à lente do EVOMAT. Na instalação do EVOMAT deve-se ter em conta que a detecção se produz ao atravessar os seus feixes de detecção e, portanto, se a fonte de calor a detectar vai em paralelo aos feixes, produz-se a detecção a uma menor distância, já que não atravessa os feixes, até que chega muito perto do aparelho (**FIG.3**).
A temperatura ambiente do recinto onde se instala o EVOMAT influi bastante na sensibilidade da detecção e, portanto, na distância de detecção. Quanto maior for a temperatura, pior será a sensibilidade, já que o aparelho funciona por detecção do movimento de uma fonte de calor (na maior parte dos casos, 36ºC temperatura do corpo humano); quando mais próxima de 36ºC for a temperatura ambiente, pior será a detecção.

LIGAÇÃO
Ligar de acordo com o esquema do **FIG.4**.

COLOCAÇÃO EM SERVIÇO. AFINAÇÕES
Na parte frontal do EVOMAT encontram-se os selectores: "TIME" para a regulação do tempo do atraso e"LUX" para regular a luminosidade (**FIG.5**).

REGULAÇÃO DO CAMPO DE DETECÇÃO
Para regular o campo de detecção, deve dar os seguintes passos:

- Rode o selector "LUX" para a posição "☼".
- O selector "TIME" para a posição mínima (10s).

Verifique a cobertura movendo-se nos limites do campo de detecção.

REGULAÇÃO DA LUMINOSIDADE
O detetor de movimento EVOMAT pode ser graduado de tal maneira que actue apenas quando as condições de luz estiverem por baixo do nível seleccionado. Rodando o selector "LUX" para a posição (☼), reagirá em qualquer condição de luminosidade. Rodando-o para a posição (3), apenas, reagirá em condições de luminosidade muito baixa.
Quando a luminosidade ambiental for a desejada para o funcionamento do detector, rode o potenciómetro "LUX" para a posição (3). De seguida girar para a direita lentamente até que a luz se ligue.
Para que as alterações realizadas nos potenciómetros de ajuste do equipamento surtam efeito, é necessário sair da área de detecção e esperar que a instalação se desligue.

REGULAÇÃO DO ATRASO DE DESLIGAÇÃO
Rodando o selector "TIME" o retardo de desligação será: no topo esquerdo, 10 segundos, e no topo direito, 15 minutos aproximadamente.

A sensibilidade de captador pode ser reduzida se a temperatura do objecto a detectar está próxima da temperatura ambiente.
Uma vez finalizada a temporização, o EVOMAT tem um período de inactividade de 3 segundos, aproximadamente, nos quais não detecta.

CARACTERÍSTICAS TÉCNICAS

Alimentação	230 V~ ±10 % 50/60 Hz.
Poder de Ruptura	μ 6 A 230 V~ cosφ = 1
Cargas máximas recomendadas:	**FIG.4**
Consumo Próprio	6,4 VA (0,9 W aprox.)
Intervalo de luminosidade	3 - 2000 Lux.
Intervalo de temporização	De 10 s a 15 min. aprox.
Ângulo de detecção	240º
Campo de detecção	12 metros a <24 ºC
Temperatura de funcionamento	-20 °C a +40 °C
Tipo de protecção	IP65