Präsenzmelder
Presence detector

COMBIMAT 12M

Datenblatt
Technical Data Sheet



Beschreibung	*Description*
- Deckeneinbau mittels Bohrung von 68 mm und inbegriffenem Zubehör. - Ermöglicht Installation in UP-Dose von 65 x 65 mm mittels inbegriffenem Zubehör. - Aufputzmontage on mit Adapter (zusätzliches Zubehör OB137860). - Verfügt über Adapter des Erfassungsbereichs für kleine Räumlichkeiten oder um die Erfassung in bestimmten Zonen aufzuheben. - Die große Erfassungskapazität des Gerätes ermöglicht eine Installationshöhe von bis zu 12 m. - Erfassungsbereich 360º und bis 20 m Durchmesser. - Doppelte Nullleiterklemme. - Eingang zur Aktivierung des Timer-Modus mittels zusätzlicher externer Schalter. - Hochempfindlicher PIR-Detektor. - Regulierbare Laufzeit von 30 Sek. bis 30 Min. - Impulsfunktion (1 Sek. ON / 9 Sek. OFF) zur Aktivierung von akustischen Signalen zur Meldung für Präsenz von Personen oder für andere Schaltkreise. - Lichtempfindlichkeit regulierbar von 10 bis 2.000 Lux damit sich das Gerät nur nach Sonnenuntergang einschaltet. - Lernmodus zur Bestimmung des Helligkeitswertes unter dem die Beleuchtung aktiviert wird. - Verfügt über ein Relais zur Verbesserung der Anschlussleistung bis 300 VA für LED-Lampen oder 1.200 VA für Leuchtstofflampen.	*- Recessed ceiling installation via a 68 mm hole and included accessory.* *- It can also be installed in a 65 x 65 mm fitting box via included accessory.* *- Surface installation with adapter (additional accessory OB137860).* *- Contains detection limiter for small spaces or to prevent detection areas.* *- Its high capturing capacity enables installation heights of up to 12 m.* *- 360º detection angle and up to 20 m diameter.* *- Double terminal for neutral connection.* *- Input to activate timed switching from additional push buttons, external to COMBIMAT.* *- High sensitivity PIR detector.* *- Timing adjustable from 30 s to 30 min.* *- Pulse function (1 s ON / 9 s OFF) to activate sound signals for presence of people or other circuit types.* *- Light sensitivity adjustable from 10 to 2,000 lux, so that it only switches on from dusk.* *- Learning mode to guarantee the light level below which the lighting is activated.* *- Equipped with a relay to improve maximum connecting power up to 300 VA for LED lamps or 1200 VA for fluorescent ones.*

Versorgungsumgebungen	*Useful Environments*
Eingangsbereiche, Treppenabsätze,Lager, Schulräume,Turnhallen und alle Räumlichkeiten mit hohen Decken.	*Doorways, landings, warehouses, classrooms, gym rooms and any space with high ceilings.*

Modell *Models*	**COMBIMAT 12M**
Technische Daten ***Technical data***	
Betriebsspannung *Power supply*	230 VAC ± 10 %
Nennfrequenz *Nominal frequency*	50 / 60Hz
Eigenverbrauch	5.5 VA (0.2 W) 50 Hz 6.7 VA (0.3 W) 60 Hz
Power consumption	*5.5 VA (0.2 W) 50 Hz* *6.7 VA (0.3 W) 60 Hz*
Erkennungstechnologie *Sensor technology*	PIR
Anzahl der Sensoren *Number of sensors*	1
Schaltleistung *Switching capacity*	µ 10 A / 230 V~ cos φ = 1
Anzahl der Schaltungen *Number of circuits*	1
Erfassungswinkel *Detection angle*	360 º
Campo de detección	Bis 20 m Durchmesser bei 12 m Montagehöhe Bis 16 m Durchmesser bei 10 m Montagehöhe Bis 10 m Durchmesser bei 6 m Montagehöhe
Detection area	*Up to 20 m diameter at 12 m height* *Up to 16 m diameter at 10 m height* *Up to 10 m diameter at 6 m height*
Einstellbare Parameter	Laufzeit Lichtempfindlichkeit
Adjustable parameters	*Timing* *Light sensibility*
Analogausgang / Kommunikation (1-10, DALI, KNX, etc) *Analog output / Comunications (1-10, DALI, KNX, etc)*	No
Status-LED *Status LED*	Ja *Yes*

COMBIMAT 12M

Einschränkung des Erkennungsbereichs	Ja
Detection area limiter	*Yes*
Lichtempfindlichkeit regulierbar	10 lux bis 2000 lux, KONSTANT, LERNMODUS
Light sensibility	*10 lux to 2000 lux, FIXED, LEARNING*
Zeitlicher Bereich	30 s bis 30 min, IMPULS, TEST
Timing range	*30 s to 30 min, PULSE, TEST*
Schutzklasse	Klasse II bei fachgerechter Montage
Protection class	*Class II in correct mounting conditions*
Schutzart	IP20 gemäß EN 60529 (UP-Dose oder Befestigungspins) IP54 gemäß EN 60529 (Rahmen für Aufputz-Montage)
Degree of protection	*IP20 according to EN 60529 (EU standard box or spring clips)* *IP54 according to EN 60529 (surface mount box)*
Montage	Decke (Einbau mit UP-Dose) Decke (Einbau mit Befestigungspins) Decke (Decke (Aufputz über Aufputzdose)
Method of mounting control	*Ceiling (reccesed with EU standard box)* *Ceiling (reccesed with spring clips)* *Ceiling (surface with surface mount box)*
Montagehöhe *Installation height*	12 m
Anschluss□	Schraubklemme
Connection	*screw terminals*
Kabelquerschnitt□	1 mm² bis 2,5 mm²
Wire cross-section range	*1 mm² to 2.5 mm²*
Betriebstemperatur	-20 °C bis 45 °C
Operating temperature	*-20 °C to 45 °C*
Transport- und Lagertemperatur	-20 °C bis 70 °C
Transportation and storage temperature	*-20 °C to 70 °C*
Nettogewicht *Net weight*	125 g

DT1378FT003 - 4.02/2026

Empfohlene Maximalbelastung
Maximum recommended load

Glühlampen *Incandescent*	Leuchtstoffröhren *Fluorescent*	Niederspannung Halogenlampen 12 V AC *Halogen (12 V ac)*	Halogenlampen 230 V AC *Halogen (230 V ac)*	Energiesparlampen *Low consumption lamps*	Downlights *Downlights*	LED
2200 W	1200 VA	1000 VA	2200 W	600 VA	600 VA	300 VA

Anschluss
Wiring diagram

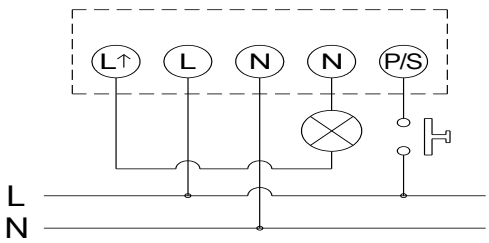

Abmessungen
Overall dimensions

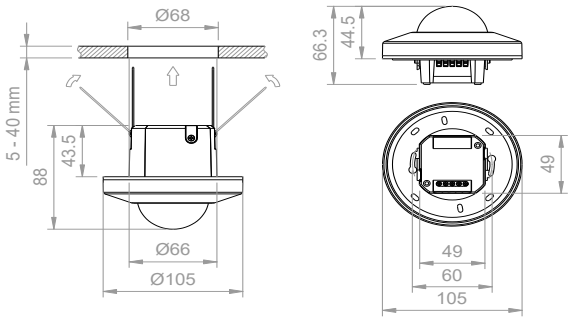

Zubehör□
Accessories

Zubehör für die Oberflächenmontage
Surface mounting accesory

Art.-Nummer: OB137860
Code:

Art.-Nummer:
Code:

Art.-Nummer:
Code:

COMBIMAT 12M

Art.-Nummer *Reference*	Modell *Model*
OB137820	COMBIMAT 12M 230 Vac

DT1378FT003 - 4.02/2026

Zulassungen und Kennzeichnung *Approvals and marking*	CE UKCA
Referenzanweisungen *Reference Directives*	2014/30/EU (EMC); 2014/35/EU (LVD); 2011/65/EU (RoHS)
Referenzstandards *Reference standards*	EN 60669-1;EN 60669-2-1;EN IEC 63000