COMBIMAT KNX

ESP

DETECTOR DE MOVIMIENTO

FIG.1

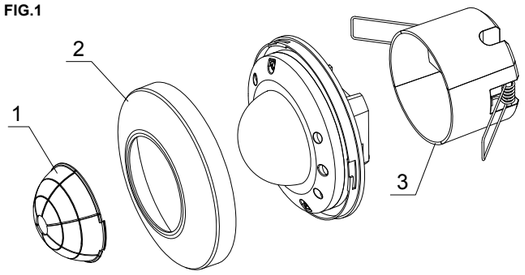

FIG.2

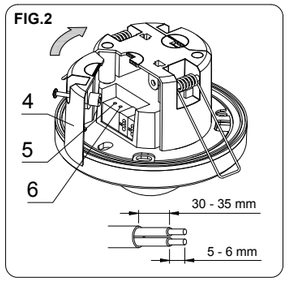

FIG.3

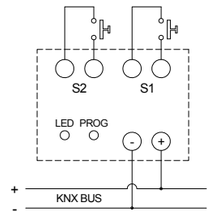

FIG.4

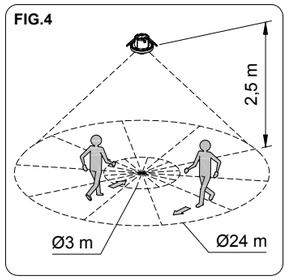

FIG.5

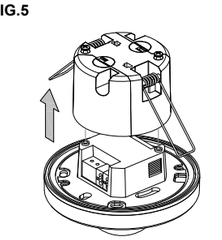

FIG.6

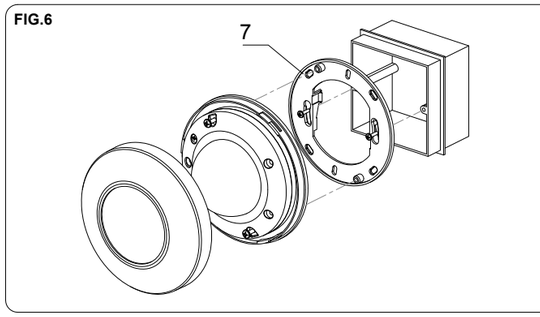

FIG.7

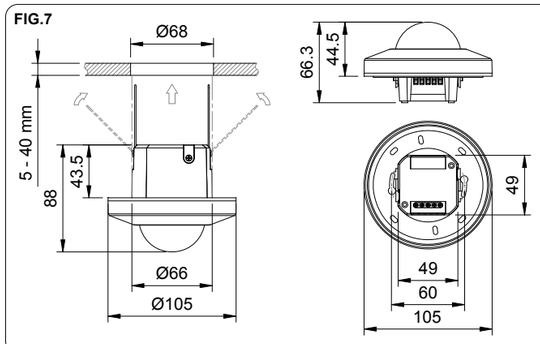

1. Limitador área de detección
2. Tapa
3. Accesorio instalación empotrado
4. Tapa abatible de bornes de conexión
5. Indicador LED
6. Pulsador PROG
7. Marco instalación caja mecanismos

DESCRIPCIÓN
El detector de movimiento COMBIMAT KNX capta las emisiones invisibles infrarrojas procedentes de personas y otras fuentes de calor sin emitir ningún tipo de radiación.
El COMBIMAT KNX garantiza la interoperabilidad con cualquier otro producto KNX para ser integrado en el mismo proyecto. El COMBIMAT KNX no es adecuado para sistemas de alarma.
El circuito del COMBIMAT KNX reacciona únicamente cuando las condiciones de luz están por debajo del nivel seleccionado.
Dispone de dos canales de entrada que se pueden conectar a dos pulsadores independientes (S1, S2) para encendido/apagado o para regular la luminosidad. Las condiciones de la detección de movimiento se pueden programar de acuerdo con la ocupación y la luminosidad ambiental.
Los modos Auto o Semi-Auto se pueden programar vía ETS.
El rango de detección se puede extender conectando sensores esclavos (Slave) al sensor principal (Master).
Dispone de un indicador LED rojo para indicar la detección de movimiento y el ajuste del sensor.

INSTALACIÓN:
ATENCIÓN: La instalación y el montaje de los aparatos eléctricos debe ser realizada por un instalador autorizado.
ANTES DE PROCEDER A LA CONEXIÓN DEBE ASEGURARSE QUE LOS CABLES A CONECTAR NO ESTÁN BAJO TENSIÓN.
El aparato está internamente protegido contra las interferencias por un circuito de seguridad. No obstante, algunos campos electromagnéticos especialmente fuertes pueden llegar a alterar su funcionamiento, por tanto, no debe instalarse próximo a campos inductivos (motores, transformadores, centros de transformación, maquinaria industrial, etc.), señales inalámbricas de alta frecuencia (WIFI, telefonía, inhibidores de señal. etc.), aparatos emisores de infrarrojos (cámaras de seguridad, etc.).
La programación KNX se debe realizar antes de montar el dispositivo.

MONTAJE
Por defecto el COMBIMAT KNX se instala empotrado en techo evitando que en su área de detección se encuentren superficies altamente reflectantes (líquidos, mármol, etc.), elementos sujetos a cambios bruscos de temperatura (calefacción, aire acondicionado, posibles corrientes de aire) o fuentes luminosas.
La sensibilidad de captador puede verse reducida si la temperatura del objeto a detectar está próxima a la temperatura ambiente.
En la instalación del COMBIMAT KNX se debe tener en cuenta que la activación se produce cuando la fuente de calor cruza sus haces de detección y, por lo tanto, si va en dirección al aparato, la detección es posible que se produzca a una menor distancia, ya que puede que no atraviese los haces hasta que esté próximo al aparato. En el dibujo de la **FIG.4** las flechas indican la dirección del movimiento de la persona u objeto a detectar.
La altura ideal de montaje es de entre 2 y 4 metros y la dirección del movimiento de la fuente de calor se debe procurar que sea transversal a la lente del COMBIMAT KNX (**FIG.4**).
Realizar el montaje del aparato empotrado en el techo como se muestra en la **FIG.7**.
El COMBIMAT KNX permite ser instalado en caja de mecanismos mediante el marco de instalación suministrado. Para ello retirar el accesorio para instalación empotrado como se indica en la **FIG.5** y después instalar en la caja de mecanismos como se indica en la **FIG.6**.
Para montaje en superficie, existe un accesorio: **Adaptador COMBIMAT - OB137860**

CONEXIÓN
Para conectar el equipo retirar la tapa como se indica en la **FIG.2**. A continuación, conectar de acuerdo al esquema de la **FIG.3**.

AJUSTE DEL CAMPO DE DETECCIÓN
Durante la programación en ETS seleccione el nombre del dispositivo y seleccione la función Master para el dispositivo que será el sensor maestro; seleccione la función del dispositivo en modo Test.
Tras la instalación el dispositivo necesita aproximadamente 60 s para arrancar una vez conectada la alimentación.
Tras el arranque realice el ajuste del campo de detección. El propósito de este ajuste es comprobar y ajustar el campo de captación del sensor. Preste especial atención a la dirección de movimiento; el sensor es más sensible si el movimiento se realiza atravesando el rango de detección y menos sensible si se camina directamente hacia el sensor. El led del sensor y la carga se encenderán durante 3 s por cada movimiento detectado, y se apagarán durante 2 s antes del siguiente disparo.
Una vez realizado el ajuste del campo de detección, vuelva a colocar el dispositivo en Modo Auto o Semi-Auto.
El indicador led del sensor permanecerá encendido durante el periodo de arranque.

OPERACIÓN Y FUNCIONAMIENTO
▪ PROGRAMACIÓN
Pulse el botón PROG del dispositivo para iniciar y finalizar la programación ETS.

▪ AJUSTE GENERAL
Para iniciar la programación seleccione el nombre del dispositivo en el programa ETS.
La sensibilidad del campo de captación se puede ajustar entre el 20 y el 100 %.
Seleccione Master o Slave para que funcione como maestro o como esclavo. Como sensor maestro, puede ajustarse en Modo Auto, Semi-Auto o Test. Como sensor esclavo, solo puede funcionar como detector de movimiento se puede ajustar el tiempo del ciclo de salida.

▪ MODO AUTO
La luminosidad se puede ajustar desde 10 lux hasta infinito en el programa ETS.
El tiempo se puede ajustar desde 30 s hasta 60 min. en el programa ETS.
Las salidas activas e inactivas se pueden ajustar como ON u OFF o como ajuste de luminosidad desde 10 % hasta 100 %.

▪ MODO SEMI-AUTO
Se requiere una pulsación manual para encender la carga.
El tiempo se puede ajustar desde 30 s hasta 60 min. en el programa ETS.
Las salidas activas e inactivas se pueden ajustar como ON u OFF o como ajuste de luminosidad desde 10 % hasta 100 %.

▪ MODO PRUEBA (TEST)
El tiempo está fijado en 3 s para cada detección de movimiento.
Las salidas activas e inactivas se pueden ajustar como ON u OFF.

▪ FUNCIÓN SEGUNDO NIVEL DE LUMINOSIDAD.
En Modo Auto habilite la función 2 level function en el programa ETS. Seleccione el 10 %, 20 %, 30 %, 40 %, 50 % o 60 % para la luminosidad deseada para el segundo nivel de luminosidad, y seleccione 1 min., 3 min., 5 min., 10 min., 20 min., 30 min., 45 min., o 60 min. para el tiempo del segundo nivel de luminosidad.

▪ FUNCIÓN PULSADOR
Para la función DIMMER (regulación de luminosidad) en el Modo Auto habilite en el programa ETS los pulsadores conectados a S1 y S2.
Una pulsación corta en el pulsador conectado a S1 conmuta ON/OFF la carga del canal 1 y una pulsación larga realiza una regulación de luminosidad. Tras la conmutación OFF, a los 30 s el control vuelve a la COMBIMAT KNX.
Una pulsación corta en el pulsador conectado a S2 conmuta ON/OFF la carga del canal 2 y una pulsación larga realiza una regulación de luminosidad. Tras la conmutación OFF, a los 30 s el control vuelve a la COMBIMAT KNX.
En Modo Semi-Auto los pulsadores conectados a S1 y S2 solo conmutan la carga ON/OFF.

▪ FUNCIÓN PRESENCIA
Durante el tiempo tras la detección de movimiento, la función presencia fuerza al sensor a apagar la carga a los 5 minutos cuando la luminosidad ambiente es mayor que el valor ajustado en lux, independientemente de cualquier movimiento detectado.

▪ FUNCIÓN RESET
Realice un RESET al producto cuando haya un error en el programa ETS o no funcione correctamente. mantenga pulsado el pulsador PROG y conecte la alimentación, hasta que se encienda el led en color azul. Suelte el pulsador PROG y el dispositivo se reseteará.

LIMITADORES DE ÁREA
Se suministra con un limitador del área de detección que puede ser recortado según necesidades. Para excluir un sector del campo cubra la parte correspondiente de la lente con el limitador.

PROGRAMACIÓN ETS
Pulse el pulsador PROG en el dispositivo para iniciar la programación ETS.
Selección en la base de datos de producto

Fabricante	ORBIS TECNOLOGIA ELECTRICA
Nombre del programa	OB_KNX_V1.0

Objeto Canal 1

Número	Nombre	Función	Descripción
2	CH1	Interruptor (On/Off)	Seleccione de la lista y establezca el Interruptor o el Actuador de Regulación Universal a ON u OFF en la detección de movimiento (activar) y tras el tiempo de encendido (desactivar)
4	CH1_Dim	Porcentaje luminosidad (10…100 %)	Seleccione de la lista y establezca el porcentaje de luminosidad (10 …100 %) del Actuador de Regulación Universal a ON u OFF en la detección de movimiento (activar) y tras el tiempo de encendido (desactivar)
16	CH1_Level2	Porcentaje luminosidad (10…60 %)	Para deshabilitar o habilitar la función de segundo nivel de luminosidad; y seleccione de la lista para establecer el porcentaje de luminosidad en standby (10 …60 %) y el tiempo de retardo en standby (1 min…60 min, ON) del Actuador de Regulación Universal

Objeto Canal 2

Número	Nombre	Función	Descripción
5	CH2	Interruptor (On/Off)	Seleccione de la lista y establezca el Interruptor o el Actuador de Regulación Universal a ON u OFF en la detección de movimiento (activar) y tras el tiempo de encendido (desactivar)
7	CH2_Dim	Porcentaje luminosidad (10…100 %)	Seleccione de la lista y establezca el porcentaje de luminosidad (10 …100 %) del Actuador de Regulación Universal a ON u OFF en la detección de movimiento (activar) y tras el tiempo de encendido (desactivar)
17	CH2_Level2	Porcentaje luminosidad (10…60 %)	Para deshabilitar o habilitar la función de segundo nivel de luminosidad; y seleccione de la lista para establecer el porcentaje de luminosidad en standby (10 …60 %) y el tiempo de retardo en standby (1 min…60 min, ON) del Actuador de Regulación Universal

Objeto Maestro / Esclavo

Número	Nombre	Función	Descripción
0	PIR_State	Interruptor (On/Off)	Define el dispositivo como Maestro o como Esclavo; y establece el tiempo de ciclo para la salida

Objeto Pulsador S1

Número	Nombre	Función	Descripción
2	CH1	Interruptor (On/Off)	Para el control del interruptor y del Actuador de Regulación Universal. Pulsación corta una vez para encender la carga, y nueva pulsación corta para apagar la carga
9	S1_Dim	Porcentaje luminosidad	Para deshabilitar o habilitar la función de regulación (0…100 %) del Actuador de Regulación Universal. Pulsación larga para aumentar la luminosidad de la carga hasta el 100 % y posteriormente disminuirla hasta el 0 %, y sucesivamente; una nueva pulsación larga para regular la carga de forma inversa.

Objeto Pulsador S2

Número	Nombre	Función	Descripción
5	CH2	Interruptor (On/Off)	Para el control del interruptor y del Actuador de Regulación Universal. Pulsación corta una vez para encender la carga, y nueva pulsación corta para apagar la carga
11	S2_Dim	Porcentaje luminosidad	Para deshabilitar o habilitar la función de regulación (0…100 %) del Actuador de Regulación Universal. Pulsación larga para aumentar la luminosidad de la carga hasta el 100 % y posteriormente disminuirla hasta el 0 %, y sucesivamente; una nueva pulsación larga para regular la carga de forma inversa.

Establecimiento de los parámetros

General	Nombre del dispositivo: COMBIMAT KNX	
	Ajuste de sensibilidad: (seleccione de la lista la sensibilidad de detección deseada) 20 % / 40 % / 60 % / 80 % / 100 %	
	Función del dispositivo: establezca el dispositivo como detector Maestro o Esclavo a. Maestro b. Esclavo	
	Tiempo del ciclo de salida (en segundos): establezca el tiempo de ciclo de salida del detector Esclavo 1-100	
	Función del dispositivo: establezca el modo de función del detector a. Modo Auto (Presencia) b. Modo Semi-Auto (Ausencia) c. Modo Test	
	Mando a distancia: deshabilite o habilite la función del mando a distancia a. Deshabilitado b. Habilitado	

Modo Auto (Presencia)	Canal 1	Ajuste de rango de sensibilidad lumínica (Lux): Seleccione de la lista el valor deseado de la luminosidad de conmutación. 10 / 50 / 100 / 200 / 300 / 500 / 800 / 1000 / 1500 / 2000 / Infinito	
		Seleccione una salida activa del dispositivo: a. OFF b. ON c. Establecimiento de la luminosidad (10…100 %)	
		Luminosidad: Seleccione de la lista el porcentaje deseado de luminosidad. 10 % / 20 % / 30 % / 40 % / 50 % / 60 % / 70 % / 80 % / 90 % / 100 %	
		Ajuste de tiempo: Seleccione de la lista el tiempo de retardo deseado 30 s / 1 min. / 5 min. / 10 min. / 15 min. / 20 min. / 30 min. / 45 min. / 60 min.	
		Seleccione una salida inactiva del dispositivo a. OFF b. ON c. Luminosidad (10…100 %)	
		Luminosidad: Seleccione de la lista el porcentaje deseado de luminosidad. 10 % / 20 % / 30 % / 40 % / 50 % / 60 % / 70 % / 80 % / 90 % / 100 %	
		Función segundo nivel: deshabilite o habilite la función de segundo nivel Deshabilitada Habilitada	
		Segundo nivel	Luminosidad (10…60 %): Seleccione de la lista el porcentaje deseado de luminosidad en modo standby 10 % / 20 % / 30 % / 40 % / 50 % / 60 %
			Ajuste de tiempo: Seleccione de la lista el tiempo de retardo deseado en modo standby 1 min. / 3 min / 5 min. / 10 min. / 20 min. / 30 min. / 45 min. / 60 min. / ON
	Canal 2	Ajuste de rango de sensibilidad lumínica (Lux): Seleccione de la lista el valor deseado de la luminosidad de conmutación. 10 / 50 / 100 / 200 / 300 / 500 / 800 / 1000 / 1500 / 2000 / Infinito	
		Seleccione una salida activa del dispositivo: a. OFF b. ON c. Establecimiento de la luminosidad (10…100 %)	
		Luminosidad: Seleccione de la lista el porcentaje deseado de luminosidad. 10 % / 20 % / 30 % / 40 % / 50 % / 60 % / 70 % / 80 % / 90 % / 100 %	
		Ajuste de tiempo: Seleccione de la lista el tiempo de retardo deseado 30 s / 1 min. / 5 min. / 10 min. / 15 min. / 20 min. / 30 min. / 45 min. / 60 min.	
		Seleccione una salida inactiva del dispositivo a. OFF b. ON c. Luminosidad (10…100 %)	
		Luminosidad: Seleccione de la lista el porcentaje deseado de luminosidad. 10 % / 20 % / 30 % / 40 % / 50 % / 60 % / 70 % / 80 % / 90 % / 100 %	
		Función segundo nivel: deshabilite o habilite la función de segundo nivel Deshabilitada Habilitada	
		Segundo nivel	Luminosidad (10…60 %): Seleccione de la lista el porcentaje deseado de luminosidad en modo standby 10 % / 20 % / 30 % / 40 % / 50 % / 60 %
			Ajuste de tiempo: Seleccione de la lista el tiempo de retardo deseado en modo standby 1 min. / 3 min / 5 min. / 10 min. / 20 min. / 30 min. / 45 min. / 60 min. / ON

Modo Auto (Presencia)	Pulsador (S1 y S2)	Regulación: Deshabilite o habilite la función regulación a. Deshabilitada b. Habilitada	
		Regulación: Deshabilite o habilite la función regulación a. Deshabilitada b. Habilitada	

Modo Semi-Auto (Ausencia)	Canal 1 (para disparar el sensor se requiere una pulsación inicial en el pulsador conectado a S1)	Seleccione una salida activa del dispositivo: a. OFF b. ON c. Establecimiento de la luminosidad (10…100 %)	
		Luminosidad: Seleccione de la lista el porcentaje deseado de luminosidad. 10 % / 20 % / 30 % / 40 % / 50 % / 60 % / 70 % / 80 % / 90 % / 100 %	
		Ajuste de tiempo: Seleccione de la lista el tiempo de retardo deseado 30 s / 1 min. / 5 min. / 10 min. / 15 min. / 20 min. / 30 min. / 45 min. / 60 min.	
		Seleccione una salida inactiva del dispositivo a. OFF b. ON c. Luminosidad (10…100 %)	
		Luminosidad: Seleccione de la lista el porcentaje deseado de luminosidad. 10 % / 20 % / 30 % / 40 % / 50 % / 60 % / 70 % / 80 % / 90 % / 100 %	
	Canal 2 (para disparar el sensor se requiere una pulsación inicial en el pulsador conectado a S2)	Seleccione una salida activa del dispositivo: a. OFF b. ON c. Establecimiento de la luminosidad (10…100 %)	
		Luminosidad: Seleccione de la lista el porcentaje deseado de luminosidad. 10 % / 20 % / 30 % / 40 % / 50 % / 60 % / 70 % / 80 % / 90 % / 100 %	
		Ajuste de tiempo: Seleccione de la lista el tiempo de retardo deseado 30 s / 1 min. / 5 min. / 10 min. / 15 min. / 20 min. / 30 min. / 45 min. / 60 min.	
		Seleccione una salida inactiva del dispositivo a. OFF b. ON c. Luminosidad (10…100 %)	
		Luminosidad: Seleccione de la lista el porcentaje deseado de luminosidad. 10 % / 20 % / 30 % / 40 % / 50 % / 60 % / 70 % / 80 % / 90 % / 100 %	

Modo Test	Canal 1 (El tiempo de retardo es de 3 s en el modo Test)	Seleccione una salida activa del dispositivo a. OFF b. ON	
		Seleccione una salida inactiva del dispositivo a. OFF b. ON	
	Canal 2 (El tiempo de retardo es de 3 s en el modo Test)	Seleccione una salida activa del dispositivo a. OFF b. ON	
		Seleccione una salida inactiva del dispositivo a. OFF b. ON	

Objetos de Comunicación

Number	Name	Object Function	Length	C	R	W	T	U	Data Type	Priority
0	PIR_State	Read/Write	1 bit	C	R	W	T	-	switch, state	Low
2	CH1	Switch(On/Off)	1 bit	C	R	W	T	-	switch	Low
4	CH1_Dim	Percentage dimming(10..100%)	1 byte	C	R	W	T	-	percentage (0..100%)	Low
5	CH2	Switch(On/Off)	1 bit	C	R	W	T	-	switch	Low
7	CH2_Dim	Percentage dimming(10..100%)	1 byte	C	R	W	T	-	percentage (0..100%)	Low
9	S1_Dim	Percentage dimming	1 byte	C	R	W	T	-	percentage (0..100%)	Low
11	S2_Dim	Percentage dimming	1 byte	C	R	W	T	-	percentage (0..100%)	Low
16	CH1_Level2	Percentage dimming(10..60%)	1 byte	C	R	W	T	-	percentage (0..100%)	Low
17	CH2_Level2	Percentage dimming(10..60%)	1 byte	C	R	W	T	-	percentage (0..100%)	Low

CARACTERÍSTICAS TÉCNICAS

Alimentación:	21-30 Vdc (vía bus KNX)
Carga nominal:	hasta 2 canales independientes vía bus KNX
Consumo propio:	10 mA aproximadamente
Rango de luminosidad:	de 10 a 2.000 lux - ∞
Rango de luminosidad (standby):	de 10 % a 60 %
Ajuste de sensibilidad:	de 20 % a 100 %
Rango de temporización:	de 30 s a 60 min.
Rango de temporización (standby):	OFF / de 1 a 60 min. / ON
Angulo de detección:	360°
Campo de detección:	Ø 24 m a 2,5 m de alto a 20 °C
Temperatura de funcionamiento:	-20 °C a +45 °C
Grado de protección:	IP20 IP54 con Adaptador COMBIMAT OB137860
Clase de protección:	III

Sujeto a cambios técnicos - información adicional en: www.orbis.es

00/01.2021 A01600101359477

ORBIS TECNOLOGÍA ELÉCTRICA, S.A.
Lérida, 61 E–28020 MADRID
Teléfono:+ 34 91 5672277
E-mail: info@orbis.es
http://www.orbis.es

COMBIMAT KNX

ENG

MOTION DETECTOR

FIG.1

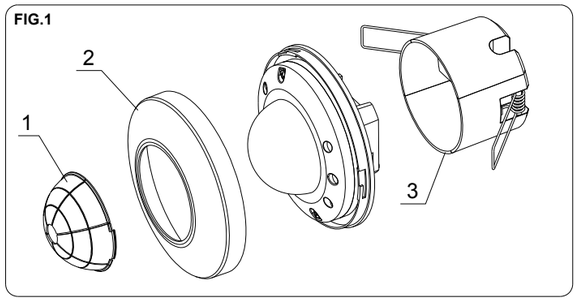

FIG.2

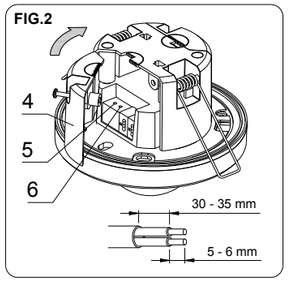

FIG.3

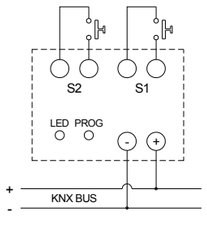

FIG.4

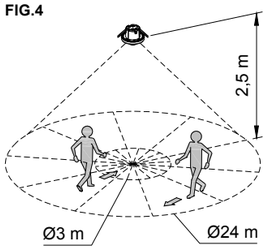

FIG.5

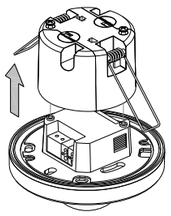

FIG.6

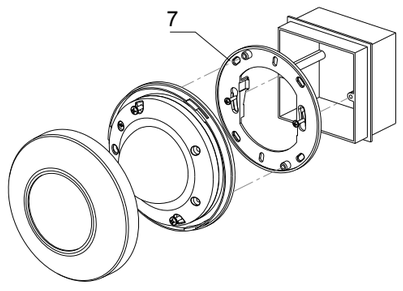

FIG.7

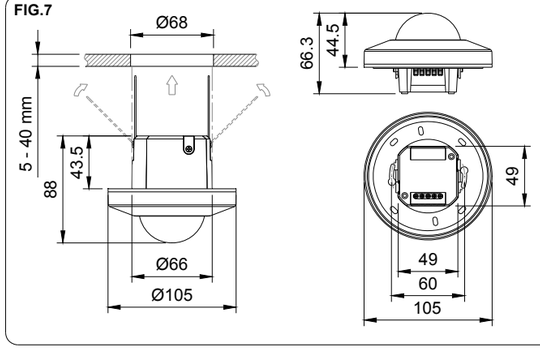

00/01.2021 A01600101359477

ORBIS TECNOLOGÍA ELÉCTRICA, S.A.
Lérida, 61 E–28020 MADRID
Teléfono:+ 34 91 5672277
E-mail: info@orbis.es
http://www.orbis.es

OPERATING INSTRUCTIONS

1. Detection area limiter **2.** Cover **3.** Recessed ceiling installation accessory **4.** Folding cover for connection terminals
5. LED indicator **6.** Button PROG **7.** Frame for installation in junction box

DESCRIPTION
COMBIMAT KNX motion detector captures the invisible infrared emissions from persons and other heat sources without emitting any type of radiation.
The COMBIMAT KNX guarantees interoperability with any other KNX product to be integrated in the same project. Once it stops sensing the movement it turns off after an adjustable delay time.
COMBIMAT KNX is not suitable for alarm systems.
COMBIMAT's circuit only reacts when the light conditions are below the selected level.
There are two channels of input that can connect to 2 separate push buttons (S1, S2) for lighting On/Off or dimming control. The conditions of movement detection can be programmed according to the occupancy and the ambient brightness.
AUTO mode or SEMI-AUTO mode can be programmed via ETS.
Detection range can be extended by connecting slave sensors to master sensor.
A red LED indicator is equipped for indication of movement detection and IR setting.

INSTALLATION:
WARNING: Installation and mounting of electrical devices must be carried out by an authorised fitter.
BEFORE PROCEEDING TO THE CONNECTION, IT MUST BE MADE SURE THAT THE CABLES TO BE CONNECTED ARE NOT LIVE WIRES.
The device is internally protected against interference by a security circuit. However, some particularly strong electromagnetic fields may alter its functioning, therefore, it must not be installed near inductive fields (engines, transformers, transformer stations, industrial machinery, etc.), high-frequency wireless signals (WIFI, phones, signal inhibitors, etc.), infrared emitting devices (security cameras, etc.)

MOUNTING
Recessed in the ceiling avoiding highly reflective surfaces (liquids, marble, etc.), elements subject to sudden changes in temperature (heating, air conditioning, possible air currents) or light sources in its detection area.
The sensitivity of the sensor may be reduced if the temperature of the object to be detected is close to ambient temperature.
In the installation of COMBIMAT KNX it must be taken into account that activation occurs when the heat source crosses its detection beams and, therefore, if it moves towards the device, the detection may occur at a shorter distance, since it may not cross the beams until it is near the device. In the illustration of **FIG.4** the arrows show the direction of the movement of the person or object to be detected.
The ideal mounting height is between 2 and 4 metres and the direction of the movement of the heat source should be transverse to the lens of COMBIMAT KNX (**FIG.4**).
Carry out the mounting of the device recessed in the ceiling as shown in **FIG.7**.
Alternatively, using the BASE accessory (not included), code **OB137860**, it is possible to install the detector directly on surface.
The COMBIMAT KNX can be installed in a junction box using the supplied installation frame. To do this, remove the recessed ceiling installation accessory as indicated in **FIG.5** and then install in the junction box as indicated in **FIG.6**.
For surface mounting, there is an accessory: **COMBIMAT Adapter - OB137860**

CONNECTION
To connect the equipment opens the folding cover as shown in **FIG.2**. Next, connect as outlined in **FIG.3**.

WALK TEST
During ETS programming, select the device name and set the device function to Master for the device to serve as a master sensor, and then set the device function to Test mode.
After installation it takes about 60 sec for the sensor to warm up after power is supplied. After warm up conduct the walk test. The purpose of walk test is to check and adjust the detection coverage at the installation of sensor. Pay attention to the walking direction in the walk test.
The sensor is more sensitive to movement across the detection range and less sensitive to movement directly towards the sensor. The sensor LED indicator and the load will switch ON for 3 sec for each movement detected and switch OFF for 2 sec before next trigger. Set the device function back to Auto mode or Semi-auto mode after the walk test is done.
The sensor LED indicator will stay ON during the warm up period.

OPERATIÓN AND FUNCTION

▪ PROGRAMMING FUNCTION
Press the PROG button on the device to start or end ETS programming.

▪ GENERAL SETTING
Select the device name in the ETS programming to start the setting.
Sensitivity adjustment is adjustable from 20% to 100% for the selected device.
Select Master or Slave for the selected device to serve as a master sensor or slave sensor.
As a master sensor, the device function is adjustable as Auto mode, Semi-auto mode or Test mode.
As a slave sensor, the device only serves movement detection, and the output cycle time is adjustable as desired.

▪ UNDER AUTO MODE
Lux adjustment is adjustable from 10lux to Infinity in the ETS programming.
Time adjustment is adjustable from 30sec to 60m in the ETS programming.
Device active output and inactive output are adjustable as ON or OFF or a brightness setting from 10% to 100%.
Lux adjustment and Time adjustment can also be done via IR remote control but limited to the available values.

▪ UNDER SEMI-AUTO MODE
An initial manual press is required to switch ON the load.
Time adjustment is adjustable from 30sec to 60m in the ETS programming.
Device active output and inactive output are adjustable as ON or OFF or a brightness setting from 10% to 100%.
Time adjustment can also be done via IR remote control but limited to the available values.

▪ UNDER TEST MODE
Device delay time is fixed at 3 seconds for each movement detection.
Device active output and inactive output are adjustable as ON or OFF.

▪ 2-LEVEL FUNCTION.
Under Auto Mode, enable the 2-Level function in the ETS programming. Do the setting of 10%, 20%, 30%, 40%, 50% or 60% for the desired 2-Level brightness; and do the setting of 1m, 3m, 5m, 10m, 20m, 30m, 45m or 60m for the desired delay time of 2-Level brightness. The 2-Level function setting can also be done via the IR remote control.

▪ PUSH-BUTTON FUNCTION
Under Auto Mode, enable the Push Button in the ETS programming for dimming function via S1 and S2.
S1 for Channel 1 control: short press to switch ON/OFF the load; long press to dim up/down the load. After switching OFF, control returns to COMBIMAT KNX after 30 s.
S2 for Channel 2 control: short press to switch ON/OFF the load; long press to dim UP/DOWN the load. After switching OFF, control returns to COMBIMAT KNX after 30 s.
Under Semi Auto Mode, S1 and S2 are for ON/OFF control ONLY.

▪ PRESENCE FUNCTIÓN
During the delay time of movement detection, the Presence Function will force the sensor to switch off the load when the ambient brightness is higher than the lux setting value for 5 min, regardless of any movement detected.

▪ RESET FUNCTIÓN
Reset the product when the ETS programming is having error or not working properly. Press and hold the Prog button, and then switch on the power supply until the blue color LED turns on. Release the Prog button, and the product will be reset.

USAGE OF LENS SHIELD
Undesired detection areas can be shielded off by fixing the enclosed lens shield onto the lens.
Trim the lens shield with scissors either horizontally or vertically until the desired detection area is obtained.

ETS PROGRAMMING
Press the Prog. button on the detector or remote control to activate the ETS programming.
Selection in the product database.

Manufacturer	ORBIS TECNOLOGIA ELECTRICA
Program name	OB_KNX_V1.0

Channel 1 Object

Number	Name	Function	Description
2	CH1	Switch (On/Off)	Choose from the drop-down list to set the Switch or Universal Dim Actuator to ON or OFF at movement detection (activate) and after delay time (deactivate).
4	CH1_Dim	Percentage dimming (10…100%)	Choose from the drop-down list to set the brightness percentage (10%~100%) of Universal Dim Actuator at movement detection (activate) and after delay time (deactivate).
16	CH1_Level2	Percentage dimming (10…60%)	To disable or enable 2-Level function; and choose from the drop-down list to set the Standby brightness percentage (10%~60%) and Standby delay time (1min~60min, ON) of Universal Dim Actuator.

Channel 2 Object

Number	Name	Function	Description
5	CH2	Switch (On/Off)	Choose from the drop-down list to set the Switch or Universal Dim Actuator to ON or OFF at movement detection (activate) and after delay time (deactivate).
7	CH2_Dim	Percentage dimming (10…100%)	Choose from the drop-down list to set the brightness percentage (10%~100%) of Universal Dim Actuator at movement detection (activate) and after delay time (deactivate).
17	CH2_Level2	Percentage dimming (10…60%)	To disable or enable 2-Level function; and choose from the drop-down list to set the Standby brightness percentage (10%~60%) and Standby delay time (1min~60min, ON) of Universal Dim Actuator.

Master / Slave Object

Number	Name	Function	Description
0	PIR_State	Switch (On/Off)	Define the device as Master detector; or define the device as Slave detector and set the cycle time for output.

Push Button S1 Object

Number	Name	Function	Description
2	CH1	Switch (On/Off)	For the control of Switch and Universal Dim Actuator. Short press the button once to switch ON the load, and short press the button again to switch OFF the load.
9	S1_Dim	Percentage dimming	To disable or enable Dimming function (0%~100%) for the control of Universal Dim Actuator. Long press the button to dim up the load till 100% and then down to 0%, and so on; a renewed long press to dim the load the reverse way.

Push Button S2 Object

Number	Name	Function	Description
5	CH2	Switch (On/Off)	For the control of Switch and Universal Dim Actuator. Short press the button once to switch ON the load, and short press the button again to switch OFF the load.
11	S2_Dim	Percentage dimming	To disable or enable Dimming function (0%~100%) for the control of Universal Dim Actuator. Long press the button to dim up the load till 100% and then down to 0%, and so on; a renewed long press to dim the load the reverse way.

Parameter Setting

General		Device name: COMBIMAT KNX
		Sensitivity adjustment: (choose from the drop down list the desired detection sensitivity) 20 % 40 % 60 % 80 % 100 %
		Device function: (set the device as Master or Slave detector) a. Master b. Slave
		Output cycle time (Second): (set the output cycle time of the Slave detector) 1-100
		Device function: (set the function mode of the detector) a. Auto mode (Presence) b. Semi-auto mode (Absence) c. Test mode
		IR remote control: (disable or enable the IR remote control function) a. Disable b. Enable
Auto mode (Presence)	Channel1	Lux adjustment: (choose from the drop down list the desired brightness switching value) 10 / 50 / 100 / 200 / 300 / 500 / 800 / 1000 / 1500 / 2000 / Infinity
		Choose a device active output: a. OFF b. ON c. Brightness setting (10…100 %)
		Brightness: (choose from the drop down list the desired brightness percentage) 10 % / 20 % / 30 % / 40 % / 50 % / 60 % / 70 % / 80 % / 90 % / 100 %
		Time adjustment: (choose from the drop down list the desired delay time) 30 sec / 1 m / 5 m / 10 m / 15 m / 20 m / 30 m / 45 m / 60 m
		Choose a device inactive output: a. OFF b. ON c. Brightness setting (10…100 %)
		Brightness: (choose from the drop down list the desired brightness percentage) 10 % / 20 % / 30 % / 40 % / 50 % / 60 % / 70 % / 80 % / 90 % / 100 %
		2-Level function: (disable or enable the 2-Level function) Disable Enable
	2-Level	Brightness (10%-60%): (choose from the drop down list the desired standby brightness percentage) 10% / 20% / 30% / 40% / 50% / 60%
		Time adjustment: (choose from the drop down list the desired standby delay time) 1 m / 3 m / 5 m / 10 m / 20 m / 30 m / 45 m / 60 m / ON
Auto mode (Presence)	Channel 2	Lux adjustment: (choose from the drop down list the desired brightness switching value) 10 / 50 / 100 / 200 / 300 / 500 / 800 / 1000 / 1500 / 2000 / Infinity
		Choose a device active output: a. OFF b. ON c. Brightness setting (10~100%)
		Brightness: (choose from the drop down list the desired brightness percentage) 10% / 20% / 30% / 40% / 50% / 60% / 70% / 80% / 90% / 100%
		Time adjustment: (choose from the drop down list the desired delay time) 30 sec / 1 m / 5 m / 10 m / 15 m / 20 m / 30 m / 45 m / 60 m
		Choose a device inactive output: a. OFF b. ON c. Brightness setting (10…100 %)
		Brightness: (choose from the drop down list the desired brightness percentage) 10 % / 20 % / 30 % / 40 % / 50 % / 60 % / 70 % / 80 % / 90 % / 100 %
		2-Level function: (disable or enable the 2-Level function) a. Disable b. Enable
	2-Level	Brightness (10%-60%): (choose from the drop down list the desired standby brightness percentage) 10% / 20% / 30% / 40% / 50% / 60%
		Time adjustment: (choose from the drop down list the desired standby delay time) 1 m / 3 m / 5 m / 10 m / 20 m / 30 m / 45 m / 60 m / ON
Auto mode (Presence)	Push button (S1 and S2)	Dimming: (to disable or enable the Dimming function) a. Disable b. Enable
		Dimming: (to disable or enable the Dimming function) a. Disable b. Enable
Semi auto mode (Absence)	Channel 1 (Initial manual press to push button S1 is required to trigger sensor)	Choose a device active output: a. OFF b. ON c. Brightness setting (10…100 %)
		Brightness: (choose from the drop down list the desired brightness percentage) 10 % / 20 % / 30 % / 40 % / 50 % / 60 % / 70 % / 80 % / 90 % / 100 %
		Time adjustment: (choose from the drop down list the desired delay time) 30 sec / 1 m / 5 m / 10 m / 15 m / 20 m / 30 m / 45 m / 60 m
		Choose a device inactive output: a. OFF b. ON c. Brightness setting (10…100 %)
		Brightness: (choose from the drop down list the desired brightness percentage) 10 % / 20 % / 30 % / 40 % / 50 % / 60 % / 70 % / 80 % / 90 % / 100 %
	Channel 2 (Initial manual press to push button S2 is required to trigger sensor)	Choose a device active output: a. OFF b. ON c. Brightness setting (10…100 %)
		Brightness: (choose from the drop down list the desired brightness percentage) 10 % / 20 % / 30 % / 40 % / 50 % / 60 % / 70 % / 80 % / 90 % / 100 %
		Time adjustment: (choose from the drop down list the desired delay time) 30 sec / 1 m / 5 m / 10 m / 15 m / 20 m / 30 m / 45 m / 60 m
		Choose a device inactive output: a. OFF b. ON c. Brightness setting (10…100 %)
		Brightness: (choose from the drop down list the desired brightness percentage) 10% / 20 % / 30 % / 40 % / 50 % / 60 % / 70 % / 80 % / 90 % / 100 %
Test mode	Channel 1 (Delay time is 3 seconds under Test mode)	Choose a device active output: a. OFF b. ON
		Choose a device inactive output: a. OFF b. ON
	Channel 2 (Delay time is 3 seconds under Test mode)	Choose a device active output: a. OFF b. ON
		Choose a device inactive output: a. OFF b. ON

Group Object

Number	Name	Object Function	Length	C	R	W	T	U	Data Type	Priority
0	PIR_State	Read/Write	1 bit	C	R	W	T	-	switch, state	Low
2	CH1	Switch(On/Off)	1 bit	C	R	W	T	-	switch	Low
4	CH1_Dim	Percentage dimming(10..100%)	1 byte	C	R	W	T	-	percentage (0..100%)	Low
5	CH2	Switch(On/Off)	1 bit	C	R	W	T	-	switch	Low
7	CH2_Dim	Percentage dimming(10..100%)	1 byte	C	R	W	T	-	percentage (0..100%)	Low
9	S1_Dim	Percentage dimming	1 byte	C	R	W	T	-	percentage (0..100%)	Low
11	S2_Dim	Percentage dimming	1 byte	C	R	W	T	-	percentage (0..100%)	Low
16	CH1_Level2	Percentage dimming(10..60%)	1 byte	C	R	W	T	-	percentage (0..100%)	Low
17	CH2_Level2	Percentage dimming(10..60%)	1 byte	C	R	W	T	-	percentage (0..100%)	Low

TECHNICAL FEATURES

Rated voltage:	21-30 Vdc (vía bus KNX)
Rated load:	Up to 2 KNX devices via KNX bus
Power consumption:	10 mA approx.
Brightness range:	from 10 to 2.000 lux - ∞
Brightness range (standby):	from 10 % to 60 %
Sens setting:	from 20 % to 100 %
Timing range:	from 30 s to 60 m.
Timing range (standby):	OFF / from 1 to 60 m. / ON
Detection angle:	360°
Detection field:	Ø 24 m to 2.5 m high at 20 ° C
Operating temperature:	-20 °C to +45 °C
Protection level:	IP20 IP54 with Adapter COMBIMAT OB137860
Protection class:	III

Subject to technical changes – for further information: www.orbis.es

COMBIMAT KNX

ITA

RILEVATORE DI MOVIMENTO

FIG.1

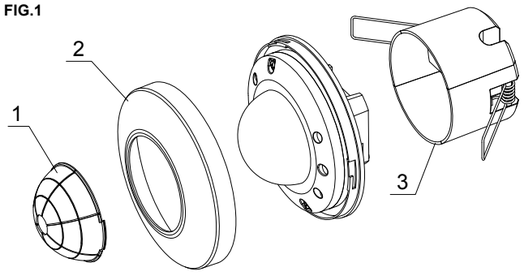

FIG.2

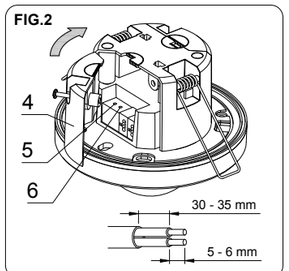

FIG.3

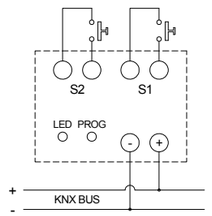

FIG.4

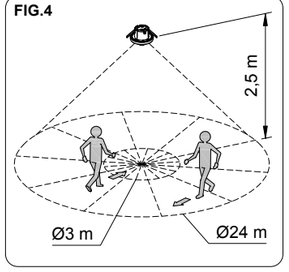

FIG.5

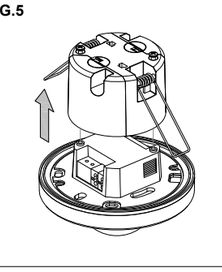

FIG.6

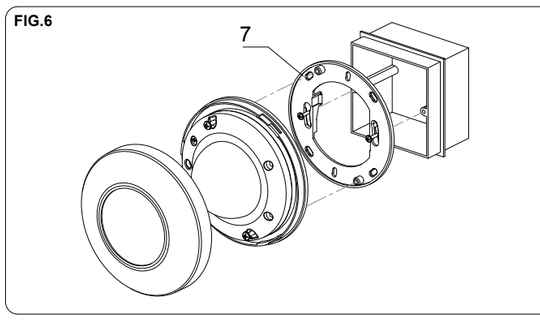

FIG.7

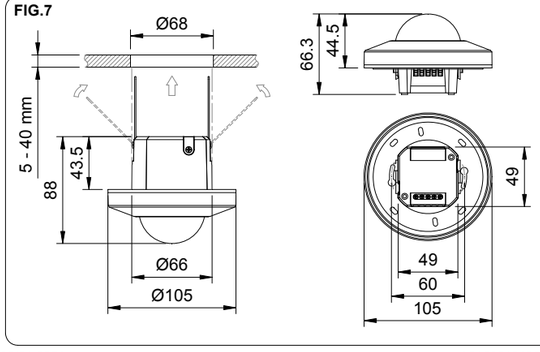

00/01.2021 A01600101359477

ORBIS ITALIA S.p.A.
Via L. Da Vinci,9/B Cassina de' Pecchi -MI-
Tel.- 02/95343454 Fax.- 02/9520046
e-mail: info@orbisitalia.it
http://www.orbisitalia.it

ISTRUZIONI PER L'USO

1. Limitatore dell'area di rilevamento
2. Cover
3. Accessorio per l'installazione da incasso a soffitto
4. Coperchio coprimorsetti di collegamento
5. Indicatore a LED
6. Pulsante PROG
7. Telaio per l'installazione in scatola di derivazione

DESCRIZIONE
Il rilevatore di movimento COMBIMAT KNX rileva le emissioni invisibili infrarosse provenienti da persone e a altre fonti di calore non emittenti radiazioni.
Il COMBIMAT KNX garantisce l'interoperabilità con qualsiasi altro prodotto KNX da integrare nello stesso progetto. Il dispositivo accende il carico luminoso ad esso collegato, quando una fonte di calore si muove nel rispettivo campo di rilevamento e lo spegne terminata l'operazione di rilevamento, trascorso un ritardo regolabile. Il dispositivo COMBIMAT KNX non è adatto per sistemi di allarme.
Il circuito del dispositivo opera soltanto quando le condizioni di luce sono inferiori al livello selezionato (regolazione crepuscolare).
Sono presenti due ingressi per il collegamento di 2 pulsanti separati (S1, S2) per il controllo dell'illuminazione ON/OFF o dimming. Le condizioni di rilevamento del movimento possono essere programmate in base all'occupazione e alla luminosità ambientale.
La modalità Auto o Semi-Auto può essere programmata tramite ETS.
Il campo di rilevamento può essere esteso collegando i sensori slave al sensore master.
Un indicatore LED rosso permette l'indicazione del rilevamento dei movimenti e delle impostazioni IR.

INSTALLAZIONE
ATTENZIONE: L'installazione e il montaggio di dispositivi elettrici devono essere effettuati da un installatore qualificato.
PRIMA DI PROCEDERE ALLA CONNESSIONE, È NECESSARIO ASSICURARSI CHE I CAVI DA COLLEGARE NON SIANO CAVI IN TENSIONE.
Sebbene un circuito di sicurezza protegga il dispositivo dalle interferenze interne, alcuni campi elettromagnetici particolarmente forti possono alterarne il funzionamento. Pertanto, non deve essere installato nei pressi di campi induttivi (motori, trasformatori, centri di trasformazione, macchinari industriali, ecc.), segnali wireless ad alta frequenza (WIFI, telefonia, inibitori segnali, ecc.), dispositivi di emissione di raggi infrarossi (telecamere di sicurezza, ecc.)

MONTAGGIO
Scegliere la posizione di montaggio evitando che l'area di rilevamento, incontri superfici altamente riflettenti (liquidi, marmo, ecc.), elementi soggetti a escursioni termiche brusche (riscaldamento, aria condizionata, eventuale presenza di correnti d'aria) o sorgenti luminose.
La sensibilità del rilevatore può essere compromessa se la temperatura dell'oggetto da rilevare si avvicina alla temperatura ambiente.
Nell'installazione del dispositivo COMBIMAT KNX occorre considerare che l'attivazione si verifica allorquando la fonte di calore ne attraversa i fasci di rilevamento. Di conseguenza, in direzione del dispositivo, il rilevamento potrebbe avvenire a una distanza più corta dal momento che l'attraversamento dei fasci avverrà nelle immediate vicinanze del dispositivo medesimo. Le frecce di cui alla **FIG.4** indicano la direzione del movimento della persona od oggetto da rilevare.
Altezza ideale di montaggio pari a 2 e 4 m. La direzione del movimento della fonte di calore dev'essere trasversale alla lente del dispositivo COMBIMAT KNX (**FIG.4**).
L'installazione del dispositivo da incasso a soffitto deve avvenire come in **FIG.7**. In alternativa, utilizzando l'accessorio TELAIO (non in dotazione), codice OB137860, è possibile installare il rivelatore direttamente a soffitto.
Il COMBIMAT KNX può essere installato anche in una scatola di derivazione utilizzando sempre il telaio di installazione fornito come indicato in **FIG.6**. A tal fine, rimuovere l'accessorio per l'installazione da incasso a soffitto come indicato in **FIG.5.**

CONNESSIONE
Per collegare il dispositivo, aprire lo sportello coprimorsetti come in **FIG.2**. Quindi, effettuare il collegamento come da schema in **FIG.3.**

IMPOSTAZIONE DEL CAMPO DI RILEVAMENTO
Durante la programmazione ETS, selezionare il nome del dispositivo e impostare la funzione Master per il dispositivo che funzionerà da sensore principale e quindi impostare la funzione del dispositivo in modalità Test. Dopo l'installazione occorrono circa 60 secondi dall'alimentazione perchè il sensore incominci ad essere operativo, l'indicatore LED del sensore rimarrà acceso per tutto questo periodo, solo dopo questa fase condurre la prova di rilevamento. Lo scopo del test di rilevamento è quello di controllare e regolare la copertura del raggio d'azione del sensore. Prestare attenzione alla direzione dello spostamento nella prova di rilevamento.
Il rivelatore è più sensibile al movimento quando si attraversano i fasci di rilevamento e meno sensibile quando ci si muove verso il sensore. L'indicatore LED del sensore e il carico luminoso collegato si accenderanno per 3 sec per ogni movimento rilevato e si spegneranno per 2 sec prima dell'attivazione successiva. Dopo aver regolato il campo di rilevamento, riportare il dispositivo in modalità Auto o Semi-Auto..

IMPOSTAZIONI E PROGRAMMAZIONE

- FUNZIONE DI PROGRAMMAZIONE
Premere il pulsante PROG sul dispositivo per avviare o terminare la programmazione ETS.

- IMPOSTAZIONI GENERALI
Selezionare il nome del dispositivo nella programmazione ETS per avviare l'impostazione.
La sensibilità del campo di rilevamento è regolabile dal 20 % al 100 % per il dispositivo selezionato.
Selezionare il funzionamento Master o Slave per il sensore selezionato.
Come sensore Master, il dispositivo può essere impostato in modalità Auto, Semi-auto o Test.
Come sensore slave, il dispositivo effettua solo il rilevamento dei movimenti e il tempo di ciclo dell'uscita è regolabile a piacimento.

- IN MODALITÀ' AUTOMATICA
La luminosità è regolabile da 10 lux all' infinito nella programmazione ETS.
Il tempo è regolabile da 30 sec a 60 min nella programmazione ETS.
Le uscite attive e inattive possono essere impostate come ON, OFF o come regolazione della luminosità dal 10% al 100%.
La regolazione LUX e TIME possono essere effettuate anche tramite telecomando IR ma limitate ai valori disponibili.

- IN MODALITA' SEMI-AUTO
È' necessario un comando manule iniziale per accendere il carico.
La regolazione del tempo è regolabile da 30 sec a 60 min nella programmazione ETS.
Le uscite attive e inattive possono essere impostate come ON, OFF o come regolazione della luminosità dal 10% al 100%.
La regolazione del tempo può essere effettuata anche tramite telecomando IR, ma limitata ai valori disponibili.

- IN MODALITÀ PROVA
Il tempo di ritardo del dispositivo è fissato a 3 secondi per ogni rilevamento di movimento.
L'uscita attiva del dispositivo e l'uscita inattiva sono impostabili come ON o OFF.

- FUNZIONE A 2 LIVELLI DI LUMINOSITA'.
In modalità Auto, abilitare la funzione a 2 livelli nella programmazione ETS. Effettuare l'impostazione del dimmer per la luminosità desiderata tra i seguenti valori 10 %, 20 %, 30 %, 40 %, 50 % o 60 %; e fare l'impostazione di 1 min, 3 min, 5 min, 10 min, 20 min, 30 min, 45 min o 60 min per il tempo di ritardo desiderato per il secondo livello di luminosità. L'impostazione della funzione a 2 livelli può essere effettuata anche tramite il telecomando IR.

- FUNZIONE PULSANTE
In modalità Auto, abilitare il pulsante Push nella programmazione ETS per la funzione di dimmerazione
Con i pulsanti collegati agli ingressi S1 e S2.
S1 per il controllo del canale 1: pressione breve per accendere/spegnere il carico; pressione prolungata per dimmerare il carico luminoso. Dopo lo spegnimento, il controllo ritorna a COMBIMAT KNX dopo 30 s.
S2 per il controllo del canale 2: pressione breve per accendere/spegnere il carico; pressione prolungata per dimmerare il carico luminoso. Dopo lo spegnimento, il controllo ritorna a COMBIMAT KNX dopo 30 s.
In modalità Semi-Auto, S1 e S2 consentono soltanto il controllo ON/OFF

- FUNZIONE PRESENZA
Durante il tempo di ritardo allo spegnimento, la funzione di presenza costringerà il sensore a spegnere il carico quando la luminosità ambiente è superiore al valore di impostazione lux per 5 minuti, indipendentemente da qualsiasi movimento rilevato

- FUNZIONE RESET
Effettuare il RESET del rivelatore quando la programmazione ETS presenta un errore o non funziona correttamente. Tenere premuto il pulsante PROG, quindi accendere l'alimentatore finché il LED di colore blu non si accende. Rilasciare il pulsante PROG e il prodotto verrà ripristinato.

USO DEL LIMITATORE DELL'AREA DI RILEVAMENTO
Le aree di rilevamento indesiderate possono essere schermate fissando il limitatore in dotazione sopra le lente. Tagliare il limitatore dell'area con forbici orizzontalmente o verticalmente fino ad ottenere l'area di rilevamento desiderata.

PROGRAMMAZIONE ETS
Premere il pulsante PROG sul rivelatore o telecomando per attivare la programmazione ETS.

Selezione nel database dei prodotti.

Produttore	ORBIS TECNOLOGIA ELECTRICA
Nome del programma	OB_KNX_V1.0

Canale 1 Oggetto

Numero	Nome	Funzione	Descrizione
2	CH1	Interruttore (On/Off)	Selezionare dall'elenco per impostare l'interruttore o l'attuatore dimmer universale su ON o OFF al rilevamento del movimento (attivare) e dopo il tempo di accensione (disattivare).
4	CH1_Dim	Percentuale di dimming (10…100%)	Selezionare dall'elenco per impostare la percentuale di luminosità (10 %...100 %) di Universal Dim Actuator al rilevamento dei movimenti (attivare) e dopo il tempo di accensione (disattivare).
16	CH1_Level2	Percentuale di dimming (10…60%)	Per disabilitare o abilitare la funzione a 2 livelli; selezionare dall'elenco per impostare la percentuale di luminosità in standby (10 %...60 %) e il tempo di ritardo in standby (1 min…60 min, ON) di Universal Dim Actuator..

Canale 2 Oggetto

Numero	Nome	Funzione	Descrizione
5	CH2	Interruttore (On/Off)	Selezionare dall'elenco per impostare l'interruttore o l'attuatore dimmer universale su ON o OFF al rilevamento del movimento (attivare) e dopo il tempo di accensione (disattivare).
7	CH2_Dim	Percentuale di dimming (10…100%)	Selezionare dall'elenco per impostare la percentuale di luminosità (10 %...100 %) di Universal Dim Actuator al rilevamento dei movimenti (attivare) e dopo il tempo di accensione (disattivare).
17	CH2_Level2	Percentuale di dimming (10…60%)	Per disabilitare o abilitare la funzione a 2 livelli; selezionare dall'elenco per impostare la percentuale di luminosità in standby (10 %...60 %) e il tempo di ritardo in standby (1 min…60 min, ON) di Universal Dim Actuator..

Oggetto Master/Slave

Numero	Nome	Funzione	Descrizione
0	Stato PIR_State	Interruttore (On/Off)	Definire il dispositivo come rivelatore Master; oppure definire il dispositivo come rivelatore Slave e impostare il tempo di ciclo per l'output.

Pulsante S1 Object

Numero	Nome	Funzione	Descrizione
2	CH1	Interruttore (On/Off)	Per il controllo di Interruttore e Attuatore Universale Dim. Pressione breve del pulsante una volta per accendere il carico, e nuovamente pressione breve del pulsante per spegnere il carico.
9	S1_Dim	Percentuale di dimming	Per disabilitare o abilitare la funzione Dimming (0 %...100 %) per il controllo dell'Attuatore Universale Dim. premere a lungo il pulsante per abbassare il livello dal 100 % al 0 %, e rinnovare una pressione lunga per alzare il livello.

Pulsante S2 Object

Numero	Nome	Funzione	Descrizione
5	CH2	Interruttore (On/Off)	Per il controllo di Interruttore e Attuatore Universale Dim. Pressione breve del pulsante una volta per accendere il carico, e nuovamente pressione breve del pulsante per spegnere il carico.
11	S2_Dim	Percentuale di dimming	Per disabilitare o abilitare la funzione Dimming (0 %...100 %) per il controllo dell'Attuatore Universale Dim. premere a lungo il pulsante per abbassare il livello dal 100 % al 0 %, e rinnovare una pressione lunga per alzare il livello.

Impostazione del parametro

Generale	Nome del dispositivo: COMBIMAT KNX	
	Regolazione della sensibilità: (selezionare dall'elenco a discesa la sensibilità di rilevamento desiderata) 20 % / 40 % / 60 % / 80 % / 100 %	
	Funzione del dispositivo: (impostare il dispositivo come rivelatore Master o Slave) a. Maestro b. Schiavo	
	Tempo del ciclo dell'uscita (in secondi): (impostare il tempo del ciclo di uscita del rivelatore Slave) 1-100	
	Funzione del dispositivo: (impostare la modalità funzione del rivelatore) a. Modo Auto (Presenza) b. Modo Semi-Auto (Assenza) c. Modo di Test	
	Telecomando IR: (disattiva o abilita la funzione di telecomando IR) a. Disabilita b. Abilita	
Modo Auto (Presenza)	Canale 1	Regolazione Lux: (Selezionare dall'elenco il livello di luminosità desiderata - valore di commutazione) 10 / 50 / 100 / 200 / 300 / 500 / 800 / 1000 / 1500 / 2000 / Infinito
		Selezionare un'uscita attiva del dispositivo: a. OFF b. ON c. Impostazione della luminosità (10…100 %)
		Luminosità: (scegliere dall'elenco la percentuale di luminosità desiderata) 10 % / 20 % / 30 % / 40 % / 50 % / 60 % / 70 % / 80 % / 90 % / 100 %
		Regolazione del tempo: (Selezionare dall'elenco il tempo di ritardo allo spegnimento desiderato) 30 s / 1 min / 5 min / 10 min / 15 min / 20 min / 30 min / 45 min / 60 min
		Selezionare un'uscita inattiva del dispositivo: a. OFF b. ON c. Impostazione della luminosità (10…100 %)
		Luminosità: (scegliere dall'elenco la percentuale di luminosità desiderata) 10 % / 20 % / 30 % / 40 % / 50 % / 60 % / 70 % / 80 % / 90 % / 100 %
		Funzione a 2 livelli: (disabilitare o abilitare la funzione a 2 livelli) Disabilita Abilita
		2-livello: Luminosità (10 %...60 %): (Selezionare dall'elenco la percentuale di luminosità desiderata in standby) 10% / 20% / 30% / 40% / 50% / 60%
		2-livello: Regolazione del tempo: (Selezionare dall'elenco il tempo di ritardo allo spegnimento desiderato in standby) 1 min. / 3 min. / 5 min. / 10 min. / 20 min. / 30 m / 45 m / 60 m / ON
Modo Auto (Presenza)	Canale 2	Regolazione Lux: (Scegli dall'elenco il livello di luminosità desiderata - valore valore di commutazione) 10 / 50 / 100 / 200 / 300 / 500 / 800 / 1000 / 1500 / 2000 / Infinito
		Selezionare un'uscita attiva del dispositivo: d. OFF e. ON f. Impostazione della luminosità (10…100 %)
		Luminosità: (scegliere dall'elenco la percentuale di luminosità desiderata)
		10% / 20% / 30% / 40% / 50% / 60% / 70% / 80% / 90% / 100%
		Regolazione del tempo: (Scegli dall'elenco il tempo di ritardo allo spegnimento desiderato) 30 sec / 1 min. / 5 min. / 10 min. / 15 min. / 20 min. / 30 min. / 45 min. / 60 min.
		Selezionare un'uscita inattiva del dispositivo: a. OFF b. ON c. Impostazione della luminosità (10…100 %)
		Luminosità: (scegliere dall'elenco la percentuale di luminosità desiderata) 10 % / 20 % / 30 % / 40 % / 50 % / 60 % / 70 % / 80 % / 90 % / 100 %
		Funzione a 2 livelli: (disabilitare o abilitare la funzione a 2 livelli) a. Disabilita b. Abilita
		2-livello: Luminosità (10 %...60 %): (Selezionare dall'elenco la percentuale di luminosità desiderata in standby) 10% / 20% / 30% / 40% / 50% / 60%
		2-livello: Regolazione del tempo: (Selezionare dall'elenco il tempo di ritardo allo spegnimento desiderato in standby) 1 min. / 3 min. / 5 min. / 10 min. / 20 min. / 30 min. / 45 min. / 60 min. / ON
Modo Auto (Presenza)	Premere il pulsante (S1 e S2)	Dimming: (per disabilitare o abilitare la funzione Dimming) a. Disabilita b. Abilita
		Dimming: (per disabilitare o abilitare la funzione Dimming) a. Disabilita b. Abilita
Modo Semi-Auto (Assenza)	Canale 1 (Iniziale manuale premere per premere il pulsante S1 è richiesto di sensore di innesco)	Scegli un'uscita attiva del dispositivo: a. OFF b. ON c. Impostazione della luminosità (10…100 %)
		Luminosità: (scegliere dall'elenco la percentuale di luminosità desiderata) 10 % / 20 % / 30 % / 40 % / 50 % / 60 % / 70 % / 80 % / 90 % / 100 %
		Regolazione del tempo: (Selezionare dall'elenco il tempo di ritardo allo spegnimento desiderato) 30 s / 1 min. / 5 min. / 10 min. / 15 min. / 20 min. / 30 min. / 45 min. / 60 min.
		Selezionare un'uscita inattiva del dispositivo a. OFF b. ON c. Impostazione della luminosità (10…100 %)
		Luminosità: (scegliere dall'elenco la percentuale di luminosità desiderata) 10 % / 20 % / 30 % / 40 % / 50 % / 60 % / 70 % / 80 % / 90 % / 100 %
	Canale 2 (Iniziale manuale premere per premere il pulsante S2 è richiesto di sensore di innesco)	Selezionare un'uscita attiva del dispositivo: a. OFF b. ON c. Impostazione della luminosità (10…100 %)
		Luminosità: (scegliere dall'elenco la percentuale di luminosità desiderata) 10 % / 20 % / 30 % / 40 % / 50 % / 60 % / 70 % / 80 % / 90 % / 100 %
		Regolazione del tempo: (Selezionare dall'elenco il tempo di ritardo desiderato) 30 s / 1 min. / 5 min. / 10 min. / 15 min. / 20 min. / 30 min. / 45 min. / 60 min
		Selezionare un'uscita inattiva del dispositivo: a. OFF b. ON c. Impostazione della luminosità (10…100 %)
		Luminosità: (scegliere dall'elenco la percentuale di luminosità desiderata) 10% / 20% / 30% / 40% / 50% / 60% / 70% / 80% / 90% / 100%
Modo Test	Canale 1 (In modalità Test il tempo di ritardo è di 3 secondi)	Selezionare un'uscita attiva del dispositivo:: a. OFF b. ON
		Selezionare un'uscita inattiva del dispositivo: a. OFF b. ON
	Canale 2 (In modalità Test il tempo di ritardo è di 3 secondi)	Selezionare un'uscita attiva del dispositivo:: a. OFF b. ON
		Selezionare un'uscita inattiva del dispositivo: a. OFF b. ON

Oggetto di gruppo

Number	Name	Object Function	Length	C	R	W	T	U	Data Type	Priority
0	PIR_State	Read/Write	1 bit	C	R	W	T	-	switch, state	Low
2	CH1	Switch(On/Off)	1 bit	C	R	W	T	-	switch	Low
4	CH1_Dim	Percentage dimming(10...100%)	1 byte	C	R	W	T	-	percentage (0..100%)	Low
5	CH2	Switch(On/Off)	1 bit	C	R	W	T	-	switch	Low
7	CH2_Dim	Percentage dimming(10..100%)	1 byte	C	R	W	T	-	percentage (0..100%)	Low
9	S1_Dim	Percentage dimming	1 byte	C	R	W	T	-	percentage (0..100%)	Low
11	S2_Dim	Percentage dimming	1 byte	C	R	W	T	-	percentage (0..100%)	Low
16	CH1_Level2	Percentage dimming(10..60%)	1 byte	C	R	W	T	-	percentage (0..100%)	Low
17	CH2_Level2	Percentage dimming(10..60%)	1 byte	C	R	W	T	-	percentage (0..100%)	Low

CARATTERISTICHE TECNICHE

Tensione nominale:	21-30 VDC (vía bus KNX)
Carico nominale:	Fino a 2 dispositivi KNX tramite bus KNX
Consumo energetico:	10 mA AC
Regolazione Luminosità:	da 10 a 2.000 lux — ∞
Regolazione Luminosità (standby):	dal 10 % al 60 %
Regolazione Sensibilità:	dal 20% al 100 %
Regolazione ritardo allo spegnimento:	da 30 s a 60 min.
Reg. ritardo allo spegnimento (standby):	OFF/da 1 a 60 m./ON
Angolo di rilevamento:	360º
Campo di rilevamento:	Ø 24 m a 2,5 m di altezza a 20ºC
Temperatura di esercizio:	da -20ºC a + 45ºC
Livello di protezione:	IP20 IP54 con adattatore COMBIMAT OB137860
Classe di protezione:	III

AI SENSI DELL'ART. 26 DEL DECRETO LEGISLATIVO 14 MARZO 2014, N. 49 "ATTUAZIONE DELLA DIRETTIVA 2012/19/UE SUI RIFIUTI DI APPARECCHIATURE ELETTRICHE ED ELETTRONICHE (RAEE)"

Il simbolo del cassonetto barrato riportato sull'apparecchiatura o sulla sua confezione indica che il prodotto alla fine della propria vita utile deve essere raccolto separatamente dagli altri rifiuti. L'utente dovrà, pertanto, conferire l'apparecchiatura giunta a fine vita agli idonei centri comunali di raccolta differenziata dei rifiuti elettrotecnici ed elettronici.
In alternativa alla gestione autonoma è possibile consegnare l'apparecchiatura che si desidera smaltire al rivenditore, al momento dell'acquisto di una nuova apparecchiatura di tipo equivalente.
Presso i rivenditori di prodotti elettronici con superficie di vendita di almeno 400 m^2 è inoltre possibile consegnare gratuitamente, senza obbligo di acquisto, i prodotti elettronici da smaltire con dimensioni inferiori a 25 cm.
L'adeguata raccolta differenziata per l'avvio successivo dell'apparecchiatura dismessa al riciclaggio, al trattamento e allo smaltimento ambientalmente compatibile contribuisce ad evitare possibili effetti negativi sull'ambiente e sulla salute e favorisce il reimpiego e/o riciclo dei materiali di cui è composta l'apparecchiatura

Fatte salve modifiche tecniche – per ulteriori informazioni:www.orbis.es

COMBIMAT KNX

FIG.1

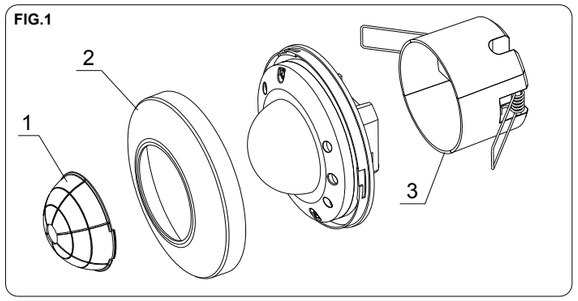

FIG.2

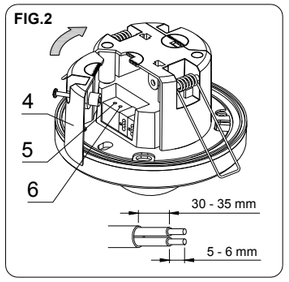

FIG.3

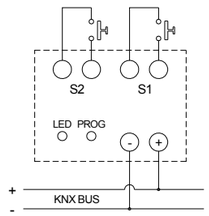

FIG.4

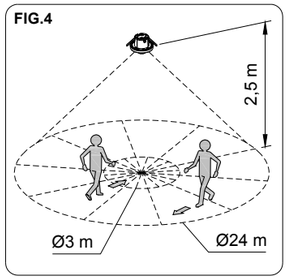

FIG.5

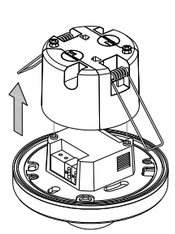

FIG.6

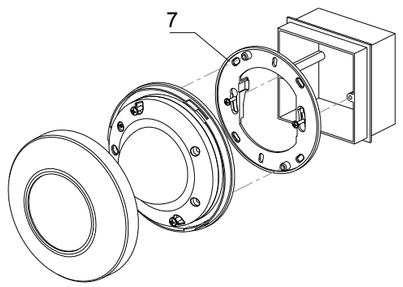

FIG.7

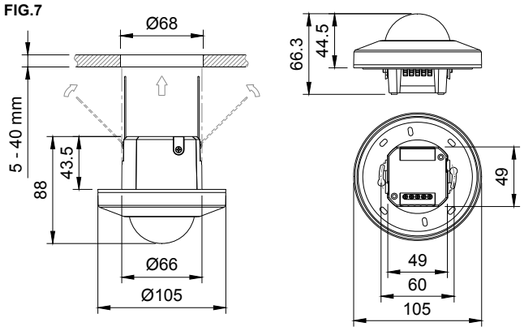

00/01.2021 A01600101359477

ORBIS TECNOLOGÍA ELÉCTRICA, S.A.
Lérida, 61 E–28020 MADRID
Teléfono:+ 34 91 5672277
E-mail: info@orbis.es
http://www.orbis.es

FRA

DÉTECTEUR DE MOUVEMENT

MODE D'EMPLOI

1. Limiteur de zone de détection
2. Capot
3. Accessoire pour installation en encastré
4. Protection pour les bornes de connexion
5. Indicateur LED
6. Bouton PROG
7. Cadre pour l'installation dans la boîte de jonction

DESCRIPTION
Le détecteur de mouvement COMBIMAT KNX capte les émissions infrarouges invisibles des personnes et d'autres sources de chaleur sans émettre aucun type de rayonnement.
Le COMBIMAT KNX garantit l'interopérabilité avec tout autre produit KNX à intégrer dans le même projet.
Une fois qu'il cesse de sentir le mouvement, il s'éteint après un délai réglable.
COMBIMAT KNX ne convient pas aux systèmes d'alarme.
Le circuit de COMBIMAT ne réagit que lorsque les conditions lumineuses sont inférieures au niveau sélectionné.
Il y a deux canaux d'entrée qui peuvent se connecter à 2 boutons-poussoirs séparés (S1, S2) pour l'éclairage On/Off ou l'éclairage Dimmable. Les conditions de détection des mouvements peuvent être programmées en fonction de l'occupation et de la luminosité ambiante.
Le mode auto ou le mode SEMI-AUTO peuvent être programmés via ETS.
La portée de détection peut être étendue en reliant les capteurs esclaves au capteur maître.
Un indicateur LED rouge est équipé pour indiquer la détection des mouvements et le réglage de l'IR.

INSTALLATION
AVERTISSEMENT: L'installation et le montage des dispositifs électriques doivent être effectués par un installateur agréé.
AVANT DE PASSER À LA CONNEXION, IL FAUT S'ASSURER QUE LES CÂBLES À RACCORDER NE SONT PAS DES FILS SOUS TENSION.
L'appareil est protégé à l'intérieur contre les interférences d'un circuit de sécurité. Toutefois, certains champs électromagnétiques particulièrement puissants peuvent en modifier le fonctionnement; il ne doit donc pas être installé à proximité de champs inductifs (moteurs, transformateurs, stations de transformation, machines industrielles, etc.), de signaux sans fil à haute fréquence (WIFI, téléphones, inhibiteurs de signaux, etc.), de dispositifs émettant des infrarouges (caméras de sécurité, etc.).

MONTAGE
Encastré dans le plafond en évitant les surfaces fortement réfléchissantes (liquides, marbre, etc.), les éléments soumis à des changements soudains de température (chauffage, climatisation, courants d'air possibles) ou les sources lumineuses dans sa zone de détection.
La sensibilité du capteur peut être réduite si la température de l'objet à détecter est proche de la température ambiante.
Lors de l'installation de COMBIMAT KNX, il faut tenir compte du fait que l'activation se produit lorsque la source de chaleur traverse ses faisceaux de détection et que, par conséquent, si elle se déplace vers le dispositif, la détection peut se produire à une distance plus courte, puisqu'elle ne peut traverser les faisceaux qu'à proximité du dispositif. Dans l'illustration du **FIG.4**, les flèches montrent la direction du mouvement de la personne ou de l'objet à détecter.
La hauteur de montage idéale est comprise entre 2 et 4 mètres et la direction du mouvement de la source de chaleur doit être transversale à la lentille de COMBIMAT KNX (**FIG.4**).
Effectuer le montage du dispositif encastré dans le plafond comme indiqué dans le **FIG.7.**
Alternativement, en utilisant l'accessoire BASE (non inclus), code **OB137860**, il est possible d'installer **le** détecteur directement à la surface.
Le COMBIMAT KNX peut être installé dans une boîte de jonction en utilisant le cadre d'installation fourni. Pour ce faire, retirez l'accessoire d'installation de plafond encastré comme indiqué dans le **FIG.5** et installez ensuite dans la boîte de jonction comme indiqué dans le **FIG.6**.
Pour le montage en surface, il y a un accessoire:**Adaptateur COMBIMAT - OB137860**

CONNEXION
Pour raccorder l'équipement, ouvrir le cache comme indiqué dans le **FIG.2**. Ensuite, câblez-vous comme indiqué dans le **FIG.3**.

TEST DE MARCHE
Pendant la programmation ETS, sélectionnez le nom de l'appareil et réglez la fonction de l'appareil sur Master pour qu'il puisse servir de capteur maître, puis réglez la fonction de l'appareil en mode Test.
Après l'installation, il faut environ 60 secondes pour que le capteur s'initialise après a mise sous tensión.
Après la mise en route, effectuez le test de marche. L'essai de marche a pour but de vérifier et d'ajuster la couverture de détection lors de l'installation du capteur. Faites attention à la direction de marche dans le test de marche.
Le capteur est plus sensible au mouvement à travers la plage de détection et moins sensible à mouvement vers le capteur. L'indicateur LED du capteur et la charge s'allumeront pendant 3 secondes pour chaque mouvement détecté et s'éteignent pendant 2 secondes avant la prochaine détente.
Réinitialisez la fonction périphérique en mode Auto ou semi-auto après le test de marche.
L'indicateur DEL du capteur restera allumé pendant la période d'échauffement.

FONCTIONNEMENT ET FONCTION
▪ FONCTION DE PROGRAMMATION
Appuyez sur le bouton PROG de l'appareil pour démarrer ou mettre fin à la programmation ETS.

▪ CADRE GÉNÉRAL
Sélectionnez le nom de l'appareil dans la programmation ETS pour démarrer le réglage.
L'ajustement de sensibilité est réglable de 20 % à 100 % pour l'appareil sélectionné.
Sélectionnez Maître ou Esclave pour l'appareil sélectionné afin de servir de capteur maître ou d'esclave.
En tant que capteur maître, la fonction de l'appareil est réglable en mode Auto, semi-auto ou en mode Test.
En tant que capteur d'esclave, l'appareil sert uniquement à la détection des mouvements, et le cycle de sortie est réglable comme désiré.

▪ Sous MODE AUTOMODE
L'ajustement Lux est réglable de 10lux à Infinity dans la programmation ETS.
Le réglage du temps est réglable de 30sec à 60 m dans la programmation ETS.
La sortie active de l'appareil et la sortie inactive sont réglables comme ON ou OFF ou un réglage de luminosité de 10 % à 100 %.
Le réglage de Lux et le réglage du temps peuvent également être effectués par télécommande IR mais limités aux valeurs disponibles.

▪ SOUS MODE SEMI-AUTOMATIQUE
Une pression manuelle initiale est nécessaire pour allumer la charge.
Le réglage du temps est réglable de 30sec à 60 m dans la programmation ETS.
La sortie active de l'appareil et la sortie inactive sont réglables comme ON ou OFF ou un réglage de luminosité de 10 % à 100 %.
Le réglage du temps peut également être effectué par télécommande IR, mais limité aux valeurs disponibles

▪ EN MODE TEST
Le temps de retard de l'appareil est fixé à 3 secondes pour chaque détection de mouvement.
La sortie active de l'appareil et la sortie inactive sont réglables comme ON ou OFF.

▪ FONCTION À 2 NIVEAUX.
Sous mode automatique, activez la fonction 2-level dans la programmation ETS.Faire le réglage de 10 %, 20 %, 30 %, 40 %, 50 % ou 60 % pour la luminosité désirée à 2 niveaux; et faire le réglage de 1 m, 3 m, 5 m, 10 m, 20 m, 30 m, 45 m ou 60 m pour le temps de retard désiré de 2 niveaux de luminosité.
Le réglage de la fonction à 2 niveaux peut également être effectué via la télécommande IR.

▪ FONCTION BOUTON-POUSSOIR
Sous mode automatique, activer le bouton Push dans la programmation ETS pour la fonction de dimming via S1 et S2.
S1 pour le contrôle du canal 1: presse courte pour allumer/éteindre la charge; appuyez longuement sur la pression pour descendre/déprimer la charge. Après la commutation OFF, le contrôle revient à COMBIMAT KNX après 30 s.
S2 pour le contrôle du canal 2: presse courte pour allumer/éteindre la charge; appuyez longuement pour ralentir UP/DOWN la charge. Après la commutation OFF, le contrôle revient à COMBIMAT KNX après 30 s.
En mode semi-auto, S1 et S2 sont pour la commande ON/OFF SEULEMENT.

▪ FONCTION PRÉSENCE
Pendant le délai de détection des mouvements, la fonction Présence forcera le capteur à éteindre la charge lorsque la luminosité ambiante est supérieure à la valeur de réglage lux pendant 5 min, indépendamment de tout mouvement détecté.

▪ FONCTION RÉINITIALISER
Réinitialiser le produit lorsque la programmation du SCEQE présente une erreur ou ne fonctionne pas correctement. Appuyez et maintenez le bouton Prog, puis allumez l'alimentation jusqu'à ce que la LED couleur bleue s'allume. Relâchez le bouton Prog et le produit sera réinitialisé.

UTILISATION DU BOUCLIER D'OBJECTIF
Les zones de détection non désirées peuvent être protégées en fixant le bouclier de la lentille fermée sur la lentille. Couper le bouclier de lentille avec des ciseaux horizontalement ou verticalement jusqu'à ce que la zone de détection souhaitée soit obtenue.

PROGRAMMATIÓN ETS
Appuyez sur le bouton Prog. sur le détecteur ou la télécommande pour activer la programmation ETS.
Sélection dans la base de données sur les produits

Fabricant	ORBIS TECNOLOGIA ELECTRICA
Nom du programme	OB_KNX_V1.0

Canal 1 Objet

Numéro	Nom	Fonction	Description
2	CH1	Commutateur (On/Off)	Choisissez dans la liste déroulante pour définir le commutateur ou Actionneur universel Dim à ON ou OFF au moment de la détection des mouvements (activer) et après délai (désactiver)
4	CH1_Dim	Pourcentage d'abaissement (10…100 %)	Choisissez dans la liste déroulante pour définir le pourcentage de luminosité (10 %...100 %) de l'Actuateur universel Dim à la détection des mouvements (activer) et après le délai (désactiver).
16	CH1_Niveau2	Pourcentage d'abaissement (10…60 %)	Pour désactiver ou activer la fonction à 2 niveaux; et choisir de la liste déroulante pour définir le pourcentage de luminosité en attente (10 %...60 %) et le temps de retard en attente (1 min~60 min, ON) de l'Actuateur universel Dim

Canal 2 Objet

Numéro	Nom	Fonction	Description
5	CH2	Commutateur (On/Off)	Choisissez dans la liste déroulante pour définir l'Actuateur Switch ou Universal Dim sur ON ou OFF à la détection des mouvements (activer) et après délai (désactiver)
7	CH2_Dim	Pourcentage d'abaissement (10…100 %)	Choisissez dans la liste déroulante pour définir le pourcentage de luminosité (10 %...100 %) de l'Actuateur universel Dim à la détection des mouvements (activer) et après le délai (désactiver).
17	CH2_Niveau2	Pourcentage d'abaissement (10…60 %)	Pour désactiver ou activer la fonction à 2 niveaux; et choisir de la liste déroulante pour définir la luminosité en attente pourcentage (10 %...60 %) et temps de attente (1 min…60 min, ON) de Universal Dim Actuator

Maître/objet esclave

Numéro	Nom	Fonction	Description
0	PIR_Etat	Commutateur (On/Off)	Définir le dispositif comme étant le détecteur maître; ou définir l'appareil comme détecteur d'esclave et définir le temps de cycle pour la sortie

Bouton-poussoir S1 Objet

Numéro	Nom	Fonction	Description
2	CH1	Commutateur (On/Off)	Pour le contrôle de Switch et de Universal Dim Actuator. Appuyez une fois sur le bouton pour allumer la charge et appuyez une fois de plus sur le bouton pour éteindre la charge
9	S1_Dim	Pourcentage d'abaissement	Pour désactiver ou activer la fonction Dimming (0 %...100 %) pour le contrôle de l'Actuateur universel Dim. Appuyez longuement sur le bouton pour diminuer la charge jusqu'à 100 %, puis jusqu'à 0 %, et ainsi de suite; une longue presse renouvelée pour réduire la charge à l'inverse.

Bouton-poussoir S2 Objet

Numéro	Nom	Fonction	Description
5	CH2	Commutateur (On/Off)	Pour le contrôle de Switch et de Universal Dim Actuator. Appuyez une fois sur le bouton pour allumer la charge et appuyez une fois de plus sur le bouton pour éteindre la charge
11	S2_Dim	Pourcentage d'abaissement	Pour désactiver ou activer la fonction Dimming (0 %...100 %) pour le contrôle de l'Actuateur universel Dim. Appuyez longuement sur le bouton pour diminuer la charge jusqu'à 100 %, puis jusqu'à 0 %, et ainsi de suite; une longue presse renouvelée pour réduire la charge à l'inverse..

Réglage des paramètres

Généralités	Nom de l'appareil: COMBIMAT KNX	
	Ajustement de sensibilité: (choisir dans la liste déroulante la sensibilité de détection souhaitée) 20 % / 40 % / 60 % / 80 % / 100 %	
	Fonction du dispositif: (fixer l'appareil en tant que détecteur maître ou esclave) a. Maître b. Esclave	
	Durée du cycle de sortie (deuxième): (fixer le temps du cycle de sortie du détecteur de l'esclave) 1-100	
	Fonction du dispositif: (définir le mode de fonctionnement du détecteur) a. Mode Auto (Présence) b. Mode Semi-Auto (Absence) c. Mode Test	
	Télécommande IR: (désactiver ou activer la fonction de télécommande IR) a. Désactiver b. Activer	
Mode Auto (Présence)	Canal1	Ajustement de Lux: (choisir de la liste déroulante la luminosité désirée valeur de commutation). 10 / 50 / 100 / 200 / 300 / 500 / 800 / 1000 / 1500 / 2000 / Infinity
		Choisissez une sortie active de périphérique: a. OFF b. ON c. Réglage de luminosité (10…100 %)
		Luminosité: (choisissez dans la liste décroissante le pourcentage de luminosité souhaité) 10 % / 20 % / 30 % / 40 % / 50 % / 60 % / 70 % / 80 % / 90 % / 100 %
		Ajustement du temps: (choisir dans la liste déroulante le délai souhaité) 30 sec / 1 m. / 5 m. / 10 m. / 15 m. / 20 m. / 30 m. / 45 m. / 60 m.
		Choisissez une sortie inactive du périphérique a. OFF b. ON c. Réglage de luminosité (10…100 %)
		Luminosité: (choisissez dans la liste décroissante le pourcentage de luminosité souhaité). 10 % / 20 % / 30 % / 40 % / 50 % / 60 % / 70 % / 80 % / 90 % / 100 %
		Fonction à 2 niveaux: (désactiver ou activer la fonction à 2 niveaux) - Désactiver - Activer
		2-Niveau I: Luminosité (10 %...60 %): (choisir dans la liste décroissante le pourcentage de luminosité souhaitée) 10 % / 20 % / 30 % / 40 % / 50 % / 60 %
		2-Niveau I: Ajustement du temps: (choisir dans la liste déroulante le désiré temps d'attente) 1 m. / 3 m / 5 m. / 10 m. / 20 m. / 30 m. / 45 m. / 60 m. / ON
Mode Auto (Présence)	Canal 2	Ajustement de Lux: (choisir de la liste déroulante la luminosité désirée valeur de commutation). 10 / 50 / 100 / 200 / 300 / 500 / 800 / 1000 / 1500 / 2000 / Infinity
		Choisissez une sortie active du périphérique: a. OFF b. ON c. Réglage de luminosité (10…100 %)
		Luminosité: (choisissez dans la liste décroissante le pourcentage de luminosité souhaité) 10 % / 20 % / 30 % / 40 % / 50 % / 60 % / 70 % / 80 % / 90 % / 100 %
		Ajustement du temps: (choisir dans la liste déroulante le délai souhaité 30 sec / 1 m. / 5 m. / 10 m. / 15 m. / 20 m. / 30 m. / 45 m. / 60 m.
		Choisissez une sortie inactive du périphérique a. OFF b. ON c. Réglage de luminosité (10…100 %)
		Luminosité: (choisissez dans la liste décroissante le pourcentage de luminosité souhaité). 10 % / 20 % / 30 % / 40 % / 50 % / 60 % / 70 % / 80 % / 90 % / 100 %
		Fonction à 2 niveaux: (désactiver ou activer la fonction à 2 niveaux) a. Désactiver b. Activer
		2-Niveau I: Luminosité (10 %...60 %): (choisir dans la liste décroissante le pourcentage de luminosité souhaitée) 10 % / 20 % / 30 % / 40 % / 50 % / 60 %
		2-Niveau I: Ajustement du temps: (choisir dans la liste déroulante le désiré temps d'attente) 1 m. / 3 m / 5 m. / 10 m. / 20 m. / 30 m. / 45 m. / 60 m. / ON
Mode Auto (Présence)	Bouton poussoir (S1 et S2)	Dimming: (pour désactiver ou activer la fonction Dimming) a. Désactiver b. Activer
		Dimming: (pour désactiver ou activer la fonction Dimming) a. Désactiver b. Activer
Mode Semi-Auto Absence)	Canal 1 (Appuyez manuellement pour appuyer sur le bouton S1 est tenu de: capteur de déclenchement)	Choisissez une sortie active du périphérique: a. OFF b. Réglage de luminosité (10…100 %)
		Luminosité: (choisissez dans la liste décroissante le pourcentage de luminosité souhaité). 10 % / 20 % / 30 % / 40 % / 50 % / 60 % / 70 % / 80 % / 90 % / 100 %
		Ajustement du temps: (choisir dans la liste déroulante le délai souhaité) 30 sec / 1 m. / 5 m. / 10 m. / 15 m. / 20 m. / 30 m. / 45 m. / 60 m.
		Choisissez une sortie inactive du périphérique a. OFF b. ON c. Réglage de luminosité (10…100 %)
		Luminosité: (choisissez dans la liste décroissante le pourcentage de luminosité souhaité). 10 % / 20 % / 30 % / 40 % / 50 % / 60 % / 70 % / 80 % / 90 % / 100 %
	Canal 2 (Appuyez manuellement pour appuyer sur le bouton S2 est tenu de: capteur de déclenchement)	Choisissez une sortie active du périphérique: a. OFF b. ON c. Réglage de luminosité (10…100 %)
		Luminosité: (choisissez dans la liste décroissante le pourcentage de luminosité souhaité) 10 % / 20 % / 30 % / 40 % / 50 % / 60 % / 70 % / 80 % / 90 % / 100 %
		Ajustement du temps: (choisir dans la liste déroulante le délai souhaité) 30 sec / 1 m. / 5 m. / 10 m. / 15 m. / 20 m. / 30 m. / 45 m. / 60 m.
		Choisissez une sortie inactive du périphérique a. OFF b. ON c. Réglage de luminosité (10…100 %)
		Luminosité: (choisissez dans la liste décroissante le pourcentage de luminosité souhaité). 10 % / 20 % / 30 % / 40 % / 50 % / 60 % / 70 % / 80 % / 90 % / 100 %
Mode Test	Canal 1 (Le délai est de 3 secondes en dessous Mode Test)	Choisissez une sortie active du périphérique a. OFF b. ON
		Choisissez une sortie active du périphérique a. OFF b. ON
	Canal 2 (Le délai est de 3 secondes en dessous Mode Test)	Choisissez une sortie active du périphérique a. OFF c. ON
		Choisissez une sortie active du périphérique a. OFF d. ON

Objet de groupe

Number	Name	Object Function	Length	C	R	W	T	U	Data Type	Priority
0	PIR_State	Read/Write	1 bit	C	R	W	T	-	switch, state	Low
2	CH1	Switch(On/Off)	1 bit	C	R	W	T	-	switch	Low
4	CH1_Dim	Percentage dimming(10..100%)	1 byte	C	R	W	T	-	percentage (0..100%)	Low
5	CH2	Switch(On/Off)	1 bit	C	R	W	T	-	switch	Low
7	CH2_Dim	Percentage dimming(10..100%)	1 byte	C	R	W	T	-	percentage (0..100%)	Low
9	S1_Dim	Percentage dimming	1 byte	C	R	W	T	-	percentage (0..100%)	Low
11	S2_Dim	Percentage dimming	1 byte	C	R	W	T	-	percentage (0..100%)	Low
16	CH1_Level2	Percentage dimming(10..60%)	1 byte	C	R	W	T	-	percentage (0..100%)	Low
17	CH2_Level2	Percentage dimming(10..60%)	1 byte	C	R	W	T	-	percentage (0..100%)	Low

CARACTÉRISTIQUES TECHNIQUES

Tension nominale:	21-30 Vdc (vía bus KNX)
Charge nominale:	Jusqu'à 2 appareils KNX via le bus KNX
Consommation d'énergie:	10 mA approx.
Plage de luminosité:	de 10 à 2.000 lux - ∞
Plage de luminosité (en attente):	de 10 % à 60 %
Réglage du capteur:	de 20 % à 100 %
Plage de temps:	de 30 sec à 60 m.
Plage de temps (en attente):	OFF / de 1 à 60 m. / ON
Angle de détection:	360°
Champ de détection:	Ø 24 m à 2,5 m de hauteur à 20 °C
Température de fonctionnement:	-20 °C à +45 °C
Niveau de protection:	IP20
	IP54 avec adaptateur COMBIMAT OB137860
Classe de protection:	III

Sous réserve de modifications techniques – pour plus d'informations:www.orbis.es

COMBIMAT KNX

DEU

BEWEGUNGSMELDER

BEDIENUNGSANLEITUNG

FIG.1

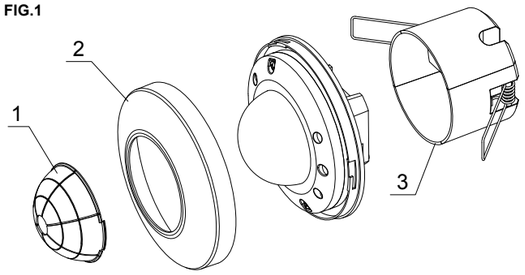

1. Erfassungsbereichsbegrenzer **2.** Blende **3.** Deckeneinbau-Dose **4.** Klemmenabdeckung

5. LED-Anzeige **6.** Taste PROG **7.** Einbaurahmen

FIG.2

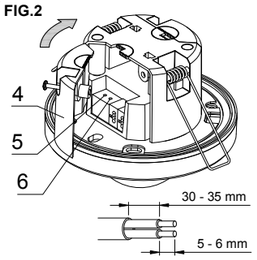

FIG.3

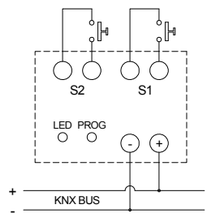

FIG.4

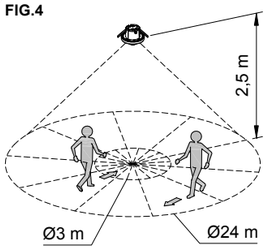

FIG.5

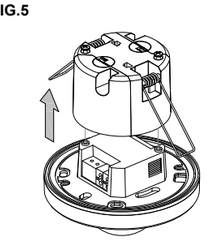

FIG.6

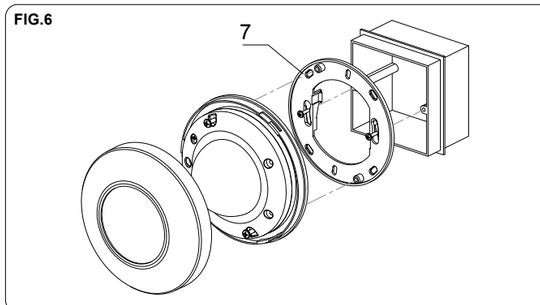

FIG.7

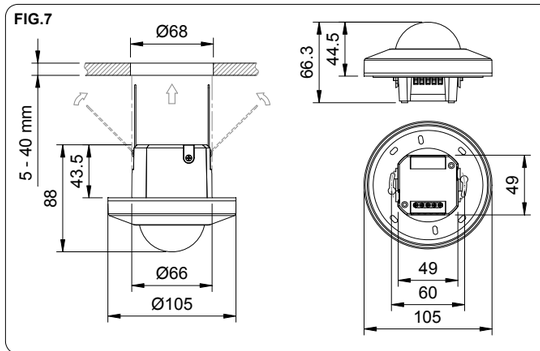

00/01.2021 A01600101359477

ORBIS Zeitschalttechnik GmbH
Robert-Bosch-Straße 3 D-71088 Holzgerlingen
Telefon 07031/8665-0 Fax 07031/8665-10
E-mail: info@orbis-zeitschalttechnik.de
http://www.orbis-zeitschalttechnik.de

BESCHREIBUNG
Der Bewegungsmelder COMBIMAT KNX erfasst die unsichtbare Infrarotstrahlung von Personen und anderen Wärmequellen, ohne selbst Strahlung auszusenden.
Der COMBIMAT KNX arbeitet mit jedem anderen KNX-Produkt zusammen, das in die selbe Installation eingebunden ist. Sobald er keine Bewegung mehr erfasst, schaltet er nach einer einstellbaren Verzögerungszeit aus.
Der COMBIMAT KNX ist nicht für Alarmanlagen geeignet.
Der COMBIMAT KNX schaltet nur, wenn die Lichtverhältnisse unter der gewählten Ebene liegen.
Es gibt zwei Eingangskanäle, die Sie an 2 separate Drucktaster (S1, S2) zur Beleuchtung Ein/Aus oder Dimmsteuerung anschließen können.Die Bedingungen der Bewegungserkennung können je nach Belegung und Umgebungshelligkeit programmiert werden.
Der Auto- oder Semi-Auto-Modus kann über die ETS programmiert werden.
Der Erfassungsbereich kann durch den Anschluss von Slave-Sensoren an Master-Sensoren erweitert werden.
Eine rote LED-Anzeige ist für die Anzeige der Bewegungserkennung und IR-Einstellung vorhanden.

INSTALLATION
ACHTUNG: Die Montage von elektrischen Geräten darf nur durch zugelassenes Fachpersonal erfolgen.
VOR DER DURCHFÜHRUNG DER ANSCHLÜSSE MUSS SICHERGESTELLT SEIN DASS ES SICH BEI DEN ZU VERBINDENDEN KABELN NICHT UM SPANNUNGSFÜHRENDE KABEL HANDELT.
Das Gerät ist intern durch einen Sicherheitskreis gegen Störungen geschützt. Einige besonders starke elektromagnetische Felder können jedoch die Funktionsweise verändern, daher darf das Gerät nicht in der Nähe von induktiven Feldern (Motoren, Transformatoren, Transformatorenstationen, Industriemaschinen usw.), hochfrequente drahtlose Signale (WIFI, Telefone, Signalhemmer usw.), Infrarot-Emissionsgeräte (Sicherheitskameras usw.) installiert werden.

MONTAGE
In die Decke eingelassen, ohne hochreflektierende Oberflächen (Flüssigkeiten, Marmor usw.), Elemente, die plötzlichen Temperaturänderungen (Heizung, Klimatisierung, mögliche Luftströme) oder Lichtquellen im Detektionsbereich ausgesetzt sind.
Die Empfindlichkeit des Sensors kann verringert werden, wenn die Temperatur des zu erfassenden Objekts nahe der Umgebungstemperatur liegt.
Bei der Installation von COMBIMAT KNX ist zu berücksichtigen, dass die Aktivierung erfolgt, wenn die Wärmequelle seine Detektionsstrahlen kreuzt und daher, wenn sie sich in Richtung des Geräts bewegt, die Detektion in kürzerer Entfernung erfolgen kann, da sie die Zonen nicht kreuzt, bis sie sich in der Nähe des Geräts befindet. In der Abbildung von **FIG.4** zeigen die Pfeile die Richtung der Bewegung der zu erkennenden Person oder des Objektes.
Die ideale Montagehöhe liegt zwischen 2 und 4 Metern und die Bewegungsrichtung der Wärmequelle sollte quer zur Linse von COMBIMAT KNX (**FIG.4)** erfolgen.
Führen Sie die Montage des Deckeneinbauteiles wie in **FIG.7** aus.
Alternativ ist es mit der Aufbaudose (nicht im Lieferumfang enthalten)**,** Code OB137860 möglich, den Detektor direkt auf der Oberfläche zu installieren.
Der COMBIMAT KNX kann über den mitgelieferten Einbaurahmen in einer Anschlussbox installiert werden. Entfernen Sie dazu das Einbauzubehör gemäß **FIG.5** und **installieren** Sie dann in der Anschlussbox gemäß **FIG.6.**
Für die Aufbaumontage gibt es das Zubehör **COMBIMAT Adapter – OB137860**

ANSCHLUSS
Um das Gerät anzuschließen öffnen Sie den Klappdeckel wie in **FIG.2.** Als nächstes stellen Sie den Anschluss, wie in **FIG.3** her

ERFASSUNGSBEREICHEINSTELLUNG
Wählen Sie während der ETS-Programmierung den Gerätenamen aus und stellen Sie die Gerätefunktion auf Master, damit das Gerät als Mastersensor dient, und setzen Sie die Gerätefunktion auf Testmodus.
Nach der Installation dauert es etwa 60 Sekunden, bis sich der Sensor nach der Stromversorgung erwärmt. Nach dem Aufwärmen führen Sie den Walk-Test durch. Der Zweck des Walk-Tests ist es, die Erfassungsbereichabdeckung bei der Installation des Sensors zu überprüfen und anzupassen.Achten Sie auf die Gehrichtung im Lauftest.
Der Sensor ist empfindlicher auf Bewegung quer zum Erfassungsbereich und weniger empfindlich auf Bewegung direkt auf den Sensor zu. Die Sensor-LED-Anzeige und die Last schaltet bei jeder erkannten Bewegung 3 Sekunden ein und schaltet vor dem nächsten Auslösen 2 Sekunden aus. Stellen Sie die Gerätefunktion nach dem Walk-Test wieder auf den Auto- oder Semi-Auto-Modus zurück.
Die Sensor-LED-Anzeige bleibt während der Aufwärmphase AN.

- **BETRIEB UND FUNKTION**
- PROGRAMMIERFUNKTION

Drücken Sie die PROG-Taste auf dem Gerät, um die ETS-Programmierung zu starten oder zu beenden.

- ALLGEMEINE EINSTELLUNG

Wählen Sie den Gerätenamen in der ETS-Programmierung aus, um die Einstellung zu starten.
Die Einstellung der Empfindlichkeit ist für das gewählte Gerät von 20 % bis 100 % einstellbar.
Wählen Sie Master oder Slave für das gewählte Gerät als Master-Sensor oder Slave-Sensor.
Als Master-Sensor ist die Gerätefunktion als Auto-Modus, Semi-Auto-Modus oder Test-Modus einstellbar.
Als Slave-Sensor dient das Gerät nur der Bewegungserkennung, und die Ausgangszykluszeit ist beliebig einstellbar.

- UNTER AUTO-MODE

Die Lux-Einstellung ist in der ETS-Programmierung von 10 Lux bis unendlich einstellbar.
Die Zeiteinstellung ist in der ETS-Programmierung von 30 sec bis 60 Min. einstellbar.
Geräteaktiver Ausgang und inaktiver Ausgang sind als ON oder OFF oder mit einer Helligkeitseinstellung von 10 % bis 100 % einstellbar.
Lux-Einstellung und Zeitanpassung können auch über IR-Fernbedienung erfolgen und sind auf die verfügbaren Werte beschränkt.

- UNTER SEMI-AUTO-MODE

Zum Einschalten der Last ist eine erste manuelle Schaltung erforderlich.
Die Zeiteinstellung ist in der ETS-Programmierung von 30 sec bis 60 Min einstellbar.
Geräteaktiver Ausgang und inaktiver Ausgang sind als ON oder OFF oder mit einer Helligkeitseinstellung von 10 % bis 100 % einstellbar Die Zeitanpassung kann auch über IR-Fernbedienung erfolgen und sind auf die verfügbaren Werte beschränkt.

- IM TESTMODUS

Die Verzögerungszeit des Gerätes wird für jede Bewegungserkennung auf 3 Sekunden festgelegt.
Geräteaktiver Ausgang und inaktiver Ausgang sind als ON oder OFF einstellbar

- 2-LEVEL-FUNKTION.

Aktivieren Sie im Auto-Modus die 2-Level-Funktion in der ETS-Programmierung. Nehmen Sie die Einstellung von 10 %, 20 %, 30 %, 40 %, 50 % oder 60 % für die gewünschte Helligkeit im 2-Stufen-Bereich vor und machen Sie die Einstellung von 1 m, 3 m, 5 m, 10 m, 20 m, 30 m, 45 m oder 60 m für die gewünschte Verzögerungszeit. Die 2-Level-Funktionseinstellung kann auch über die IR-Fernbedienung erfolgen.

- TASTER-FUNKTION

Aktivieren Sie unter Auto-Modus den Push-Button in der ETS-Programmierung zur Dimmfunktion über S1 und S2.
S1 für Kanal 1 Steuerung: kurz drücken zum Ein-/Ausschalten der Last; lange drücken, um die Helligkeit nach oben/unten zu dimmen.Nach dem Ausschalten kehrt Control nach 30 s zu COMBIMAT KNX zurück.
S2 für Kanal 2 Steuerung:kurze Drücke zum Ein-/Ausschalten der Last;lange drücken, um die Last zu dimmen. Nach dem Ausschalten kehrt wird nach 30 s der COMBIMAT KNX wieder aktiviert.
Unter Semi Auto Mode sind S1 und S2 nur für ON/OFF-Steuerung vorgesehen.

- ANWESENHEIT FUNKTIÓN

Während der Verzögerungszeit der Bewegungserkennung zwingt die Presence-Funktion den Sensor dazu, die Last abzuschalten, wenn die Umgebungshelligkeit für 5 min höher ist als der Lux-Einstellwert , unabhängig von der festgestellten Bewegung

- FUNKTION ZURÜCKSETZEN

Setzen Sie das Gerät zurück, wenn die ETS-Programmierung Fehler hat oder nicht richtig funktioniert. Drücken und halten Sie die Prog Taste, und schalten Sie dann das Netzteil ein, bis die LED blau leuchtet.Lassen Sie die Prog-Taste los, und das Gerät wird zurückgesetzt.

VERWENDUNG DER LINSENABDECKUNG
Unerwünschte Detektionsbereiche können ausgeblendet werden, indem die beiliegende Abdeckung auf die Linse fixiert wird.
Schneiden Sie die Abdeckung entweder horizontal oder vertikal mit einer Schere zurecht, bis der gewünschte Erfassungsbereich erreicht ist.

ETS-PROGRAMMIERUNG
Drücken Sie die Taste Prog. auf dem Detektor oder der Fernbedienung, um die ETS-Programmierung zu aktivieren.
Auswahl in der Produktdatenbank.

Hersteller	ORBIS TECNOLOGIA ELECTRICA
Name des Programms	OB_KNX_V1.0

Kanal 1 Objekt

Zahl	Name	Funktion	Beschreibung
2	CH1	Schalter (Ein/Aus)	Wählen Sie in der Dropdown-Liste, um den Schalter oder Universal-Dimm-Aktor zu ON oder OFF bei Bewegungserkennung (aktivieren) und nach Verzögerungszeit (deaktivieren) einzustellen
4	CH1_Dim	Prozentuale Dimmung (10...100 %)	Wählen Sie aus der Dropdown-Liste, um den Helligkeitsprozentsatz (10 %...100 %) des Universal Dimm-Aktors bei Bewegungserkennung (aktivieren) und nach Verzögerungszeit (deaktivieren) festzulegen
16	CH1_Level2	Prozentuale Dimmung (10…60 %)	Das Deaktivieren oder Aktivieren der 2-Level-Funktion. Wählen Sie aus der Dropdown-Liste, um den Standby Helligkeitsprozentsatz (10 %...60 %) und Standby Verzögerungszeit (1 min~60min, ON) des Universal Dim-Aktuators zu setzen

Kanal 2 Objekt

Zahl	Name	Funktion	Beschreibung
5	CH2	Schalter (Ein/Aus)	Wählen Sie in der Dropdown-Liste, um den Schalter oder Universal Dimm-Aktor bei Bewegungserkennung (aktivieren) und nach Verzögerungszeit (deaktivieren) auf ON oder OFF zu setzen
7	CH2_Dim	Prozentuale Dimmung (10…100 %)	Wählen Sie aus der Dropdown-Liste, um den Helligkeitsprozentsatz (10 …100 %) des Universal Dimm-Aktors bei Bewegungserkennung (aktivieren) und nach Verzögerungszeit (deaktivieren) festzulegen
17	CH2_Level2	Prozentuale Dimmung (10…60 %)	Das Deaktivieren oder Aktivieren der 2-Level-Funktion. Wählen Sie aus der Dropdown-Liste den Prozentsatz (10 %~60 %) und Standby-Verzögerungszeit (1 min~60min, ON) des Universal Dimm-Aktors

Master/Slave Objekt

Zahl	Name	Funktion	Beschreibung
0	PIR_State	Schalter (Ein/Aus)	Definieren Sie das Gerät als Master-Detektor;oder definieren Sie das Gerät als Slave-Detektor und legen Sie die Zykluszeit für die Ausgabe fest

Drücken Sie Taste S1 Objekt

Zahl	Name	Funktion	Beschreibung
2	CH1	Schalter (Ein/Aus)	Für die Steuerung von Schalter und Universal-Dimm-Aktor. Drücken Sie dieTaste einmal, um die Last einzuschalten und drücken Sie die Taste erneut, um die Last auszuschalten.
9	S1_Dim	Prozentuale Dimmung	Zum Deaktivieren oder Aktivieren der Dimm-Funktion (0 %...100 %) für die Steuerung des Universal-Dimm-Aktors. Drücken Sie die Taste lang, um die Last bis zu 100 % und dann bis zu 0 % zu dimmen, und so weiter. Bei erneuertem langen Druck wird die Last umgekehrt gedimmt

Drücken Sie Taste S2 Objekt

Zahl	Name	Funktion	Beschreibung
5	CH2	Schalter (Ein/Aus)	Für die Steuerung von Schalter und Universal-Dimm-Aktor. Drücken Sie die Taste einmal, um die Last einzuschalten, und drücken Sie die Taste erneut, um die Last auszuschalten.
11	S2_Dim	Prozentuale Dimmung	Zum Deaktivieren oder Aktivieren der Dimm-Funktion (0 %...100 %) für die Steuerung des Universal-Dimm-Aktors. Drücken Sie die Taste lang, um die Last bis zu 100 % und dann bis zu 0 % zu dimmen, und so weiter. Bei erneuertem langen Druck wird die Last umgekehrt gedimmt

Einstellung der Parameter

Allgemeines	Name des Geräts: COMBIMAT KNX
	Einstellung der Empfindlichkeit: (Wählen Sie aus der Dropdown-Liste die gewünschte Erkennungsempfindlichkeit) 20 % / 40 % / 60 % / 80 % / 100 %
	Gerätefunktion:(Setzen Sie das Gerät als Master- oder Slave-Detektor) a. Meister b. Sklave
	Ausgangszykluszeit (Zweite):(Stellen Sie die Ausgabezykluszeit des Slave-Detektors ein) 1-100
	Gerätefunktion:(Stellen Sie den Funktionsmodus des Detektors ein) A. Auto-Modus (Präsenz) B. Halbauto-Modus (Abwesenheit) C. Testmodus
	IR-Fernbedienung:(Deaktivieren oder Aktivieren der IR-Fernbedienungsfunktion) a. Deaktivieren b. Aktivieren

Auto-Modus (Präsenz)	Kanal 1		Lux Anpassung:(Wählen Sie aus der Dropdown-Liste die gewünschte Helligkeit Schaltwert) 10 / 50 / 100 / 200 / 300 / 500 / 800 / 1000 / 1500 / 2000 / Unendlich
			Wählen Sie einen aktiven Ausgang des Geräts: a. OFF b. ON c. Einstellung der Helligkeit (10...100 %)
			Helligkeit:(Wählen Sie aus der Dropdown-Liste den gewünschten Helligkeitsprozentsatz) 10 %/ 20 %/ 30 %/ 40 %/ 50 %/ 60 %/ 70 %/ 80 %/ 90 %/ 100 %
			Zeitanpassung:(Wählen Sie aus der Dropdown-Liste die gewünschte Verzögerungszeit) 30 sek / 1 m. / 5 m. / 10 m. / 15 m. / 20 m. / 30 m. / 45 m. / 60 m.
			Wählen Sie ein Gerät inaktiven Ausgang a. OFF b. ON c. Einstellung der Helligkeit (10...100 %)
			Helligkeit:(Wählen Sie aus der Dropdown-Liste den gewünschten Helligkeitsprozentsatz) 10 % / 20 % / 30 % / 40 % / 50 % / 60 % / 70 % / 80 % / 90 % / 100 %
			2-Level-Funktion:(Deaktivieren oder Aktivieren der 2-Level-Funktion) - Deaktivieren - Aktivieren
		2- Ebene	Helligkeit (10 %...60 %):(Wählen Sie aus der Dropdown-Liste den gewünschten Helligkeitsprozentsatz) 10 % / 20 % / 30 % / 40 % / 50 % / 60 %
		2- Ebene	Zeitanpassung:(Wählen Sie aus der Dropdown-Liste die gewünschte Standby-Verzögerungszeit) 1 m./.3 m./ 5 m./ 10 m./ 20 m./ 30 m./ 45 m./ 60 m./ ON
	Kanal 2		Lux Anpassung: (Wählen Sie aus der Dropdown-Liste die gewünschte Helligkeit Schaltwert) 10 / 50 / 100 / 200 / 300 / 500 / 800 / 1000 / 1500 / 2000 / Unendlich
			Wählen Sie einen aktiven Ausgang des Geräts: a. OFF b. ON c. Einstellung der Helligkeit (10…10 %)
			Helligkeit: Wählen Sie aus der Dropdown-Liste den gewünschten Helligkeitsprozentsatz) 10 %/20 %/30 %/40 %/50 %/60 %/70 %/80 %/90 %/100 %
			Zeitanpassung: (Wählen Sie aus der Dropdown-Liste die gewünschte Verzögerungszeit) 30 sek./ 1 m. / 5 m. / 10 m. / 15 m. / 20 m. / 30 m. / 45 m. / 60 m.
			Wählen Sie ein Gerät inaktiven Ausgang a. OFF b. ON c. Einstellung der Helligkeit (10…100 %)
			Helligkeit: (Wählen Sie aus der Dropdown-Liste den gewünschten Helligkeitsprozentsatz). 10 % / 20 % / 30 % / 40 % / 50 % / 60 % / 70 % / 80 % / 90 % / 100 %
			2-Level-Funktion:(Deaktivieren oder Aktivieren der 2-Level-Funktion) a. Deaktivieren a. Aktivieren
		2- Ebene	Helligkeit (10 %...60 %): (Wählen Sie aus der Dropdown-Liste den gewünschten Helligkeitsprozentsatz 10 % / 20 % / 30 % / 40 % / 50 % / 60 %
		2- Ebene	Zeitanpassung: (Wählen Sie aus der Dropdown-Liste die gewünschte Standby-Verzögerungszeit) 1 m. / 3 m. / 5 m. / 10 m. / 20 m. / 30 m. / 45 m. / 60 m. / ON

Auto-Modus (Präsenz)	Taste drücken (S1 und S2)	Dimmen: (um die Dimm-Funktion zu deaktivieren oder zu aktivieren) a. Deaktivieren b. Aktivieren
		Dimmen: (um die Dimm-Funktion zu deaktivieren oder zu aktivieren) a. Deaktivieren b. Aktivieren

Modus Semi-Auto (Abwesend)	Kanal 1 (Um den Sensor auszulösen, muss zunächst der an S1 angeschlossene Taster gedrückt werden.)	Wählen Sie einen aktiven Geräteausgang: a. OFF b. ON c. Einstellung der Helligkeit (10…100 %)
		Helligkeit: Wählen Sie den gewünschten Helligkeitsprozentsatz aus der Liste aus: 10 % / 20 % / 30 % / 40 % / 50 % / 60 % / 70 % / 80 % / 90 % / 100 %
		Zeiteinstellung: Wählen Sie die gewünschte Verzögerungszeit aus der Liste aus: 30 sek / 1 m. / 5 m. / 10 m. / 15 m. / 20 m. / 30 m. / 45 m. / 60 m.
		Wählen Sie einen inaktiven Geräteausgang: a. OFF b. ON c. Einstellung der Helligkeit (10…100 %)
		Helligkeit: Wählen Sie den gewünschten Helligkeitsprozentsatz aus der Liste aus: 10 % / 20 % / 30 % / 40 % / 50 % / 60 % / 70 % / 80 % / 90 % / 100 %
	Kanal 2 (Um den Sensor auszulösen, muss zunächst der an S2 angeschlossene Taster gedrückt werden.)	Wählen Sie einen aktiven Geräteausgang: a. OFF b. ON c. Einstellung der Helligkeit (10…100 %)
		Helligkeit: Wählen Sie den gewünschten Helligkeitsprozentsatz aus der Liste aus: 10 % / 20 % / 30 % / 40 % / 50 % / 60 % / 70 % / 80 % / 90 % / 100 %
		Zeiteinstellung: Wählen Sie die gewünschte Verzögerungszeit aus der Liste aus 30 sek / 1 m. / 5 m. / 10 m. / 15 m. / 20 m. / 30 m. / 45 m. / 60 m.
		Wählen Sie einen inaktiven Geräteausgang a. OFF b. ON c. Einstellung der Helligkeit (10…100 %)
		Helligkeit: Wählen Sie den gewünschten Helligkeitsprozentsatz aus der Liste aus: 10 % / 20 % / 30 % / 40 % / 50 % / 60 % / 70 % / 80 % / 90 % / 100 %

Testmodus	Kanal 1 (Die Verzögerungszeit beträgt im Testmodus 3 sek.)	Wählen Sie einen aktiven Geräteausgang: a. OFF b. ON
		Wählen Sie einen inaktiven Geräteausgang a. OFF b. ON
	Kanal 2 (Die Verzögerungszeit beträgt im Testmodus 3 sek.)	Wählen Sie einen aktiven Geräteausgang: a. OFF b. ON
		Wählen Sie einen inaktiven Geräteausgang: a. OFF b. ON

Gruppenobjekt

Number	Name	Object Function	Length	C	R	W	T	U	Data Type	Priority
0	PIR_State	Read/Write	1 bit	C	R	W	T	-	switch, state	Low
2	CH1	Switch(On/Off)	1 bit	C	R	W	T	-	switch	Low
4	CH1_Dim	Percentage dimming(10...100%)	1 byte	C	R	W	T	-	percentage (0..100%)	Low
5	CH2	Switch(On/Off)	1 bit	C	R	W	T	-	switch	Low
7	CH2_Dim	Percentage dimming(10..100%)	1 byte	C	R	W	T	-	percentage (0..100%)	Low
9	S1_Dim	Percentage dimming	1 byte	C	R	W	T	-	percentage (0..100%)	Low
11	S2_Dim	Percentage dimming	1 byte	C	R	W	T	-	percentage (0..100%)	Low
16	CH1_Level2	Percentage dimming(10...60%)	1 byte	C	R	W	T	-	percentage (0..100%)	Low
17	CH2_Level2	Percentage dimming(10...60%)	1 byte	C	R	W	T	-	percentage (0..100%)	Low

TECHNISCHE MERKMALE

Nennspannung:	21-30 Vdc (Vía-Bus KNX)
Nennlast:	Bis zu 2 KNX-Geräte über KNX-Bus
Stromverbrauch:	10 mA ca. mA
Helligkeitsbereich:	von 10bis 2,000 Lux — ∞
Helligkeitsbereich (Standby):	von 10 % bis 60 %
Einstellung Sens: von 20 %	bis 100 %
Zeitbereich:	von 30 s bis 60 m.
Zeitbereich (Standby):	AUS/von 1 bis 60 m./ON
Erfassungswinkel:	360°
Erkennungsbereich:	Ø 24 m bis 2,5 m hoch bei 20 °C
Betriebstemperatur:	-20 °C bis + 45 °C
Schutzart:	IP20 IP54 mit Adapter COMBIMAT OB137860
Schutzklasse	III

Technische Änderungen vorbehalten – für weitere Informationen:www.orbis.es

COMBIMAT KNX

RUS

ДЕТЕКТОР ДВИЖЕНИЯ

FIG.1

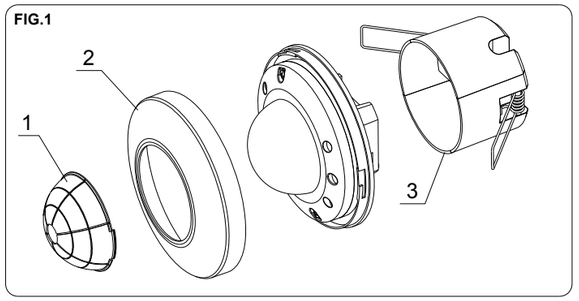

FIG.2

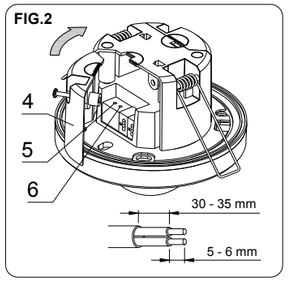

FIG.3

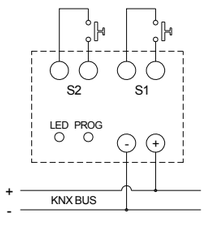

FIG.4

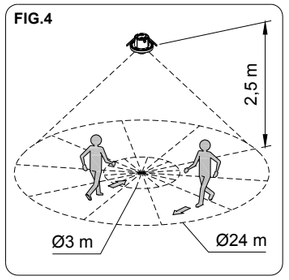

FIG.5

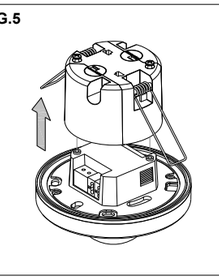

FIG.6

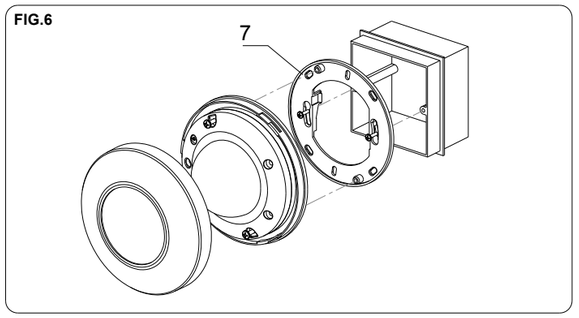

FIG.7

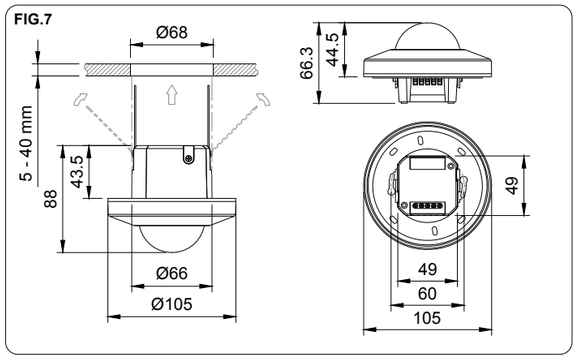

1. Ограничитель зоны обнаружения
2. Крышка
3. Аксессуары для установки в потолок
4. Складная крышка для терминалов подключения
5. Светодиодный индикатор
6. Кнопка PROG
7. Рамка для установки в распределительную

ОПИСАНИЕ
COMBIMAT KNX датчик движения реагирует на инфракрасное излучение людей и других источников тепла, датчик не излучает радиоволны.
COMBIMAT KNX гарантирует совместимость с любым другим продуктом KNX, который будет интегрирован в тот же проект. Как только датчик перестает чувствовать движение, он выключается после регулируемой задержки времени.
COMBIMAT KNX не подходит для систем сигнализации.
COMBIMAT включает нагрузки только тогда, когда уровень освещенности ниже выбранного значения.
У датчика есть два канала входа, которые могут подключаться к 2 отдельным кнопкам нажатия (S1, S2) для включения/выключения света или для диммирования. Условия обнаружения движения могут быть запрограммированы в зависимости от присутствия людей и окружающего освещения.
Автоматический режим или режим SEMI-AUTO может быть запрограммирован с помощью ETS.
Область обнаружения может быть расширена путем подключения дополнительных сенсоров к мастер-датчику.
Красный светодиодный индикатор используется для индикации обнаружения движения и настройки ИК.

УСТАНОВКА
ВНИМАНИЕ: Установку и монтаж электрических приборов должны осуществлять уполномоченные специалисты.
ПРЕЖДЕ ЧЕМ ПРИСТУПИТЬ К ПОДКЛЮЧЕНИЮ, НЕОБХОДИМО УБЕДИТЬСЯ, ЧТО ПОДКЛЮЧАЕМЫЕ КАБЕЛИ НЕ ЯВЛЯЮТСЯ ПРОВОДАМИ ПОД НАПРЯЖЕНИЕМ.
Устройство внутренне защищено от помех защитной цепью. Однако некоторые особенно сильные электромагнитные поля могут оказывать влияние на его функционирование, поэтому его нельзя устанавливать датчик рядом с индуктивными полями (двигатели, трансформаторы, трансформаторы, промышленные машины и т.д.), высокочастотными беспроводными сигналами (WIFI, телефоны, ингибиторы сигнала и т.д.), инфракрасными устройствами излучения (камеры безопасности и т.д.).

МОНТАЖ
Встраивается в потолок, избегая сильно отражающих поверхностей (жидкости, мрамор и т.д.), элементов, подверженных резким перепадам температуры (отопление, кондиционирование воздуха, возможные конвекционные потоки) или источников прямого света в зоне его обнаружения..
Чувствительность датчика может быть уменьшена, если температура объекта обнаружения будет близка к температуре окружающей среды.
При установке COMBIMAT KNX необходимо учитывать, что срабатывание происходит, когда источник тепла пересекает лучи обнаружения и, следовательно, если он движется в направлении устройства, то обнаружение может происходить на более коротком расстоянии, поскольку он не может пересекать лучи до тех пор, пока не приблизится к прибору На иллюстрации **FIG.4** стрелки показывают направление движения человека или объекта, подлежащего обнаружению.
Идеальная высота установки составляет от 2 до 4 метров, а направление движения источника тепла должно быть поперечным линзе COMBIMAT KNX (**FIG.4**).
Выполните монтаж устройства, утопленного в потолок, как показано на **FIG.7.**
В качестве альтернативы, используя аксессуар BASE (не включен), код OB137860, можно установить датчик непосредственно на поверхность.
COMBIMAT KNX может быть установлен в монтажную коробку с использованием поставляемой рамку. Для этого снимите приспособление для установки в потолок, как показано на **FIG.5**, а затем установите его в распределительную коробку, как показано на **FIG.6**
Для монтажа на поверхность имеется аксессуар : **Адаптер COMBIMAT – OB137860**

ПОДКЛЮЧЕНИЕ
Для подключения оборудования открывается откидная крышка, как показано на **FIG.2**. Затем подключите согласно схеме на **FIG.3**.

ТЕСТ ОБНАРУЖЕНИЯ
Во время программирования ETS выберите имя устройства и установите функцию устройства на Master датчике, а затем переведите устройство в тестовый режим.
После подключения требуется около 60 секунд, чтобы датчик прогрелся. После прогрева проведите тест на обнаружение. Цель теста обнаружения состоит в том, чтобы проверить и отрегулировать охват обнаружения обнаружения при установке датчика. Обратите внимание на направление ходьбы в тесте обнаружения.
Датчик более чувствителен к перемещению перпендикулярно области обнаружения и менее чувствителен к движению прямо на датчик. Светодиодный индикатор датчика и нагрузка включаются на 3 секунды при каждом обнаруженном движении и выключаются на 2 секунды перед следующим срабатыванием. Установите функцию устройства обратно в автоматический режим или полуавтоматический режим после завершения теста обнаружения.Светодиодный индикатор датчика будет включен в течение времени прогрева.

ЭКСПЛУАТАЦИЯ И ФУНКЦИИ
- ФУНКЦИЯ ПРОГРАММИРОВАНИЯ

Нажмите кнопку PROG на устройстве, чтобы запустить или завершить программирование ETS.
- ОБЩАЯ КОНФИГУРАЦИЯ

Выберите имя устройства при программировании ETS, чтобы запустить настройку.
Регулировка чувствительности настраивается от 20 % до 100 % для выбранного устройства.
Выберите режим мастер или ведомый для выбранного устройства, который будет служить мастер датчиком или ведомым датчиком.
Мастер датчик работает в режиме AUTO, SEMI-AUTO или тестовом.
На ведомом сенсоре возможно настроить только область обнаружения и время задержки.
- В РЕЖИМЕ AUTO

Регулировка освещенности настраивается от 10lux до Бесконечности при программировании ETS.
Корректировка времени задержки на отключение регулируется от 30 сек до 60 м при программировании ETS.
Активный выход устройства и неактивный выход регулируются как ВКЛ. или ВЫКЛ., а также настройкой яркости от 10% до 100%.
Регулировка чувствительности по люксам и времени также может быть выполнена с помощью ИК-пульта дистанционного управления, но ограничена доступными значениями.
- В РЕЖИМЕ SEMI-AUTO

Для включения нагрузки требуется первоначальное ручное нажатие.
Корректировка времени регулируется от 30 до 60 м при программировании ETS.
Активный выход и неактивный выход устройства могут регулироваться при включении или выключении или при настройке яркости от 10 % до 100 %.
Регулировка времени также может осуществляться с помощью дистанционного пульта управления IR, но ограничена доступными значениями.
- В РЕЖИМЕ TEST

Время задержки устройства фиксируется на 3 секунды для каждого обнаружения движения.
Активный выход и неактивный выход устройства могут регулироваться как ВКЛ или ВЫКЛ
- 2-УРОВНЕВАЯ ФУНКЦИЯ.

В автоматическом режиме включите 2-уровневую функцию в программировании ETS. Сделайте настройку 10%, 20%, 30%, 40%, 50% или 60% для желаемой 2-уровневой яркости; и сделайте настройку 1м, 3м, 5м, 10м, 20м, 30м, 45м или 60м для желаемого времени задержки 2-уровневой яркости. 2-Уровневая настройка функций также может быть выполнена с помощью ИК-пульта дистанционного управления.
- ФУНКЦИЯ НАЖАТИЯ КНОПКИ

В автоматическом режиме подключите внешнюю кнопку при программировании ETS для функции диммирования через S1 и S2.
S1 для управления каналом 1: короткое нажатие для включения/выключения нагрузки; длительное нажатие для диммирования вверх/вниз нагрузки. После выключения управление возвращается в COMBIMAT KNX через 30 с.
S2 для управления каналом 2: короткое нажатие для включения/выключения нагрузки; длительное нажатие для диммирования ВВЕРХ/ВНИЗ нагрузки. После выключения управление возвращается в COMBIMAT KNX через 30 с.
В полуавтоматическом режиме S1 и S2 предназначены ТОЛЬКО для управления включением/выключением.
- ФУНКЦИЯ ПРИСУТСТВИЯ

Во время действия задержки на отключение функция присутствия заставит датчик выключать нагрузку через 5 минут, если уровень естественного освещения превысит пороговое значение по освещенности, независимо от того, было ли обнаружено движение.
- ФУНКЦИЯ ПЕРЕЗАГРУЗКИ

Возможно сбросить настройки, когда программирование ETS имеет ошибку или не работает должным образом. Нажмите и удерживайте кнопку Prog, а затем включите источник питания, пока не включится светодиод синего цвета.Отпустите кнопку Prog, и настройки будут сброшены.

ИСПОЛЬЗОВАНИЕ ОГРАНИЧИТЕЛЕЙ ОЛАСТИ ОБНАРУЖЕНИЯ
Нежелательные области обнаружения могут быть закрыты с помощью крепления пластикового экрана поверх сенсора.
Обрежьте пластиковый экран ножницами либо по горизонтали, либо по вертикали до тех пор, пока не будет получена необходимая зона обнаружения.

ПРОГРАММИРОВАНИЕ EST
Нажмите кнопку Prog. на датчике или удаленном управлении, чтобы активировать программирование ETS.
Выбор в базе данных продукта.

Изготовитель	ORBIS TECNOLOGIA ELECTRICA
Название программы	OB_KNX_V1.0

Канал 1

Номер	Название	Функция	Описание
2	CH1	Переключение (On/Off)	Выберите из выпадающего списка, чтобы включить или выключить переключатель или универсальный Дим-привод при обнаружении движения (активировать) и после задержки (деактивировать).
4	CH1_Dim	Диммирование в процентах (10…100%)	Выберите из выпадающего списка, чтобы установить процент яркости (10%~100%) Универсального Дим-привода при обнаружении движения (активация) и после времени задержки (деактивация).
16	CH1_Level2	Диммирование в процентах (10…60%)	Чтобы отключить или включить 2-уровневую функцию; и выберите из выпадающего списка, чтобы установить процент яркости в режиме ожидания (10%~60%) и время задержки в режиме ожидания (1 мин~60 мин, ВКЛ.) Универсального Дим-привода.

Канал 2

Номер	Название	Функция	Описание
5	CH2	Переключение (On/Off)	Выберите из выпадающего списка, чтобы включить или выключить переключатель или универсальный Дим-привод при обнаружении движения (активировать) и после задержки (деактивировать).
7	CH2_Dim	Диммирование в процентах (10…100%)	Выберите из выпадающего списка, чтобы установить процент яркости (10%~100%) Универсального Дим-привода при обнаружении движения (активация) и после времени задержки (деактивация).
17	CH2_Level2	Диммирование в процентах (10…60%)	Чтобы отключить или включить 2-уровневую функцию; и выберите из выпадающего списка, чтобы установить процент яркости в режиме ожидания (10%~60%) и время задержки в режиме ожидания (1 мин~60 мин, ВКЛ.) Универсального Дим-привода.

Ведущий / Ведомый

Номер	Название	Функция	Описание
0	PIR_State	Переключение (On/Off)	Определите устройство как ведущий детектор, или определите устройство как ведомый детектор и установите время цикла для вывода.

Кнопка S1

Номер	Название	Функция	Описание
2	CH1	Переключение (On/Off)	Для управления переключателем и универсальным регулятором яркости. Кратковременно нажмите кнопку один раз, чтобы включить нагрузку, и еще раз, чтобы выключить нагрузку.
9	S1_Dim	Диммирование в процентах	Чтобы отключить или включить функцию Dimming (0 %...100 %) для управления Универсальным регулятором Dim Actuator. Долго нажмите кнопку, чтобы уменьшить нагрузку до 100 %, а затем снизить до 0 %, и так далее; новый длинный пресс, чтобы успокоить нагрузку обратной дорогой.

Кнопка S2

Номер	Название	Функция	Описание
5	CH2	Переключение (On/Off)	Для управления переключателем и универсальным регулятором яркости. Кратковременно нажмите кнопку один раз, чтобы включить нагрузку, и еще раз, чтобы выключить нагрузку.
11	S2_Dim	Диммирование в процентах	Чтобы отключить или включить функцию Dimming (0 %...100 %) для управления Универсальным регулятором Dim Actuator. Долго нажмите кнопку, чтобы уменьшить нагрузку до 100 %, а затем снизить до 0 %, и так далее; новый длинный пресс, чтобы успокоить нагрузку обратной дорогой.

Настройки параметров

Основные		Имя устройства: COMBIMAT KNX
		Настройка чувствительности: (выберите из выпадающего списка желаемую чувствительность обнаружения) 20 % 40 % 60 % 80 % 100 %
		Функция устройства: (установите устройство в качестве ведущего или ведомого детектора) c. Ведущий d. Ведомый
		Время выходного цикла: (установите время выходного цикла ведомого детектора) 1-100
		Функция устройства: (установите режим работы детектора) a. Автоматический режим (Присутствие) b. Полуавтоматический режим (Отсутствие) c. Тестовый режим
		Пульт ДУ: (отключите или включите функцию ИК-пульта дистанционного управления) c. Отключить d. Включить
Автомати-ческий режим (Присутствие)	Канал 1	Регулировка чувствительности: (выберите из выпадающего списка желаемое значение яркости переключения) 10 / 50 / 100 / 200 / 300 / 500 / 800 / 1000 / 1500 / 2000 / Бесконечно
		Выберите активный выход устройства: a. OFF b. ON a. Настройка яркости (10...100 %)
		Яркость: (выберите из выпадающего списка нужный процент яркости) 10 % / 20 % / 30 % / 40 % / 50 % / 60 % / 70 % / 80 % / 90 % / 100 %
		Настройка времени: (выберите из выпадающего списка желаемое время задержки) 30 sec / 1 m / 5 m / 10 m / 15 m / 20 m / 30 m / 45 m / 60 m
		Выберите неактивный выход устройства: a. OFF b. ON a. Настройка яркости (10...100 %)
		Яркость: (выберите из выпадающего списка нужный процент яркости) 10 % / 20 % / 30 % / 40 % / 50 % / 60 % / 70 % / 80 % / 90 % / 100 %
		2-Уровневая функция: (отключить или включить 2-уровневую функцию) b. Отключить c. Включить
		2-Уровневая функция: (выберите из выпадающего списка желаемый процент яркости в режиме ожидания) 10% / 20% / 30% / 40% / 50% / 60%
		Настройка времени: (выберите из выпадающего списка желаемое время задержки в режиме ожидания) 1 m / 3 m / 5 m / 10 m / 20 m / 30 m / 45 m / 60 m / ON
Автомати-ческий режим (Присутствие)	Канал 2	Регулировка чувствительности: (выберите из выпадающего списка желаемое значение яркости переключения) 10 / 50 / 100 / 200 / 300 / 500 / 800 / 1000 / 1500 / 2000 / Бесконечно
		Выберите активный выход устройства: c. OFF d. ON a. Настройка яркости (10...100 %)
		Яркость: (выберите из выпадающего списка нужный процент яркости) 10 % / 20 % / 30 % / 40 % / 50 % / 60 % / 70 % / 80 % / 90 % / 100 %
		Настройка времени: (выберите из выпадающего списка желаемое время задержки) 30 sec / 1 m / 5 m / 10 m / 15 m / 20 m / 30 m / 45 m / 60 m
		Выберите неактивный выход устройства: c. OFF d. ON a. Настройка яркости (10...100 %)
		Яркость: (выберите из выпадающего списка нужный процент яркости) 10 % / 20 % / 30 % / 40 % / 50 % / 60 % / 70 % / 80 % / 90 % / 100 %
		2-Уровневая функция: (отключить или включить 2-уровневую функцию) d. Отключить e. Включить
		2-Уровневая функция: (выберите из выпадающего списка желаемый процент яркости в режиме ожидания) 10% / 20% / 30% / 40% / 50% / 60%
		Настройка времени: (выберите из выпадающего списка желаемое время задержки в режиме ожидания) 1 m / 3 m / 5 m / 10 m / 20 m / 30 m / 45 m / 60 m / ON
Автомати-ческий режим (Присутствие)	Нажать кнопку (S1 и S2)	Диммирование: (для отключения или включения функции затемнения) c. Отключить d. Включить
		Диммирование: (для отключения или включения функции затемнения) c. Отключить d. Включить
Полуавто-матический Режим (Отсутствие)	Канал 1 (нажать на кнопку S1 требуется для срабатывания датчика)	Выберите активный выход устройства: e. OFF f. ON g. Настройка яркости (10...100 %)
		Яркость: (выберите из выпадающего списка нужный процент яркости) 10 % / 20 % / 30 % / 40 % / 50 % / 60 % / 70 % / 80 % / 90 % / 100 %
		Настройка времени: (выберите из выпадающего списка желаемое время задержки) 30 sec / 1 m / 5 m / 10 m / 15 m / 20 m / 30 m / 45 m / 60 m
		Выберите неактивный выход устройства: e. OFF f. ON g. Настройка яркости (10...100 %)
		Яркость: (выберите из выпадающего списка нужный процент яркости) 10 % / 20 % / 30 % / 40 % / 50 % / 60 % / 70 % / 80 % / 90 % / 100 %
	Канал 2 (нажать на кнопку S2 требуется для срабатывания датчика)	Выберите активный выход устройства: a. OFF b. ON c. Настройка яркости (10...100 %)
		Яркость: (выберите из выпадающего списка нужный процент яркости) 10 % / 20 % / 30 % / 40 % / 50 % / 60 % / 70 % / 80 % / 90 % / 100 %
		Настройка времени: (выберите из выпадающего списка желаемое время задержки) 30 sec / 1 m / 5 m / 10 m / 15 m / 20 m / 30 m / 45 m / 60 m
		Выберите неактивный выход устройства: a. OFF b. ON c. Настройка яркости (10...100 %)
		Яркость: (выберите из выпадающего списка нужный процент яркости) 10 % / 20 % / 30 % / 40 % / 50 % / 60 % / 70 % / 80 % / 90 % / 100 %
Тестовый режим	Канал 1 (Время задержки составляет 3 секунды в Тестовом режиме)	Выберите активный выход устройства: a. OFF b. ON
		Выберите неактивный выход устройства: a. OFF b. ON
	Канал 2 (Время задержки составляет 3 секунды в Тестовом режиме)	Выберите активный выход устройства: a. OFF b. ON
		Выберите неактивный выход устройства: a. OFF b. ON

Групповой объект

Number	Name	Object Function	Length	C	R	W	T	U	Data Type	Priority
0	PIR_State	Read/Write	1 bit	C	R	W	T	-	switch, state	Low
2	CH1	Switch(On/Off)	1 bit	C	R	W	T	-	switch	Low
4	CH1_Dim	Percentage dimming(10..100%)	1 byte	C	R	W	T	-	percentage (0..100%)	Low
5	CH2	Switch(On/Off)	1 bit	C	R	W	T	-	switch	Low
7	CH2_Dim	Percentage dimming(10..100%)	1 byte	C	R	W	T	-	percentage (0..100%)	Low
9	S1_Dim	Percentage dimming	1 byte	C	R	W	T	-	percentage (0..100%)	Low
11	S2_Dim	Percentage dimming	1 byte	C	R	W	T	-	percentage (0..100%)	Low
16	CH1_Level2	Percentage dimming(10..60%)	1 byte	C	R	W	T	-	percentage (0..100%)	Low
17	CH2_Level2	Percentage dimming(10..60%)	1 byte	C	R	W	T	-	percentage (0..100%)	Low

ТЕХНИЧЕСКИЕ ХАРАКТЕРИСТИКИ

Номинальное напряжение:	21-30 В постоянного тока (по шине KNX)
Номинальная нагрузка:	до 2 устройств KNX через шину KNX
Потребляемая мощность:	около 10 мА.
Диапазон яркости:	от 10 до 2.000 люкс - ∞
Диапазон яркости (режим ожидания):	от 10% до 60%
Настройка чувствительности:	от 20% до 100%
Временной диапазон:	от 30с до 60м
Временной диапазон (режим ожидания):	ВЫКЛ / от 1 до 60 м.
Угол обнаружения:	360 °
Поле обнаружения:	Ø 24 м до 2,5 м высотой при 20 °C
Рабочая температура:	от -20 °C до +45 ° C
Степень защиты:	IP20 IP54 с адаптером COMBIMAT OB137860
Класс защиты:	III

Возможны изменения характеристик - дополнительная информация: www.orbis.es

00/01.2021
A01600101359477

ORBIS TECNOLOGÍA ELÉCTRICA, S.A.
Lérida, 61 E–28020 MADRID
Teléfono:+ 34 91 5672277
E-mail: info@orbis.es
http://www.orbis.es