CIRCUMAT +

Ficha Técnica
Technical Data Sheet



Descripción	*Description*
- Instalación superficie en techo - Funcionalidades básicas que cubren la mayoría de las instalaciones - Equipado con compensador de temperatura exterior para una detección más precisa - Función pulso: 1 s ON / 9 s OFF - Doble borna de neutro para mayor facilidad de instalación - Parámetros regulables: temporización y sensibilidad luminosa - Limitador de campo de captación incluido, permite anular la detección en zonas específicas dentro del área de captación - Incluye detección de paso por cero necesario para un mejor control de cargas tipo LED, fluorescencia, bajo consumo, etc.	- Ceiling surface mounted - Basic functions cover most applications - Outside temperature compensation provides more precise detection - Pulse function: 1 s ON / 9 s OFF - Dual neutral connection terminal for easier installation - Adjustable parameters: timing and light sensitivity - Detection field limiter included, which allows detection cancelation in specific points within the detection area - Includes zero-crossing detection feature, required for LED, fluorescence or low energy lighting load control, etc.

Aplicaciones	*Areas of application*
Ideal para instalaciones en portales, trasteros, descansillos, pasillos, salas de reuniones, cuartos de baño, despachos.	*Halls, Box rooms, Landings, Corridors, Offices, Restrooms.*

Modelos *Models*	CIRCUMAT +		
	230 V ac	**120 / 230 V ac**	
Características técnicas *Technical data*			
Alimentación *Power supply*	230 V ac ± 10 %	120 V ac ± 10 %	230 V ac ± 10 %
Frecuencia nominal *Nominal frequency*	50 / 60 Hz	50 / 60 Hz	
Consumo propio *Power consumption*	5,2 VA (0,8 W) *5.2 VA (0.8 W)*	3 VA (0,6 W) *3 VA (0.6 W)*	11 VA (1,4 W) *11 VA (1.4 W)*
Poder de ruptura *Switching capacity*	µ 6 A / 230 V~ cosφ = 1	µ 6 A / 120 V~ cosφ = 1	µ 6 A / 230 V~ cosφ = 1
Detección de paso por cero *Zero-cross switching*	Si *Yes*		
Tecnología captación *Sensor technology*	PIR		
Número de sensores *Number of sensors*	1		
Número de circuitos *Number of circuits*	1		
Ángulo de detección *Detection angle*	360º		
Campo de detección *Detection field*	Hasta 7 m de diámetro a 2,5 m de altura Hasta 9 m de diámetro a 3 m de altura *Up to 7 m diameter at 2.5 m height* *Up to 9 m diameter at 3 m height*		
Parámetros regulables *Adjustable parameters*	Tiempo (TIME) Sensibilidad lumínica (LUX) *Timing (TIME)* *Brigthness range (LUX)*		
Sensibilidad lumínica *Brightness range*	3 lux a 2000 lux *3 lux to 2000 lux*		
Rango de temporización *Tming range*	10 s a 30 min, pulso 1 s *10 s to 30 min, pulse 1 s*		
Clase de protección *Protection class*	Clase II en condiciones correctas de montaje *Class II in correct mounting conditions*		
Grado de protección *Degree of protection*	IP20 según EN 60529 *IP20 according to EN 60529*		
Montaje del equipo *Method of mounting control*	Techo (superficie) *Ceiling (surface)*		
Altura de instalación *Installation height*	Hasta 4 m (ideal entre 2,2 y 4 m) *Up to 4 m (ideal between 2.2 and 4 m)*		
Conexión *Connection*	borne de tornillo *screw terminals*		
Sección de conductor *Wire cross section*	0,75 mm² a 1,5 mm² *0.75 mm² to 1.5 mm²*		
Temperatura de funcionamiento *Operating temperature*	-20 ºC a 40 ºC *-20 ºC to 40 ºC*		
Temperatura límite de funcionamiento *Limit temperature of operation*	-20 ºC a 50 ºC *-20 ºC to 50 ºC*		
Temperatura de transporte y almacenamiento *Transportation and storage temperature*	-30 ºC a 60 ºC *-30 ºC to 60 ºC*		
Peso neto *Net weight*	105 g		

DT1371FT001 - 06. 01/2022

CIRCUMAT +

Cargas máximas recomendadas
Maximum recommended load

	Incandescentes *Incandescent*	Fluorescentes *Fluorescent*	Halógenas baja tensión (12 V c.a.) *Low voltage halogen (12 V AC)*	Halógenas (230 Vc.a.) *Halogen (230 V AC)*	Lámparas bajo consumo *Low consumption lamps*	Downlights *Downlights*	LED
							LED
230 V	1200 W	400 VA	1000 VA	1200 W	500 VA	500 VA	500 VA
120 V	600 W	200 VA	500 VA	600 W	250 VA	250 VA	250 VA

Conexión
Wiring diagram

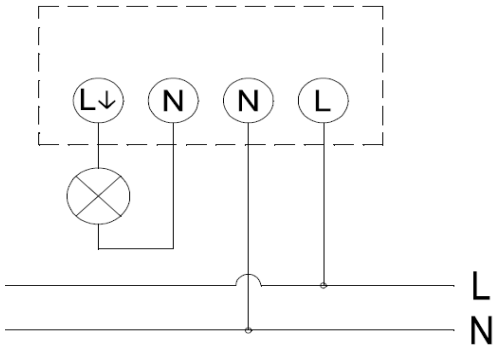

Dimensiones exteriores
Overall dimensions

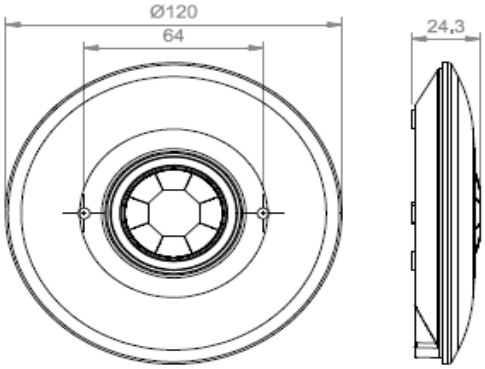

Accesorios / Opciones
Accessories / Options available

Código *Code:*	Código *Code:*	Código *Code:*
Código *Code:*	Código *Code:*	Código *Code:*

Referencia *Reference*	Modelo *Model*	Aplicaciones *Aplications*
OB137112	CIRCUMAT + 230 Vac, 50/60 Hz	Portales, trasteros, descansillos, pasillos, salas de reuniones, cuartos de baño, despachos. *Halls, Box rooms, Landings, Corridors, Offices, Restrooms.*
OB137100	CIRCUMAT + 120/230 Vac, 50/60 Hz	

Marcado *Approvals and marking*	CE UKCA
Directivas de referencia *Reference Directives*	2014/30/EU (EMC); 2014/35/EU (LVD); 2011/65/EU (RoHS)
Normas de referencia *Reference standards*	EN 60669-1; EN 60669-2-1; EN IEC 63000

DT1371FT001 - 06, 01/2022