LC-POWER™

LC-M27-QHD-180

FLACHER GAMINGMONITOR



BEDIENUNGSANLEITUNG

INHALT

1. Sicherheitshinweise
2. Wartung
3. Verpackungsinhalt
4. Produktübersicht
5. Standfußinstallation
6. Kabelverwaltung
7. Wandmontage
8. Indikatorleuchte
9. OSD-Menü
10. Teclas rápidas
11. Technische Daten

1.SICHERHEITSHINWEISE

etzen Sie den Monitor nicht einer feuchten Umgebung, Regen oder anderen Flüssigkeiten aus.
Öffnen Sie nicht das Monitorgehäuse! Es besteht akute Stromschlaggefahr durch Hochspannung innerhalb des Monitors!

Betrieb:
- Halten Sie den Monitor von direkter Sonneneinstrahlung und anderen Wärmequellen (z. B. Heizungen) fern.
- Halten Sie jegliche Flüssigkeiten vom Monitor fern.
- Achten Sie darauf, dass nichts in die Belüftungsöffnungen fallen kann.
- Blockieren Sie die Belüftungsöffnungen nicht, um eine Überhitzung zu vermeiden.
- Schlagen Sie nicht gegen den Monitor, lassen Sie das Gerät nicht fallen.

2. WARTUNG

ACHTUNG: Ziehen Sie das Netzkabel aus der Steckdose, bevor Sie den Monitor reinigen.

- Zum Reinigen des Bildschirms benutzen Sie ein weiches Tuch, das Sie leicht (!) mit destilliertem Wasser angefeuchtet haben.
- Verwenden Sie am besten spezielle Reinigungstücher für Bildschirme.
- Benutzen Sie keinesfalls Benzin, Verdünnung, sehr saure oder alkalische Mittel, Scheuermittel oder Druckluft!
- Ungeeignete Reinigungsmittel können den Monitor beschädigen und unschöne Schlieren auf dem Bildschirm und dem Gehäuse hinterlassen.
- Ziehen Sie den Netzstecker, wenn Sie den Monitor längere Zeit nicht benutzen.
- Halten Sie den Monitor von sämtlichen Flüssigkeiten, Staub und Feuchtigkeit fern.
- Falls der Monitor mit Flüssigkeiten in Berührung gerät, wischen Sie ihn sofort mit einem Tuch trocken.
- Falls Flüssigkeiten in die Belüftungsöffnungen eindringen, ziehen Sie sofort den Netzstecker und nutzen den Monitor nicht weiter. Bitte wenden Sie sich an einen professionellen Servicetechniker.

Rechtliche Hinweise:

HDMI, das HDMI-Logo und „High-Definition Multimedia Interface“ sind Marken oder eingetragene Marken der HDMI Licensing Administrator LLC in den USA und anderen Ländern.

3.Verpackungsinhalt



Monitor

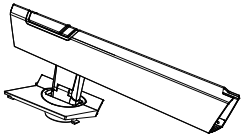

Ständerschaft

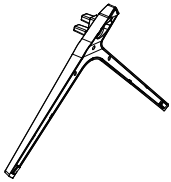

Ständerbasis

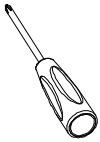

Schraubendreher x 1

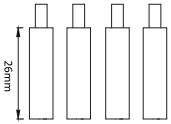

Schrauben M4*9 mm x 4
(zur Wandmontage)

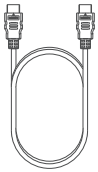

1 x HDMI-Kabel

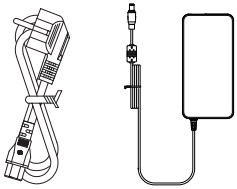

Netzkabel x 1
Netzteil x 1



Bedienungsanleitung

Eventuell sind zusätzliche Schrauben als Ersatz beigelegt.

4. Produktübersicht

4.1 - Tasten am Monitor

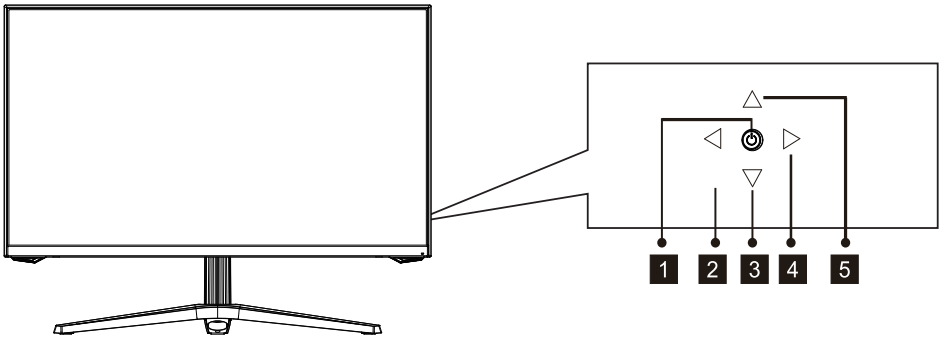

1 Drücken Sie zum Ein-/Ausschalten des Displays den Kippschalter.

2 Kippschalter nach links: Schalten Sie das Eingangssignal / Verlassen.

3 Kippschalter nach unten: Anzeige GamePlus / Menüauswahl

4 Kippschalter nach: rechts Hauptmenü / OK

5 Kippschalter nach oben: Kontextmodell-Verknüpfungen / Menüauswahl.

4.2 - Monitoranschlüsse

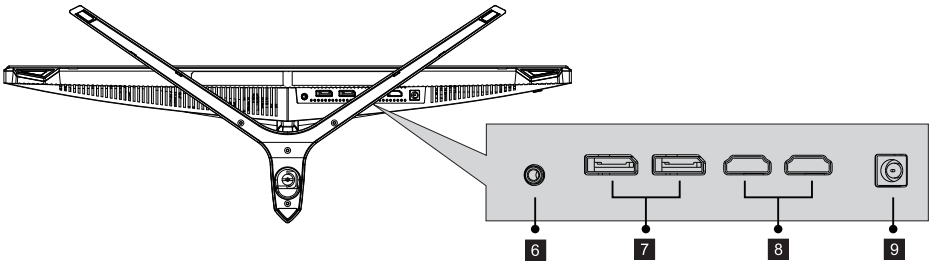

6 **Audioausgang:** Schließen Sie das Audiokabel zur Ausgabe von Audiosignalen an.

7 **DP-Anschlüsse:** Schließen Sie einen Stecker des DP-Kabels an den DP-Ausgang des Computers und den anderen Stecker an den DP-Port des Mo**nitors an.**

8 **HDMI-Anschlüsse:** Schließen Sie einen Stecker des HDMI-Kabels an den HDMI-Ausgang des Computers und den anderen Stecker an den HDMI-Port des Monitors an.

9 **Netzanschluss:** Hier schließen Sie das Netzkabel zur Stromversorgung des Monitors an.

5. Standfußinstallation

1. Öffnen Sie die Verpackung, nehmen Sie den Monitor mitsamt Schaumstoff heraus und stellen Sie das Gerät sanft auf einem Tisch ab.

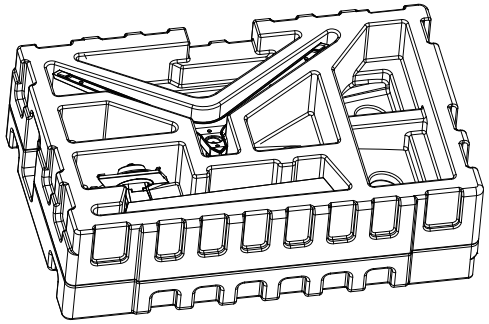

2. Nehmen Sie Basis und Schaft aus der Verpackung. Befestigen Sie die Basis mit der Schraube am Schaft. (Die Schraube ist am Halterungsgehäuse/Schaft angebracht.)

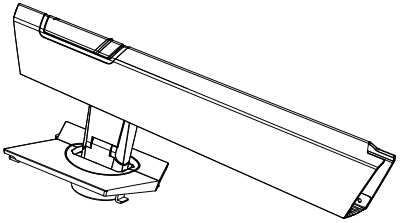

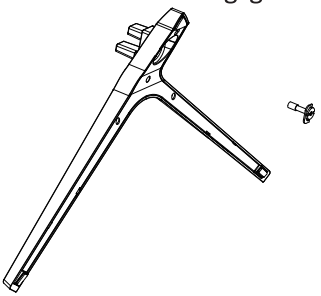

3. Befestigen Sie das zusammengebaute Halterungsgehäuse an die Rückseite des Monitors, indem Sie den oberen Teil einführen und herabdrücken. Zum Entfernen des Halterungsgehäuses drücken Sie die Schnellentriegelungstaste an der Rückseitenabdeckung.

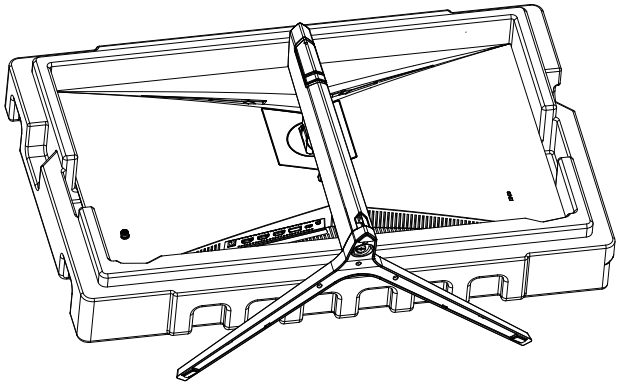

4. Greifen Sie die Halterung mit den Händen und stellen Sie das Gerät auf einem Tisch.

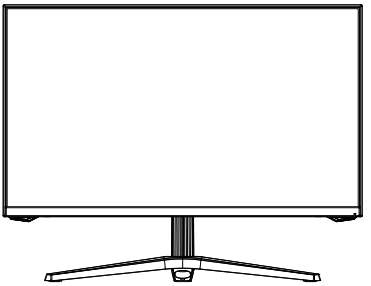

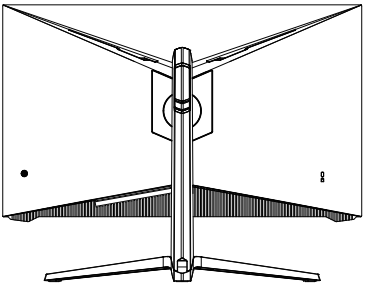

Legen Sie den Monitor auf eine flache Unterlage, bevor Sie den Ständer abnehmen.

6. Kabelverwaltung

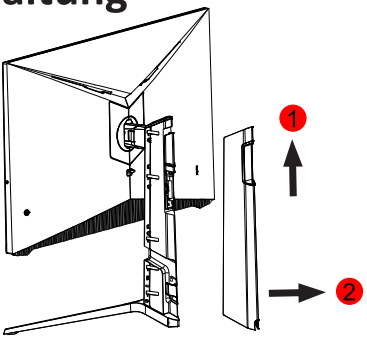

1. Entfernen Sie die Rückseitenabdeckung der Halterung (die Rückseitenabdeckung der Halterung zunächst nach oben schieben und dann zurück ziehen)

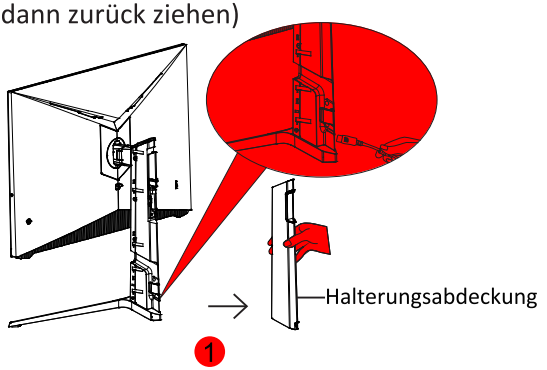

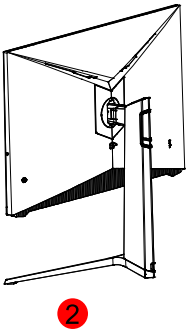

2. Schließen Sie das Netzkabel und das Signalkabel mittels der Halterung am Monitor an. Wenn Sie mit der Kabelverwaltung fertig sind, setzen Sie die Rückseitenabdeckung der Halterung wieder ein.

7. Wandmontage

Die mitgelieferten Schrauben eignen sich ausschließlich zum Fixieren des Monitors an einer VESA-Halterung mit 75 x 75 mm Schraubenabstand. VESA-Halterungen und Montagezubehör erhalten Sie separat im Fachhandel.

1. Öffnen Sie die Verpackung, nehmen Sie den Monitor mitsamt Schaumstoff heraus und stellen Sie das Gerät sanft auf einem Tisch ab.

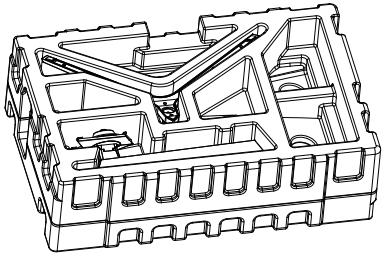

2. Lösen Sie die Schrauben wie in der Abbildung unten vom hinteren Gehäuse des Monitors.

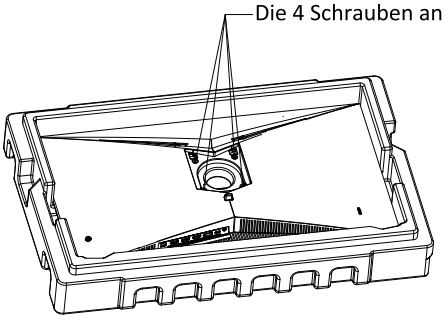

3. Verwenden Sie die vier mitgelieferten Sechskantbolzen zur Verbindung mit der Wandhalterung. (Dieses Gerät besitzt keine Wandhalterung; diese ist separat zu erwerben, Standard-VESA-Loch 75 mm x 75 mm.)

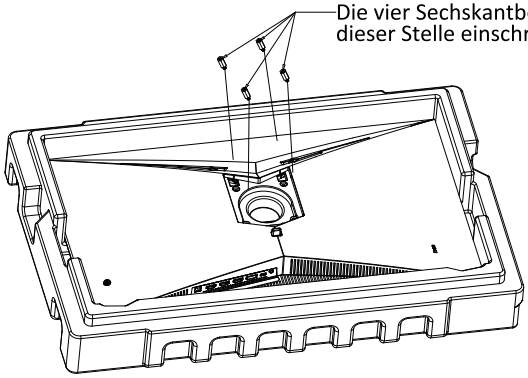

4. Das zusammengebaute Produkt lässt sich an der Wand aufhängen. Den Bildschirm nicht direkt zusammendrücken, da er sonst brechen kann.

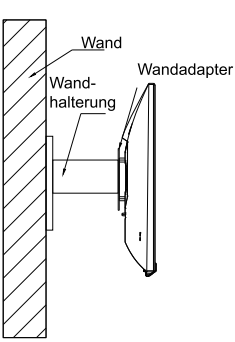

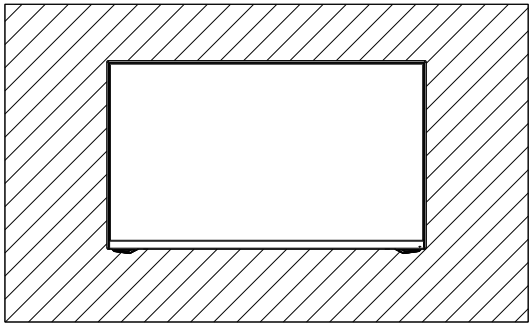

8. Indikatorleuchte

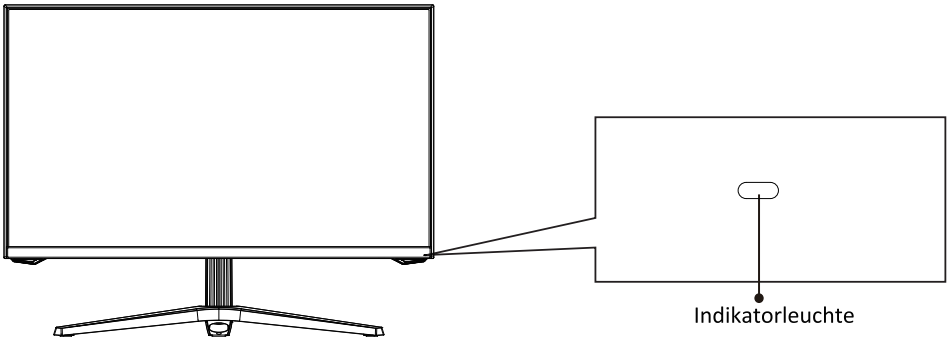

Ein leuchtendes blaues Licht zeigt an, dass das Gerät eingeschaltet ist und der Monitor normal funktioniert.Ein blinkendes blaues Licht zeigt an, dass keine Videoquelle, kein horizontales oder vertikales Signal erkannt wurde oder die Stromversorgung nicht ausreicht. Vergewissern Sie sich, dass Ihr Computer eingeschaltet ist, die Videokabel richtig angeschlossen und komplett eingesteckt wurden.

9. OSD-Menü

Mit dem OSD-Menü (On-Screen Display) können Sie die Monitoreinstellungen anpassen. Das OSD-Menü erscheint, wenn Sie bei eingeschaltetem Monitor die M-Taste drücken.

Wenn Sie den Monitor zum ersten Mal benutzen, passen sich die Einstellungen automatisch der Konfiguration Ihres Computers an.

1. Wippe rechts, um den OSD-Bildschirm aufzurufen.

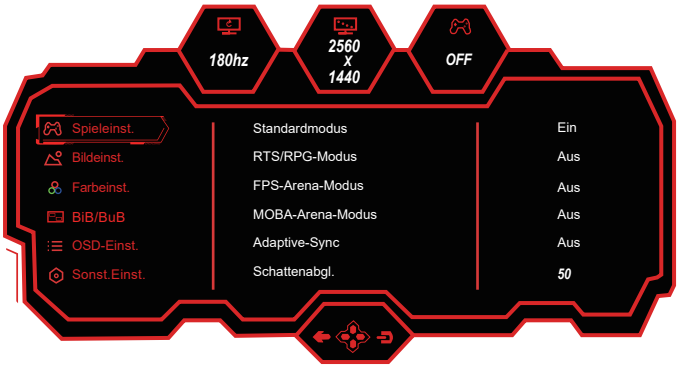

2. Wippe ▲ oder ▼ zum Durchsuchen der Funktionen.
3. Wippe ➲ zur Auswahl einer Funktion oder zum Aufrufen eines Untermenüs.
4. Wippe ➲ um den aktuellen Bildschirm zu verlassen.

- Die Funktionsliste in diesem Handbuch dient nur als Referenz.

Hauptmenü	Untermenü	Optionen
Spieleinst.	Standardmodus	Aus/Ein
	RTS/RPG-Modus	Aus/Ein
	FPS-Arena-Modus	Aus/Ein
	MOBA-Arena-Modus	Aus/Ein
	Adaptive-Sync	Aus/Ein
	Schattenabgl.	0-100
	Reaktionszeit	Aus/Normal/Schnell/Ultraschnell
	Aktualisierungsrate	Aus/Ein/Pos.
	Fadenkreuz	Aus/Fadenkreuz 1/Fadenkreuz 2/Fadenkreuz 3/Fadenkreuz 4/ Fadenkreuz 5/Fadenkreuz 6
	Spielzeit	Aus/Ein:15:00/30:00/45:00/60:00/Pos.
	Dyn. Helligk.	Aus/Normal/Experte/Ausgestaltung
	Umgebungslicht	Aus/Ein
Bildeinst.	Helligkeit	0-100
	Kontrast	0-100
	DCR	Aus/Ein
	Kontext.Modell	Aus/Ein: Filmmodus/Lesemodus/Nachtmodus
	Schw.Blaulicht	0-100
	Schärfe	0-5
	Gamma	1.8/2.0/2.2/2.4/2.6/S.Kurve
	Seitenverh.	Breitbild/4:3/1:1/Auto
Farbeinst.	Warm	Aus/Ein
	Natürlich	Aus/Ein
	Kühl	Aus/Ein
	Benutzer1	Aus/Ein:0-100(R/G/B)
	Benutzer2	Aus/Ein:0-100(R/G/B)
	Benutzer3	Aus/Ein:0-100(R/G/B)
	Farbton	0-100(R/G/B/C/M/Y)
	Sättigung	0-100(R/G/B/C/M/Y)

Hauptmenü	Untermenü	Optionen
BiB/BuB	PIP/PBP-Modus	Aus/PIP-Modus/PBP-2-Fenst1:1
	Subsignalquelle	DP1/DP2/HDMI1/HDMI2
	Audioquelle	Auto/DP1/DP2/HDMI1/HDMI2
	PIP-Position	ObRechts/ObLinks/UnRechts/UnLinks
	PIP-Größe	Klein/Mittel/Groß
	Fenstertausch	Aus/Ein
OSD-Einst.	Sprache	简体中文/English/한국어/عربى/Portugues do Brasilazil / Deutsch/Nederland /Suomi/Français/Ελληνικά/Indonesia/Italiano/日本語/Malaysia/Polskie/ Português/Русский/Español/ไทย/Українська/Tiếng Việt/繁体中文/Türkçe
	OSD-Zeitüber.	5-60
	OSD H-Position	0-100
	OSD V-Position	0-100
	OSD-Transpar.	0-5
	Hotkey1-Einst.	Helligkeit/Kontrast/Lautstärke/Stumm/Schattenabgl./Fadenkreuz/ Aktualisierungsrate/Spielzeit/Kontext.Modell/PIP/PBP-Modus/ Eingangssignal/Dyn. Helligk.
	Hotkey2-Einst.	
	Hotkey3-Einst.	
	OSD-Sperre	Aus/Ein
Sonst.Einst.	Eingangssignal	Auto/DP1/DP2/HDMI1/HDMI2
	Lautstärke	0-100
	Stumm	Aus/Ein
	Auto.Einsch.	Aus/Ein
	Eyeshield-Hinw	Aus/Ein
	Rücksetzen	Nein/Ja
	Information	Eingangsqu.: /Auflösung: /Modus:

10. Teclas rápidas

1. Rocke Down ▼ um Gameplus Modi zu wechseln. Entsprechend den Bedürfnissen Ihres Spiels wählen Sie das entsprechende Spiel-Symbol. Diese Spielsymbole wurden in erster Linie entwickelt, um Ihr Ziel während der Schießspiele zu optimieren, obwohl sie für andere Szenarien verwendet werden können.



2. Rocker Up ▲ um kontextuelle Modi zu wechseln. Diese Modi (Filmmodus, Lesemodus und Nachtmodus) können verwendet werden, um Einstellungen entsprechend Ihrer Aktivität zu optimieren. Die Standardeinstellung ist deaktiviert.



3. Rocker Left ◀ um Eingangssignalquellen zu schalten.

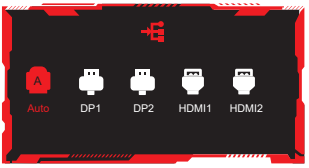

11. Technische Daten

Modell	LC-M27-QHD-180
Bildschirmgröße	27 Zoll
Bildformat	16:9
Beleuchtung	LCD
Helligkeit	300 cd/m^2
Panel	IPS
Auflösung	DP 1.4: 2560 × 1440 bei 180 Hz HDMI 2.0: 2560 × 1440 bei 144 Hz
Bildwiederholfrequenz	180 Hz
Reaktionszeit	1ms GTG
Betrachtungswinkel	178° (H) / 178° (V)
Kontrastverhältnis	1000:1
VESA-Montage	75 x 75 mm
Farben	16.7 M
Adaptive-Sync	Ja
Signaleingang	DP 1.4 x 2 , HDMI 2.0 x 2 , Audioausgang x 1
Stromeingang	12V Gleichspannung, ⎓ 4.0 A
Audio	
Lautsprecher	Nein
Audioausgang	Ja
Zubehör	
Netzkabel	Ja
Weitere Funktionen	
Blaureduktion	Ja
Abmessungen	
Abmessungen (mit Ständer)	619,0 x 477,47 x 237,41mm
Abmessungen (ohne Ständer)	619,0 x 374,04 x 64,38mm
Nettogewicht	5,95kg
Bruttogewicht	8,43kg

TABLE OF CONTENTS

1. Safety Precautions
2. Maintenance
3. Box Contents
4. Product Overview
5. Stand Installation
6. Cable Management
7. Wall Mounting
8. Indicator Light
9. OSD
10. Hotkeys
11. Technical Specifications

1. SAFETY PRECAUTIONS

Do not expose the monitor to a humid environment, rain or other liquids.
Do not open the monitor housing to avoid any shock due to electrical or mechanical hazards.

Operation:
- Keep the monitor out of direct sunlight or other heat sources like stoves.
- Keep the monitor away from any liquid.
- Remove any object that could fall into the ventilation holes.
- Do not block the ventilation holes to avoid overheating.
- Do not knock or drop the monitor.

2.MAINTENANCE

CAUTION: Unplug the power cable from the outlet before cleaning the monitor.

- To clean your screen, slightly moisten a soft, clean cloth with water.
- Please use a special screen-cleaning tissue if possible.
- Do not use benzene, thinner, ammonia, abrasive cleaners or compressed air.
- Inappropriate cleaning solutions may damage the monitor or leave a milky film on screen or housing.
- Unplug the monitor if you are not going to use it for a longer time period.
- Do not expose the monitor to dust, liquids or a humid environment.
- In case the monitor gets in touch with any liquid, wipe it down immediately using a dry cloth.
- In case any liquid gets spilled into the ventilation holes, do not use the monitor anymore. Please contact a professional service technician.

Legal notice:

HIGH-DEFINITION MULTIMEDIA INTERFACE

The terms HDMl and HDMI High Definition Multimedia lnterface, and the HDMl logo are trademarks or registered trademarks of HDMI Licensing Administrator, Inc. in the USA and other countries.

3.Box Contents



Monitor

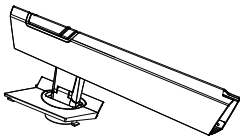

Stand - Upright Section

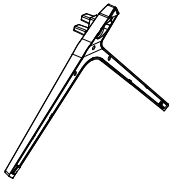

Stand - Base

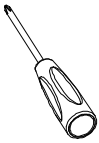

Screwdriver

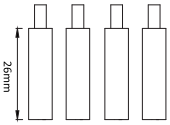

Mounting studs

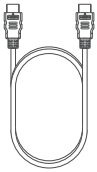

HDMI Cable

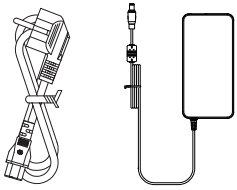

Power Cable x 1
Power Adapter x 1



User Manual

Extra screws may be included as backup.

4. Product Overview

4.1 —Monitor Buttons

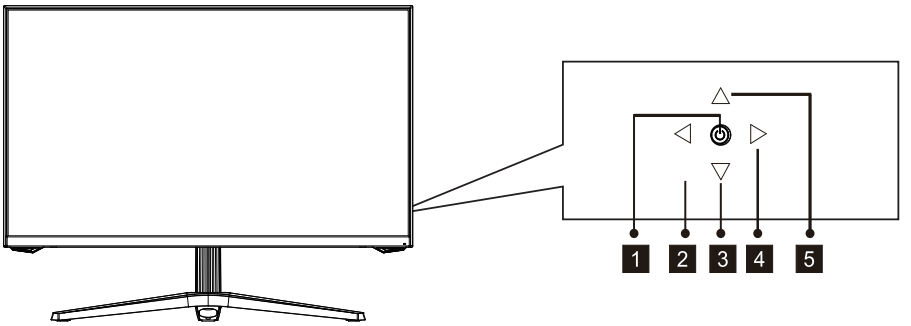

1 Press control pad to turn the display on/off.
2 Control pad left: Switch the input signal / Exit.
3 Control pad down: Display GamePlus / Select menu.
4 Control pad right: Main Menu / Ok.
5 Control pad up: Contextual Model shortcuts / Select menu.

4.2—Monitor Ports

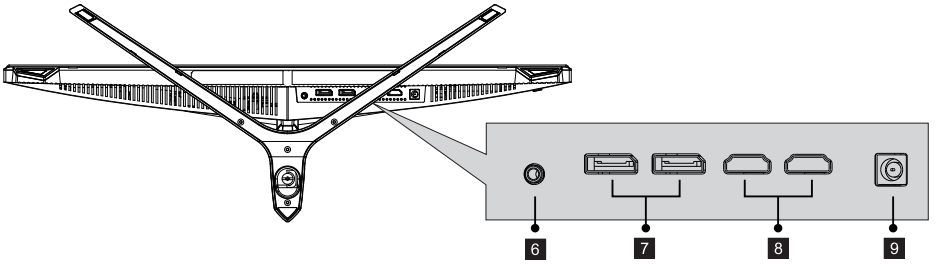

6 **Audio Output:** Insert the audio cable for output of audio signals.

7 **DP Connectors:** Insert one end of the DP cable into the computer's DP output and connect the other end to the monitor's DP port.

8 **HDMI Connectors:** Insert one end of the HDMI cable into the computer's HDMI output and connect the other end to the monitor's HDMI port.

9 **Power Connector:** Insert the power cable to supply power to the monitor.

5. Stand Installation

1. Take out the whole machine (with styrofoam) and place it on the horizontal table.

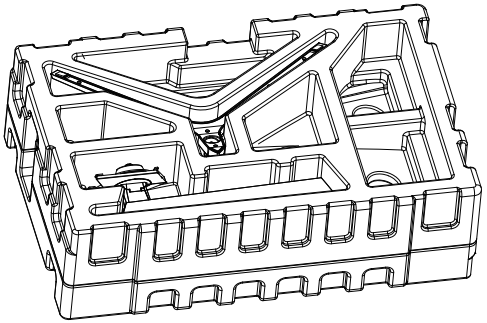

2. Lock the chassis on the bracket and screw it on by hand (the screw is attached to the chassis).

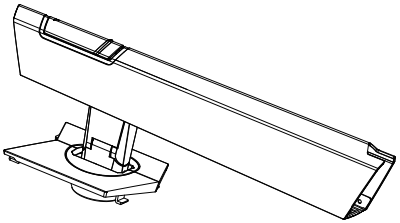

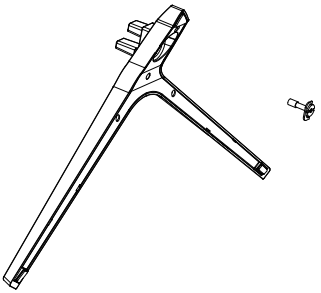

3. Buckle the assembled bracket chassis on the whole machine (insert the upper part and press down). If you want to remove the bracket chassis, push the quick-click button on the back cover to remove the bracket chassis.

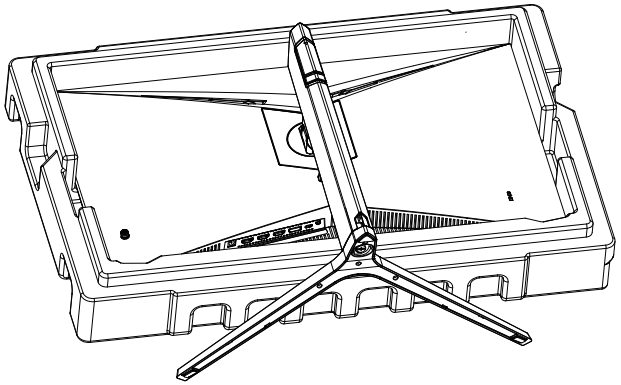

4. The assembled machine can be placed on the table.

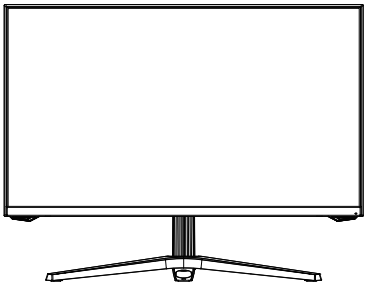

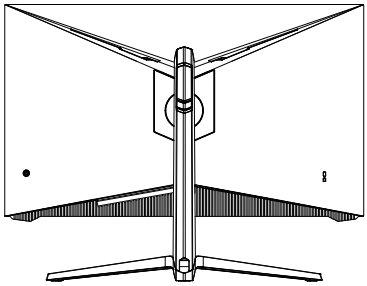

Make sure the monitor is laid on a flat surface before removing the stand.

6. Cable Management

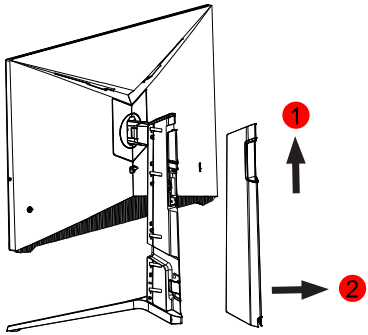

1. Remove the back cover of the bracket (push the back cover of the bracket up first, then pull it back).

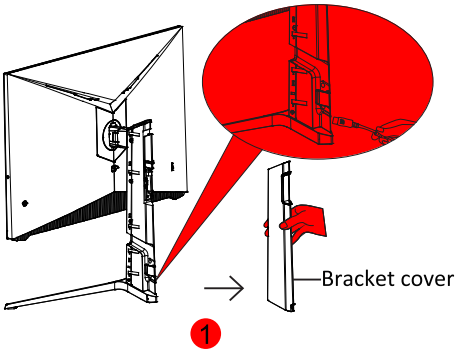

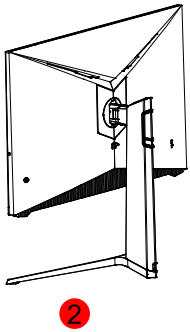

2. Connect the power line and signal line to the monitor through the bracket. After finishing the Cable, install the bracket back cover.

7. Wall Mounting

This monitor only includes screws which may be used when attaching the monitor to a VESA 75*75mm type mount. No VESA mount or mounting accessory is included.

1. Take out the whole machine (with styrofoam) and place it on the horizontal table.

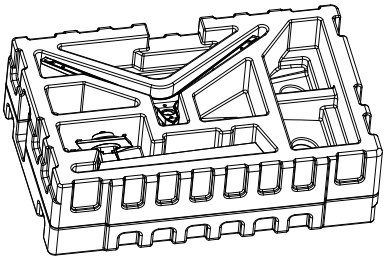

2. Remove the four screws at this position from the back cover.

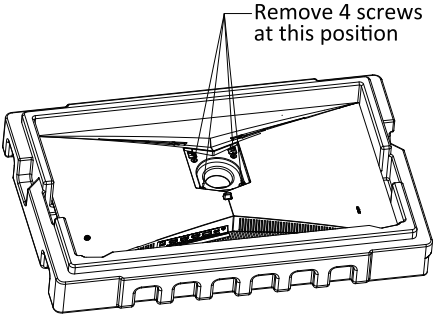

3. Screw the four hexagon studs of the accessory at this position for connecting to the wall bracket (this machine does not have wall bracket, it needs to be purchased separately, standard VESA hole 75mm * 75mm)

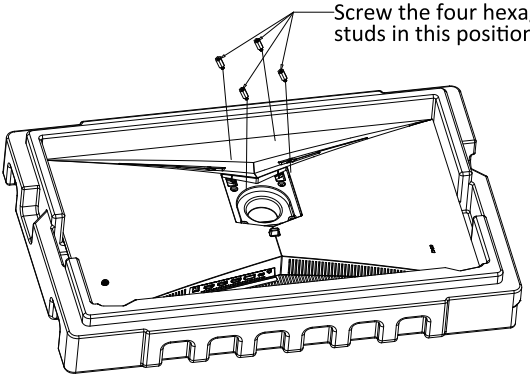

4. The assembled product can be hung on the wall. Please do not pinch the screen directly to prevent the screen from being broken.

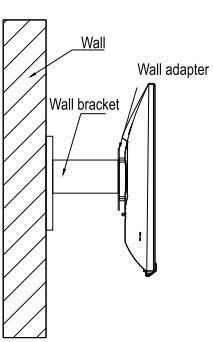

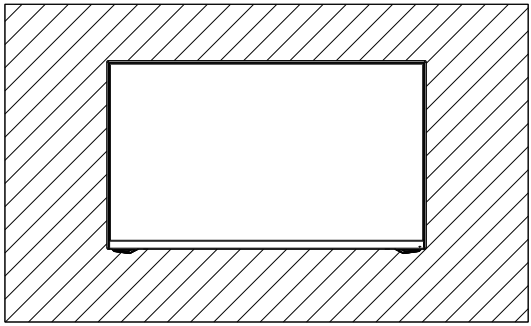

8. Indicator Light

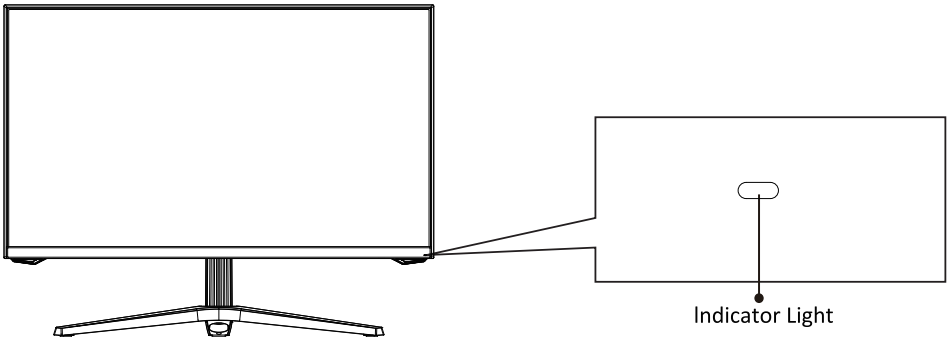

Solid blue light indicates power is on and the monitor is operating normally. Flashing blue light indicates no video source, no horizontal or vertical signal has been detected or power is low. Please ensure your computer is on and all video cables are fully inserted and / or connected.

9. OSD

The On-Screen Display (OSD) Menu may be used to adjust your monitor's settings and appears on screen after turning on the monitor and pressing the M button.

When using the monitor for the first time, settings will automatically adjust to optimal settings according to your computer's configuration and parts etc.

1. Rocker right to enter the OSD screen.

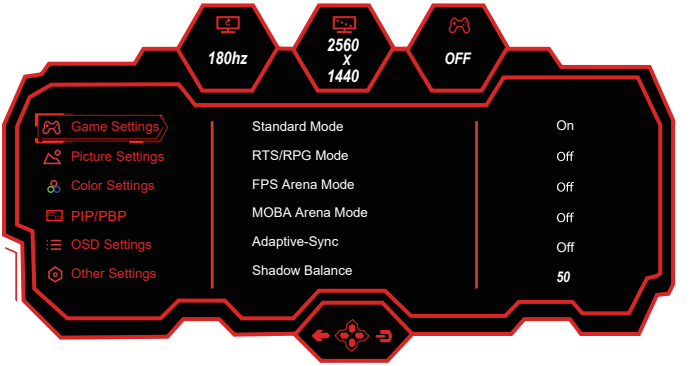

2. Rocker ▲or ▼ to browse functions.
3. Rocker ⮕ to select function or enter sub-menu.
4. Rocker ⬅ to exit the current screen.

- The functions list in this manual are for reference only.

Main Menu	Sub Menu	Option
Game Settings	Standard Mode	Off/On
	RTS/RPG Mode	Off/On
	FPS Arena Mode	Off/On
	MOBA Arena Mode	Off/On
	Adaptive-Sync	Off/On
	Shadow Balance	0-100
	Response Time	Off/Normal/Fast/Ultrafast
	Refresh Rate	Off/On/Position
	Game Crosshair	Off/Crosshair1/Crosshair2/Crosshair3/Crosshair4/Crosshair5/Crosshair6
	Game Time	Off/On:15:00/30:00/45:00/60:00/Position
	Dynamic Brightness	Off/Normal/Expert/Elaboration
	Ambient Lighting	Off/On
Picture Settings	Brightness	0-100
	Contrast	0-100
	DCR	Off/On
	Contextual Model	Off/On: Movie Mode/Reading Mode/Night Mode
	Low Blue Light	0-100
	Sharpness	0-5
	Gamma	1.8/2.0/2.2/2.4/2.6/S.curve
	Aspect Ratio	Wide Screen/4:3/1:1/Auto
Color Settings	Warm	Off/On
	Natural	Off/On
	Cool	Off/On
	User1	Off/On:0-100(R/G/B)
	User2	Off/On:0-100(R/G/B)
	User3	Off/On:0-100(R/G/B)
	Hue	0-100(R/G/B/C/M/Y)
	Saturation	0-100(R/G/B/C/M/Y)

Main Menu	Sub Menu	Option
PIP/PBP	PIP/PBP Mode	Off/PIP Mode/PBP 2Win 1:1
	Sub-Signal Source	DP1/DP2/HDMI1/HDMI2
	Audio Source	Auto/DP1/DP2/HDMI1/HDMI2
	PIP Position	TopRight/TopLeft/BottomRight/BottomLeft
	PIP Size	Small/Medium/Large
	Window Swap	Off/On
OSD Settings	Language	简体中文/English/한국어/عربى/Portugues do Brasilazil / Deutsch/Nederland /Suomi/Français/Ελληνικά/Indonesia/Italiano/日本語/Malaysia/Polskie/ Português/Русский/Español/ไทย/Українська/Tiếng Việt/繁体中文/Türkçe
	OSD Time Out	5-60
	OSD H-Position	0-100
	OSD V-Position	0-100
	OSD Transparency	0-5
	Hotkey1 Setting	Brightness/Contrast/Volume/Mute/Shadow Balance/Game Crosshair/ Refresh Rate/Game Time/Contextual Model/PIP/PBP Mode/Input Signal/Dynamic Brightness
	Hotkey2 Setting	
	Hotkey3 Setting	
	OSD Lock	Off/On
Other Settings	Input Signal	Auto/DP1/DP2/HDMI1/HDMI2
	Volume	0-100
	Mute	Off/On
	Auto Power	Off/On
	Eyeshield Remind	Off/On
	Reset	No/Yes
	Information	Input Source: /Resolution: /Mode:

10. Hotkeys

1. Rocker Down ▼ to switch Gameplus modes. According to the needs of your game, choose the corresponding game icon. These game icons are primarily designed to optimize your aim during shooting games, though they can be used for other scenarios.



2. Rocker Up ▲ to switch contextual modes. These modes (Movie mode, Reading mode, and Night mode) can be used to optimize settings according to your activity. The default setting is off.



3. Rocker Left ◀ to switch input signal sources.



11. Technical Specifications

Model	LC-M27-QHD-180
Screen Size	27”
Aspect Ratio	16:9
Backlight	LCD
Brightness	300cd/m^2
Panel	IPS
Resolution	DP1.4: 2560*1440@180Hz HDMI 2.0: 2560*1440@144Hz
Refresh Rate	180 Hz
Response Time	1ms GTG
Viewing Angle	178°(H) / 178°(V)
Contrast Ratio	1000:1
VESA Mounting	75 x 75mm
Colours	16.7 M
Adaptive-Sync	Yes
Signal Input	DP 1.4*2, HDMI 2.0*2, Audio out*1
Power Input	12V⎓4.0 A
Audio	
Speakers	NO
Audio Out	Yes
Accessories	
Power Adapter Cable	Yes
Additional Functions	
Low Blue Light	Yes
Physical Dimensions	
Dimensions (w/ Stand)	619.0*477.47*237.41mm
Dimensions (w/o Stand)	619.0*374.04*64.38mm
Net Weight	5.95kg
Gross Weight	8.43kg

TABLE DES MATIÈRES

1. Précautions relatives à la sécurité
2. Maintenance
3. Contenu de la boîte
4. Vue d'ensemble du produit
5. Installation du socle
6. Gestion des câbles
7. Montage mural
8. Témoin lumineux
9. OSD
10. Raccourcis clavier
11. Spécifications techniques

1. Précautions relatives à la sécurité

N'exposez pas le moniteur à un environnement humide, à la pluie ou à d'autres liquides. Afin d'éviter tout choc dû à des risques électriques ou mécaniques, n'ouvrez pas le boîtier du moniteur.

Fonctionnement :
- Maintenez le moniteur à l'abri de la lumière directe du soleil ou d'autres sources de chaleur comme les convecteurs.
- Maintenez le moniteur éloigné de tout liquide.
- Retirez tout objet qui pourrait tomber dans les orifices de ventilation.
- Afin d'éviter toute surchauffe, n'obstruez pas les orifices de ventilation.
- Ne heurtez pas et ne laissez pas tomber le moniteur.

2. Maintenance

ATTENTION : Débranchez le cordon d'alimentation de la prise murale avant de nettoyer le moniteur,

- Pour nettoyer votre écran antistatique, humidifiez légèrement un chiffon doux et propre avec de l'eau.
- Si possible, veuillez utiliser un chiffon spécial de nettoyage d'écran.
- N'utilisez pas de diluant, de benzène, d'ammoniac, de nettoyant abrasif ni d'air comprimé.
- Des solutions de nettoyage inappropriées peuvent endommager le moniteur ou laisser un film laiteux sur l'écran ou le boîtier.
- Débranchez le moniteur si vous ne prévoyez pas de l'utiliser pendant une période prolongée.
- N'exposez pas le moniteur à la poussière, aux liquides ou à un environnement humide.
- Si le moniteur entre en contact avec un liquide, essuyez-le immédiatement avec un chiffon sec.
- Si du liquide rejaillit sur les ouvertures de ventilation, cessez d'utiliser le moniteur. Veuillez contacter un technicien professionnel.

Rappel légal :

Les termes Interface Multimédia Haute Définition HDMI et HDMI, et le logo HDMI sont des marques déposées par l'administrateur de licence d'HDMI, Inc. aux Etats-Unis et dans d'autres pays.

3. Contenu de la boîte



Moniteur

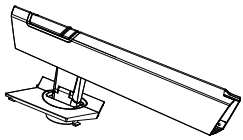

Support - Section verticale

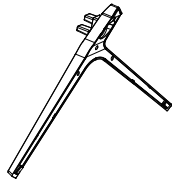

Support - Base

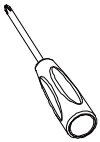

Tournevis

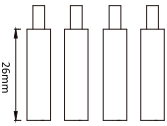

Goujons de montage

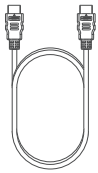

Câble HDMI

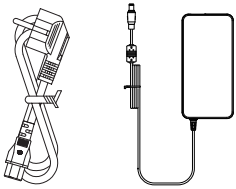

Câble d'alimentation x 1
Adaptateur secteur x 1



Mode d'emploi

Des vis supplémentaires peuvent être incluses en secours.

4. Vue d’ensemble du produit

4.1 - Boutons du moniteur

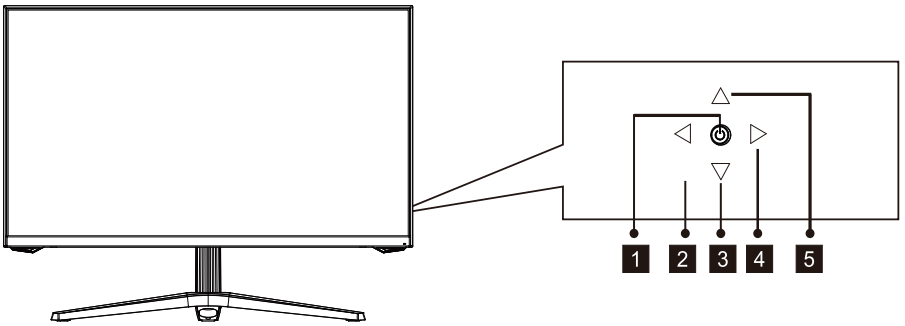

1 Appuyez sur la bascule pour activer ou éteindre l’écran.

2 Bascule vers la gauche: Commutation des signaux d'entrée / Exportations.

3 Bascule vers le bas Afficher GamePlus / Sélection menu.

4 Bascule vers la droite: Menu principal /OK.

5 Bascule vers le haut : Raccourci modèle contextuel / Sélection menu.

4.2 - Ports du moniteur

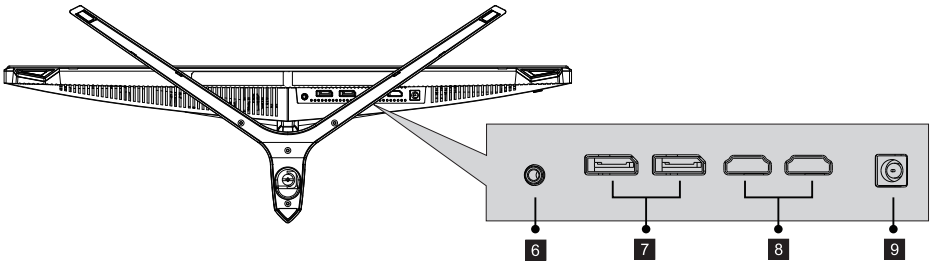

6 **Sortie audio :** Insérez le câble audio pour obtenir des signaux audio de sortie.

7 **Connecteurs DP :** Insérez une extrémité du câble DP dans la sortie DP de l'ordinateur puis branchez l’autre extrémité du câble dans le port DP du moniteur.

8 **Connecteurs HDMI :** Insérez une extrémité du câble HDMI dans la sortie HDMI de l'ordinateur puis branchez l’autre extrémité du câble dans le port HMDI du moniteur.

9 **Connecteur d'alimentation :** insérez le câble d’alimentation pour alimenter le moniteur.

5. Installation du socle

1. Sortez l'ensemble de la machine (avec le polystyrène) et placez-la sur la table horizontale

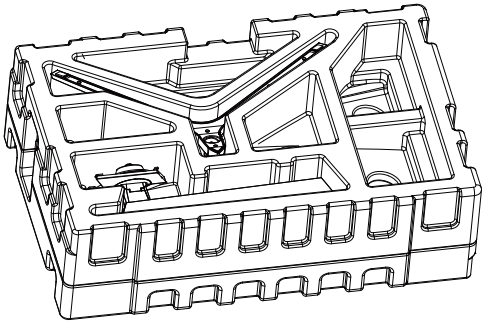

2. Verrouillez le châssis sur le support et vissez-le à la main (la vis est fixée au châssis)

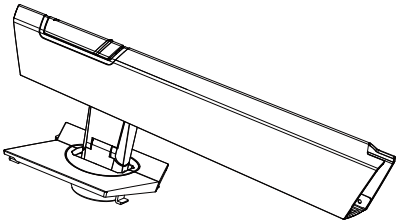

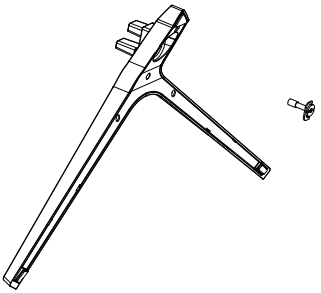

3. Bouclez le châssis support assemblé sur l'ensemble de la machine (insérez la partie supérieure et enfoncez). Si vous voulez retirer le châssis support, appuyez sur le bouton à clic rapide sur le capot arrière afin de retirer le châssis support.

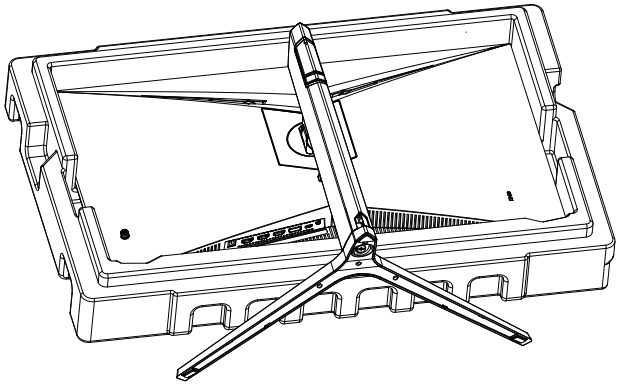

4. La machine assemblée peut tenir sur la table.

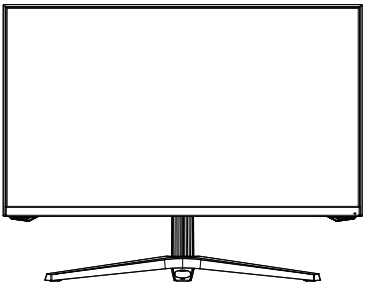

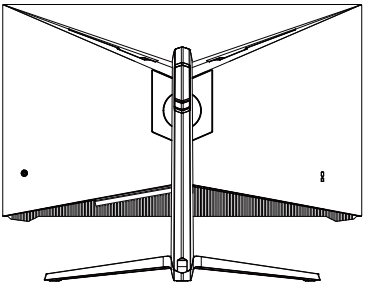

Assurez-vous que le moniteur est posé sur une surface plane avant de retirer le socle.

6. Gestion des câbles

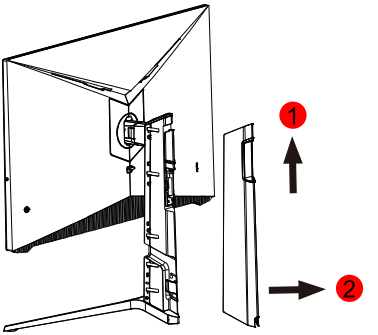

1. Retirez le capot arrière du support (enfoncez d'abord le capot arrière du support, puis tirez-le vers l'arrière)

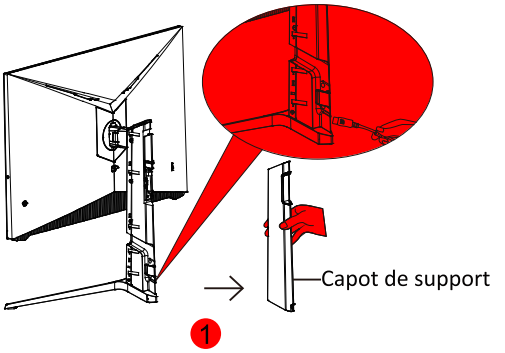

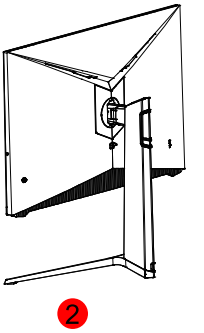

2. Raccordez la ligne d'alimentation et la ligne de signal au moniteur via le support. Une fois le câble terminé, installez le capot arrière du support.

7. Montage mural

Ce moniteur comprend uniquement les vis qui peuvent être nécessaires lors de la fixation de celui-ci à un support de type VESA 75*75 mm. Aucun support ou accessoire de fixation VESA n'est inclus.

1. Sortez l'ensemble de la machine (avec le polystyrène) et placez-la sur la table horizontale.

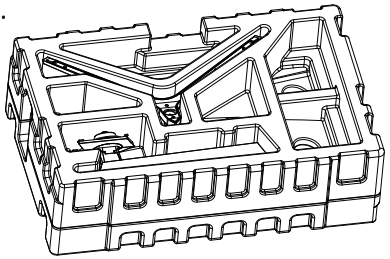

2. Retirez les quatre vis à cette emplacement du capot arrière.

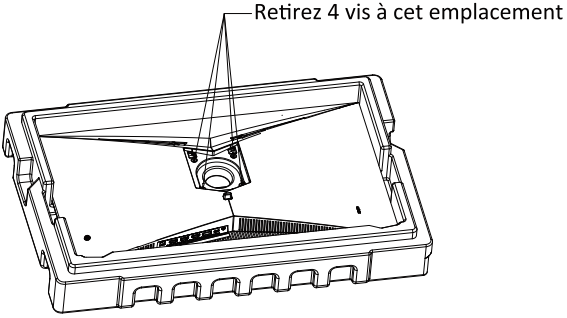

3. Vissez les quatre goujons hexagonaux de l'accessoire à cet emplacement pour le raccordement au support mural (cette machine n'a pas de support mural, il doit être acheté séparément, orifices VESA standard 75mm * 75mm)

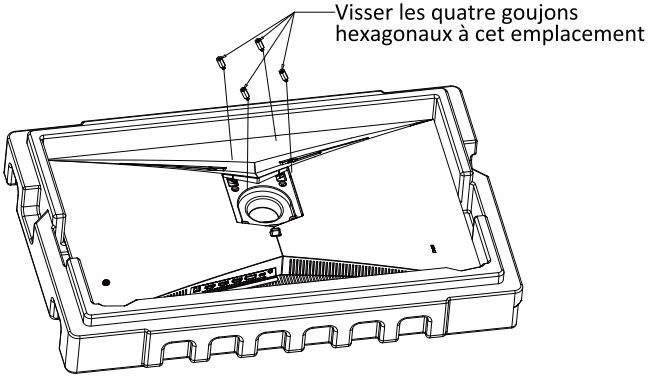

4. Le produit assemblé peut être accroché au mur. Veuillez ne pas pincer l'écran directement afin d’éviter de le briser.

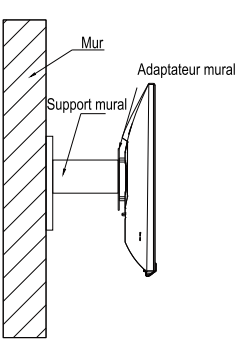

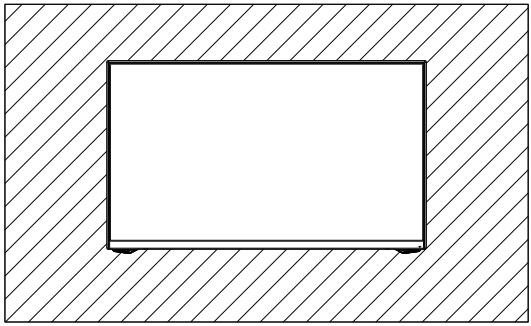

8. Voyant lumineux

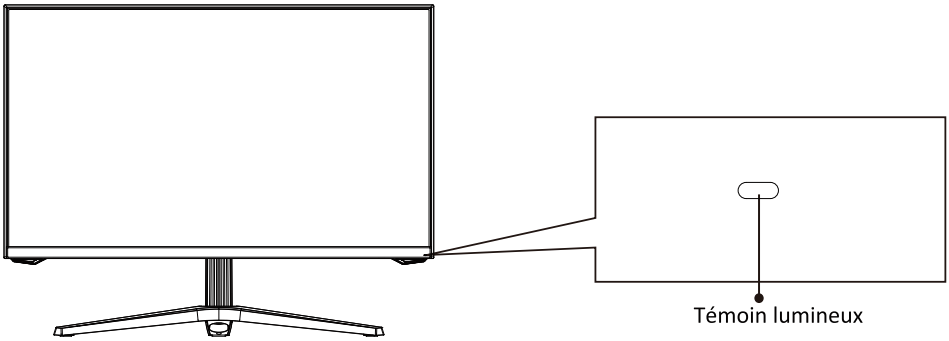

Une lumière bleue constante indique que l’alimentation est activée et que le moniteur fonctionne normalement. Une lumière bleue clignotante indique qu’il n’y a pas de source vidéo, et qu'aucun signal horizontal ou vertical n’a été détectée ou bien que le courant est faible. Veuillez vous assurer que votre ordinateur est allumé et que tous les câbles vidéo sont complètement insérés et/ou connectés.

9. OSD

Le menu d'affichage à l'écran (OSD) peut être utilisé pour régler les paramètres de votre moniteur et apparaît à l'écran après avoir allumé le moniteur et appuyé sur le bouton M.

Lorsque vous utilisez le moniteur pour la première fois, les paramètres se règlent automatiquement sur les valeurs optimales en fonction de la configuration et des composants de votre ordinateur, etc.

1. Basculez vers la droite pour accéder à l'écran OSD.

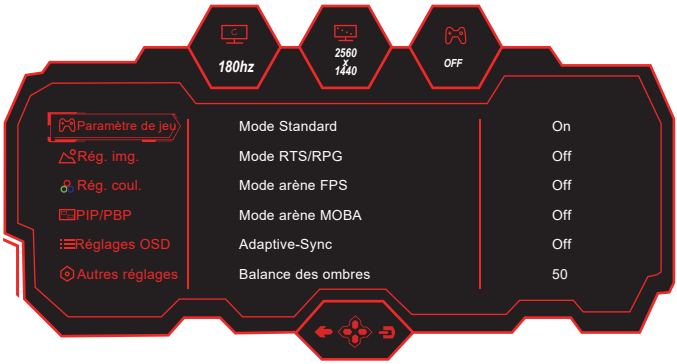

2. Bascule ▲ ou ▼ pour parcourir les fonctions.
3. Bascule ⮌ pour sélectionner une fonction ou entrer dans un sous-menu.
4. Bascule ⬅ pour quitter l'écran actuel.

- La liste des fonctions de ce manuel est fournie à titre indicatif seulement.

Menu principal	Sous-menu	Options
Paramètre de jeu	Mode Standard	Off/On
	Mode RTS/RPG	Off/On
	Mode arène FPS	Off/On
	Mode arène MOBA	Off/On
	Adaptive-Sync	Off/On
	Balance des ombres	0-100
	Durée de réponse	Off/Normal(e)/Rapide/Ultra-rapide
	Tx. rafrai.	Off/On/Position
	Jeu Crosshair	Off/Crosshair1/Crosshair2/Crosshair3/Crosshair4/Crosshair5/Crosshair6
	Durée de jeu	Off/On:15:00/30:00/45:00/60:00/Position
	Luminosité dynamique	Off/Normal(e)/Expert/Élaboration
	Éclairage ambiant	Off/On
Rég. img.	Luminosité	0-100
	Contraste	0-100
	DCR	Off/On
	Modèle contextuel	Off/On: Mode film/Mode de lecture/Mode Nuit
	Faible lumière bleue	0-100
	Netteté	0-5
	Gamma	1.8/2.0/2.2/2.4/2.6/Courbe S
	Rapport d'aspect	Écran large/4:3/1:1/Automatique
Rég. coul.	Chaud	Off/On
	Naturel	Off/On
	Froid	Off/On
	Utilisateur 1	Off/On:0-100(R/V/B)
	Utilisateur 2	Off/On:0-100(R/V/B)
	Utilisateur 3	Off/On:0-100(R/V/B)
	Teinte	0-100(R/V/B/C/M/Y)
	Saturation	0-100(R/V/B/C/M/Y)

Menu principal	Sous-menu	Options
PIP/PBP	Mode PIP/PBP	Off/Mode PIP/PBP 2Win 1:1
	Source du Sous-signal	DP1/DP2/HDMI1/HDMI2
	Source audio	Auto/DP1/DP2/HDMI1/HDMI2
	Position PIP	Coin supérieur droit/Coin supérieur gauche/Coin inférieur droit/ Coin inférieur gauche
	Taille PIP	Petite/Moyenne/Grande
	Permutation de fenêtres	Off/On
Réglages OSD	Langue	简体中文/English/한국어/عربي/Portugues do Brasilazil / Deutsch/Nederland/ Suomi/Français/Ελληνικά/Indonesia/Italiano/日本語/Malaysia/Polskie/ Português/Русский/Español/ไทย/Українська/Tiếng Việt/繁体中文/Türkçe
	Fin de temps OSD	5-60
	Position OSD H.	0-100
	Position OSD V.	0-100
	Transparence OSD	0-5
	Réglage du raccourci 1	Luminosité/Contraste/Volume/Sourdine/Balance des ombres/Jeu Crosshair/Tx. rafrai./Durée de jeu/Modèle contextuel/Mode PIP/PBP /Signal d'entrée/Luminosité dynamique
	Réglage du raccourci 2	
	Réglage du raccourci 3	
	Verrouillage OSD	Off/On
Autres réglages	Signal d'entrée	Auto/DP1/DP2/HDMI1/HDMI2
	Volume	0-100
	Sourdine	Off/On
	Marche/ Arrêt automatique	Off/On
	Rappel de protection oculaire	Off/On
	Réinitialiser	Non/Oui
	Information(s)	Source d'entrée:/Résolution:/Mode:

10. Raccourcis clavier

1. Rocker down▼peut changer le mode gameplus. Selon les besoins de votre jeu, sélectionnez l'icône de jeu appropriée. Ces icônes de jeu sont principalement conçues pour optimiser vos objectifs dans les jeux de tir, bien qu'elles puissent également être utilisées dans d'autres scénarios.



2. Rocker up ▲ peut changer le mode contextuel. Ces modes (cinéma, lecture et nuit) peuvent être utilisés pour optimiser les réglages en fonction de votre activité. Le paramètre par défaut est désactivé.



3. Rocker left ◀ (bascule gauche) pour Commuter la source du signal d'entrée.



11. Spécifications techniques

Modèle	LC-M27-QHD-180
Taille d'écran	27
Proportions	16:9
Rétroéclairage	LCD
Luminosité	300 cd/m^2
Panneau	IPS
Résolution	DP1.4 : 2560*1440@180Hz HDMI 2.0 : 2560*1440@144 Hz
Taux de rafraîchissement	180 Hz
Temps de réponse	1ms GTG
Angles de vue	178°(H) / 178°(V)
Taux de contraste	1000:1
Montage VESA	75 x 75mm
Couleurs	16.7 M
Synchronisation adaptative	Oui
Entrées de signal	DP 1.4 *2 , HDMI 2.0 *2 , Sortie audio * 1
Entrée de courant :	12V CC⎓ 4.0 A
Audio	
Haut-parleurs	NON
Sortie Audio	Oui
Accessoires	
Câble de l'adaptateur secteur	Oui
Fonctions supplémentaires	
Faible lumière bleue	Oui
Dimensions physiques	
Dimensions (avec socle)	619,0*477,47*237,41mm
Dimensions (sans socle)	619,0*374,04*64,38mm
Poids net	5,95kg
Poids brut	8,43kg

INDICE

1. Precauzioni di sicurezza
2. Manutenzione
3. Contenuto della confezione
4. Descrizione del prodotto
5. Installazione del supporto
6. Gestione dei cavi
7. Montaggio a parete
8. Indicatore
9. OSD
10. Tasti di scelta rapida
11. Specifiche tecniche

1. Precauzioni Sulla Sicurezza

Non esporre il monitor a un ambiente umido, pioggia o altri liquidi.
Non aprire l'alloggiamento del monitor per evitare scosse dovute a rischi elettrici o meccanici.

Funzionamento:
- Tenere il monitor lontano dalla luce solare diretta o da altre fonti di calore come stufe.
- Tenere il monitor lontano da qualsiasi liquido.
- Rimuovere eventuali oggetti che potrebbero cadere nei fori di ventilazione.
- Non ostruire i fori di ventilazione per evitare il surriscaldamento.
- Non far subir urti né far cadere il monitor.

2. Maintenance

ATTENZIONE: Scollegare il cavo di alimentazione dalla presa prima di pulire il monitor.

- Per pulire lo schermo, inumidire leggermente un panno morbido e pulito.
- Utilizzare uno speciale panno per la pulizia dello schermo, se possibile.
- Non utilizzare benzene, solventi, ammoniaca, detergenti abrasivi o aria compressa.
- Le soluzioni di pulizia inadeguate potrebbero danneggiare il monitor o lasciare una pellicola lattiginosa sullo schermo o sull'alloggiamento.
- Scollegare il monitor se non lo si utilizza per un periodo di tempo più lungo.
- Non esporre il monitor a polvere, liquidi o ambienti umidi.
- Se il monitor viene a contatto con qualsiasi liquido, pulirlo immediatamente con un panno asciutto.
- In caso di versamento di liquido nei fori di ventilazione, non utilizzare più il monitor. Contattare un tecnico di assistenza professionale.

Avviso legale:

I termini HDMI, HDMI High-Definition Multimedia Interface e il logo HDMI sono marchi di fabbrica o marchi registrati di HDMI Licensing Administrator, Inc. negli Stati Uniti e in altri Paesi.

3. Contenuto della confezione



Monitor

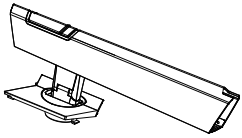

Supporto - Sezione verticale

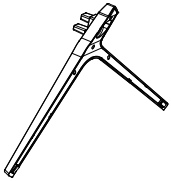

Supporto - Base

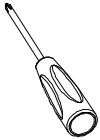

Cacciavite

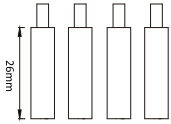

Perni di montaggio

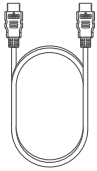

Cavo HDMI

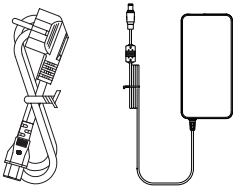

Cavo di alimentazione x 1
Adattatore di alimentazione x 1



Manuale Utente

Potrebbero essere incluse viti extra di ricambio.

4. Descrizione del prodotto

4.1 Tasti del monitor

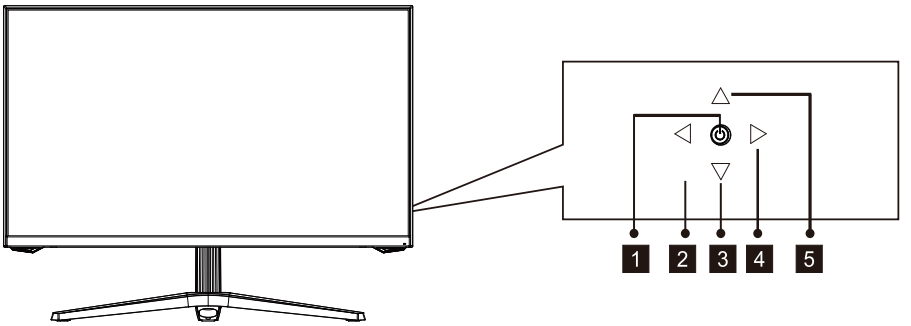

1 Premere l’interruttore a leva per accendere/spegnere il display.
2 Interruttore a leva a sinistra commuta il segnale di ingresso / Uscita.
3 Interruttore a leva in basso per visualizzare GamePlus/il menu Seleziona.
4 Interruttore a leva a destra per menu principale/OK.
5 Interruttore a leva in alto scorciatoie del modello contestuale / il menu Seleziona.

4.2—Porte del monitor

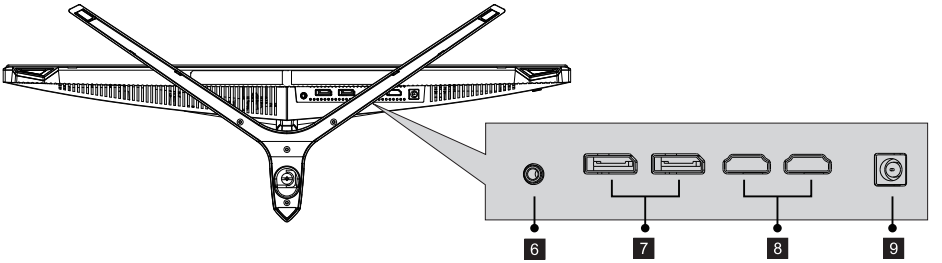

6 **Uscita audio:** Inserire il cavo audio per l’uscita dei segnali audio.
7 **Connettori DP:** Inserire un'estremità del cavo DP nell'uscita DP del computer e collegare l'altra estremità alla porta DP del monitor.
8 **Connettore HDMI:** Inserire un'estremità del cavo HDMI nell'uscita HDMI del computer e collegare l'altra estremità alla porta HDMI del monitor.
9 **Connettore di alimentazione:** Inserire il cavo di alimentazione nell'alimentatore del monitor.

5. Installazione del supporto

1. Estrarre l'intera macchina (con polistirolo) e posizionarla sul tavolo orizzontale

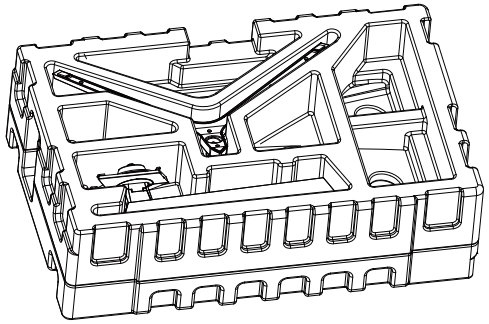

2. Bloccare il telaio sulla staffa e avvitarlo a mano (la vite viene fissata al telaio)

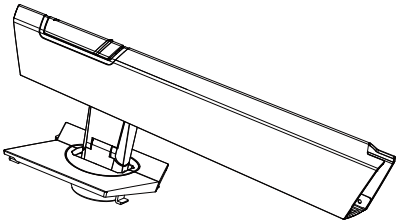

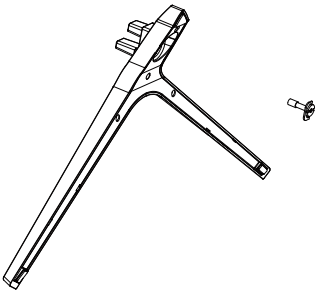

3. Agganciare il telaio della staffa assemblato su tutta la macchina (inserire la parte superiore e premere verso il basso). Se si desidera rimuovere il telaio della staffa, premere il tasto di aggancio rapido sul coperchio posteriore per rimuovere il telaio della staffa.

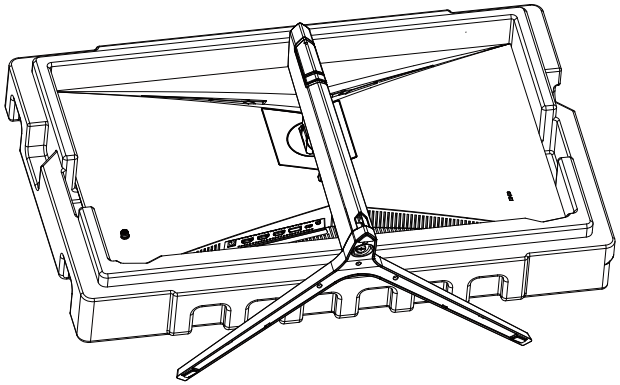

4. La macchina assemblata può rimanere sul tavolo.

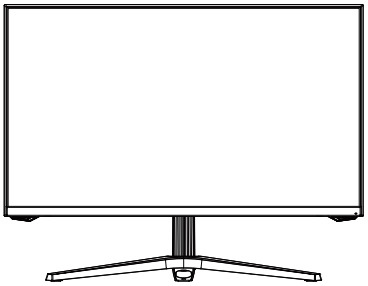

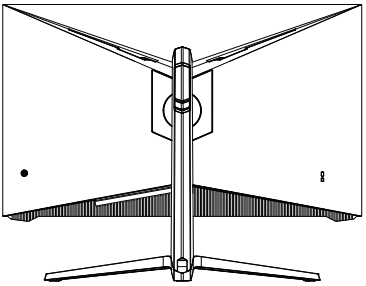

Assicurarsi che il monitor sia posizionato su una superficie piana prima di rimuovere il supporto.

6. Gestione dei cavi

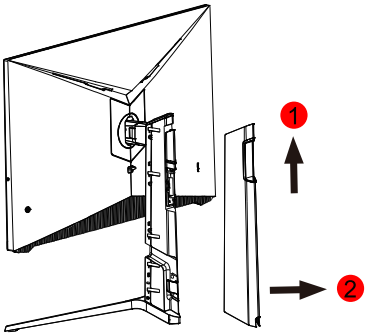

1. Rimuovere il coperchio posteriore della staffa (spingere prima il coperchio posteriore della staffa verso l'alto, quindi tirarlo indietro)

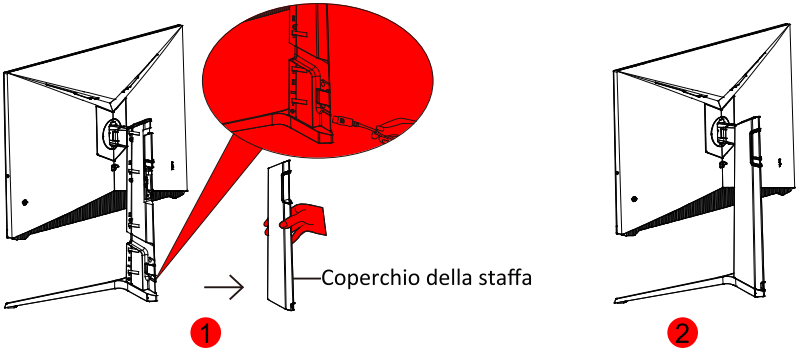

2. Collegare la linea di alimentazione e la linea del segnale al monitor tramite la staffa. Dopo aver terminato il cavo, installare il coperchio posteriore della staffa.

7. Montaggio a parete

Questo monitor include solo viti che possono essere utilizzate quando si collega il monitor a un supporto di tipo VESA 75*75 mm. Non sono inclusi accessori per montaggio o supporto VESA.

1. Estrarre l'intera macchina (con polistirolo) e posizionarla sul tavolo orizzontale.

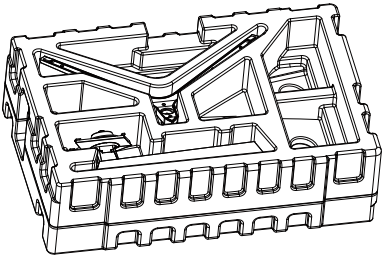

2. Rimuovere le quattro viti in questa posizione dal coperchio posteriore.

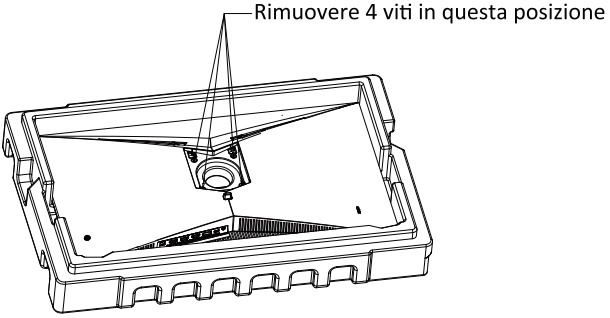

3. Avvitare i quattro perni esagonali dell'accessorio in questa posizione per il collegamento alla staffa a parete (questa macchina non dispone di staffa a parete, che deve essere acquistata separatamente, foro VESA standard, 75 mm*75 mm)

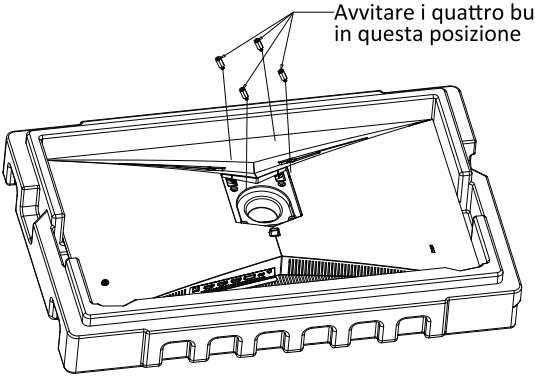

4. Il prodotto assemblato può essere appeso alla parete. Non avvicinare le dita sullo schermo direttamente per evitare che lo schermo si rompa.

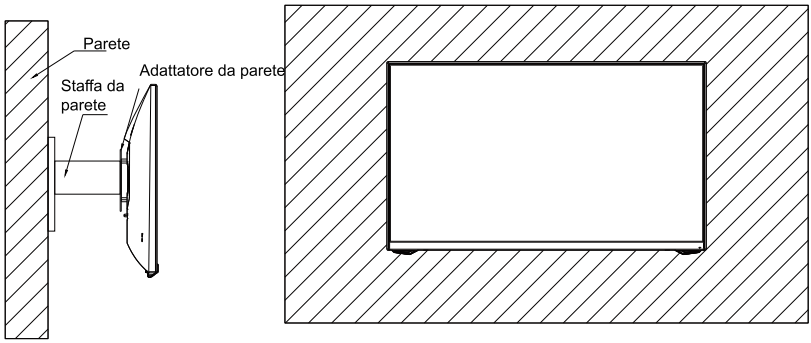

8. Indicatore

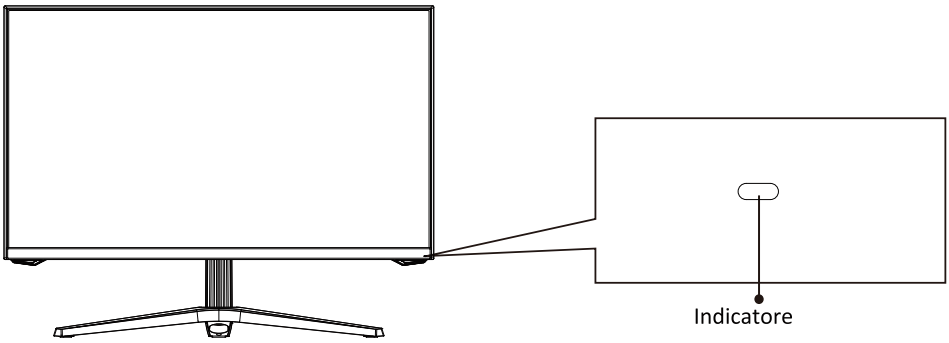

La spia blu fissa indica che l'alimentazione è accesa e il monitor funziona normalmente. La spia blu lampeggiante indica che non è stata rilevata alcuna sorgente video, nessun segnale orizzontale o verticale oppure la carica è bassa. Assicurarsi che il computer sia acceso e che tutti i cavi video siano inseriti e/o collegati completamente.

9. OSD

Il menu OSD (On-Screen Display) può essere utilizzato per regolare le impostazioni del monitor e appare sullo schermo dopo aver acceso il monitor e premuto il tasto M.

Quando si utilizza il monitor per la prima volta, le impostazioni si adattano automaticamente alle impostazioni ottimali in base alla configurazione e alle parti del computer, ecc.

1. Destra del bilanciere per accedere alla schermata OSD.

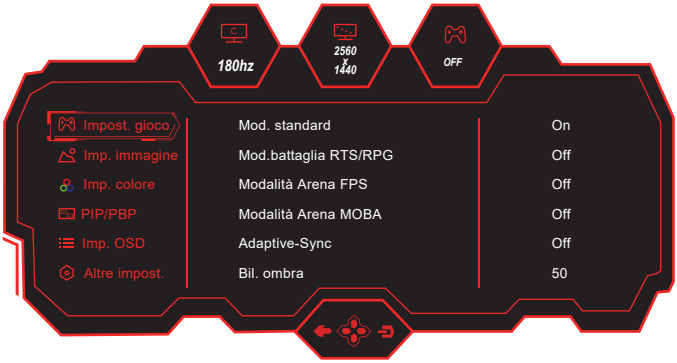

2. Bilanciere ▲ o ▼ per sfogliare le funzioni.
3. Bilanciere ⮌ per selezionare la funzione o accedere al sottomenu.
4. Dondolo ⬅ per uscire dalla schermata corrente.

- L'elenco delle funzioni in questo manuale è solo per riferimento.

Menu principale	Menu secondario	Opzioni
Impost. gioco	Mod. standard	Off/On
	Mod.battaglia RTS/RPG	Off/On
	Modalità Arena FPS	Off/On
	Modalità Arena MOBA	Off/On
	Adaptive-Sync	Off/On
	Bil. ombra	0-100
	Tempo di risp.	Off/Normale/Veloce/Ultraveloce
	Freq. agg.	Off/On/Pos.
	Mirino gioco	Off/Mirino 1/Mirino 2/Mirino 3/Mirino 4/Mirino 5/Mirino 6
	Tempo di gioco	Off/On:15:00/30:00/45:00/60:00/Pos.
	Lum. dinamica	Off/Normale/Esperto/Elaborazione
	Luce ambiente	Off/On
Imp. immagine	Luminosità	0-100
	Contrasto	0-100
	DCR	Off/On
	Modello cont.	Off/On: Mod. film/Mod. lettura/Mod. notte
	Luce blu bassa	0-100
	Nitidezza	0-5
	Gamma	1.8/2.0/2.2/2.4/2.6/S.curva
	Proporzioni	Schermo ampio/4:3/1:1/Automatico
Imp. colore	Caldo	Off/On
	Naturale	Off/On
	Freddo	Off/On
	Utente 1	Off/On:0-100(R/G/B)
	Utente 2	Off/On:0-100(R/G/B)
	Utente 3	Off/On:0-100(R/G/B)
	Tonalità	0-100(R/G/B/C/M/Y)
	Saturazione	0-100(R/G/B/C/M/Y)

Menu principale	Menu secondario	Opzioni
PIP/PBP	Mod. PIP/PBP	Off/Mod. PIP/PBP 2Win 1:1
	Sorgente Segnale Secondario	DP1/DP2/HDMI1/HDMI2
	Sorgente audio	Auto/DP1/DP2/HDMI1/HDMI2
	Posizione PIP	In alto a DX/In alto a SX/In basso a DX/In basso a SX
	Dimensioni PIP	Piccolo/Medio/Grande
	Cambio fin.	Off/On
Imp. OSD	Lingua	简体中文/English/한국어/عربى/Portugues do Brasilazil / Deutsch/Nederland /Suomi/Français/Ελληνικά/Indonesia/Italiano/日本語/Malaysia/Polskie/ Português/Русский/Español/ไทย/Українська/Tiếng Việt/繁体中文/Türkçe
	Timeout OSD	5-60
	Pos. O OSD	0-100
	Pos. V OSD	0-100
	Traspar. OSD	0-5
	Imp. tasto 1	Luminosità/Contrasto/Volume/Disattiva audio/Bil. ombra/Mirino gioco /Freq. agg./Tempo di gioco/Modello cont./Mod. PIP/PBP/Segnale di ingresso/Lum. dinamica
	Imp. tasto 2	
	Imp. tasto 3	
	Blocco OSD	Off/On
Altre impost.	Segnale di ingresso	Auto/DP1/DP2/HDMI1/HDMI2
	Volume	0-100
	Disattiva audio	Off/On
	Aliment. auto	Off/On
	Prom sc. occhi	Off/On
	Ripristina	No/Sí
	Informazioni	Sorgente ingr.: /Risoluzione: /Modalità:

10. Tasti di scelta rapida

1. Rocker Down ▼ per cambiare modalità Gameplus. In base alle esigenze del tuo gioco, scegli l'icona di gioco corrispondente. Queste icone di gioco sono principalmente progettate per ottimizzare il tuo obiettivo durante i giochi di tiro, anche se possono essere utilizzate per altri scenari.



2. Rocker Up ▲ per cambiare modalità contestuali. Queste modalità (modalità Film, modalità Lettura e modalità Notte) possono essere utilizzate per ottimizzare le impostazioni in base all'attività. L'impostazione predefinita è disattivata.

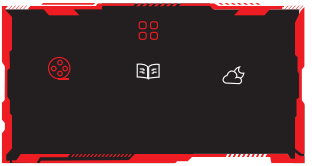

3. Rocker sinistro ◀ per commutare le sorgenti del segnale di ingresso.



11. Specifiche tecniche

Modello	LC-M27-QHD-180
Dimensioni schermo	27
Proporzioni	16:9
Retroilluminazione	LCD
Luminosità	300 cd/m^2
Pannello	IPS
Risoluzione	DP1.4: 2560*1440 a 180 Hz HDMI 2.0: 2560*1440 a 144 Hz
Frequenza di aggiornamento	180 Hz
Tempo di risposta	1ms GTG
Angolo di visione	178° (O) / 178° (V)
Rapporto di contrasto	1000:1
Supporto VESA	75 x 75mm
Colori	16.7 M
Adaptive-Sync	Sì
Ingresso segnale	DP 1.4*2, HDMI 2.0*2, Uscita audio*1
Ingresso alimentazione	12V CC ⎓ 4.0 A
Audio	
Altoparlanti	No
Uscita audio	Sì
Accessori	
Cavo adattatore di alimentazione	
Altre funzioni	
Luce blu bassa	Sì
Dimensioni fisiche	
Dimensioni (con supporto)	619,0*477,47*237,41mm
Dimensioni (senza supporto)	619,0*374,04*64,38mm
Peso netto	5,95kg
Peso lordo	8,43kg

TABLA DE CONTENIDO

1. Precauciones de seguridad
2. Mantenimiento
3. Contenido de la caja
4. Información general del producto
5. Instalación del pedestal
6. Gestión de los cables
7. Instalación en pared
8. Indicador luminoso
9. Menús OSD
10. Teclas rápidas
11. Especificaciones técnicas

1. PRECAUCIONES DE SEGURIDAD

No exponga el monitor a un entorno húmedo, a la lluvia ni a otros líquidos.
Para evitar descargas eléctricas debidas a riesgos eléctricos o mecánicos, no abra la carcasa del monitor.

Funcionamiento:
- Mantenga el monitor alejado de la luz solar directa u otras fuentes de calor como puede ser una estufa.
- Mantenga el monitor alejado de cualquier líquido.
- Retire cualquier objeto que pueda caer en los orificios de ventilación.
- Para evitar el sobrecalentamiento, no bloquee los orificios de ventilación.
- No golpee ni deje caer el monitor.

2. MANTENIMIENTO

PRECAUCIÓN: Desenchufe el cable de alimentación de la toma de corriente antes de limpiar el monitor.

- Para limpiar la pantalla, humedezca ligeramente un paño suave y limpio con agua.
- Si es posible, utilice una toallita especial para limpiar pantallas.
- No utilice benceno, diluyentes, amoníaco, limpiadores abrasivos o aire comprimido.
- Las soluciones de limpieza inadecuadas pueden dañar el monitor o dejar una película lechosa en la pantalla o la carcasa.
- Desenchufe el monitor si no la va a utilizar durante un prolongado período de tiempo.
- No exponga el monitor al polvo, a líquidos o a un entorno húmedo.
- En caso de que el monitor entre en contacto con líquidos, límpielo inmediatamente con un paño seco.
- Si se derrama líquido en los orificios de ventilación, no use más el monitor. Póngase en contacto con un técnico de servicio profesional.

Aviso legal:

Los términos HDMI, HDMI High-Definition Multimedia Interface y el logotipo de HDMI son marcas comerciales o marcas registradas de HDMI Licensing, Administrator, Inc. en EE. UU. y otros países.

3. Contenido de la caja



Monitor

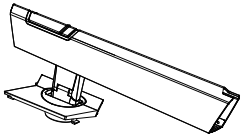

Pedestal: sección vertical

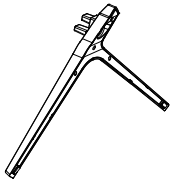

Pedestal: base

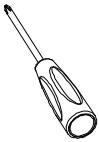

Destornillador

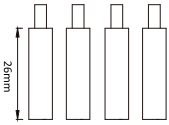

Tacos de montaje

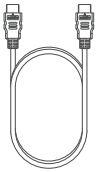

Cable HDMI

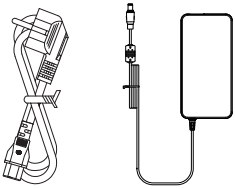

Cable de alimentación x 1
Adaptador de alimentaciónx 1



Manual del usuario

Se pueden incluir tornillos adicionales de repuesto.

4. Información general del producto

4.1 - Botones del monitor

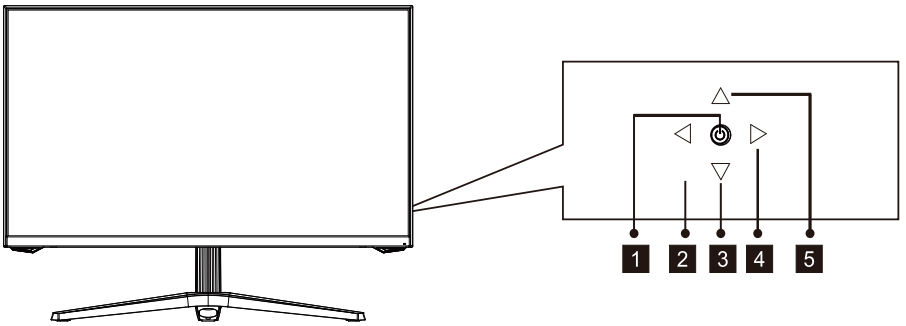

1 Presione el oscilador para encender o apagar la pantalla.

2 Botón izquierdo para cambiar la señal de entrada / Exportaciones.

3 Botón abajo muestra GamePlus / Menú de selección.

4 Menú principal derecho del oscilador /Aceptar.

5 El botón direccional hacia arriba para acceso Modo contextual / Menú de selección.

4.2 - Puertos del monitor

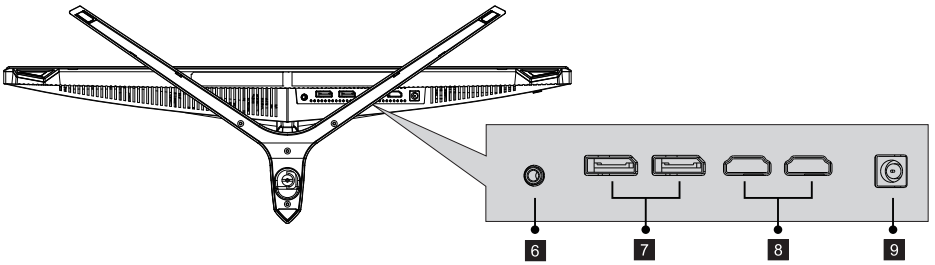

6 **Salida de audio:** inserte el cable de audio para la salida de señales de audio.

7 **Conectores DP:** inserte un extremo del cable DP en la salida DP de su PC y conecte el otro extremo al puerto DP del monitor.

8 **Conectores HDMI:** inserte un extremo del cable HDMI en la salida HDMI de su PC y conecte el otro extremo al puerto HDMI del monitor.

9 **Conector de alimentación:** inserte el cable de alimentación para proporcionar | energía al monitor.

5. Instalación del pedestal

1. Saque todo el aparato (con poliestireno) y colóquelo en la mesa horizontal

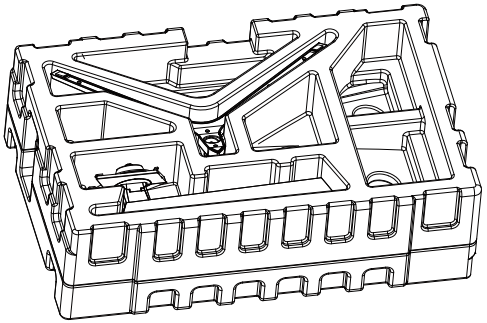

2. Bloquee el bastidor en el soporte y atorníllelo a mano
   (el tornillo está acoplado al bastidor)

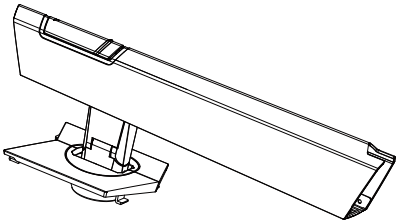

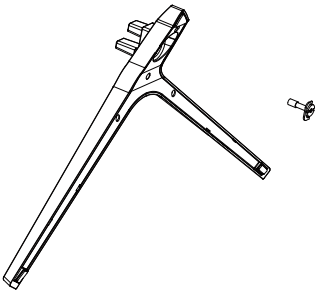

3. Acople el bastidor del soporte montado en todo el aparato (inserte la parte superior y presione hacia abajo). Si quiere extraer el bastidor del soporte, pulse con un clic rápido el botón de la cubierta posterior para extraerlo.

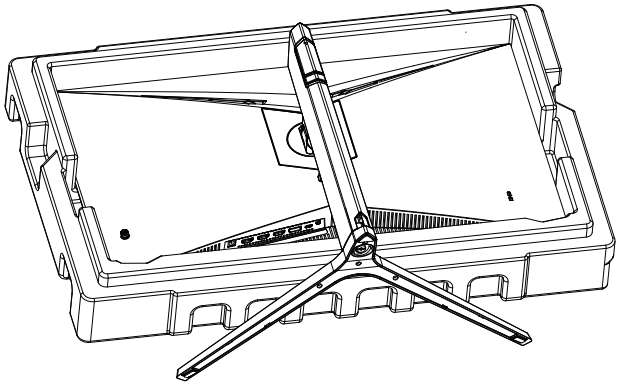

4. El aparato montado puede tenerse en pie sobre la mesa.

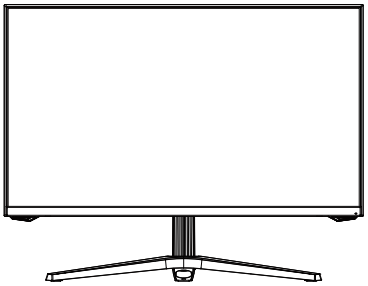

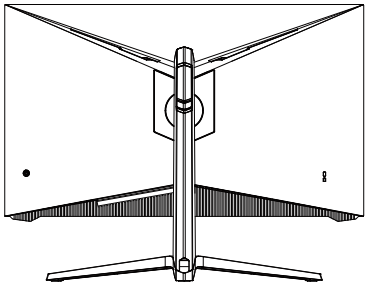

Asegúrese de colocar el monitor sobre una superficie plana antes de quitar el pedestal.

6. Gestión de los cables

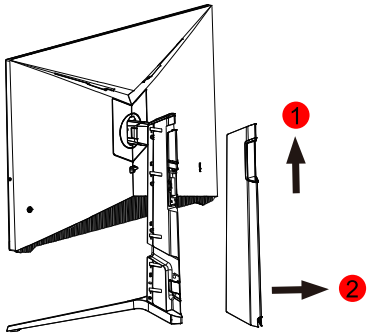

1. Extraiga la cubierta posterior del soporte (presione la cubierta posterior del soporte primero hacia arriba y, a continuación, tire de ella hacia la posición original)

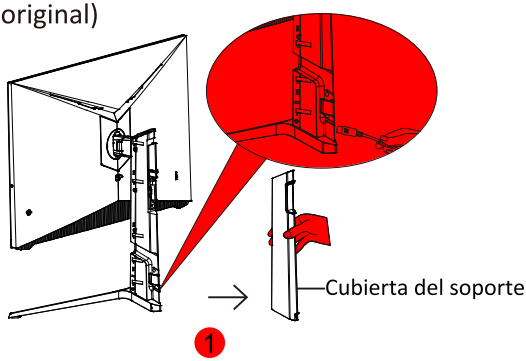

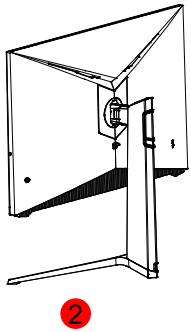

2. Conecte el cable de alimentación y el de señal al monitor a través del soporte. Después terminar con el cable, instale la cubierta posterior del soporte.

7. Instalación en pared

⚠ Este monitor solo incluye tornillos que pueden usarse al conectar el monitor a un soporte tipo VESA de 75*75 mm. No se incluye un soporte VESA ni un accesorio de montaje.

1. Saque todo el aparato (con poliestireno) y colóquelo en la mesa horizontal.

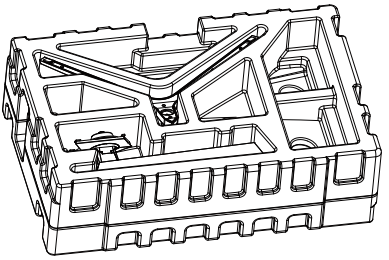

2. Extraiga los cuatro tornillos en esta posición de la cubierta posterior.

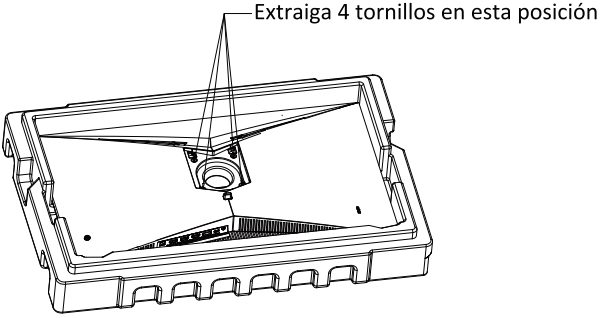

3. Atornille los cuatro tacos hexagonales del accesorio en esta posición para conectar el soporte de pared (este aparato no tiene soporte de pared; debe comprarse por separado; orificio VESA estándar, 75*75 mm)

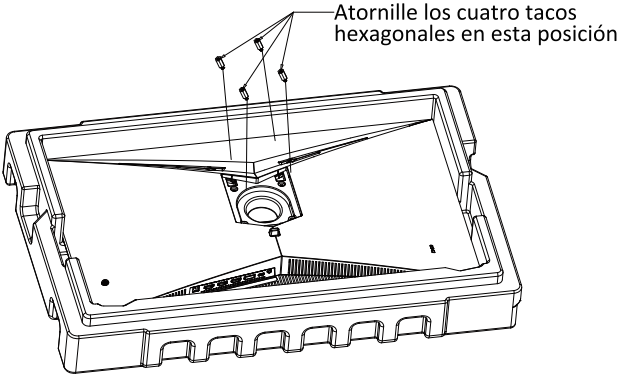

4. El producto montado puede colgarse en la pared. No pinche directamente la pantalla para evitar que se rompa.

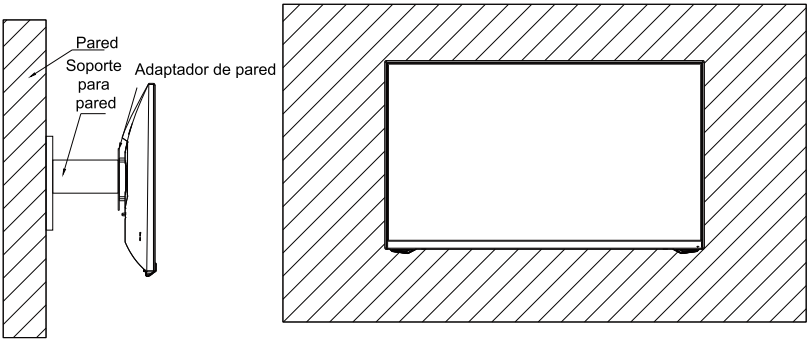

8. Indicador luminoso

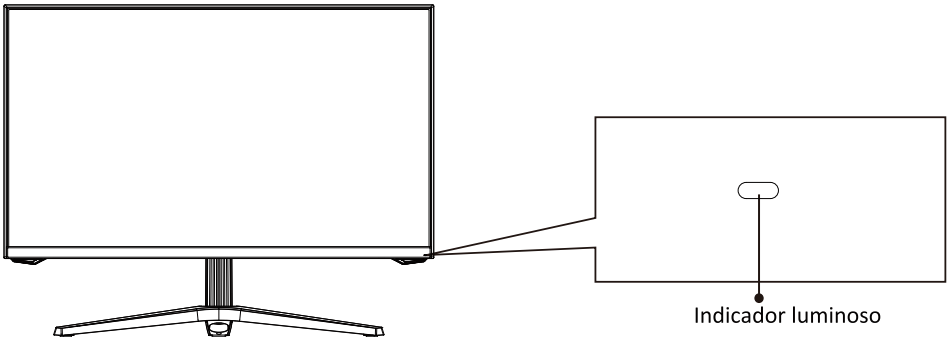

La luz azul fija indica que la alimentación está activada y que el monitor está funcionando con normalidad. La luz azul intermitente indica que no hay fuente de video, no se ha detectado ninguna señal horizontal o vertical o que la energía es baja. Asegúrese de que el equipo esté encendido y que todos los cables de vídeo estén completamente insertados o conectados.

9. Menús OSD

El menú de visualización en pantalla (OSD) se puede usar para ajustar la configuración del monitor y aparece en la pantalla después de encender el monitor y presionar el botón M.

Cuando use el monitor por primera vez, la configuración se ajustará automáticamente a la configuración óptima de acuerdo con la configuración y las partes de su PC, etc.

1. Rocker derecho para entrar en la pantalla OSD.



2. Mando ▲ o ▼ para navegar por las funciones.
3. Mando ⮒ para seleccionar una función o entrar en un submenú.
4. Mando ⬅ para salir de la pantalla actual.

- La lista de funciones en este manual es solo para referencia.

Menú principal	Submenú	Opciones
Ajustes juego	Modo Estándar	Cerrar/Activado
	Modo RTS/RPG	Cerrar/Activado
	Modo Estadio FPS	Cerrar/Activado
	Modo Estadio MOBA	Cerrar/Activado
	Adaptive-Sync	Cerrar/Activado
	Bal. sombras	0-100
	Tpo. respuesta	Cerrar/Normal/Rápido/Ultrarrápido
	Frec. actualizac.	Cerrar/Activado/Pos.
	Pto mira juego	Cerrar/Punto mira 1/Punto mira 2/Punto mira 3/Punto mira 4/ Punto mira 5/Punto mira 6
	Tiempo juego	Cerrar/Activado:15:00/30:00/45:00/60:00/Pos.
	Brillo dinámico	Cerrar/Normal/Experto/Elaboración
	Luz ambiente	Cerrar/Activado
Ajustes imagen	Brillo	0-100
	Contraste	0-100
	DCR	Cerrar/Activado
	Modo contextual	Cerrar/Activado: Modo Película/Modo Lectura/Modo Noche
	Luz azul baja	0-100
	Nitidez	0-5
	Gama	1.8/2.0/2.2/2.4/2.6/Curva S
	Relac. aspecto	Pantalla pan./4:3/1:1/Automático
Ajustes color	Cálida	Cerrar/Activado
	Natural	Cerrar/Activado
	Fría	Cerrar/Activado
	Usuario1	Cerrar/Activado:0-100(R/G/B)
	Usuario2	Cerrar/Activado:0-100(R/G/B)
	Usuario3	Cerrar/Activado:0-100(R/G/B)
	Matiz	0-100(R/G/B/C/M/Y)
	Saturación	0-100(R/G/B/C/M/Y)

Menú principal	Submenú	Opciones
PIP/PBP	Modo PIP/PBP	Cerrar/Modo PIP/PBP 2Vent 1:1
	Fuente de subseñal	DP1/DP2/HDMI1/HDMI2
	Fuente audio	Auto/DP1/DP2/HDMI1/HDMI2
	Posición PIP	Arriba-Derecha/Arriba-Izda/Abajo-Derecha/Abajo-Izda
	Tamaño PIP	Pequeño/Medio/Grande
	Inter. ventana	Cerrar/Activado
Ajustes OSD	Idioma	简体中文/English/한국어/عربى/Portugues do Brasilazil / Deutsch/Nederland /Suomi/Français/Ελληνικά/Indonesia/Italiano/日本語/Malaysia/Polskie/ Português/Русский/Español/ไทย/Українська/Tiếng Việt/繁体中文/Türkçe
	Tpo espera OSD	5-60
	Pos. hor. OSD	0-100
	Pos. vert. OSD	0-100
	Transp. OSD	0-5
	Conf. acceso1	Brillo/Contraste/Volumen/Silencio/Bal. sombras/Pto mira juego/ Frec. actualizac./Tiempo juego/Modo contextual/Modo PIP/PBP/ Señal de entrada/Brillo dinámico
	Conf. acceso2	
	Conf. acceso3	
	Bloqueo de OSD	Cerrar/Activado
Otros ajustes	Señal de entrada	Auto/DP1/DP2/HDMI1/HDMI2
	Volumen	0-100
	Silencio	Cerrar/Activado
	Conexión aut.	Cerrar/Activado
	Aviso prot. ojos	Cerrar/Activado
	Reiniciar	No/Sí
	Información	Fte. entrada: /Resolución:/Modo:

10. Teclas rápidas

1. Rocker down▼ puede cambiar el modo gameplus. Según las necesidades de su juego, seleccione el icono del juego correspondiente. Estos iconos del juego están diseñados principalmente para optimizar tus objetivos en el juego de tiro, aunque también se pueden usar en otras escenas.



2. Rocker up ▲ puede cambiar el modo contexto. Estos modos (modo cine, modo de lectura y modo nocturno) se pueden utilizar para optimizar la configuración en función de su actividad. La configuración predeterminada está desactivada.

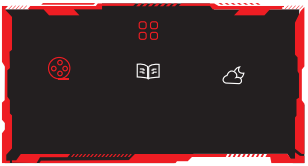

3. Rocker left ◀ (joystick izquierdo) para cambiar la fuente de señal de entrada.



11. Especificaciones técnicas

Modelo	LC-M27-QHD-180
Tamaño de la pantalla	27
Relación de aspecto	16 : 9
Luz de fondo	LCD
Brillo	300 cd/m^2
Panel	IPS
Resolución	DP1.4: 2560*1440 a 180 Hz HDMI 2.0: 2560*1440 a 144 Hz
Tasa de actualización	180 Hz
Tiempo de respuesta	1ms GTG
Ángulo de visión	178° (H) / 178° (V)
Relación de contraste	1000 : 1
Soporte VESA	75 x 75mm
Colores	16.7 M
Sincronización adaptativa	Sí
Señal de entrada	DP 1.4*2, HDMI 2.0*2, SALIDA DE AUDIO*1
Entrada de alimentación	CC 12V ⎓ 4.0 A
Audio	
Altavoces	NO
Salida de audio	Sí
Accesorios	
Cable de adaptador de alimentación	Sí
Funciones adicionales	
Luz Azul baja	Sí
Dimensiones físicas	
Dimensiones (con base)	619,0*477,47*237,41mm
Dimensiones (sin base)	619,0*374,04*64,38mm
Peso neto	5,95kg
Peso bruto	8,43kg

LC-POWER™

Silent Power Electronics GmbH

Formerweg 8
47877 Willich
Germany
www.lc-power.com