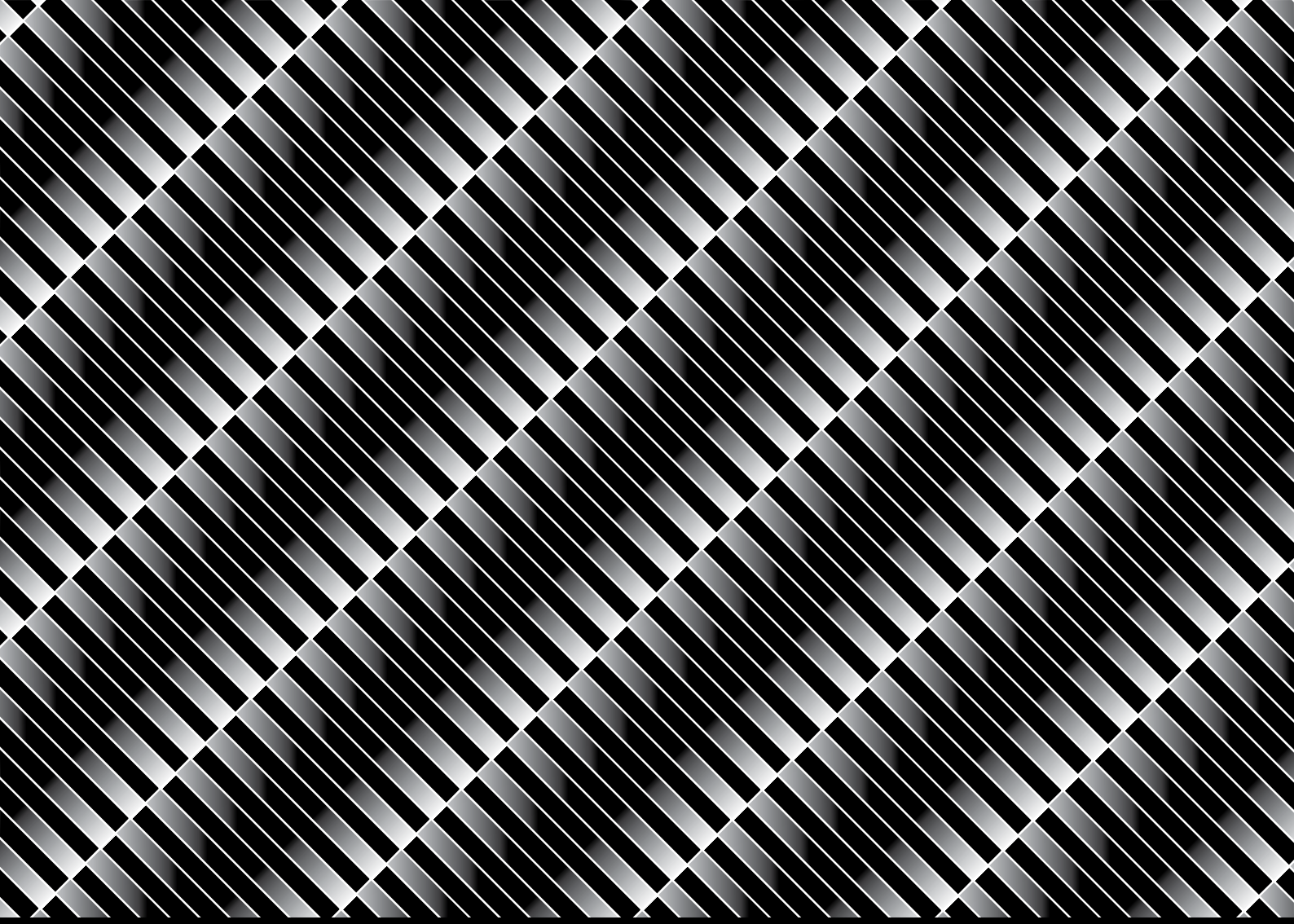

AG neovo

THE DISPLAY CHOICE
OF PROFESSIONALS™

LCD-Monitor TX-10

Bedienungsanleitung

www.agneovo.com

Inhalt

SICHERHEITSINFORMATIONEN

WEEE 4

VORSICHTSMASSNAHMEN

Hinweis 5
Wichtige Hinweise zur Aufstellung 5
Wichtige Hinweise zum Betrieb 6
Reinigung und Wartung 7
Hinweise für den LCD-Monitor 7

KAPITEL 1: PRODUKTBESCHREIBUNG

1.1 Lieferumfang 8
1.2 Kabelabdeckung entfernen und anbringen 9
1.3 Einen Monitor mit offenem Rahmen mit L-Halterungen installieren 10
1.4 Wandmontage 11
1.5 LCD-Monitor - Überblick 12
1.6 Kabelgebundene OSD-Fernbedienung 13

KAPITEL 2: VERBINDUNGEN HERSTELLEN

2.1 Netzkabel anschließen 14
2.2 Signalkabel anschließen 15
2.3 Audiogeräte anschließen 16
2.4 Kabelgebundene OSD-Fernbedienung verbinden 16
2.5 USB für Touchscreen-Steuerung verbinden 17
2.6 Anforderungen an Belüftung bei Installation in umschlossenen Plätzen 17

KAPITEL 3: LCD-MONITOR VERWENDEN

3.1 Einschalten 18
3.2 OSD-Menü anzeigen 18
3.3 Monitorhelligkeit einstellen 19
3.4 Monitorkontrast einstellen 20
3.5 Auto-Anpassung verwenden 21

KAPITEL 4: BILDSCHIRMMENÜ (OSD)

4.1 OSD-Menü verwenden 22
4.2 OSD-Menübaum 24

KAPITEL 5: LCD-MONITOR EINSTELLEN

5.1 Menü Bild 25
5.2 Menü Farbe 27
5.3 OSD-Menü 28
5.4 Systemmenü 29

KAPITEL 6: ANHANG

6.1 Warnmeldungen 30
6.2 Timing 31
6.3 Reinigung 31
6.4 Fehlerbehebung 32
6.5 LCD-Monitor transportieren 33

Inhalt

KAPITEL 7: TECHNISCHE DATEN

7.1 Technische Daten des Monitors 34
7.2 Abmessungen des Monitors 35

Sicherheitshinweise

WEEE

Informationen für Anwender innerhalb der europäischen Union

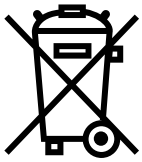

Dieses Symbol am Produkt oder an seiner Verpackung besagt, dass dieses Produkt zum Ende seiner Einsatzzeit nicht mit dem regulären Hausmüll entsorgt werden darf. Bitte vergessen Sie nicht, dass es Ihnen obliegt, elektronische Altgeräte bei geeigneten Recycling- oder Sammelstellen abzugeben. So leisten Sie einen wichtigen Beitrag zum Schutz unserer natürlichen Ressourcen. In sämtlichen EU-Ländern stehen spezielle Sammelstellen zum Recycling elektrischer und elektronischer Altgeräte zur Verfügung. Informationen zu geeigneten Sammelstellen in Ihrer Nähe erhalten Sie bei Ihrer Stadtverwaltung, bei örtlichen Entsorgungsunternehmen oder beim Händler, bei dem Sie das Produkt erworben haben.

Vorsichtsmaßnahmen

Vorsichtsmaßnahmen



CAUTION

RISK OF ELECTRIC SHOCK
DO NOT OPEN



In dieser Anleitung verwendete Symbole

	Dieses Symbol weist auf mögliche Gefährdungen hin, die zu Verletzungen oder Beschädigungen des Gerätes führen können.
	Dieses Symbol weist auf wichtige Betriebs- oder Wartungshinweise hin.

Hinweis

- Lesen Sie diese Bedienungsanleitung aufmerksam durch, bevor Sie Ihren LCD-Monitor in Betrieb setzen und bewahren Sie sie für eine spätere Bezugnahme auf.
- Die in diese Bedienungsanleitung erwähnten technischen Daten und weitere Angaben dienen lediglich Referenzzwecken. Sämtliche Angaben können sich ohne Vorankündigung ändern. Aktualisierte Inhalte können Sie über unsere Internetseiten unter **www.agneovo.com** herunterladen.
- Entfernen Sie zum Schutz Ihrer Rechte als Konsument keine Aufkleber vom LCD-Monitor. Andernfalls können sich negative Auswirkungen auf die Garantiezeit ergeben.

Wichtige Hinweise zur Aufstellung

	Stellen Sie den LCD-Monitor nicht in der Nähe von Wärmequellen wie Heizungen, Entlüftungsöffnungen und in das direkte Sonnenlicht auf.
	Decken Sie keinerlei Belüftungsöffnungen im Gehäuse ab.
	Stellen Sie den LCD-Monitor auf einer stabilen Unterlage. Stellen Sie den LCD-Monitor nicht dort, wo er Vibrationen oder Stößen ausgesetzt sein könnte.
	Stellen Sie den LCD-Monitor in einem gut belüfteten Bereich auf.
	Stellen Sie den LCD-Monitor nicht im Freien auf.
	Stellen Sie den LCD-Monitor nicht in einer staubigen oder feuchten Umgebung auf.
	Achten Sie darauf, dass keine Flüssigkeiten oder scharfkantigen Gegenstände über die Belüftungsöffnungen in den LCD-Monitor gelangen. Andernfalls kann ein Brand oder eine Stromschlaggefahr entstehen oder der LCD-Monitor beschädigt werden.

Vorsichtsmaßnahmen

Wichtige Hinweise zum Betrieb

Verwenden Sie ausschließlich das dem LCD-Monitor mitgelieferte Netzkabel.



Die Steckdose sollte sich in unmittelbarer Nähe des LCD-Displays befinden und jederzeit frei zugänglich sein.



Achten Sie bei Verwendung eines Verlängerungskabels für den LCD-Monitor darauf, dass die Gesamtleistung sämtlicher mit der Steckdose verbundenen Geräte nicht den Amperewert überschreitet.



Stellen Sie nichts auf das Netzkabel. Stellen Sie Ihren LCD-Monitor nicht so auf, dass man auf das Netzkabel treten könnte.



Wird Ihr LCD-Monitor auf unbestimmte Zeit nicht verwendet, ziehen Sie den Netzstecker aus der Steckdose heraus.



Wenn Sie den Netzstecker ziehen, fassen Sie grundsätzlich den Stecker selbst. Ziehen Sie nicht am Kabel; andernfalls kann es zu Bränden oder Stromschlägen kommen.



Ziehen Sie den Netzstecker nicht mit feuchten oder gar nassen Händen; berühren Sie das Netzkabel möglichst nicht, wenn Sie feuchte Hände haben.



Warnung:
Unter folgenden Bedingungen ziehen Sie sofort den Netzstecker aus der Steckdose und lassen das Gerät von einem Fachmann überprüfen und gegebenenfalls reparieren:

- Falls das Netzkabel beschädigt ist.
- Der LCD-Monitor ist heruntergefallen oder das Gehäuse wurde beschädigt.
- Rauch oder ein ungewöhnlicher Geruch tritt aus dem LCD-Monitor aus.



Von der Deckenmontage oder Montage an einer anderen horizontalen Fläche über dem Kopf wird abgeraten.



Warnung:

Von der Anleitung abweichende Installationen können zu unvorhersehbaren Folgen führen, insbesondere zu Verletzungen und Sachschäden. Nutzern, die den Monitor bereits an der Decke oder an anderen horizontalen Flächen über den Kopf montiert haben, wird dringendst geraten, sich mit AG Neovo zwecks Beratung und Lösungsvorschlägen für die angenehmste und befriedigendste Monitorerfahrung in Verbindung zu setzen.

Vorsichtsmaßnahmen

Reinigung und Wartung



Versuchen Sie nicht, Ihren LCD-Monitor selbst zu reparieren, sondern überlassen Sie diese Arbeiten dem qualifizierten Kundendienst.

Beim Öffnen des Gehäuses und beim Entfernen von Abdeckungen können Sie sich gefährlichen Spannungen und anderen Risiken aussetzen.

Hinweise für den LCD-Monitor

Damit die Leuchtkraft Ihres neuen Bildschirms möglichst lange erhalten bleibt, empfehlen wir Ihnen eine möglichst geringe Helligkeitseinstellung; dies tut auch Ihren Augen gut, wenn Sie in abgedunkelter Umgebung arbeiten.

Da die Leuchtmittel im LCD-Monitor im Laufe der Zeit altern, ist es normal, dass seine Helligkeit qualitativ langsam nachlässt.

Werden statische Bilder über längere Zeit angezeigt, kann sich ein solches Bild dauerhaft auf dem LCD-Bildschirm einbrennen. Dieser Effekt ist als „eingebranntes Bild“ bekannt.

Damit es nicht zu eingebrannten Bildern kommt, beherzigen Sie bitte die folgenden Hinweise:

- Stellen Sie den LCD-Monitor so ein, dass er sich nach einigen Minuten Leerlaufzeit von selbst ausschaltet.
- Nutzen Sie einen Bildschirmschoner, der bewegte oder wechselnde Grafiken oder ein konstant weißes Bild anzeigt.
- Wechseln Sie Ihr Desktop-Hintergrundbild regelmäßig.
- Stellen Sie die Helligkeit Ihres LCD-Monitors möglichst niedrig ein.
- Schalten Sie den LCD-Monitors aus, wenn Sie nicht mit dem System arbeiten.

Wenn sich dennoch Bilder auf dem LCD-Bildschirm eingebrannt haben:

- Schalten Sie den LCD-Monitor längere Zeit komplett aus. Längere Zeit bedeutet hier: Mehrere Stunden bis mehrere Tage.
- Stellen Sie einen Bildschirmschoner ein, lassen Sie diesen über längere Zeit laufen.
- Lassen Sie längere Zeit abwechselnd ein komplett weißes und schwarzes Bild anzeigen.

Im Inneren des LCD-Monitors befinden sich Millionen von winzigen Transistoren. Bei dieser riesigen Anzahl kann es vorkommen, dass einige wenige Transistoren nicht richtig funktionieren und dunkle oder helle Punkte verursachen. Dies ist ein Effekt, der die LCD-Technologie sehr häufig begleitet und nicht als Fehler angesehen werden sollte.

Kapitel 1: PRODUKTBESCHREIBUNG

1.1 Lieferumfang

Überzeugen Sie sich beim Auspacken, dass die folgenden Artikel im Lieferumfang enthalten sind. Falls etwas fehlen oder beschädigt sein sollte, wenden Sie sich bitte an Ihren Händler.

☐ **LCD-Monitor**

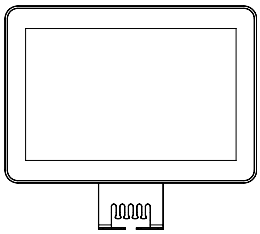

☐ **Schnellstartanleitung**



☐ **Garantiekarte**

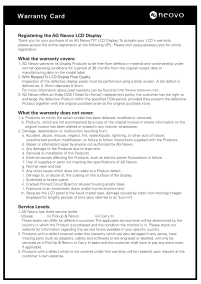

☐ **Kabelgebundene OSD-Fernbedienung**

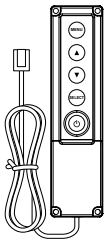

☐ **Netzteil(*)**

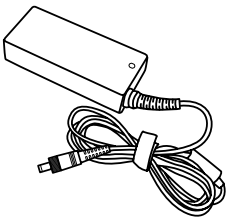

☐ **Netzkabel**

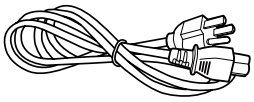

☐ **VGA-Kabel**

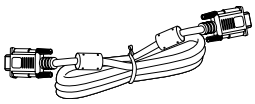

☐ **DisplayPort-Kabel**

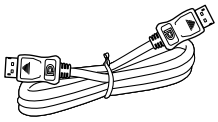

☐ **USB-Kabel** (Touch-Funktion)

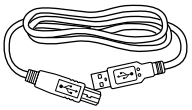

☐ **Seitenhalterung-Paket**

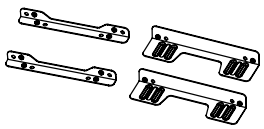

☐ **Schraubenpaket**



M4 x 8 Stk.

Hinweis:

- *Verwenden Sie nur das mitgelieferte Netzkabel.*
- *Die obigen Abbildungen dienen lediglich der Veranschaulichung. Das tatsächliche Aussehen der Artikel kann etwas abweichen.*
- *(*) Es darf nur das mitgelieferte Netzteil verwendet werden:*
  - Anbieter: DELTA ELECTRONICS, INC.
  - Modellnummer: ADP-36PH BBE
  - Leistung: 12 V Gleichspannung, 3 A

1.2 Kabelabdeckung entfernen und anbringen

1. **Entfernen Sie die Schraube der Kabelabdeckung. Entfernen Sie dann die Kabelabdeckung vom Monitor.**

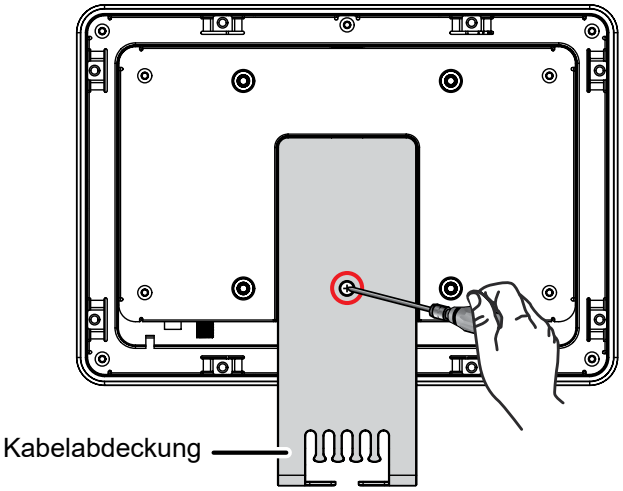

2. **Verbinden Sie die Kabel und führen Sie sie durch die Schlitze an der Kabelabdeckung.**
3. **Installieren Sie die Kabelabdeckung und sichern Sie sie mit einer Schraube.**

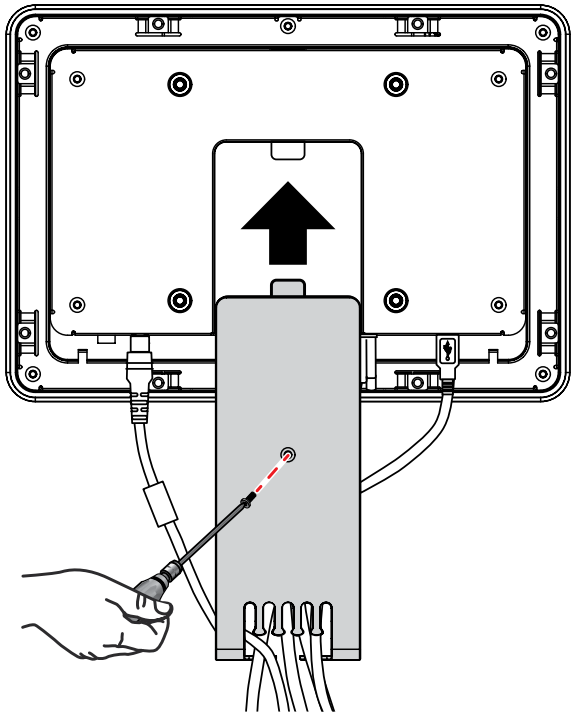

4. **Sichern Sie die Kabel mit Kabelbindern an der Kabelabdeckung.**

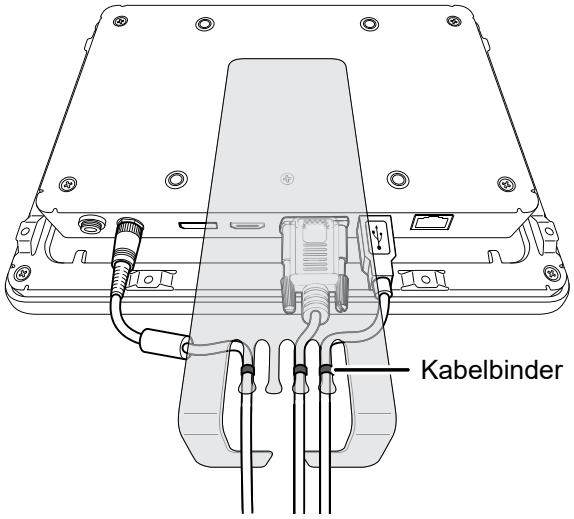

1.3 Einen Monitor mit offenem Rahmen mit L-Halterungen installieren

Zur Installation eines Monitors mit offenem Rahmen mit L-Halterungen benötigen Sie Folgendes:



Halterung 1 x 2 Stk.

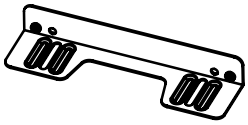

Halterung 2 x 2 Stk.



Schraube M4 x 8 Stk.

1. **Installieren Sie die beiden Halterungen 1 an der Rückseite des Monitors. Sichern Sie die Halterungen dann mit vier Schrauben.**

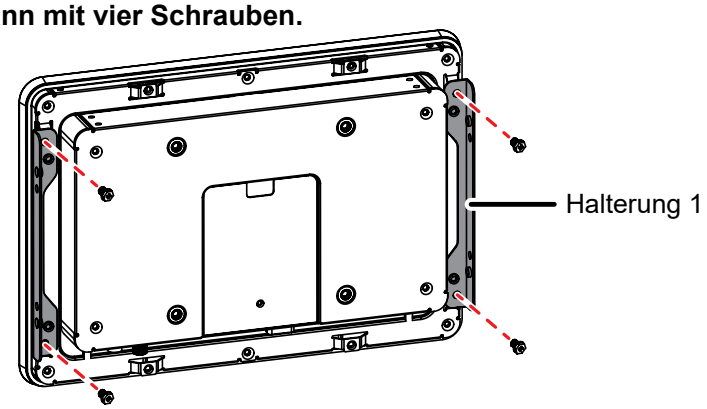

2. **Installieren Sie die beiden Halterungen 2 am Gehäuse des Kunden. Sichern Sie die Halterungen dann mit vier Schrauben.**

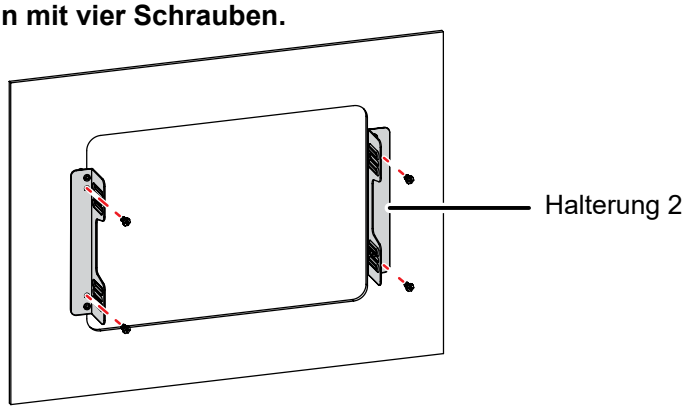

3. **Richten Sie die Schraubenlöcher von Halterung 1 an den Schraubenlöchern von Halterung 2 aus. Bringen Sie dann die L-Halterung an, indem Sie die Halterungen mit Schrauben befestigen.**

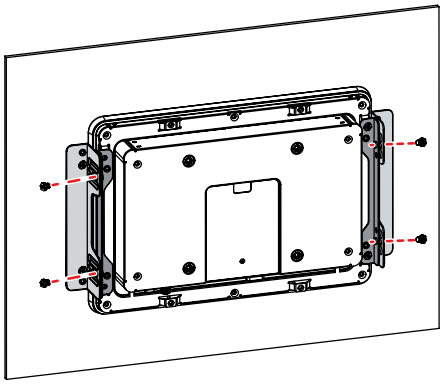

1.4 Wandmontage

Befestigen Sie für die Wandmontage des LCD-Monitors die Wandhalterung mit Schrauben in die VESALöcher hinten am LCD-Monitor.

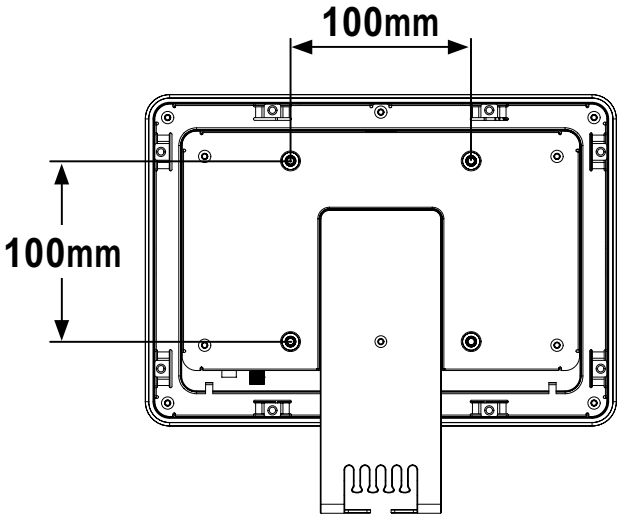

Hinweis: *Ergreifen Sie Maßnahmen, dass der LCD-Monitor bei Erdbeben oder anderen Katastrophen nicht herunterfällt und dabei ein Minimum an Verletzungen oder Sachschäden verursacht.*

- *Nutzen Sie ausschließlich den von AG Neovo empfohlenen Wandmontagesatz (100 x 100 mm). Alle AG-Neovo-Wandmontagesets stimmen mit dem VESA-Standard überein.*
- *Fixieren Sie das LCD-Display an einer Wand, die das Gewicht des Gerätes mitsamt Halterung mühelos tragen kann.*
- *Sie sollten den LCD-Monitor so an der Wand montieren, dass er nicht nach unten neigt.*

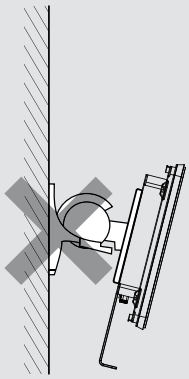

1.5 LCD-Monitor - Überblick

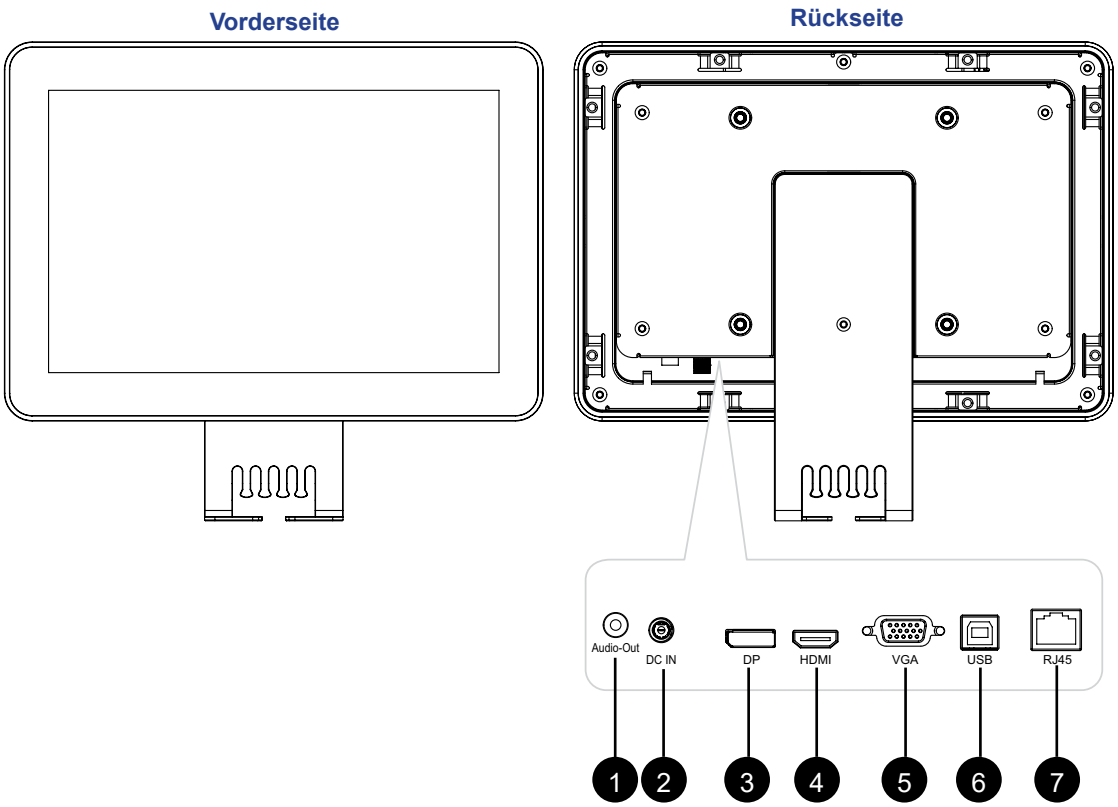

1 **Audioausgang:**

Zum Verbinden eines Audiosignalausgangs (3,5-mm-Stereo-Audioanschluss). Nur zutreffend bei DisplayPort- oder HDMI-Eingangssignal.

2 **DC-Eingang:**

Zum Verbinden mit dem mitgelieferten Netzteil.

3 **DisplayPort-Eingang:**

Zum Verbinden eines DisplayPort-Signaleingangs.

4 **HDMI-Eingang:**

Zum Verbinden eines HDMI-Signaleingangs.

5 **VGA-Eingang:**

Zum Verbinden eines VGA-Signaleingangs.

6 **USB-Type-B-Anschluss (Touch):**

Zur Verbindung von USB zur Touchscreen-Steuerung.

7 **Anschluss für kabelgebundene OSD-Fernbedienung (RJ45):**

Zum Verbinden der kabelgebundenen OSD-Fernbedienung.

1.6 Kabelgebundene OSD-Fernbedienung

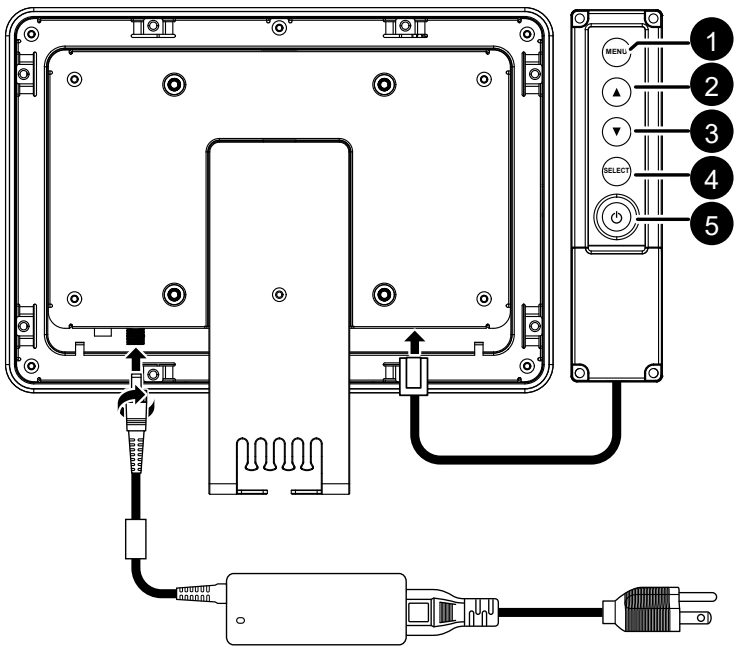

1 **Menü:**

- Blendet das OSD-Menü (Bildschirmmenü) ein.
- Bei eingeblendetem OSD-Menü zum Ausblenden des OSD-Menüs oder zum Zurückkehren zum vorherigen Menü drücken.

2 **Nach oben (▲):**

- Zum Einblenden des Helligkeitsschnellmenüs drücken. Drücken Sie zum Anpassen der Helligkeit die Taste ▲/▼.
- Bei eingeblendetem OSD-Menü zur Auswahl eines Hauptelements, zur Auswahl eines Subelements oder zur Anpassung der Einstellungen drücken.

3 **Nach unten (▼):**

- Zum Einblenden des Kontrastschnellmenüs drücken. Drücken Sie zum Anpassen des Kontrasts die Taste ▲/▼.
- Bei eingeblendetem OSD-Menü zur Auswahl eines Hauptelements, zur Auswahl eines Subelements oder zur Anpassung der Einstellungen drücken.

4 **SELECT:**

- Bei VGA-Quellen: Stellt das Bild automatisch optimal ein.
- Bei eingeblendetem OSD-Menü zum Bestätigen der Auswahl oder zur Auswahl des Subelements drücken.

5 **Ein/Aus (⏻):**

Schaltet das Gerät ein und aus.

KAPITEL 2: ANSCHLIESSEN

ACHTUNG:

Achten Sie darauf, dass der LCD-Monitor komplett vom Stromnetz getrennt ist, bevor Sie Anschlüsse herstellen oder trennen. Beim Anschließen von Kabeln bei eingeschaltetem Gerät besteht die Gefahr von Stromschlägen und Verletzungen.

2.1 Netzkabel anschließen

1. **Verbinden Sie das Netzkabel mit dem Netzteil.**
2. **Verbinden Sie das Netzteil mit dem Gleichstromanschluss hinten am LCD-Monitor.**
3. **Stecken Sie den Netzstecker in eine passende Steckdose.**

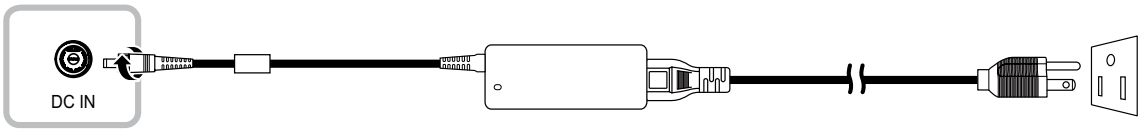

ACHTUNG:

Beim Ziehen des Netzsteckers fassen Sie grundsätzlich den Stecker selbst. Ziehen Sie nie am Kabel.

2.2 Signalkabel anschließen

Eingangssignalquellen können mit einem der folgenden Kabel angeschlossen werden:

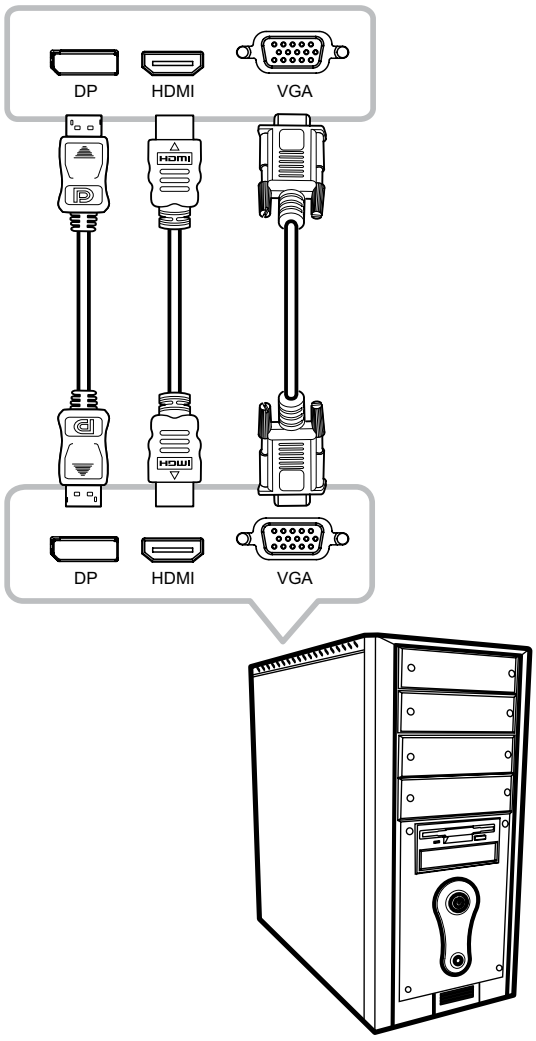

- **DP**

  Verbinden Sie ein Ende eines DP-Kabels mit dem DP-Anschluss des LCD-Monitors und das andere Ende mit dem DisplayPort-Anschluss des Computers.

- **HDMI**

  Verbinden Sie ein Ende eines HDMI-Kabels mit dem HDMI-Anschluss des LCD-Monitors und das andere Ende mit dem HDMI-Anschluss des Computers.

- **VGA**

  Verbinden Sie ein Ende eines D-Sub-(VGA)-Kabels mit dem D-Sub-(VGA)-Anschluss des LCD-Monitors und das andere Ende mit dem D-Sub-(VGA)-Anschluss des Computers.

2.3 Audiogeräte anschließen

- **Audioausgang**

Verbinden Sie einen Kopfhörer mit dem Kopfhöreranschluss des LCD-Monitors.

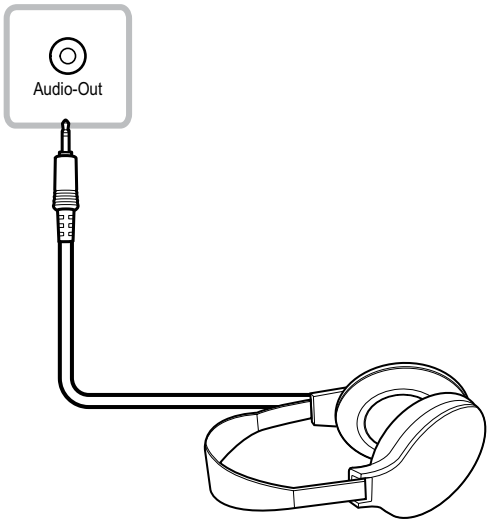

2.4 Kabelgebundene OSD-Fernbedienung verbinden

Schließen Sie die kabelgebundene OSD-Fernbedienung an den RJ-45-Anschluss des LCD-Monitors an.

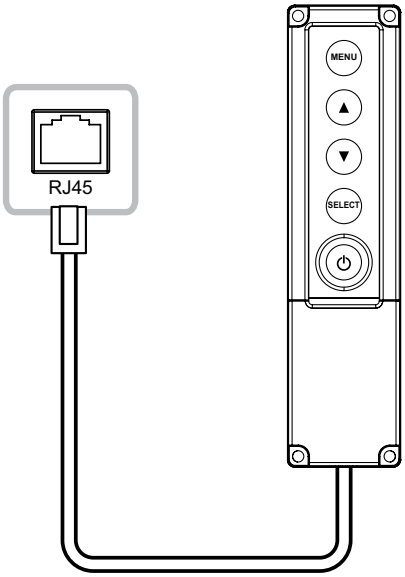

2.5 USB für Touchscreen-Steuerung verbinden

Verbinden Sie ein Ende eines USB-Kabels mit dem USB-Anschluss des LCD-Monitors und das andere Ende mit dem USB-Anschluss des Computers.

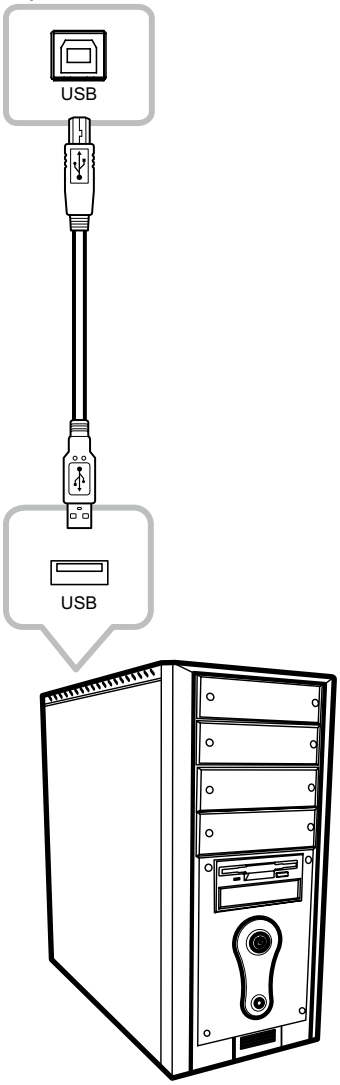

2.6 Anforderungen an Belüftung bei Installation in umschlossenen Plätzen

Zur Gewährleistung der Wärmeableitung sollten Sie den LCD-Monitor nicht direkt an der Innenwand eines Schranks befestigen und darauf achten, dass die nachfolgend beschriebenen Anforderungen an Betrieb/Lagerung/Temperatur/Luftfeuchtigkeit erfüllt werden:

- Betriebstemperatur: 0°C-50°C (32°F-122°F)
- Temperatur, wenn nicht im Betrieb (unabhängig von der Höhe): -20°C-60°C (-4°F-140°F)
- Betriebsfeuchtigkeit (nicht kondensierend): 20-80%
- Feuchtigkeit, wenn nicht im Betrieb (38,7 °C, maximale Feuchttemperatur): 10-90%

KAPITEL 3: LCD-MONITOR VERWENDEN

3.1 Einschalten

1. **Schließen Sie den LCD-Monitor an den Strom an. Siehe Seite 14.**
2. **Schließen Sie die kabelgebundene OSD-Fernbedienung an den LCD-Monitor an. Siehe Seite 16.**
3. **Drücken Sie zum Einschalten den LCD-Monitor ⏻ an der kabelgebundenen OSD-Fernbedienung.**

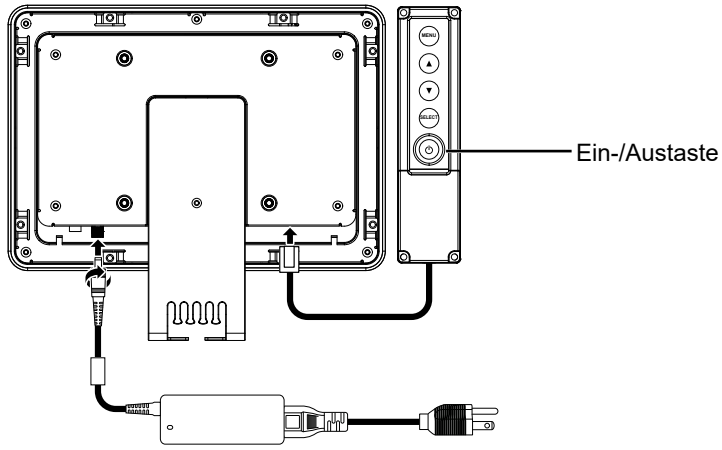

Die ⏻-Taste an der kabelgebundenen OSD-Fernbedienung nutzen Sie auch, um das eingeschaltete LCD-Display wieder abzuschalten.

Hinweis: *Der LCD-Monitor verbraucht nach wie vor Strom, solange das Netzkabel mit dem Steckdose verbunden ist. Zum vollständigen Abschalten ziehen Sie bitte den Netzstecker.*

3.2 OSD-Menü anzeigen

Drücken Sie zum Öffnen des OSD-Menüs die MENU-Taste. Drücken Sie zum Schließen des OSD-Menüs erneut die MENU-Taste.

Weitere Informationen zur Anpassung der Einstellungen finden Siehe Seite 22.

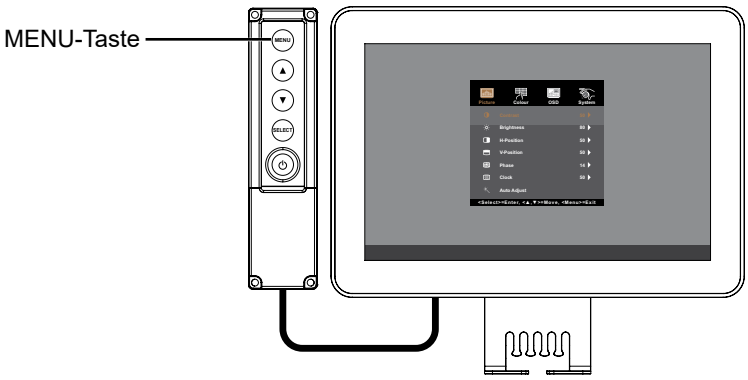

Das folgende Menü erscheint am Bildschirm:

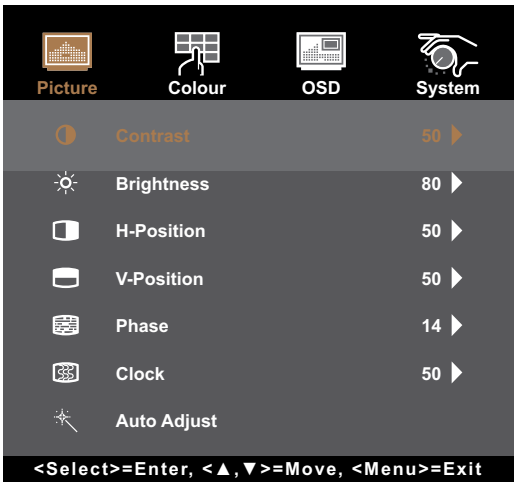

3.3 Monitorhelligkeit einstellen

Rufen Sie mit ▲ das Helligkeit-Schnellmenü auf.

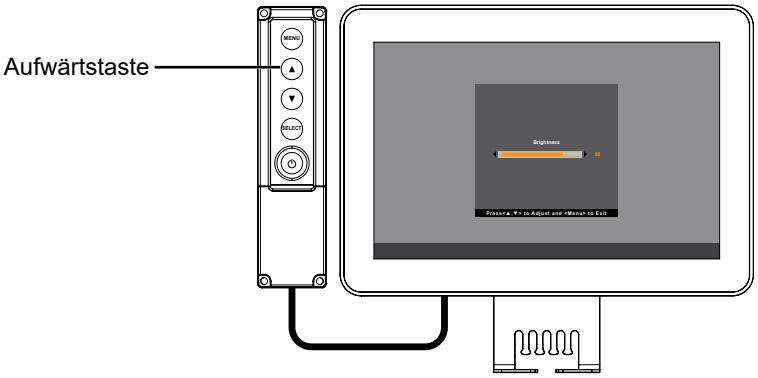

Das folgende Menü erscheint am Bildschirm:



Passen Sie mit den Tasten ▲/▼ die Helligkeit des LCD-Displays an.

3.4 Monitorkontrast einstellen

Rufen Sie mit ▼ das Kontrast-Schnellmenü auf.

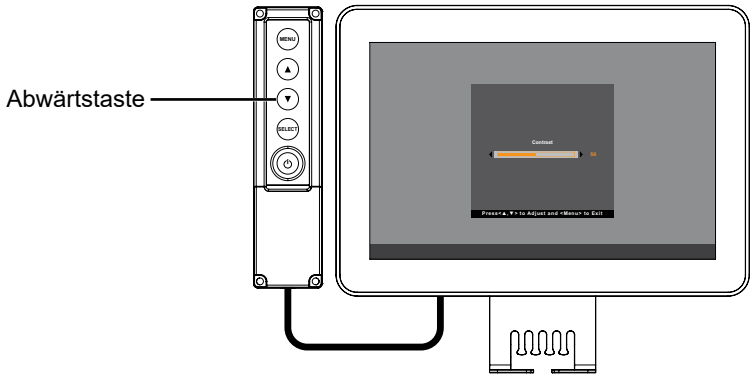

Das folgende Menü erscheint am Bildschirm:

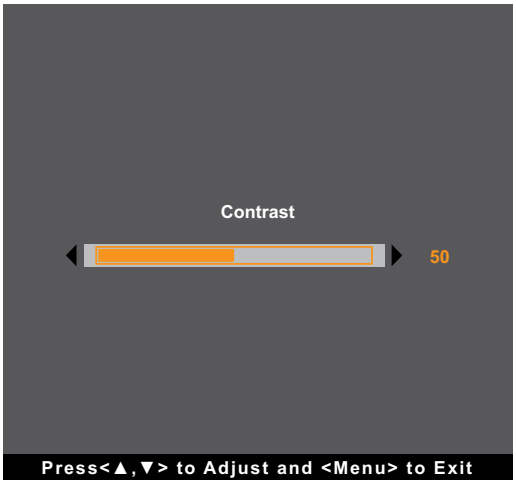

Passen Sie mit den Tasten ▲/▼ den Kontrast des LCD-Displays an.

3.5 Auto-Anpassung verwenden

Die Auto-Anpassung sorgt für optimale Bildeinstellungen; dazu zählen horizontale Position, vertikale Position, Takt und Phase.

Drücken Sie zur automatischen Anpassung bei VGA-Quellen die Taste SELECT.

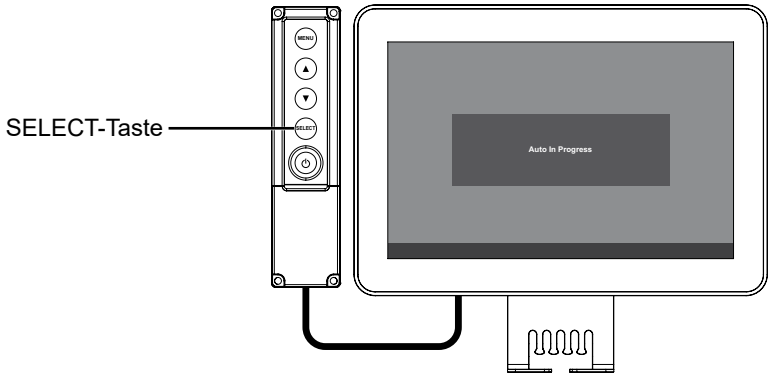

Während der automatischen Anpassung zittert die Anzeige einige Sekunden und Sie sehen die folgende Meldung:

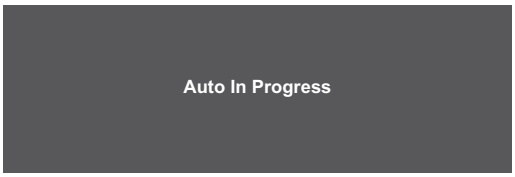

Die automatische Anpassung ist abgeschlossen, sobald die Meldung verschwindet.

Hinweis: *Wir empfehlen, die automatische Anpassung zu nutzen, wenn Sie den LCD-Bildschirm zum ersten Mal benutzen oder die Auflösung verändert haben.*

Kapitel 4: OSD-MENÜ

4.1 OSD-Menü verwenden

#	Menünavigation	Bedienung
1	Hauptmenü anzeigen. 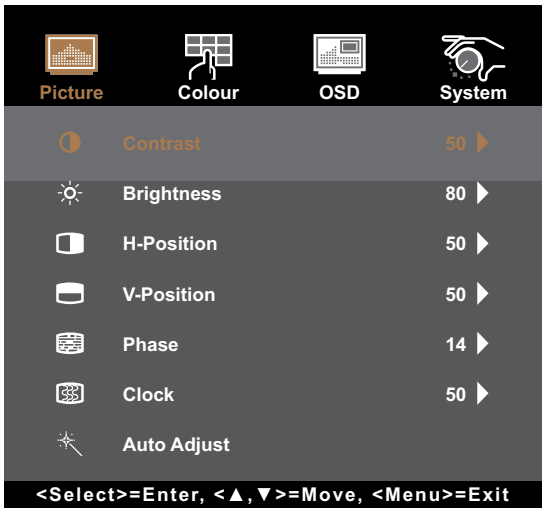	Drücken Sie MENU.
2	Rufen Sie das Untermenü auf. 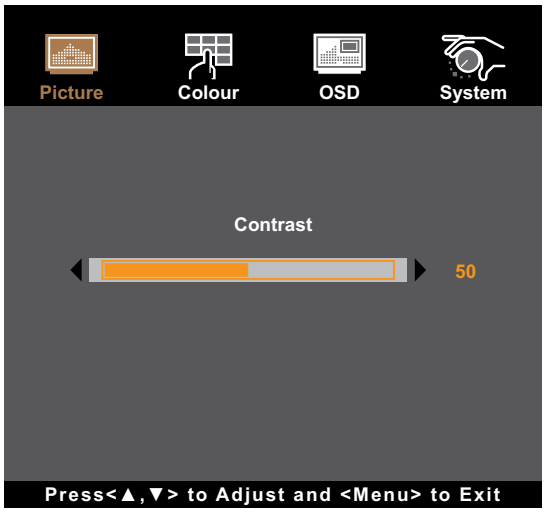 Das aktive Hauptmenü- und Untermenü-Symbol wird orange hervorgehoben.	**1** Drücken Sie zur Auswahl des Hauptmenüpunkts ▲/▼. **2** Drücken Sie zum Aufrufen des Untermenüs die SELECT-Taste. **3** Drücken Sie zur Auswahl des Untermenüelements ▲/▼. **3** Drücken Sie zum Aufrufen des ausgewählten Untermenüs SELECT.

OSD-MENÜ

#	Menünavigation	Bedienung
3	Passen Sie die Einstellungen an oder wählen Sie den Wert. Beispiel:  	**1** Drücken Sie zum Anpassen des Wertes oder zur Auswahl der Einstellung ▲/▼. **2** Drücken Sie zur Bestätigung der Einstellung (falls erforderlich) die SELECT-Taste.
4	Kehren Sie zum Hauptmenü zurück und/oder schließen Sie das OSD-Fenster.	Drücken Sie die MENU-Taste, sobald Sie zum vorherigen Menü zurückgekehrt sind. Drücken Sie wiederholt (falls erforderlich) die MENU-Taste, um das OSD-Fenster auszublenden.

Hinweis: *Wenn Sie Einstellungen verändern, werden die Änderungen in folgenden Fällen gespeichert:*

- *Wenn Sie zu einem anderen Menü wechseln.*
- *Wenn Sie das OSD-Menü schließen.*
- *Wenn Sie warten, bis sich das OSD-Menü automatisch ausblendet.*

OSD-MENÜ

4.2 OSD-Menübaum

Hauptmenü	Untermenü	Referenz
Bild	Kontrast	Siehe Seite 25.
	Helligkeit	
	H-Position	
	V-Position	
	Phase	
	Takt	
	Auto Adjust	
Farbe	Farbe	Siehe Seite 27.
	Rot	
	Grün	
	Blau	
	Schärfe	
OSD	OSD-Zeitüberschreitung	Siehe Seite 28.
	OSD-Position	
	H-OSD-Position	
	V-OSD-Position	
System	Zurücksetzen	Siehe Seite 29.
	Sprache	
	Quellenwahl	
	Informationen	
	Kundendienst	

Hinweis: *Einige Menüelemente können nur bei bestimmten Eingangssignalen genutzt werden. Nicht auswählbare Menüelemente werden grau dargestellt.*

KAPITEL 5: LCD-MONITOR EINSTELLEN

5.1 Menü Bild

1. **Rufen Sie durch Drücken der MENU-Taste auf dem Bedienfeld das OSD-Fenster auf.**
2. **Drücken Sie die Taste ▲/▼, um Bild zu wählen, und drücken Sie dann die SELECT-Taste, um das Menü Bild anzuzeigen.**
3. **ADrücken Sie die Taste ▲/▼, um ein Element im Untermenü auszuwählen, und drücken Sie dann die SELECT-Taste, um die zugehörigen Einstellungen anzuzeigen.**

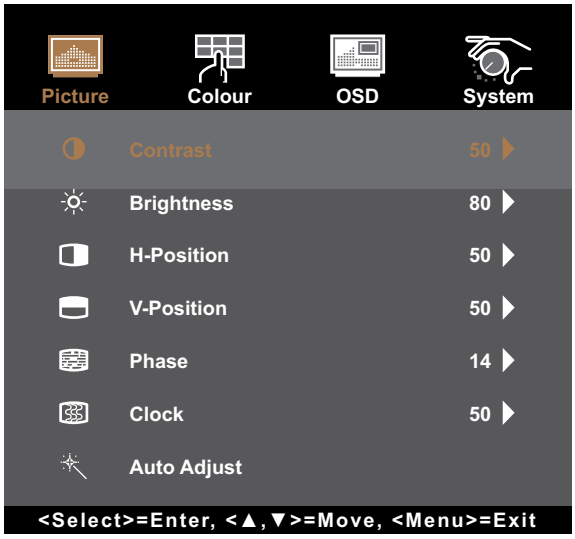

Element	Funktion	Bedienung	Bereich
Kontrast	Passt den Unterschied zwischen den hellen und dunklen Bildbereichen an.	Drücken Sie die Taste ▲/▼, um den Wert einzustellen.	0 – 100
	Originaleinstellung  ***Hohe Einstellung***  ***Niedrige Einstellung*** 		
Helligkeit	Passt die Helligkeit (Leuchtkraft) des Bildes auf dem Bildschirm an.	Drücken Sie die Taste ▲/▼, um den Wert einzustellen.	0 à 100
	Originaleinstellung  ***Hohe Einstellung***  ***Niedrige Einstellung*** 		

LCD-MONITOR EINSTELLEN

Element	Funktion	Bedienung	Bereich
H-Position (Horizontale Position)	Verschiebt das Bild auf dem Bildschirm nach links oder rechts. **Hinweis:** *Diese Menüoption ist nur verfügbar, wenn VGA als Eingangsquelle ausgewählt wurde.*	Drücken Sie die Taste ▲/▼, um den Wert einzustellen.	0 – 100
V-Position (Vertikale Position)	Verschiebt das Bild nach oben oder unten. **Hinweis:** *Diese Menüoption ist nur verfügbar, wenn VGA als Eingangsquelle ausgewählt wurde.*	Drücken Sie die Taste ▲/▼, um den Wert einzustellen.	0 – 100
Phase	Zur Anpassung der Bildphase an das jeweilige Eingangssignal. **Hinweis:** *Diese Menüoption ist nur verfügbar, wenn VGA als Eingangsquelle ausgewählt wurde.*	Drücken Sie die Taste ▲/▼, um den Wert einzustellen.	0 – 100
Takt	Zur Synchronisierung der Bildfrequenz mit dem jeweiligen Eingangssignal. **Hinweis:** *Diese Menüoption ist nur verfügbar, wenn VGA als Eingangsquelle ausgewählt wurde.*	Drücken Sie die Taste ▲/▼, um den Wert einzustellen.	0 – 100
Auto Adjust	Optimiert die Bildanzeige automatisch. Auto In Progress **Hinweis:** *Diese Menüoption ist nur verfügbar, wenn VGA als Eingangsquelle ausgewählt wurde.*	Drücken Sie die Taste ▲/▼, um die Einstellung auszuwählen, und drücken Sie dann zur Bestätigung die SELECTTaste.	Nein Ja

5.2 Menü Farbe

1. **Rufen Sie durch Drücken der MENU-Taste auf dem Bedienfeld das OSD-Fenster auf.**
2. **Drücken Sie die Taste ▲/▼, um Farbe zu wählen, und drücken Sie dann die SELECT-Taste, um das Menü Farbe anzuzeigen.**
3. **Drücken Sie die Taste ▲/▼, um ein Element im Untermenü auszuwählen, und drücken Sie dann die SELECT-Taste, um die zugehörigen Einstellungen anzuzeigen.**

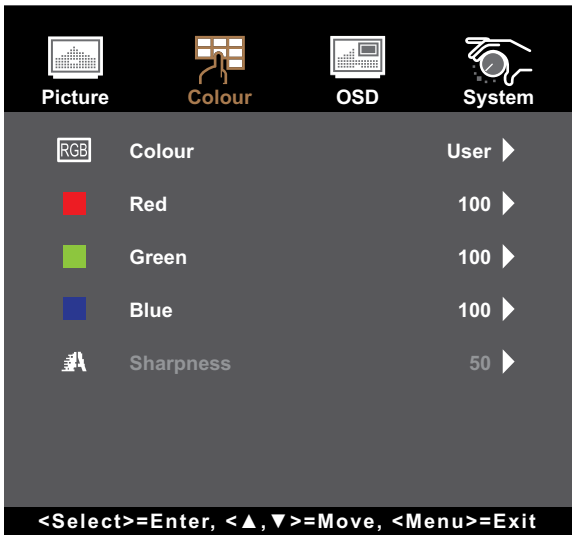

Element	Funktion	Bedienung	Bereich
Farbe	Hier finden Sie unterschiedliche Einstellungen zur Farbanpassung.	Drücken Sie die Taste ▲/▼, um die Einstellung auszuwählen, und drücken Sie dann zur Bestätigung die SELECTTaste.	5500K 6500K 7500K 9300K Benutzer
	Die Farbtemperatur können Sie auf folgende Werte einstellen: • **5500K**: Diese Farbtemperatur sorgt für ein leicht rötliches, wärmeres Bild. • **6500K**: Dies ist die standardmäßige Farbtemperatur, die allgemein bei normalen Lichtverhältnissen verwendet wird. • **7500K**: Diese Farbtemperatur zeigt ein Bild zwischen rot und blau an. • **9300K**: Bei dieser Farbtemperatur erreichen Sie eine leicht bläuliche, kühlere Darstellung. • **Utilisateur**: Ermöglicht Benutzern die Einstellung der Farbtemperatur durch Anpassung der Rot-, Grün- und Blauwerte nach persönlichem Geschmack.		
Schärfe	Zur Anpassung der allgemeinen Bildschärfe.	Drücken Sie die Taste ▲/▼, um den Wert einzustellen.	0 - 100

5.3 OSD-Menü

1. **Rufen Sie durch Drücken der MENU-Taste auf dem Bedienfeld das OSD-Fenster auf.**
2. **Drücken Sie die Taste ▲/▼, um OSD zu wählen, und drücken Sie dann die SELECT-Taste, um das OSD-Menü anzuzeigen.**
3. **Drücken Sie die Taste ▲/▼, um ein Element im Untermenü auszuwählen, und drücken Sie dann die SELECT-Taste, um die zugehörigen Einstellungen anzuzeigen.**

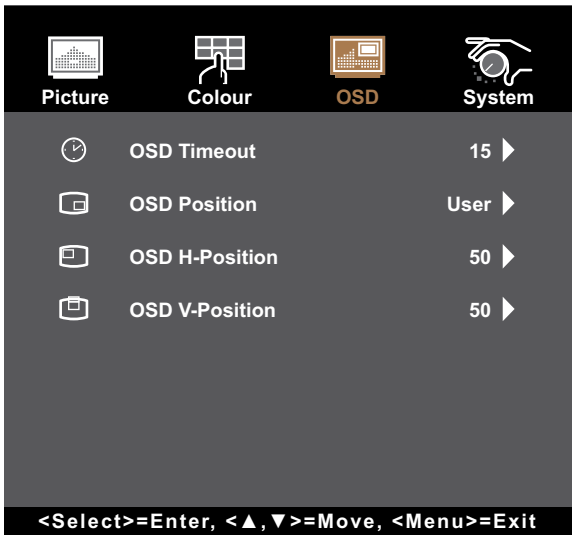

Element	Funktion	Bedienung	Bereich
OSD-Zeitüber-schreitung	Legt fest, wie lange (in Sekunden) das OSD-Menü angezeigt wird. Nach Ablauf der Zeit wird das OSD-Menü automatisch ausgeblendet.	Drücken Sie die Taste ▲/▼, um den Wert einzustellen.	5 – 60
OSD-Position	Legt die Position des OSD-Fensters auf dem Bildschirm fest.	Drücken Sie die Taste ▲/▼, um die Einstellung auszuwählen, und drücken Sie dann zur Bestätigung die SELECT-Taste.	Nutzerdefiniert
OSD H-Position (Horizontale Position)	Verschiebt das OSD-Menü nach links oder rechts.	Drücken Sie die Taste ▲/▼, um den Wert einzustellen.	0 – 100
OSD V-Position (Vertikale Position)	Verschiebt das OSD-Menü nach oben oder unten.	Drücken Sie die Taste ▲/▼, um den Wert einzustellen.	0 – 100

LCD-MONITOR EINSTELLEN

5.4 OSD-Menü

1. **Rufen Sie durch Drücken der MENU-Taste auf dem Bedienfeld das OSD-Fenster auf.**
2. **Drücken Sie die Taste ▲/▼, um OSD zu wählen, und drücken Sie dann die SELECT-Taste, um das OSD-Menü anzuzeigen.**
3. **Drücken Sie die Taste ▲/▼, um ein Element im Untermenü auszuwählen, und drücken Sie dann die SELECT-Taste, um die zugehörigen Einstellungen anzuzeigen.**

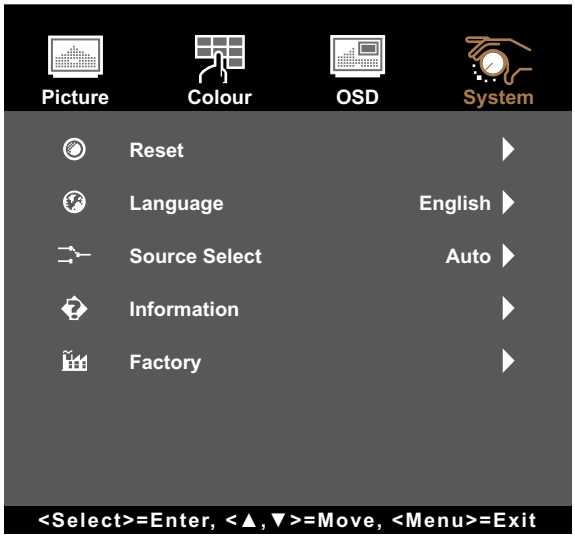

Element	Funktion	Bedienung	Bereich
Zurücksetzen	Setzt das Gerät auf seine werksseitigen Standardeinstellungen zurück.	Drücken Sie die Taste ▲/▼ um die Einstellung auszuwählen, und drücken Sie dann zur Bestätigung die SELECT-Taste.	Nein Ja
Sprache	Legt die Sprache fest, in der die OSDMenüs angezeigt werden.	Drücken Sie die Taste ▲/▼ um die Einstellung auszuwählen, und drücken Sie dann zur Bestätigung die SELECT-Taste.	English Français Deutsch Italiano Español 日本語 繁中 简中
Quellenwahl	Legt die Eingangsquelle fest. **Hinweis:** *Bei Einstellung der Quelle auf „Autom.“ erkennt der Monitor die Eingangsquelle automatisch.*	Drücken Sie die Taste ▲/▼ um die Einstellung auszuwählen, und drücken Sie dann zur Bestätigung die SELECT-Taste.	Auto VGA HDMI DP
Informationen	Zeigt die Quelle, die Auflösung und die Frequenz an.	Drücken Sie die MENU-Taste, um zum Systemmenü zurückzukehren.	/
Kundendienst	Diese Wartungsfunktion ist für das Wartungspersonal vorgesehen.	/	/

Kapitel 6: ANHANG

6.1 Warnmeldungen

Prüfen Sie Folgendes, wenn diese Warnmeldungen erscheinen.

Warnmeldungen	Ursache	Lösung
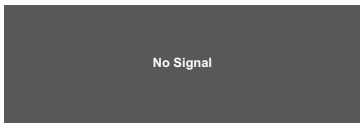	Der LCD-Monitor erkennt kein Eingangssignal.	√ Prüfen Sie, ob die Quelle eingeschaltet ist. √ Vergewissern Sie sich, dass das Signalkabel richtig angeschlossen ist. √ Schauen Sie nach, ob die Anschlussstifte im Stecker verbogen oder gebrochen sind.
	Auflösung oder Bildschirmaktualisierungsrate der Computer-Grafikkarte befinden sich außerhalb des zulässigen Bereiches. **Hinweis:** *Wird die Meldung „Ungültiges Eingangssignal“ auf dem Bildschirm angezeigt, ist das OSD-Menü nicht bedienbar.*	√ Ändern Sie Auflösung oder Bildschirmaktualisierungsrate der Grafikkarte entsprechend.
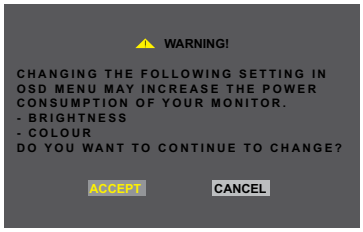	Durch Erhöhung der Helligkeit und/oder des Kontrasts kann sich der Stromverbrauch des Monitors erhöhen.	√ Bestätigen Sie die Änderungen durch Wahl von „AKZEPTIEREN“ oder heben Sie sie durch Wahl von „ABBRECHEN“ auf..
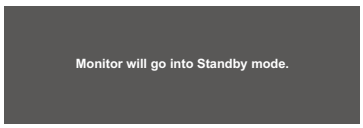	Der LCD-Monitor befindet sich im Bereitschaftsmodus. Der LCD-Monitor wechselt in den Bereitschaftsmodus, wenn die Signalzuleitung abrupt getrennt wird.	√ Vergewissern Sie sich, dass das Signalkabel richtig angeschlossen ist. √ Der Monitor kann durch Drücken einer Taste auf der Tastatur, durch Bewegen der Maus oder Antippen des Bildschirms wieder aktiviert werden. √ Prüfen Sie, ob die richtige Quelle im Menü OSD > System > Quellenwahl ausgewählt wurde. Siehe Seite 29.

KAPITEL 6: ANHANG

6.2 Timing

Timing-Modus	Auflösung		Bildwiederholfrequenz
	Horizontal	Vertikal	
IBM VGA	640	480	60
VESA	800	600	60
VESA	1024	768	60
VESA	1280	800	60

6.3 Reinigung

Anweisungen zur Reinigung des Frontpanels

- Die Vorderseite des Displays wurde speziell behandelt. Wischen Sie die Oberfläche sanft mit einem Reinigungstuch oder einem weichen, fusselfreien Tuch ab.
- Falls die Oberfläche verschmutzt ist, tauchen Sie ein weiches, fusselfreies Tuch in eine milde Reinigungslösung. Wringen Sie das Tuch zur Beseitigung gründlich aus. Wischen Sie die Oberfläche des Displays zur Beseitigung von Schmutz ab. Verwenden Sie dann zum Abtrocknen ein trockenes Tuch der gleichen Art.
- Verwenden Sie keine aggressiven Substanzen, wie Insektensprays, Lösungsmittel und Verdünner.

Anweisungen zur Reinigung des Gehäuses

- Falls das Gehäuse verschmutzt ist, wischen Sie es mit einem weichen, trockenen Tuch ab.
- Bei extremen Verschmutzungen tauchen Sie ein weiches, fusselfreies Tuch in eine milde Reinigungslösung. Wringen Sie das Tuch anschließend gründlich aus. Wischen Sie das Gehäuse ab. Trocknen Sie die Oberfläche anschließend mit einem trockenen Tuch.
- Achten Sie darauf, dass kein Wasser oder Reinigungsmittel mit der Bildschirmoberfläche in Berührung kommt. Falls Wasser oder Feuchtigkeit in das Gerät gelangt, können Betriebsprobleme, elektrische Gefahren und Stromschläge auftreten.
- Achten Sie darauf, das Gehäuse nicht mit Fingern oder harten Gegenständen zu verkratzen oder anderweitig zu beschädigen.
- Verwenden Sie keine aggressiven Substanzen, wie Insektensprays, Lösungsmittel und Verdünner, am Gehäuse.
- Stellen Sie Gegenstände aus Gummi oder PVC nicht längere Zeit in der Nähe des Gehäuses an.

ANHANG

6.4 Fehlerbehebung

Probleme	Mögliche Ursache und Lösung
Kein Bild.	• Prüfen Sie, ob der LCD-Monitor eingeschaltet ist. • Prüfen Sie, ob das Netzteil ordnungsgemäß mit dem LCD-Monitor verbunden ist. • Prüfen Sie, ob das Netzkabel an eine Steckdose und das Netzteil angeschlossen ist. • Prüfen Sie, ob der LCD-Monitor ordnungsgemäß mit der Eingangsquelle verbunden ist. • Prüfen Sie, ob die Quelle eingeschaltet ist. • Die Eingangsquelle befindet sich eventuell im Bereitschaftsmodus. Zum Aufwecken bewegen Sie die Maus oder drücken eine beliebige Taste. **Hinweis:** *Schließen Sie das USB-Kabel nicht zum Aufladen Ihres Laptops an den LCD-Monitor an. Andernfalls kann der im Bereitschaftsmodus befindliche LCD-Monitor nicht mehr einfach durch Antippen des Bildschirms aktiviert werden.*
Das Bild wird nur zum Teil oder falsch angezeigt.	• Prüfen Sie, ob die Auflösung Ihres Computers höher ist als die des LCD-Monitors. • Konfigurieren Sie erneut die Auflösung Ihres Computers auf maximale 1280 x 800.
Texte werden verschwommen dargestellt.	• Führen Sie bei VGA-Eingang die Funktion „Autom. Einstellen“ im Menü Bild aus. Siehe Seite 26.
Im Bild sind rote, blaue, grüne oder weiße Punkte zu sehen.	• Ein LCD-Bildschirm besteht aus Millionen winziger Transistoren. Bei dieser riesigen Anzahl kann es vorkommen, dass einige wenige Transistoren nicht richtig funktionieren und dunkle oder helle Punkte verursachen. Dies ist ein Effekt, der die LCD-Technologie sehr häufig begleitet und nicht als Fehler angesehen werden sollte.
Leichte Nachbilder eines lange angezeigten Bildes sind auf dem Bildschirm zu sehen.	• Schalten Sie den LCD-Monitor längere Zeit komplett aus. • Lassen Sie längere Zeit einen Bildschirmschoner oder abwechselnd komplett weiße und schwarze Bilder anzeigen.
Kondenswasser bildet sich auf dem LCD-Monitor.	• Dies ist ganz normal, wenn der LCD-Monitor es aus einem kalten Zimmer in ein sehr warmes Zimmer gebracht wird. Schalten Sie den LCD-Monitor erst dann ein, nachdem das Kondenswasser vollständig verdunstet ist.

ANHANG

6.5 LCD-Monitor transportieren

Wenn Sie Ihr LCD-Monitor transportieren oder zur Reparatur einschicken möchten, nutzen Sie am besten die Originalverpackung.

1. **Bringen Sie zum Schutz zwei Schaumstoffpolster an jeder Seite des LCD-Monitors an.**
2. **Legen Sie das LCD-Monitor in den Karton.**
3. **Legen Sie den Beutel mit Zubehör an die vorgesehene Stelle (bei Bedarf).**
4. **Schließen Sie den Karton, kleben Sie ihn zu.**

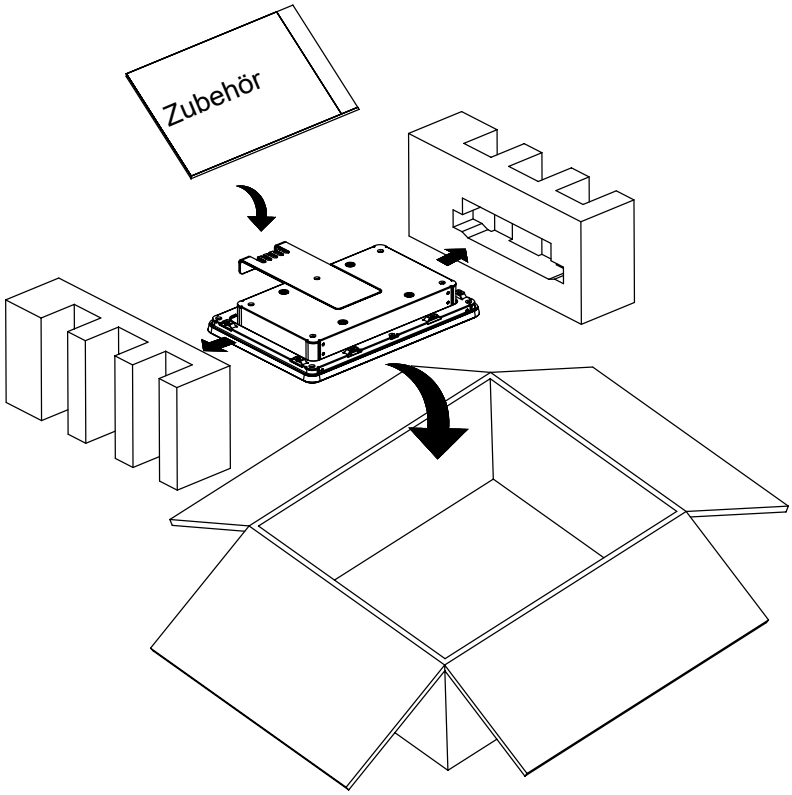

Hinweis:

- *Wir empfehlen, die Originalverpackung zu verwenden.*
- *Achten Sie beim Verpacken darauf, das LCD-Monitor vorsichtig im Karton zu platzieren und den Glasbildschirm vor Berührung mit Gegenständen zu schützen.*

Kapitel 7: TECHNISCHE DATEN

7.1 Technische Daten des Monitors

		TX-10
Panel	Panel Type	LED-Backlit TFT LCD (VA Technology)
	Panel Size	10.1”
	Max. Resolution	1280 x 800
	Pixel Pitch	0.169 mm
	Brightness	500 cd/m^2
	Contrast Ratio	1300:1
	Viewing Angle (H/V)	170°/170°
	Display Colour	16.2M
	Response Time	5 ms
Frequency (H/V)	H Freq.	31 kHz-50 kHz
	V Freq.	56 Hz-60 Hz
Input	DisplayPort	x 1
	HDMI	1.3a x 1
	VGA	15-Pin D-Sub x 1
External Control	RJ45	x 1 (Wired OSD Controller Port)
Audio	Audio Out	Stereo Audio Jack (3.5 mm)
Touch Screen	Technology	Projective Capacitive
	Positional Accuracy	± 2.5 mm
	Panel Interface	USB (Type-B)
	Multi-touch Plug & Play	10-point touch for Windows 7/8/10
	Single Touch Support by Driver	Windows VISTA/XP/2000/CE/XP Embedded, Mac OS 10.10-10.14
	Multi-touch Support by Driver	10-point touch for Linux, Android 2.3-4.x
Power	Power Supply	External
	Power Requirements	DC 12V, 1,0A
	On Mode	8W (On)
	Standby Mode	< 0.8W
	Off Mode	< 0.3W
Glass	Thickness	3.3 mm (0.13”)
	Reflection Rate	< 12%
	Transmission Rate	> 85%
	Hardness	> 7H
Operating Conditions	Temperature	0°C-50°C (32°F-122°F)
	Humidity	20%-80% (non-condensing)
Storage Conditions	Temperature	-20°C-60°C (-4°F-144°F)
	Humidity	10%-90% (non-condensing)
Mounting	VESA FPMPMI	Yes (100 x 100 mm)
Dimensions	w/o Base (W x H x D)	260.7 x 183.4 x 39.4 mm (10.3” x 7.2” x 1.6”)
	Packaging (W x H x D)	370.0 x 325.0 x 160.0 mm (14.6” x 12.8” x 6.3”)
Weight	w/o Base	1.4 kg (3.1 lb)
	Packaging	2.4 kg (5.3 lb)

Hinweis: *Änderungen sämtlicher technischen Daten sind vorbehalten.*

7.2 Abmessungen des Monitors

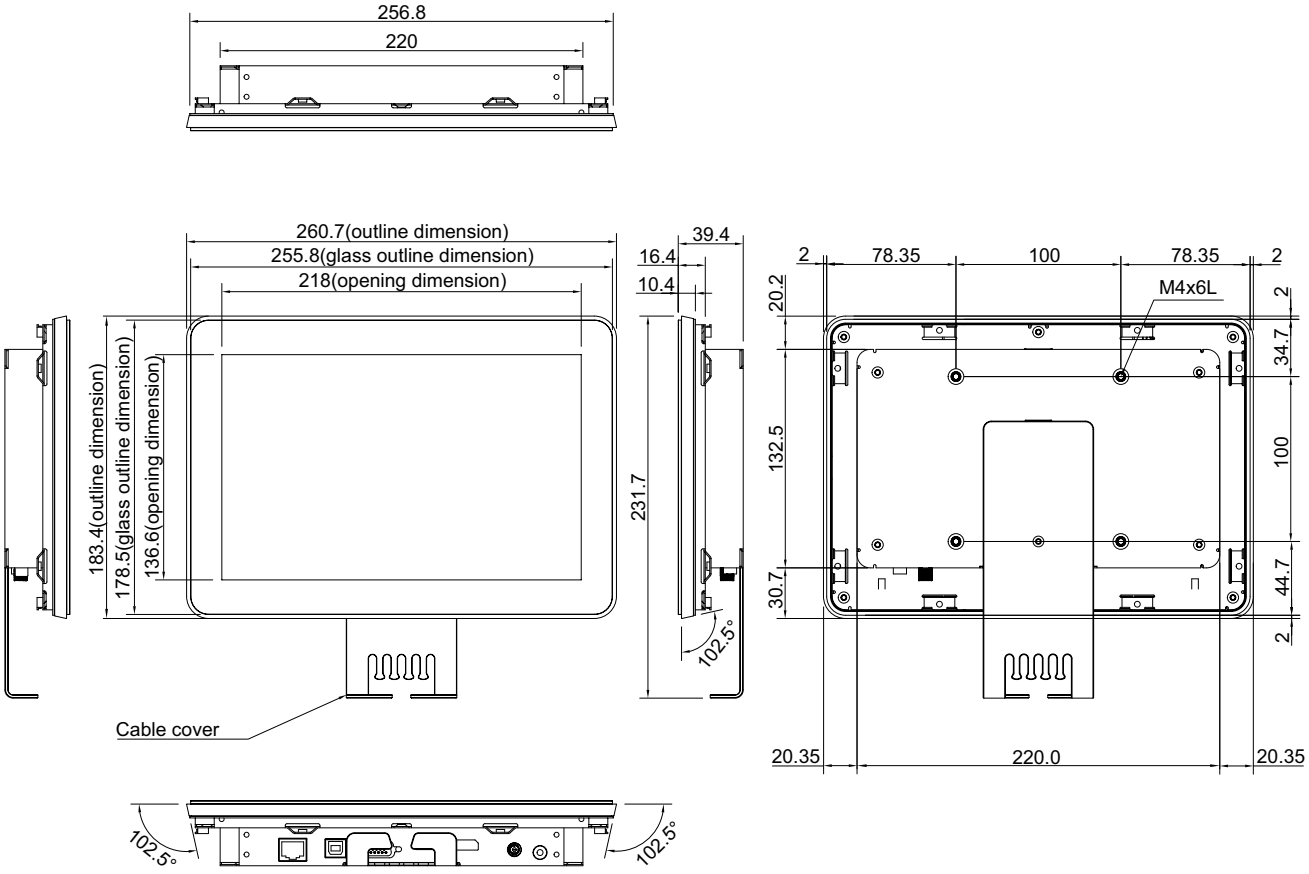

AG Neovo

Company Address: 5F-1, No. 3-1, Park Street, Nangang District, Taipei, 11503, Taiwan.

Copyright © 2021 AG Neovo. All rights reserved.