HIGHBAY UFO SENSOR

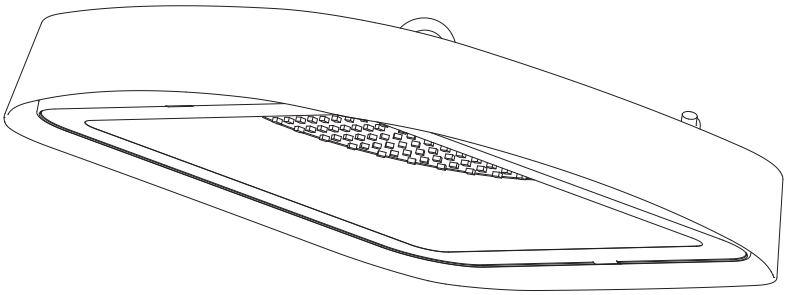

	EAN	W	lm light source	lm output	K	(°C)	V~	mA	Hz	DF	PF	▽ (°)	
HIGHBAY UFO SEN 80W 765 IP65 BK	4058075858459	80	9400	9300	6500	-20... +40	220-240	365	50/60	0.9	0.9	110	25000
HIGHBAY UFO SEN 130W 765 IP65 BK	4058075858473	130	15500	15000	6500	-20... +40	220-240	590	50/60	0.9	0.9	110	25000

1x

990 g
4058075858459

1420 g
4058075858473

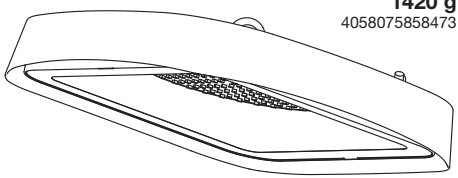

mm

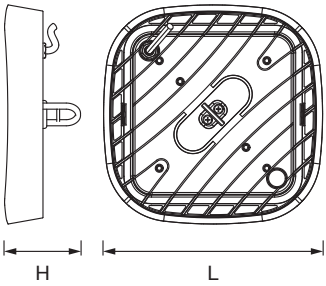

	L	W	H
4058075858459	230	230	80
4058075858473	273	273	83

1

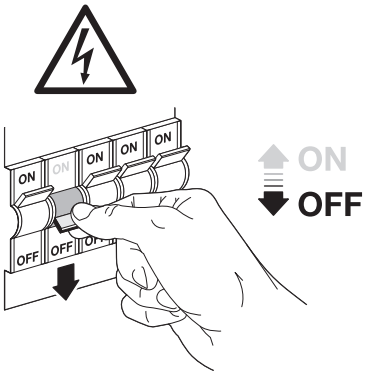

2

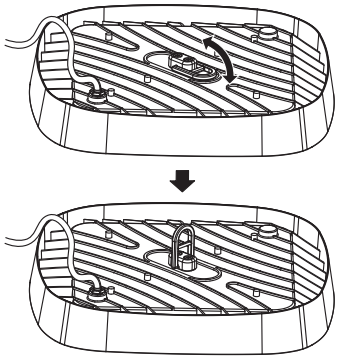

3

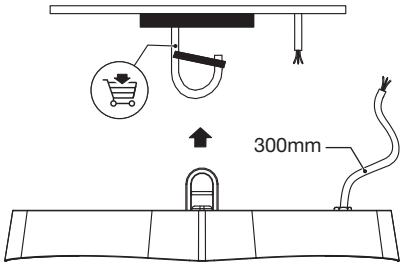

Check wall/ceiling for suitability.
If uncertain, seek professional advice**

4

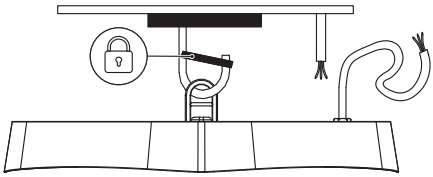

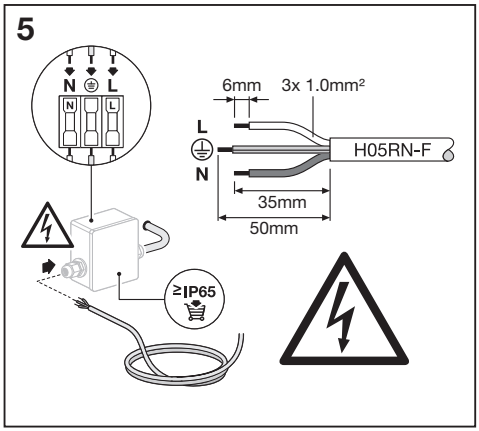
5
N
L
6mm
3x 1.0mm²
L
N
H05RN-F
35mm
50mm
≥IP65

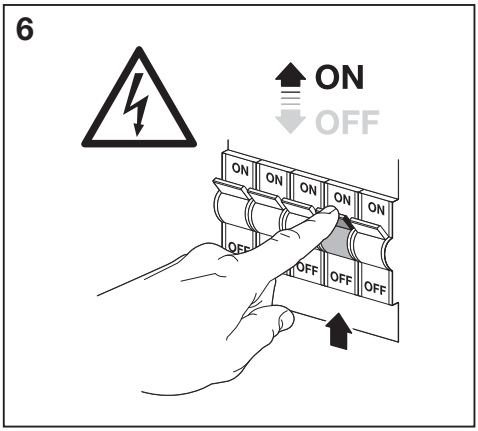
6
ON
OFF

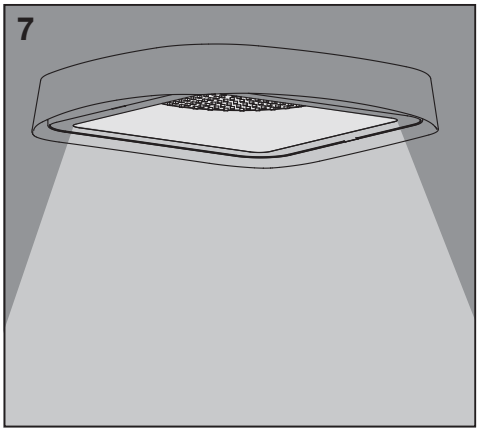
7

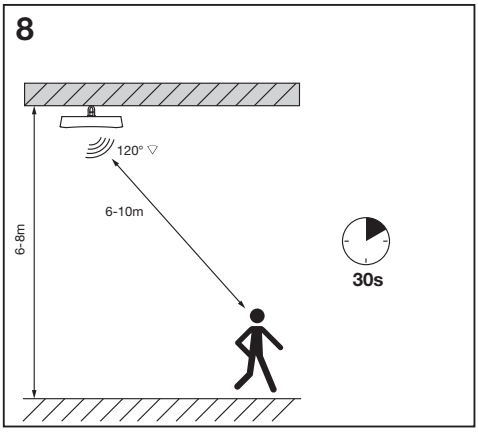
8
120°
6-10m
6-8m
30s

(D) Hiermit erklärt die LEDVANCE, dass das Funkgerät der Richtlinie 2014/53/EU entspricht. Der vollständige Wortlaut der EU-Konformitätserklärung ist unter folgender Internetadresse abrufbar:
https://ledvance.com/en-int/home-lighting/services/declaration-of-conformity
Übertragungsfrequenz des Sensors 5725–5875 MHz, mit max.
RF-Ausgangsleistung 0 dBm.

(GB) Hereby, LEDVANCE declares that the radio equipment is in compliance with Directive 2014/53/EU. The full text of the EU declaration of conformity is available at the following internet address:
https://ledvance.com/en-int/home-lighting/services/declaration-of-conformity
Sensor transmission frequency 5725–5875 MHz, with max. RF output power 0 dBm.

(F) Par la présente, LEDVANCE déclare que le type d'équipement radio est conforme à la directive 2014/53/UE. Le texte intégral de la déclaration UE de conformité est disponible à l'adresse internet suivante :
https://ledvance.com/en-int/home-lighting/services/declaration-of-conformity
Fréquence de transmission du capteur 5725–5875 MHz, avec puissance de sortie RF max. 0 dBm.

(I) Con la presente, LEDVANCE dichiara che il tipo di apparecchiatura radio è conforme alla direttiva 2014/53/UE. Il testo integrale della dichiarazione di conformità UE è disponibile al seguente indirizzo Internet:
https://ledvance.com/en-int/home-lighting/services/declaration-of-conformity
Frequenza di trasmissione del sensore 5725–5875 MHz, con potenza di uscita RF massima 0 dBm.

(E) Por la presente, LEDVANCE declara que el equipo radioeléctrico cumple con la Directiva 2014/53/UE. El texto completo de la declaración de conformidad de la UE está disponible en la siguiente dirección de internet:
https://ledvance.com/en-int/home-lighting/services/declaration-of-conformity
Frecuencia de transmisión del sensor de 5725–5875 MHz, con una potencia de salida RF máx. de 0 dBm.

(P) A LEDVANCE declara por esta via que o tipo de equipamento de rádio está em conformidade com a Diretiva 2014/53/UE. O texto integral da declaração de conformidade UE está disponível no seguinte endereço da Internet:
https://ledvance.com/en-int/home-lighting/services/declaration-of-conformity
Frequência de transmissão do sensor 5725–5875 MHz, com potência máx. de saída RF 0 dBm.

(GR) Με το παρόν, η εταιρεία LEDVANCE δηλώνει ότι ο ραδιοεξοπλισμός συμμορφώνεται με την οδηγία 2014/53/ΕΕ. Το πλήρες κείμενο της δήλωσης συμμόρφωσης ΕΕ είναι διαθέσιμο στην ακόλουθη ηλεκτρονική διεύθυνση:
https://ledvance.com/en-int/home-lighting/services/declaration-of-conformity
Συχνότητα εκπομπής αισθητήρα 5725–5875 MHz, με μέγιστη ισχύ εξόδου ραδιοσυχνοτήτων 0 dBm.

(NL) Hierbij verklaart LEDVANCE dat de radioapparatuur voldoet aan Richtlijn 2014/53/EU. De volledige tekst van de EU-conformiteitsverklaring is beschikbaar op het volgende internetadres:
https://ledvance.com/en-int/home-lighting/services/declaration-of-conformity
Zendfrequentie sensor 5725–5875 MHz, met max. RF-uitgangsvermogen 0 dBm.

(S) LEDVANCE försäkrar härmed att radioutrustningen överensstämmer med direktiv 2014/53/EU. Den fullständiga texten till EU-försäkran om överensstämmelse finns på följande webbadress:
https://ledvance.com/en-int/home-lighting/services/declaration-of-conformity
Givaröverföringsfrekvens 5725–5875 MHz, med max. RF-uteffekt 0 dBm.

(FIN) LEDVANCE vakuuttaa täten, että tämä radiolaitteisto on Euroopan parlamentin ja neuvoston direktiivin 2014/53/EU mukainen. EU:n vaatimustenmukaisuusvakuutuksen koko teksti on saatavilla seuraavassa osoitteessa:
https://ledvance.com/en-int/home-lighting/services/declaration-of-conformity
Anturin lähetystaajuus 5725–5875 MHz, suurin RF-lähtöteho 0 dBm.

(N) Herved erklærer LEDVANCE at radioutstyret er i samsvar med EU-direktiv 2014/53. EU-samsvarserklæringens fullstendige tekst er tilgjengelig på følgende internettadresse:
https://ledvance.com/en-int/home-lighting/services/declaration-of-conformity
Sensoroverføringsfrekvens 5725–5875 MHz, med maks RF utgangseffekt på 0 dBm.

(DK) Herved erklærer LEDVANCE, at radioudstyret er i overensstemmelse med direktiv 2014/53/EU. Den fulde ordlyd af EU-overensstemmelseserklæringen findes på følgende internetadresse:
https://ledvance.com/en-int/home-lighting/services/declaration-of-conformity
Sensortransmissionsfrekvens 5725–5875 MHz, med maks. RF-udgangseffekt 0 dBm.

(CZ) Společnost LEDVANCE tímto prohlašuje, že typ rádiového zařízení je v souladu se směrnicí 2014/53/EU. Úplné znění EU prohlášení o shodě je k dispozici na následující adrese:
https://ledvance.com/en-int/home-lighting/services/declaration-of-conformity
Vysílací frekvence senzoru 5725–5875 MHz, max. výstupní výkon RF 0 dBm.

(RUS) Настоящим компания LEDVANCE заявляет, что радиооборудование соответствует требованиям Директивы 2014/53/ЕС. С полным текстом декларации о соответствии требованиям ЕС можно ознакомиться по ссылке:
https://ledvance.com/en-int/home-lighting/services/declaration-of-conformity
Частота передачи датчика 5725–5875 МГц, макс. Выходная радиочастотная мощность: 0 дБм.

(H) A LEDVANCE kijelenti, hogy a rádióberendezés típusa megfelel a 2014/53/EU irányelvnek. Az EU-megfelelőségi nyilatkozat teljes szövege a következő internetes címen érhető el:
https://ledvance.com/en-int/home-lighting/services/declaration-of-conformity
Az érzékelő átviteli frekvenciája 5725–5875 MHz, a max.
RF kimenő teljesítmény 0 dBm.

(PL) Niniejszym LEDVANCE oświadcza, że urządzenia radiowe spełniają wymogi dyrektywy 2014/53/UE. Pełny tekst deklaracji zgodności UE jest dostępny pod następującym adresem:
https://ledvance.com/en-int/home-lighting/services/declaration-of-conformity
Częstotliwość nadawania czujnika 5725–5875 MHz, o maksymalnej sile sygnału 0 dBm.

(SK) Spoločnosť LEDVANCE týmto vyhlasuje, že typ rádiového zariadenia je v súlade so smernicou 2014/53/EÚ. Úplné znenie vyhlásenia o zhode EÚ je k dispozícii na tejto internetovej adrese:
https://ledvance.com/en-int/home-lighting/services/declaration-of-conformity
Frekvencia prenosu snímača 5725–5875 MHz, s max. Výstupný výkon RF 0 dBm.

(SLO) Podjetje LEDVANCE izjavlja, da je radijska oprema v skladu z Direktivo 2014/53/EU. Celotno besedilo izjave EU o skladnosti je na voljo na naslednjem spletnem naslovu: https://ledvance.com/en-int/home-lighting/services/declaration-of-conformity
Frekvenca prenosa senzorja je 5725–5875 MHz z največjo izhodno močjo radijskega signala med 0 dBm.

(TR) LEDVANCE, işbu belgeyle telsiz ekipmanının 2014/53/EU sayılı Direktif ile uyumlu olduğunu beyan eder. AB uygunluk beyanının tam metni şu internet adresinde mevcuttur: https://ledvance.com/en-int/home-lighting/services/declaration-of-conformity
Sensör iletim frekansı 5725–5875 MHz, maks. RF çıkış gücü 0 dBm.

(HR) Ovime LEDVANCE izjavljuje da je radijska oprema u skladu s Direktivom 2014/53/EU. Cjeloviti tekst EU izjave o sukladnosti dostupan je na sljedećoj internetskoj adresi: https://ledvance.com/en-int/home-lighting/services/declaration-of-conformity
Frekvencija prijenosa senzora je 5725–5875 MHz, s maks. RF izlazna snagom od 0 dBm.

(RO) Prin prezenta, LEDVANCE declară că echipamentul radio este în conformitate cu Directiva 2014/53/UE. Textul integral al declarației UE de conformitate este disponibil la următoarea adresă de internet:
https://ledvance.com/en-int/home-lighting/services/declaration-of-conformity
Frecvența de transmisie a senzorului 5725–5875 MHz, cu max. putere de ieșire RF 0 dBm.

(BG) С настоящото LEDVANCE декларира, че радиооборудването е в съответствие с изискванията на Директива 2014/53/ЕС. Пълният текст на декларацията за съответствие с изискванията на ЕС е достъпен на следния интернет адрес:
https://ledvance.com/en-int/home-lighting/services/declaration-of-conformity
Честота на предаване на сензора: 5725–5875 MHz, с макс. изходна РЧ мощност 0 dBm.

(EST) LEDVANCE kinnitab, et raadioseadmed on direktiivi 2014/53/EL kohased. ELi vastavusdeklaratsiooni terviktekst on kättesaadav järgmisel internetiaadressil:
https://ledvance.com/en-int/home-lighting/services/declaration-of-conformity
Anduri edastussagedus on 5725–5875 MHz, suurima raadiosagedusliku väljundvõimsusega 0 dBm.

(LT) Šiuo dokumentu LEDVANCE pareiškia, kad radijo ryšio įranga atitinka Direktyvą 2014/53/ES. Visą ES atitikties deklaracijos tekstą galima rasti internete, šiuo adresu:
https://ledvance.com/en-int/home-lighting/services/declaration-of-conformity
Jutiklio perdavimo dažnis – 5725–5875 MHz, o maks. RF išėjimo galia – 0 dBm.

(LV) Ar šo LEDVANCE apliecina, ka radioiekārtas tips atbilst Direktīvai 2014/53/ES. Pilns ES atbilstības deklarācijas teksts ir pieejams šādā tīmekļa vietnē:
https://ledvance.com/en-int/home-lighting/services/declaration-of-conformity
Sensora pārraides frekvence 5725–5875 MHz, ar maks. RF izejas jaudu 0 dBm.

(BIH) Kompanija LEDVANCE ovime izjavljuje da je radio-oprema u skladu sa Direktivom 2014/53/EU. Ceo tekst EU izjave o usaglašenosti dostupan je na sledećoj internet adresi: https://ledvance.com/en-int/home-lighting/services/declaration-of-conformity
Frekvencija emitovanja senzora: 5725–5875 MHz, sa maks. Izlazna snaga RF: 0 dBm.

(UA) Цим компанія «LEDVANCE» заявляє, що радіообладнання відповідає вимогам Директиви 2014/53/ЄС. З повним текстом декларації про відповідність ЄС можна ознайомитися тут:
https://ledvance.com/en-int/home-lighting/services/declaration-of-conformity
Частота передачі датчика 5725–5875 МГц, макс. вихідна радіочастотна потужність 0 дБм.

(KZ) Осы құжат арқылы LEDVANCE компаниясы радиожабдықтың 2014/53/ЕО директивасы талаптарына сәйкес келетінін мәлімдейді. ЕО сәйкестік декларациясының толық мәтінін
https://ledvance.com/en-int/home-lighting/services/declaration-of-conformity
веб-бетінен көре аласыз. Датчиктің тарату жиілігі 5725–5875 МГц, макс. РЖ шығыс қуаты 0 дБм.

	EAN	n	LED	QR code	ENERG * X =
HIGHBAY UFO SEN 80W 765 IP65 BK	4058075858459	1	AC93328		E
HIGHBAY UFO SEN 130W 765 IP65 BK	4058075858473	1	AC93329		E

* (D) Dieses Produkt enthält eine Lichtquelle der Energieeffizienzklasse <X>. (GB) This product contains a light source of energy efficiency class <X>. (F) Ce produit contient une source lumineuse de classe d'efficacité énergétique <X>. (I) Questo prodotto contiene una sorgente luminosa di classe di efficienza energetica <X>. (E) Este producto contiene una fuente luminosa de la clase de eficiencia energética <X>. (P) Este produto contém uma fonte de luz da classe de eficiência energética <X>. (GR) Το προϊόν αυτό περιέχει φωτεινή πηγή της τάξης ενεργειακής απόδοσης <X>. (NL) Dit product bevat een lichtbron van energie-efficiëntieklasse <X>. (S) Denna produkt innehåller en ljuskälla med energieffektivitetsklass <X>. (FIN) Tämä tuote sisältää valonlähteen, jonka energiatehokkuusluokka on <X>. (N) Dette produktet inneholder en lyskilde med energieffektivitetsklasse <X>. (DK) Dette produkt indeholder en lyskilde i energieffektivitetsklasse <X>. (CZ) Tento výrobek obsahuje světelný zdroj s třídou energetické účinnosti <X>. (RUS) Данный продукт содержит энергосберегающий источник света (класса <X>). (H) Ez a termék egy <X> energiahatékonysági osztályú fényforrást tartalmaz. (PL) Ten produkt zawiera źródło światła o klasie efektywności energetycznej <X>. (SLO) Tento výrobok obsahuje svetelný zdroj triedy energetickej účinnosti <X>. (SLO) Ta izdelek vsebuje svetlobni vir razreda energijske učinkovitost <X>. (TR) Bu ürün, enerji verimliliği sınıfında bir ışık kaynağı içerir <X>. (HR) Ovaj proizvod sadržava izvor svjetlosti klase energetske učinkovitosti <X>. (RO) Acest produs conține o sursă de lumină cu clasa de eficiență energetică <X>. (BG) Този продукт включва светлинен източник с клас на енергийна ефективност <X>. (EST) Toode sisaldab energiatõhususe klassi <X> valgusallikat. (LT) Šiame gaminyje yra šviesos šaltinis, kurio energijos vartojimo efektyvumo klasė <X>. (LV) Šī s ražojums satur gaismas avotu, kura energoefektivitātes klase ir <X>. (BIH) Ovaj proizvod sadrži izvor svetlosti klase energetske efikasnosti <X>. (UA) Цей виріб містить джерело світла класу енергоефективності <X>. (KZ) Бұл өнімде <X> энергия тиімділігі класының жарық көзі бар.

** (D) Eignung der Wand/Decke prüfen. Wenn Sie sich nicht sicher sind, lassen Sie sich beraten (F) Vérifiez l'adéquation du mur/plafond. En cas d'incertitude, demandez conseil à un professionnel (I) Controllare l'idoneità della parete o del soffitto. In caso di dubbi, consultare un professionista (E) Compruebe la idoneidad de la pared o techo. Si no está seguro, busque asesoramiento profesional (P) Verifique a adequação da parede/teto. Se não tiver a certeza, procure aconselhamento profissional (GR) Ελέγξτε τον τοίχο/την οροφή ως προς την καταλληλότητα. Σε περίπτωση αμφιβολίας, ζητήστε επαγγελματική συμβουλή (NL) Controleer wand/plafond op geschiktheid. Als u niet zeker bent, vraag dan professioneel advies (S) Kontrollera vägg/tak för lämplighet. Om du är osäker, sök professionell rådgivning (FIN) Tarkista seinän/katon sopivuus. Jos olet epävarma, kysy neuvoa ammattilaiselta (N) Sjekk om veggen/taket egner seg. Oppsøk profesjonell rådgivning dersom du er usikker (DK) Kontroller væg/loft for egnethed. Hvis du er usikker, skal du søge professionel rådgivning (CZ) Zkontrolujte vhodnost stěny/stropu. Pokud si nejste jisti, vyhledejte odbornou radu (RUS) Проверьте стену/потолок на пригодность. Если у вас есть сомнения, обратитесь за профессиональной консультацией (H) Ellenőrizze a fal/mennyezet alkalmasságát. Ha bizonytalan, kérjen szakszerű tanácsot (PL) Sprawdź, czy ściana/sufit nadają się do montażu. W razie wątpliwości zasięgnij porady wykwalifikowanej osoby (SK) Skontrolujte vhodnosť steny/stropu. Ak si nie ste istí, vyhľadajte odbornú pomoc (SLO) Preverite primernost stene/stropa. Če niste prepričani, poiščite nasvet strokovnjaka (TR) Duvarın/tavanın uygun olup olmadığını kontrol edin. Emin değilseniz uzman bir kişiden destek alın (HR) Provjerite prikladnost zida/stropa. Ako niste sigurni, potražite stručni savjet (RO) Verificați dacă peretele/tavanul este adecvat. În caz de incertitudine, solicitați consultanță de specialitate (BG) Проверете пригодността на стената/тавана. Ако не сте сигурни, потърсете професионален съвет (EST) Kontrolli seinale/lakke sobivust. Kahtluse korral küsi professionaalilt nõu (LT) Patikrinkite sienos/lubų tinkamumą. Jei kyla abejonių, kreipkitės į specialistą (LV) Pārbaudiet sienu/griestu piemērotību. Neskaidrību gadījumā meklējiet profesionālu padomu (BIH) Proverite pogodnost zida/plafona. Ako niste sigurni, potražite stručni savet (UA) Перевірте відповідність стіни/стелі. Якщо ви не впевнені, зверніться за професійною консультацією (KZ) Қабырғаның/төбенің жарамдылығын тексеріңіз. Егер сенімді болмасаңыз, кәсіби кеңеске жүгініңіз

RECICLA Al Azul

22 PAP Raccolta Carta
Verifica le disposizioni del tuo comune.

FR

IP65

FR Cet appareil se recycle
À DÉPOSER EN MAGASIN ou À DÉPOSER EN DÉCHÈTERIE
Points de collecte sur www.quefairedemesdechets.fr

G11258663
10.12.2025

LEDVANCE SASU
CQM, 5 rue d'Altorf
67120 Molsheim France
www.ledvance.com

(GB) LEDVANCE Ltd, Sterling House,
810 Mandarin Court, Warrington,
Cheshire, WA1 1GG, United Kingdom