HIGHBAY BLADE SENSOR E27

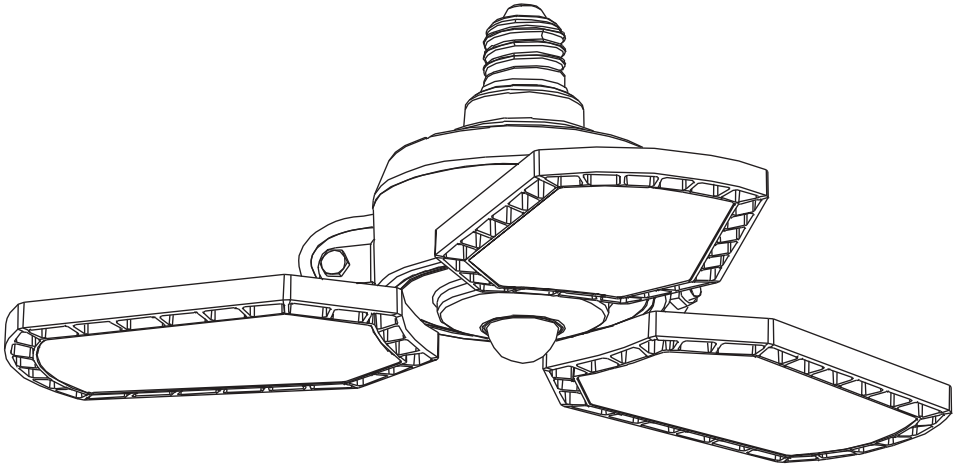

	EAN	W	lm	K	(°C)	V~	mA	Hz	DF	PF	▽ (°)	
HIGHBAY BLADE SEN 40W 840 E27 BK	4058075858497	40	4300	4000	-20...+40	220-240	200	50/60	>0.9	>0.9	100	15000
HIGHBAY BLADE SEN 60W 840 E27 BK	4058075858510	60	6500	4000	-20...+40	220-240	290	50/60	>0.9	>0.9	100	15000

HIGHBAY BLADE SENSOR E27

505 g

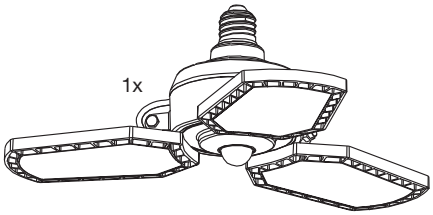

The increased weight of this bulb may reduce the mechanical stability of certain luminaires and lamp holders and may impair contact making and lamp retention.**

mm

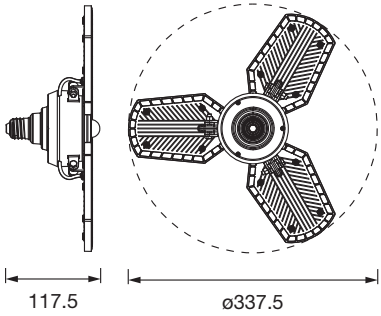

mm

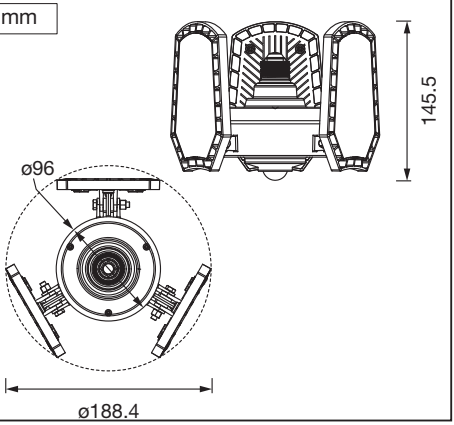

1

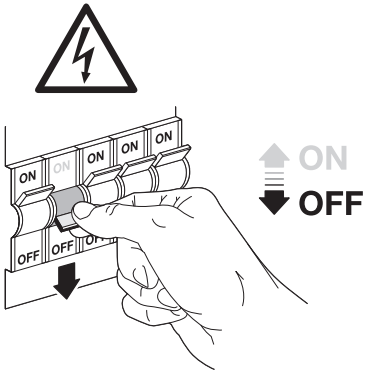

2

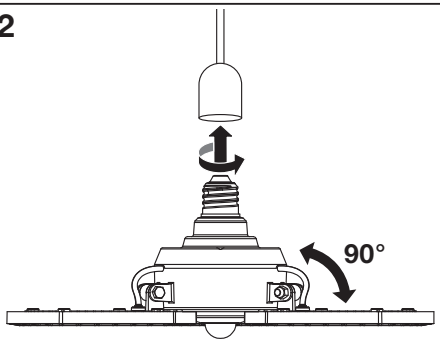

Check wall/ceiling for suitability.
If uncertain, seek professional advice***

3

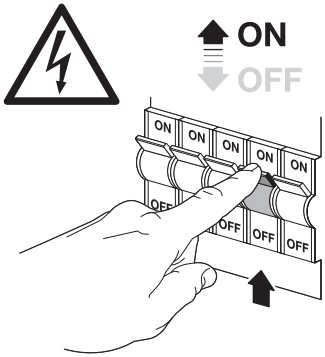

HIGHBAY BLADE SENSOR E27

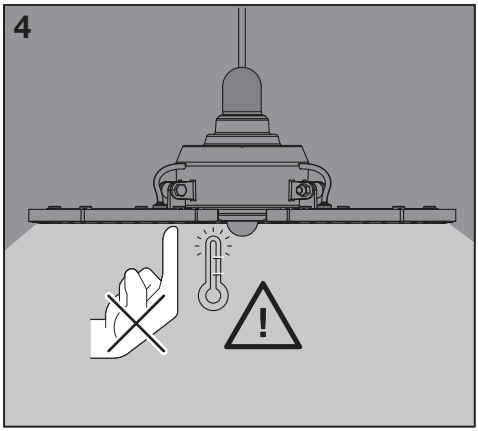

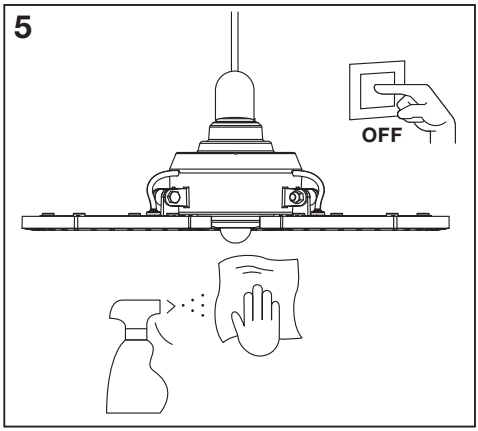

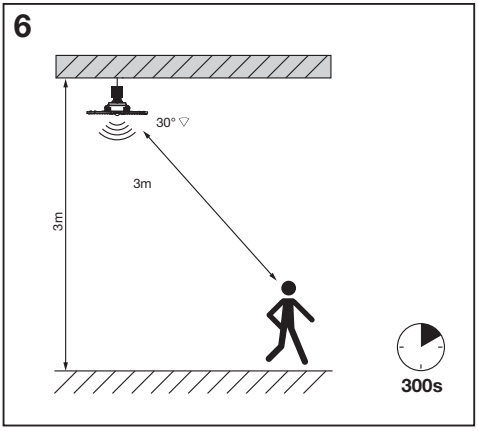

	EAN	n	LED	QR code	ENERG * X =
HIGHBAY BLADE SEN 40W 840 E27 BK	4058075858497	1	AC93326		F
HIGHBAY BLADE SEN 60W 840 E27 BK	4058075858510	1	AC93327		F

* (D) Dieses Produkt enthält eine Lichtquelle der Energieeffizienzklasse <X>. (GB) This product contains a light source of energy efficiency class <X>. (F) Ce produit contient une source lumineuse de classe d'efficacité énergétique <X>. (I) Questo prodotto contiene una sorgente luminosa di classe di efficienza energetica <X>. (E) Este producto contiene una fuente luminosa de la clase de eficiencia energética <X>. (P) Este produto contém uma fonte de luz da classe de eficiência energética <X>. (GR) Το προϊόν αυτό περιέχει φωτεινή πηγή της τάξης ενεργειακής απόδοσης <X>. (NL) Dit product bevat een lichtbron van energie-efficiëntieklasse <X>. (S) Denna produkt innehåller en ljuskälla med energieffektivitetsklass <X>. (FIN) Tämä tuote sisältää valonlähteen, jonka energiatehokkuusluokka on <X>. (N) Dette produktet inneholder en lyskilde med energieffektivitetsklasse <X>. (DK) Dette produkt indeholder en lyskilde i energieffektivitetsklasse <X>. (CZ) Tento výrobek obsahuje světelný zdroj s třídou energetické účinnosti <X>. (RUS) Данный продукт содержит энергосберегающий источник света (класса <X>). (H) Ez a termék egy <X> energiahatékonysági osztályú fényforrást tartalmaz. (PL) Ten produkt zawiera źródło światła o klasie efektywności energetycznej <X>. (SK) Tento výrobok obsahuje svetelný zdroj triedy energetickej účinnosti <X>. (SLO) Ta izdelek vsebuje svetlobni vir razreda energijske učinkovitost <X>. (TR) Bu ürün, enerji verimliliği sınıfında bir ışık kaynağı içerir <X>. (HR) Ovaj proizvod sadržava izvor svjetlosti klase energetske učinkovitosti <X>. (RO) Acest produs conține o sursă de lumină cu clasa de eficiență energetică <X>. (BG) Този продукт включва светлинен източник с клас на енергийна ефективност <X>. (EST) Toode sisaldab energiatõhususe klassi <X> valgusallikat. (LT) Šiame gaminyje yra šviesos šaltinis, kurio energijos vartojimo efektyvumo klasė <X>. (LV) Šī s ražojums satur gaismas avotu, kura energoefektivitātes klase ir <X>. (SRB) Овај proizvod sadrži izvor svetlosti klase energetske efikasnosti <X>. (UA) Цей виріб містить джерело світла класу енергоефективності <X>. (KZ) Бұл өнімде <X> энергия тиімділігі класының жарық көзі бар.

** (D) Das höhere Gewicht dieser Glühbirne kann die mechanische Stabilität bestimmter Leuchten und Lampenfassungen beeinträchtigen und den Kontakt und Halt der Lampe erschweren. (F) L'augmentation du poids de cette ampoule peut réduire la stabilité mécanique de certains luminaires et supports de lampe, et peut affecter la circulation du courant et la fixation de la lampe. (I) Il peso maggiore di questa lampadina può ridurre la stabilità meccanica di alcuni dispositivi di illuminazione e portalampada e può compromettere il contatto e la tenuta della lampada. (E) El mayor peso de esta bombilla puede reducir la estabilidad mecánica de ciertas luminarias y portalámparas y puede afectar a la conexión y la retención de la lámpara. (P) O peso acrescido desta lâmpada pode reduzir a estabilidade mecânica de certas luminárias e candeeiros e pode prejudicar o contacto e a retenção da lâmpada. (GR) Το αυξημένο βάρος αυτού του λαμπτήρα μπορεί να μειώσει τη μηχανική σταθερότητα ορισμένων φωτιστικών και υποδοχών λαμπτήρων και μπορεί να επηρεάσει την επαφή και τη συγκράτηση του λαμπτήρα. (NL) Het verhoogde gewicht van deze lamp kan de mechanische stabiliteit van bepaalde armaturen en lamphouders verminderen en het contact en de lampbevestiging nadelig beïnvloeden. (S) Den ökade vikten hos denna glödlampa kan minska den mekaniska stabiliteten hos vissa armaturer och lamphållare vilket kan försämra kontakten och lampans hållbarhet. (FIN) Tämän polttimon lisääntynyt paino voi heikentää tiettyjen valaisimien ja lampunpitdikkeiden mekaanista vakautta sekä heikentää kontaktin luomista ja lampun kiinnittymistä. (N) Denne pærens økte vekt kan redusere den mekaniske stabiliteten til visse armaturer og lampeholdere, og kan svekke kontakt og lampens retensjon. (DK) Den øgede vægt af denne pære kan reducere den mekaniske stabilitet af visse armaturer og lampeholdere og kan forringe kontakt og fastholdelsen af lampen. (CZ) Zvýšená hmotnost této žárovky může snížit mechanickou stabilitu některých svítidel a držáků lamp. Také může narušit vytváření kontaktu a upevnění lampy. (RUS) Увеличенный вес этой лампы может снизить механическую стабильность некоторых светильников и патронов, а также ухудшить контакт и удержание лампы. (H) Az izzó nagyobb súlya csökkentheti bizonyos lámpatestek és foglalatok mechanikai stabilitását, és negatív hatással lehet az érintkezésre és a lámpa felfogatására. (PL) Większa masa tej żarówki może zmniejszyć stabilność mechaniczną niektórych opraw oświetleniowych i uchwytów oraz może wpłynąć na styki i utrzymanie wysokości lampy. (SK) Zvýšená hmotnosť tejto žiarovky môže znížiť mechanickú stabilitu určitých svietidiel a držiakov žiaroviek a môže obmedziť vedenie kontaktu a uchytenie žiarovky. (SLO) Večja teža te žarnice lahko zmanjša mehansko stabilnost nekaterih svetilk in nosilcev žarnic ter lahko poslabša električni stik in stabilnost žarnice. (TR) Bu ampulün artan ağırlığı, bazı armatürlerin ve lamba tutucuların mekanik stabilitesini azaltabilir ve ampulün düzgün bağlanması ve yerinde kalmasıyla ilgili sorunlara da neden olabilir. (HR) Veća težina ove žarulje može smanjiti mehaničku stabilnost određenih rasvjetnih tijela i držača svjetiljki te može narušiti stvaranje kontakta i vijek trajanja svjetiljke. (RO) Greutatea crescută a acestui bec poate reduce stabilitatea mecanică a anumitor corpuri de iluminat și suporturi de lămpi și poate afecta realizarea contactului și susținerea lămpii. (BG) Възможно е увеличеното тегло на тази крушка да намали механичната стабилност на определени осветителни тела и фасунги и да наруши контакта и задържането на лампата. (EST) Selle pirni suurem kaal võib vähendada mõne valgusti ja lambipesa mehaanilist stabiilsust ning halvendada kontakti ja lambi kinnitust. (LT) Dėl didesnio šios lemputės svorio gali sumažėti tam tikrų šviestuvų ir lempų laikiklių mechaninis stabilumas ir pablogėti kontakto sudarymas bei lempos laikymasis. (LV) Šīs spuldzes palielinātais svars var samazināt noteiktu gaismekļu un lampu turētāju mehānisko stabilitāti, kā arī var pasliktināt kontakta veidošanos un lampas noturību. (SRB) Повећана тежина ове сијалице може смањити механичку стабилност држача одређених светиљки и лампи и може нарушити успостављање контакта и задржавање лампе. (UA) Збільшена вага цієї лампи може знизити механічну стійкість певних світильників і лампотримачів, а також погіршити контакт лампи та її фіксацію. (KZ) Бұл шамның салмағының артуы кейбір шамдар мен шам ұстағыштарының механикалық тұрақтылығын төмендетіп, байланыстың жасалуы мен шамның орнығуына кері әсер етуі мүмкін.

*** (D) Eignung der Wand/Decke prüfen. Wenn Sie sich nicht sicher sind, lassen Sie sich beraten. (F) Vérifiez l'adéquation du mur/plafond. En cas d'incertitude, demandez conseil à un professionnel. (I) Controllare l'idoneità della parete o del soffitto. In caso di dubbi, consultare un professionista. (E) Compruebe la idoneidad de la pared o techo. Si no está seguro, busque asesoramiento profesional. (P) Verifique a adequação da parede/teto. Se não tiver a certeza, procure aconselhamento profissional. (GR) Ελέγξτε τον τοίχο/την οροφή ως προς την καταλληλότητα. Σε περίπτωση αμφιβολίας, ζητήστε επαγγελματική συμβουλή. (NL) Controleer wand/plafond op geschiktheid. Als u niet zeker bent, vraag dan professioneel advies. (S) Kontrollera vägg/tak för lämplighet. Om du är osäker, sök professionell rådgivning. (FIN) Tarkista seinän/katon sopivuus. Jos olet epävarma, kysy neuvoa ammattilaiselta. (N) Sjekk om veggen/taket egner seg. Oppsøk profesjonell rådgivning dersom du er usikker. (DK) Kontroller væg/loft for egnethed. Hvis du er usikker, skal du søge professionel rådgivning. (CZ) Zkontrolujte vhodnost stěny/stropu. Pokud si nejste jisti, vyhledejte odbornou radu. (RUS) Проверьте стену/потолок на пригодность. Если у вас есть сомнения, обратитесь за профессиональной консультацией. (H) Ellenőrizze a fal/mennyezet alkalmasságát. Ha bizonytalan, kérjen szakszerű tanácsot. (PL) Sprawdź, czy ściana/sufit nadają się do montażu. W razie wątpliwości zasięgnij porady wykwalifikowanej osoby. (SK) Skontrolujte vhodnosť steny/stropu. Ak si nie ste istí, vyhľadajte odbornú pomoc. (SLO) Preverite primernost stene/stropa. Če niste prepričani, poiščite nasvet strokovnjaka. (TR) Duvarın/tavanın uygun olup olmadığını kontrol edin. Emin değilseniz uzman bir kişiden destek alın. (HR) Provjerite prikladnost zida/stropa. Ako niste sigurni, potražite stručni savjet. (RO) Verificați dacă peretele/tavanul este adecvat. În caz de incertitudine, solicitați consultanță de specialitate. (BG) Проверете пригодността на стената/тавана. Ако не сте сигурни, потърсете професионален съвет. (EST) Kontrolli seinale/lakke sobivust. Kahtluse korral küsi professionaalilt nõu. (LT) Patikrinkite sienos/lubų tinkamumą. Jei kyla abejonių, kreipkitės į specialistą. (LV) Pārbaudiet sienu/griestu piemērotību. Neskaidrību gadījumā meklējiet profesionālu padomu. (SRB) Proverite pogodnost zida/plafona. Ako niste sigurni, potražite stručni savet. (UA) Перевірте відповідність стіни/стелі. Якщо ви не впевнені, зверніться за професійною консультацією. (KZ) Қабырғаның/төбенің жарамдылығын тексеріңіз. Егер сенімді болмасаңыз, кәсіби кеңеске жүгініңіз.

RECICLA Al Azul

22 PAP Raccolta Carta
Verifica le disposizioni del tuo comune.

FR

FR Les ampoules et tubes se recyclent
À DÉPOSER EN MAGASIN
OU
À DÉPOSER EN DÉCHÈTERIE
Points de collecte sur www.quefairedemesdechets.fr

G11258659
02.01.2026

LEDVANCE SASU
CQM, 5 rue d'Altorf
67120 Molsheim France
www.ledvance.com

(GB) LEDVANCE Ltd, Sterling House,
810 Mandarin Court, Warrington,
Cheshire, WA1 1GG, United Kingdom