LED BATTEN FLEX

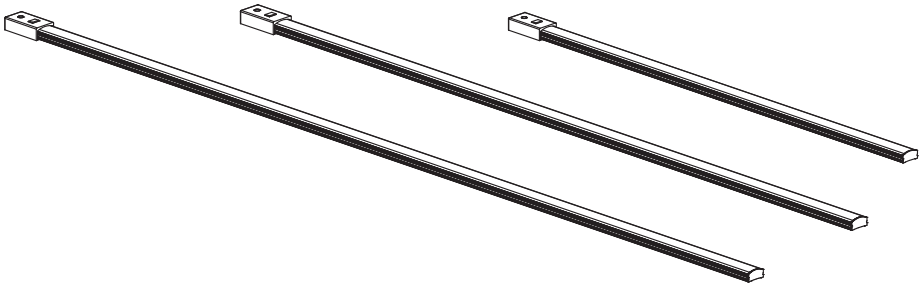

	EAN	W	lm light source	lm output	K	(°C)	V~	mA	Hz	DF	PF	▽ (°)	
LED BATTEN FLEX 800MM 11W CCT DIM	4099854856174	11	1152	860	2700/ 4000/ 6500	-20... +40	220-240	80	50/ 60	>0.9	>0.5	120	15000
LED BATTEN FLEX 1200MM 16W CCTDIM	4099854856198	16	1728	1280	2700/ 4000/ 6500	-20... +40	220-240	120	50/ 60	>0.9	>0.5	120	15000
LED BATTEN FLEX 1500MM 21W CCT DIM	4099854856259	21	2208	1650	2700/ 4000/ 6500	-20... +40	220-240	170	50/ 60	>0.9	>0.5	120	15000

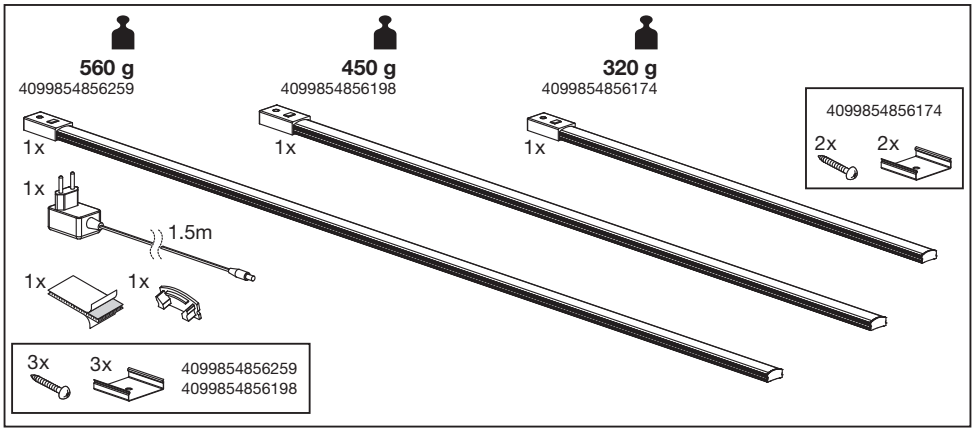

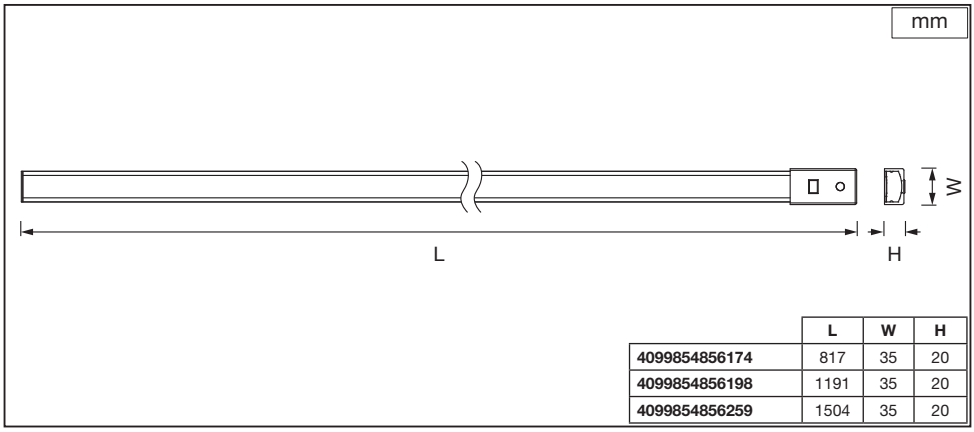

	L	W	H
4099854856174	817	35	20
4099854856198	1191	35	20
4099854856259	1504	35	20

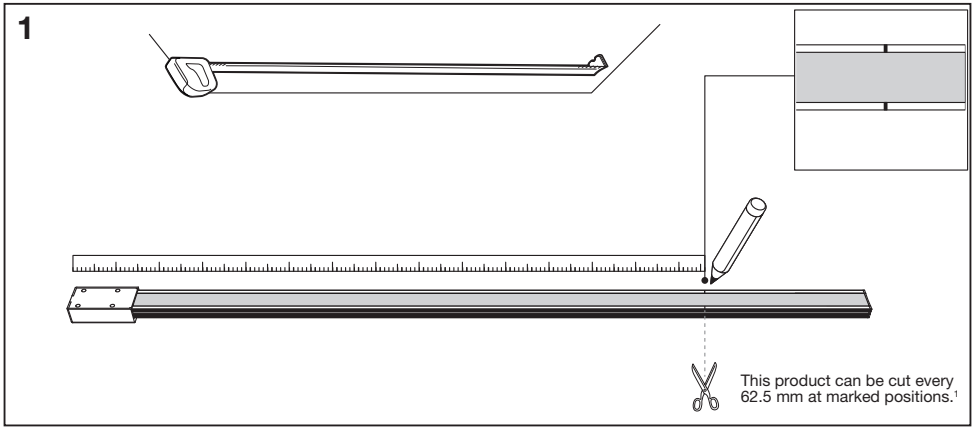

2

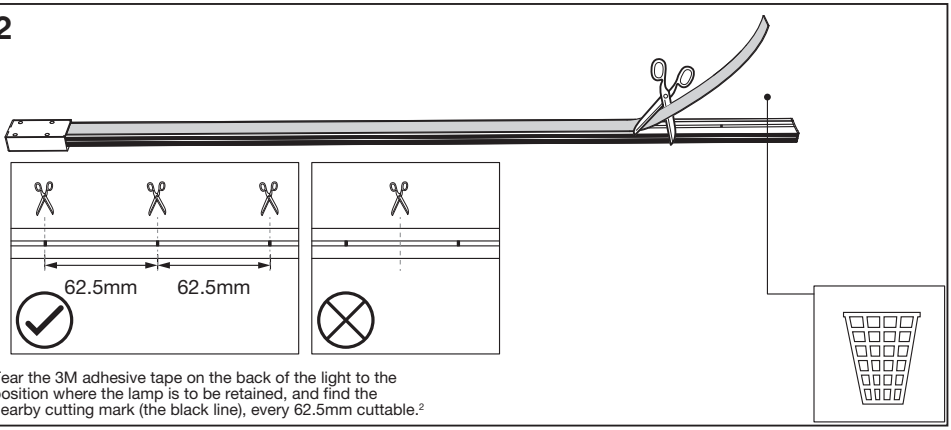

Tear the 3M adhesive tape on the back of the light to the position where the lamp is to be retained, and find the nearby cutting mark (the black line), every 62.5mm cuttable.[2]

3

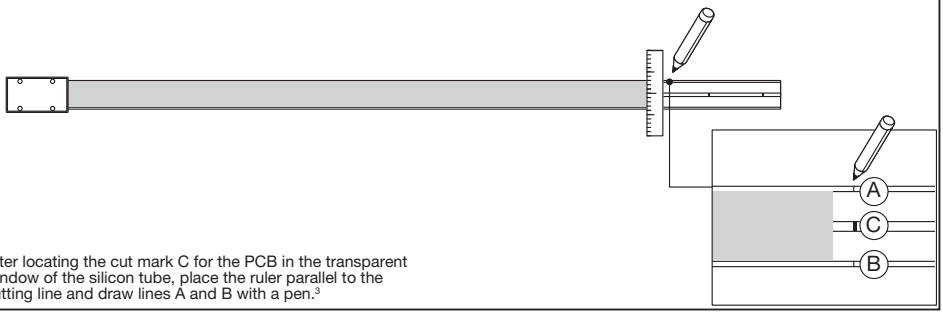

After locating the cut mark C for the PCB in the transparent window of the silicon tube, place the ruler parallel to the cutting line and draw lines A and B with a pen.[3]

4

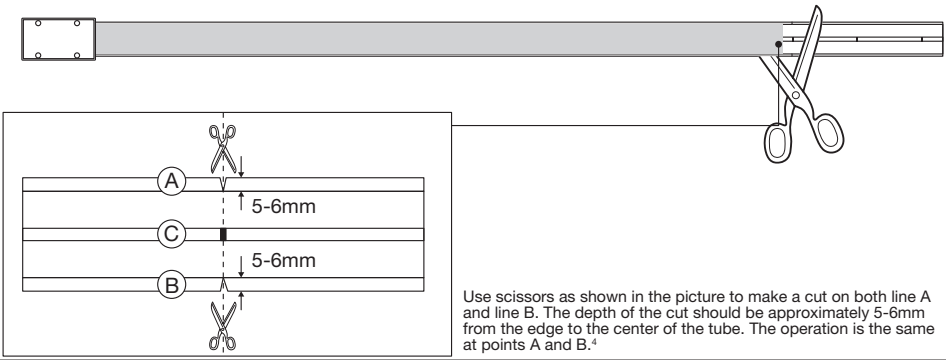

Use scissors as shown in the picture to make a cut on both line A and line B. The depth of the cut should be approximately 5-6mm from the edge to the center of the tube. The operation is the same at points A and B.[4]

5

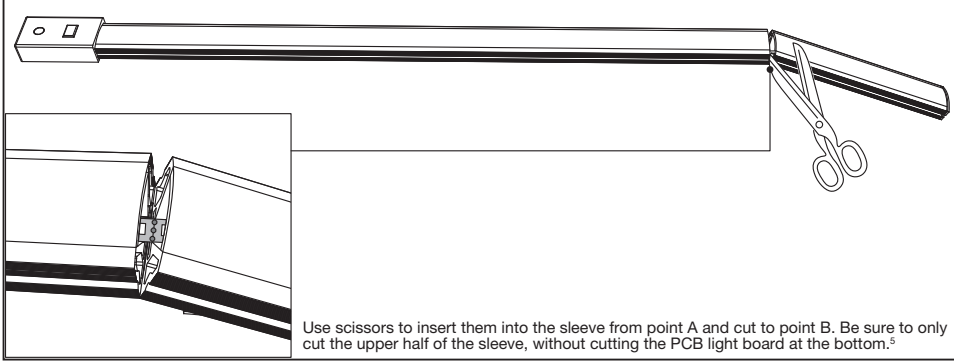

Use scissors to insert them into the sleeve from point A and cut to point B. Be sure to only cut the upper half of the sleeve, without cutting the PCB light board at the bottom.[5]

6

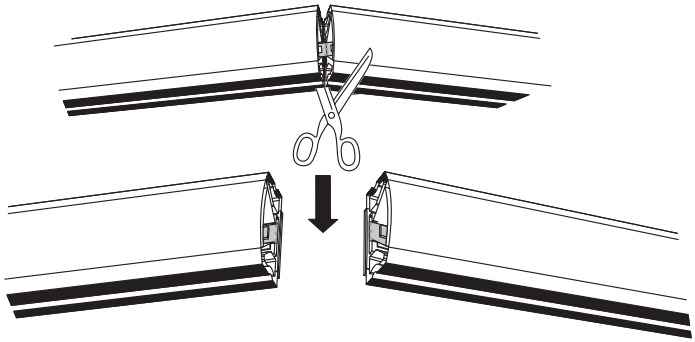

When the PCB is visible, use scissors to cut along the cuttable lines of the PCB light strip from point A to point B, completely severing it.[6]

7

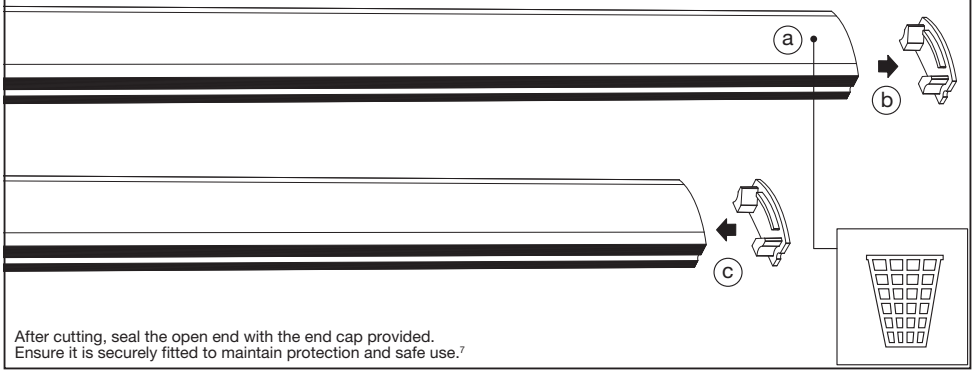

After cutting, seal the open end with the end cap provided.
Ensure it is securely fitted to maintain protection and safe use.[7]

Option 1a

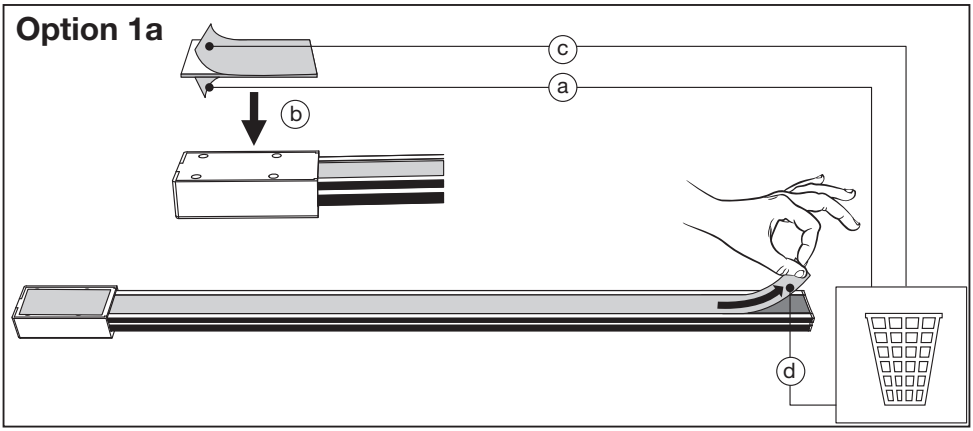

Option 1b

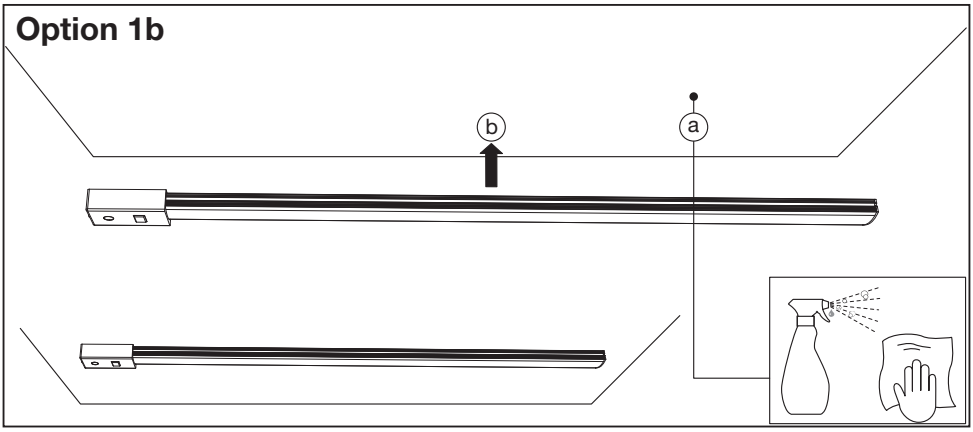

Option 2a

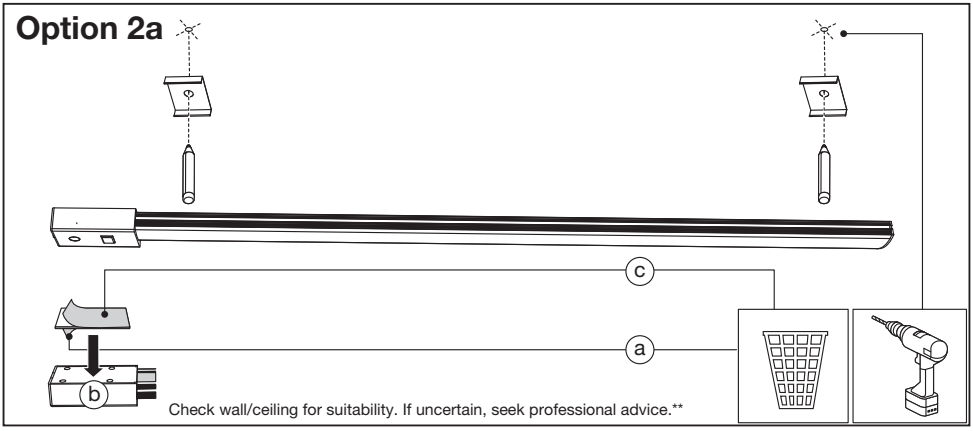

Check wall/ceiling for suitability. If uncertain, seek professional advice.**

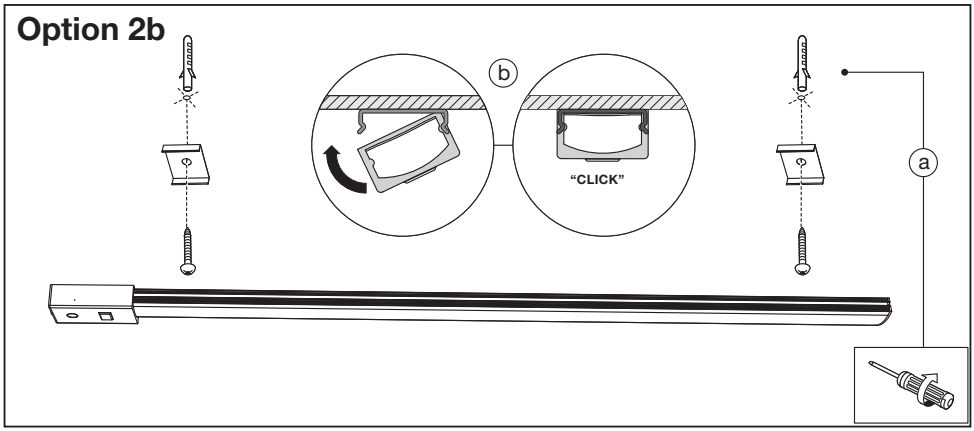
Option 2b
b
"CLICK"
a

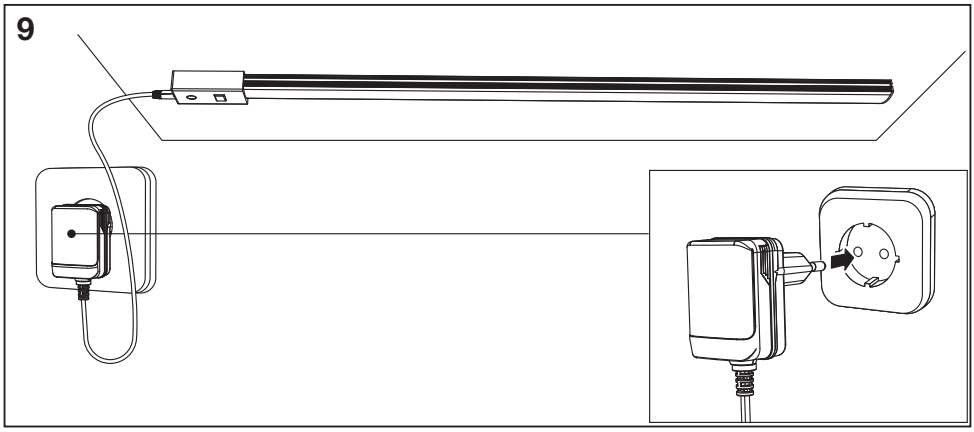
9


10

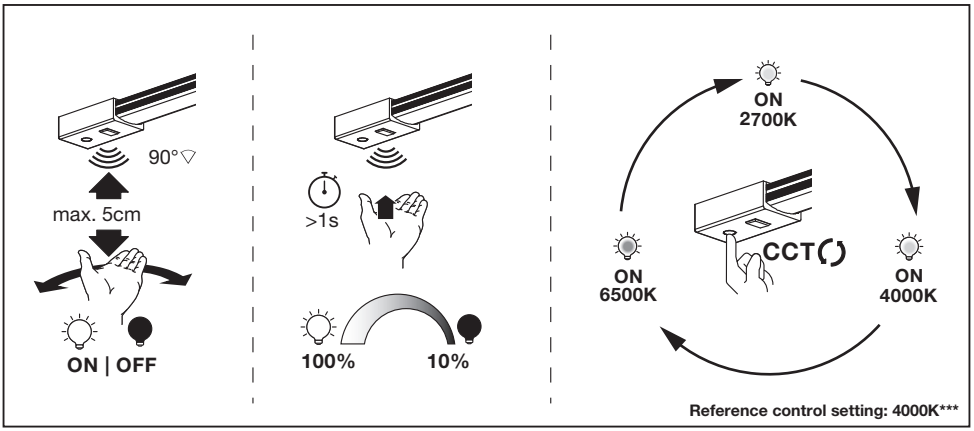

[1] (D) Dieses Produkt kann an den markierten Stellen alle 62,5 mm abgeschnitten werden. (F) Ce produit peut être coupé tous les 62,5 mm aux points indiqués. (I) Questo prodotto può essere tagliato ogni 62,5 mm nelle posizioni contrassegnate. (E) Este producto puede cortarse cada 62,5 mm por las marcas indicadas. (P) Este produto pode ser cortado a cada 62,5 mm nas posições marcadas. (GR) Αυτό το προϊόν μπορεί να κοπεί ανά 62,5 mm στις σημειωμένες θέσεις. (NL) Dit product kan elke 62,5 mm op gemarkeerde posities worden doorgesneden. (S) Denna produkt kan kapas var 62,5:e mm, vid markeringarna. (TR) Tätä tuotetta voidaan leikata 62,5 mm:n välein merkityistä kohdista. (N) Dette produktet kan kuttes hver 62,5 mm ved merkede posisjoner. (DK) Dette produkt kan skæres hver 62,5 mm ved de markerede positioner. (CZ) Tento výrobek lze řezat po 62,5 mm v označených místech. (RUS) Этот продукт можно разрезать через каждые 62,5 мм в отмеченных местах. (H) Ez a termék 62,5 mm-enként vágható a megjelölt helyeken. (PL) Ten produkt można ciąć co 62,5 mm w zaznaczonych miejscach. (SK) Tento výrobok je možné prerezať v rozostupoch 62,5 mm na označených miestach. (SLO) Ta izdelek lahko odrežete na označenih mestih na vsakih 62,5 mm. (TR) Bu ürün, işaretli konumlardan 62,5 mm'lik aralıklarla kesilebilir. (HR) Ovaj se proizvod može rezati svakih 62,5 mm na označenim mjestima. (RO) Acest produs poate fi tăiat la fiecare 62,5 mm în poziţiile marcate. (BG) Този продукт може да се реже на всеки 62,5 mm на маркираните позиции. (EST) Seda toodet saab lõigata iga 62,5 mm järel märgitud kohtades. (LT) Šį gaminį galima pjaustyti kas 62,5 mm pažymėtose vietose. (LV) Šo produktu var sagriezt ik pēc 62,5 mm atzīmētajās vietās. (SRB) Овај proizvod se može seći na svakih 62,5 mm na označenim mestima. (UA) Цей виріб можна розрізати через кожні 62,5 мм у позначених місцях. (KZ) Бұл өнімді белгіленген орындарда әр 62,5 мм сайын кесуге болады.

[2] (D) Reißen Sie das 3M-Klebeband auf der Rückseite der Leuchte bis zu der Stelle ab, an der die Leuchte befestigt werden soll, und suchen Sie die nahegelegene Schnittmarkierung (die schwarze Linie), wo das Band alle 62,5 mm abgeschnitten werden kann. (F) Déroulez le ruban adhésif 3M situé à l'arrière de la lampe jusqu'à l'endroit où la lampe doit être fixée et repérez la marque de coupe située à proximité (la ligne noire), qui permet de couper le ruban tous les 62,5 mm. (I) Strappare il nastro adesivo 3M sul retro della lampada fino al punto in cui la lampada deve essere fissata e individuare il segno di taglio vicino (la linea nera), tagliabile ogni 62,5 mm. (E) Retire la cinta adhesiva 3M de la parte posterior de la luz hasta la posición en la que se vaya a fijar la lámpara y localice la marca de corte más cercana (la línea negra). Puede cortarse cada 62,5 mm. (P) Arranque a fita adesiva 3M na parte de trás da luminária até à posição em que a lâmpada deve ser fixada e localize a marca de corte próxima (a linha preta), que permite cortar a cada 62,5 mm. (GR) Σκίστε την αυτοκόλλητη ταινία 3M στο πίσω μέρος του φωτιστικού μέχρι το σημείο όπου θα τοποθετηθεί η λάμπα και εντοπίστε το κοντινό σημάδι κοπής (τη μαύρη γραμμή), ανά 62,5 mm. (NL) Verwijder de 3M-kleefstrip aan de achterkant van de lamp en bevestig de lamp op de gewenste positie. Zoek vervolgens naar de dichtstbijzijnde knipmarkering (de zwarte lijn); de strip kan om de 62,5 mm worden afgeknipt. (S) Riv av 3M-tejpen på baksidan av lampan till den position där lampan ska fästas och leta upp det närliggande skärmarket (den svarta linjen), som kan kapas varje 62,5 mm. (TR) Repäise valaisimen takana olevaa 3M-teippiä valaisimen kiinnityskohtaan saakka ja etsi lähellä oleva leikkausmerkki (musta viiva). Voit leikata leikkausmerkkien mukaan 62,5 mm:n välein. (N) Riv 3M-tape på baksiden av lampen til posisjonen der lampen skal festes, og finn snittmerket i nærheten (den svarte linjen), som kan kuttes hver 62,5 mm. (DK) Træk 3M-klæbebåndet på bagsiden af lampen af til det sted, hvor lampen skal fastgøres, og find den nærliggende skæremarkering (den sorte linje), der kan skæres hver 62,5 mm. (CZ) Odtrhněte lepicí pásku 3M na zadní straně svítidla v místě, kde má být svítidlo upevněno, a najděte nejbližší značku pro odříznutí (černou čáru). Pásku lze odříznout každých 62,5 mm. (RUS) Отогните клейкую ленту 3M на задней стороне светильника до места, где он должен быть закреплен, и найдите расположенную рядом отметку для обрезания (черную линию), позволяющую обрезать светильник через каждые 62,5 мм. (H) Tépje le a lámpa hátulján található 3M ragasztószalagot a lámpa rögzítési pontjáig, majd keresse meg a közeli vágási jelölést (a fekete vonalat), amely 62,5 mm-enként vágható. (PL) Taśmę samoprzylepną 3M z tyłu obudowy oderwać w miejscu, w którym lampa ma być zamocowana, a następnie znaleźć najbliższy znak cięcia (czarną linię) – można ciąć co 62,5 mm. (SK) Odlepte kryt zo zadnej strany lepiacej pásky 3M na svetelnom páse až po miesto, po ktoré sa má svetelný pás uchytiť, a nájdite najbližšiu značku rezu (čiernu čiarku). Rezať sa dá v intervaloch 62,5 mm. (SLO) Odtrgajte lepilni trak 3M na hrbtni strani svetilke do mesta, kjer želite pritrditi svetilko, in poiščite bližnjo oznako za rezanje (črna črtica), ki jo je mogoče odrezati na vsakih 62,5 mm. (TR) Lambanın arkasındaki 3M yapışkan bandı, lambayı yapıştıracağınız noktaya kadar sökün ve en yakındaki kesim işaretini (siyah çizgi) bulun. Her 62,5 mm aralıkta bir kesilebilir. (HR) Otkinite ljepljivu traku 3M na poleđini rasvjetnog tijela do mjesta na kojem će se svjetiljka pričvrstiti i pronađite obližnju oznaku za rezanje (crnu crtu), pri čemu se može rezati svakih 62,5 mm. (RO) Rupeți banda adezivă 3M de pe partea din spate a lămpii până în poziția în care urmează să fie fixată lampa și găsiți marcajul de tăiere din apropiere (linia neagră), care poate fi tăiat la fiecare 62,5 mm. (BG) Отлепете 3M залепваща лента на гърба на лампата до мястото, където лампата трябва да се закрепи, и намерете близката маркировка за рязане (черната линия), която може да се реже на всеки 62,5 мм. (EST) Eemalda valgusti tagaküljelt 3M-teip kuni kinnituskohani ja leia lähim lõikemärgis (must joon). Teipi saab lõigata iga 62,5 mm järel. (LT) Galinėje šviesos elemento pusėje esančią 3M lipnią juostą atplėškite iki vietos, atitinkančios numatytą šviestuvo pabaigą, ir suraskite netoliese esančią kirpimo žymę (juodą linija): galima kirpti kas 62,5 mm. (LV) Noplēsiet 3M līmlenti, kas atrodas lampas aizmugurē, līdz vietai, kur lampu paredzēts piestiprināt, un atrodiet tuvāko griezuma atzīmi (melno līniju) ik pēc 62,5 mm. (SRB) Odlepite 3M lepljivu traku na poleđini lampe do mesta do kog će se iskoristiti lampa i nađite obližnju oznaku presecanja (crnu liniju), koja se može seći na svakih 62,5 mm. (UA) Відірвіть клейку стрічку 3M на задній стороні світильника до того місця, до якого потрібно скоротити трубку, і знайдіть найближчу мітку для розрізання (чорну лінію, яка розміщується через кожні 62,5 мм). (KZ) Шамның артқы жағындағы 3M жабысқақ таспаны шам бекітілетін орынға дейін жыртып, 62,5 мм сайын кесуге болатын кесу белгісін (қара сызық) табыңыз.

[3] (D) Wenn Sie die Schnittmarkierung C für die Leiterplatte im durchsichtigen Fenster des Silikonschlauchs gefunden haben, legen Sie das Lineal parallel zur Schnittlinie an und ziehen Sie mit einem Stift die Linien A und B. (F) Après avoir identifié le repère de coupe C pour le circuit imprimé dans la fenêtre transparente du tube en silicone, placez la règle parallèlement à la ligne de coupe et tracez les lignes A et B à l'aide d'un stylo. (I) Dopo aver individuato il segno di taglio C per il PCB nella finestrella trasparente del tubo di silicone, posizionare il righello parallelamente alla linea di taglio e tracciare le linee A e B con una penna. (E) Tras localizar la marca de corte C de la PCB en la ventana transparente del tubo de silicona, coloque la regla paralela a la línea de corte y trace las líneas A y B con un bolígrafo. (P) Depois de localizar a marca de corte C para a placa de circuito impresso na janela transparente do tubo de silicone, coloque a régua paralelamente à linha de corte e trace as linhas A e B com uma caneta. (GR) Αφού εντοπίσετε το σημάδι κοπής Γ για την πλακέτα PCB στο διαφανές παράθυρο του σωλήνα σιλικόνης, τοποθετήστε τον χάρακα παράλληλα με τη γραμμή κοπής και σχεδιάστε τις γραμμές Α και Β με ένα στυλό. (NL) Nadat u de knipmarkering C voor de PCB in het transparante venster van de siliconenslang hebt gevonden, plaatst u de liniaal parallel aan de kniplijn en tekent u met een pen de lijnen A en B. (S) Efter att ha lokaliserat skärmärket C för kretskortet i det genomskinliga fönstret på silikonslangen placerar du linjalen parallellt med skärlinjen och ritar linjerna A och B med en penna. (TR) Kun olet paikantanut piirilevyn leikkausmerkin C silikoniletkun läpinäkyvässä ikkunassa, aseta viivain leikkausviivan suuntaisesti ja piirrä viivat A ja B kynällä. (N) Etter å ha funnet kuttmerket C for kretskortet i det gjennomsiktige vinduet på silikonrøret, plasserer du linjalen parallelt med kuttlinjen og trekker linjene A og B med en penn. (DK) Når du har fundet skæremærket C til printkortet i det i det gennemsigtige vindue på silikonerøret, placer linealen parallelt med skærelinjen, og tegn linjerne A og B med en pen. (CZ) Jakmile v průhledném okénku silikonové trubice najdete značku C pro řez desky plošných spojů, položte pravítko rovnoběžně s řezací čarou a tužkou nakreslete čáry A a B. (RUS) Найдите метку C для отреза платы в прозрачном окне силиконовой трубки, поместите линейку параллельно линии разреза и нарисуйте ручкой линии A и B. (H) Miután a szilikoncső átlátszó ablakában megkereste a nyomtatott áramköri lap C jelölését, helyezze el a vonalzót a vágási vonallal párhuzamosan, majd tollal rajzolja meg az A és a B vonalat. (PL) Po znalezieniu znaku cięcia C na płytce PCB w przezroczystym okienku na rurce

silikonowej umieścić linijkę równolegle do linii cięcia i narysować linie A oraz B. (SK) Vyhľadajte značku rezu C na doske plošných spojov (PSB doska) v priehľadnom okienku silikónovej trubice. Priložte pravítko rovnobežne s čiarkou rezu a perom vyznačke čiarky A a B. (HU) Ko v prozornem okencu silikonske cevi najdete oznako za rez C za tiskano vejco, postavite ravnilo vzporedno s črto za rezanje in s pisalom narišite črti A in B. (TR) Silikon tüpün şeffaf kısmından PCB üzerindeki C kesim işaretini bulduktan sonra, cetveli kesim çizgisine paralel yerleştirin ve bir kalemle A ve B çizgilerini çizin. (VN) Nakon što pronađete oznaku za rezanje C za tiskanu pločicu u prozirnom okvu silikonske cijevi, postavite ravnalo paralelno s linijom za rezanje te olovkom nacrtajte linije A i B. (RO) După localizarea marcajului de tăiere C pentru placa cu circuite imprimate, în fereastra transparentă a tubului de silicon, așezați rigla paralel cu linia de tăiere și trasați liniile A și B cu un stilou. (BG) След като намерите маркировката за рязане С за печатната платка в прозрачния прозорец на силиконовата тръба, поставете линийката успоредно на линията за рязане и начертайте линии A и B с химикалка. (ET) Pärast LED-riba trükkplaadi lõikemärgise C leidmist silikoontoru läbipaistvas aknas aseta joonlaud lõikejoonega paralleelselt ja tõmba pliiatsiga jooned A ja B. (LT) Skaidriame silikoninio vamzdelio langelyje suradę spausdintinės plokštės kirpimo žymę C, padėkite liniuotę lygiagrečiai kirpimo linijai ir rašikliu nubrėžkite A ir B linijas. (LV) Pēc PCB griezuma atzīmes C atrašanas silikona caurulītes caurspīdīgajā logā novietojiet lineālu paralēli griezuma līnijai un ar pildspalvu uzzīmējiet līnijas A un B. (MK) Кад најдете ознаку presecanja C za štampanu ploču u prozirnom prozoru silikonskog creva, postavite lenjir paralelno sa linijom presecanja i olovkom nacrtajte linije A i B. (UA) Знайшовши мітку C для розрізання друкованої плати у прозорому вікні силіконової трубки, розташуйте лінійку паралельно лінії розрізання й намалюйте ручкою лінії A і B. (KZ) Силикон түтігінің мөлдір терезесінен PCB-дің C кесу белгісін тапқаннан кейін, сызғышты кесу сызығына параллель орналастырып, қаламмен A және B сызықтарын сызыңыз.

[4] (D) Machen Sie mit einer Schere, wie auf der Abbildung gezeigt, einen Schnitt an den Linien A und B. Der Schnitt soll dabei ca. 5–6 mm tief sein und vom Rand bis zur Mitte des Schlauchs verlaufen. Der Vorgang ist an den Punkten A und B identisch. (F) Tel qu'indiqué sur l'image, utilisez des ciseaux pour faire une entaille à la fois sur la ligne A et sur la ligne B. La profondeur de l'entaille doit être d'environ 5 à 6 mm, du bord au centre du tube. L'opération est identique aux points A et B. (I) Utilizzare le forbici come mostrato nell'immagine per effettuare un taglio sia sulla linea A si sulla linea B. La profondità del taglio deve essere di circa 5-6 mm dal bordo al centro del tubo. L'operazione è identica nei punti A e B. (E) Utilice unas tijeras, tal como se muestra en la imagen, para realizar un corte en las líneas A y B. La profundidad del corte debe ser de aproximadamente 5-6 mm desde el borde hasta el centro del tubo. Realice la misma operación en los puntos A y B. (P) Utilize uma tesoura, conforme ilustrado na imagem, para cortar tanto a linha A como a linha B. A profundidade do corte deve ser de aproximadamente 5 a 6 mm, desde a borda até ao centro do tubo. O procedimento é o mesmo nos pontos A e B. (GR) Χρησιμοποιήστε ψαλίδι, όπως φαίνεται στην εικόνα, για να κάνετε μια τομή τόσο στη γραμμή A όσο και στη γραμμή B. Το βάθος της τομής θα πρέπει να είναι περίπου 5-6 mm από την άκρη προς το κέντρο του σωλήνα. Η διαδικασία είναι η ίδια για τα σημεία A και B. (NL) Gebruik een schaar zoals weergegeven op de afbeelding om zowel op lijn A als op lijn B een inkeping te maken. De diepte van de inkeping moet ongeveer 5–6 mm bedragen, gemeten vanaf de rand tot het midden van de slang. De handeling is hetzelfde bij punt A en punt B. (S) Använd saxen enligt bilden för att göra ett snitt både på linje A och linje B. Snittets djup bör vara cirka 5–6 mm från kanten till mitten av slangen. Proceduren är densamma vid punkterna A och B. (HR) Leikkaa saksilla sekä viivaa A että viivaa B pitkin kuvan osoittamalla tavalla. Leikkauksen syvyyden on oltava noin 5–6 mm putken reunasta keskikohtaan. Toimenpide on sama pisteissä A ja B. (TR) Bruk saksen som vist på bildet til å lage et kutt på både linje A og linje B. Dybden på kuttet bør være ca. 5–6 mm fra kanten til midten av røret. Fremgangsmåten er den samme ved punkt A og B. (DK) Brug en saks som vist på billedet til at lave et snit på både linje A og linje B. Snittets dybde skal være ca. 5-6 mm fra kanten til midten af røret. Fremgangsmåden er den samme ved punkt A og B. (SI) Nůžkami proveďte řez na linii A i na linii B, jak je znázorněno na obrázku. Hloubka řezu by měla být přibližně 5–6 mm od okraje ke středu trubky. Postup je v bodech A a B stejný. (RU) С помощью ножниц сделайте надрез по линиям A и B, как показано на рисунке. Глубина надреза должна составлять примерно 5–6 мм от края до центра трубки. Действие выполняется одинаково в точках A и B. (H) Az ábrán látható módon olléval vágjon be az A és a B vonalon. A vágás mélységének a cső szélétől a közepéig körülbelül 5-6 mm-nek kell lennie. A művelet az A és a B ponton is azonos. (PL) Naciąć nożyczkami linię A i linię B zgodnie z rysunkiem. Nacięcie powinno być głębokie na około 5–6 mm od krawędzi do środka rurki. To samo wykonać w punktach A i B. (SV) Pomocou nožníc, ako je znázornené na obrázku, urobte zárez pozdĺž čiarky A aj B. Hĺbka zárezu by mala byť približne 5 – 6 mm od okraja smerom k stredu trubice. V oboch bodoch A a B strihajte rovnako. (SLO) S škarjami, kot je prikazano na sliki, naredite rez na črti A in črti B. Globina reza mora biti približno 5–6 mm od roba do sredine cevi. Postopek je enak na točkah A in B. (TR) Resimde gösterildiği gibi bir makas kullanarak A ve B çizgilerinden birer kesik atın. Kesim derinliği, tüpün dış kenarından merkezine doğru yaklaşık 5-6 mm olmalıdır. A ve B noktaları için aynı işlemi uygulayın. (HR) Upotrijebite škare kako je prikazano na slici kako biste izrezali liniju A i liniju B. Dubina reza trebala bi iznositi približno 5 – 6 mm od ruba do središta cijevi. Postupak je isti za točke A i B. (RO) Utilizați foarfeca așa cum se arată în imagine pentru a face o tăietură atât pe linia A, cât și pe linia B. Adâncimea tăieturii trebuie să fie de aproximativ 5-6 mm de la margine până la centrul tubului. Procedura este aceeași în punctele A și B. (BG) Използвайте ножица, както е показано на снимката, за да направите разрез както по линия A, така и по линия B. Дълбочината на разреза трябва да бъде приблизително 5 – 6 мм от ръба до центъра на тръбата. Процедурата е еднаква в точки A и B. (ET) Kasuta kääre, nagu pildil näidatud ning lõika joone A ja B järgi. Lõike sügavus toru servast keskpunktini peab olema umbes 5–6 mm. Tee punktis A ja B sama toiming. (LT) Žirklėmis, kaip parodyta paveikslėlyje, padarykite pjūvį įkirpdami ir per A, ir per B liniją. Pjūvio gylis turi atitikti maždaug 5–6 mm atstumą nuo vamzdelio krašto jo centro link. A ir B taškuose tai daroma vienodai. (LV) Izmantojiet šķēres, kā parādīts attēlā, lai veiktu griezumu gan uz līnijas A, gan uz līnijas B. Griezuma dziļumam jābūt aptuveni 5–6 mm no caurulītes malas līdz centram. Punktos A un B veicamā darbība ir vienāda. (MK) Makazama, како је приказано на слици, presecite i liniju A i liniju B. Dubina reza treba da bude približno 5–6 mm od ivice do centra creva. Postupak je isti na tačkama A i B. (UA) За допомогою ножиць, як показано на малюнку, зробіть розріз як за лінією A, так і за лінією B. Глибина розрізу має становити приблизно 5–6 мм від краю до центру трубки. У точках A і B потрібно виконати однакові дії. (KZ) Суретте көрсетілгендей қайшының көмегімен A және B сызықтары бойымен қиыңыз. Қию тереңдігі түтіктің шетінен ортасына дейін шамамен 5-6 мм болуы керек. A нүктесінде қалай істесеңіз, B нүктесінде де солай істеңіз.

[5] (D) Führen Sie die Schere von Punkt A in die Hülse ein und schneiden Sie bis Punkt B. Achten Sie darauf, dass Sie nur die obere Hälfte der Hülse durchschneiden, ohne dabei die Leiterplatte der Leuchte an der Unterseite zu durchtrennen. (F) Insérez les ciseaux dans le manchon à partir du point A et coupez jusqu'au point B. Veillez à ne couper que la moitié supérieure du manchon, sans couper la carte de circuit imprimé de la bande lumineuse dans le bas. (I) Usare le forbici per praticare un taglio nel manicotto dal punto A fino al punto B. Assicurarsi di tagliare solo la metà superiore del manicotto, senza tagliare la scheda luminosa PCB nella parte inferiore. (E) Introduzca las tijeras en la funda desde el punto A y corte hasta el punto B. Asegúrese de cortar únicamente la mitad superior de la funda, sin cortar la placa de luz PCB situada en la parte inferior. (P) Utilize uma tesoura para a introduzir na manga a partir do ponto A e corte até ao ponto B. Certifique-se de que corta apenas a metade superior da manga, sem cortar a placa de circuito impresso da luz na parte inferior. (GR) Χρησιμοποιήστε ψαλίδι για να το εισαγάγετε στο περίβλημα από το σημείο A και κόψτε μέχρι το σημείο B. Φροντίστε να κόψετε μόνο το πάνω μισό του περιβλήματος, χωρίς να κόψετε την πλακέτα φωτισμού PCB στο κάτω μέρος. (NL) Steek de schaar vanaf punt A in de huls en knip door tot punt B. Zorg ervoor dat u alleen de bovenste helft van de huls doorknipt, zonder de PCB-lichtstrip aan de onderzijde te beschadigen. (S) För in saxen i hylsan från punkt A och klipp till punkt B. Se till att du endast klipper den övre halvan av hylsan, utan att klippa kretskortets ljuspanel längst ner. (FIN) Työnnä sakset holkkiin pisteestä A ja leikkaa pisteeseen B. Varmista, että leikkaat vain holkin yläpuoliskon leikkaamatta alaosassa olevaa piirilevyllä varustettua valonauhaa. (N) Bruk saksen til å føre den inn i hylsen fra punkt A og kutt til punkt B. Pass på at du kun kutter den øvre halvdelen av hylsen, uten å kutt i PCB-lysplaten nederst. (DK) Brug en saks til at føre den ind i hylsteret fra punkt A og skær til punkt B. Sørg for kun at skære den øverste halvdel af hylsteret uden at skære i PCB-lyspanelet i bunden. (CZ) Pomocí nůžek je zasuňte do objímky od bodu A a prořízněte až k bodu B. Dbejte na to, abyste prořízli pouze horní polovinu objímky, aniž byste prořízli desku plošných spojů světla ve spodní části. (RUS) Вставьте ножницы в рукав в точке A и выполните разрез до точки B. Следите за тем, чтобы разрезать только верхнюю часть рукава, не задевая печатную плату со светодиодами внизу. (H) A olló az A ponttól kezdve vezesse be a burkolatba, és vágjon a B pontig. Ügyeljen arra, hogy csak a burkolat felső részét vágja el, az alján lévő nyomtatott áramköri lapot ne vágja át. (PL) Wsunąć nożyczki do rękawa od punktu A i przeciąć do punktu B. Uwaga: przeciąć wyłącznie górną połowę rękawa, nie uszkadzając przy tym płytki drukowanej z podświetleniem na dole. (SK) Vložte nožnice do puzdra trubice v bode A a prestrihnite smerom k bodu B. Dbajte na to, aby ste prestrihli iba hornú polovicu puzdra a nepoškodili LED PCB dosku v spodnej časti. (SLO) Škarje vstavite v tulec od točke A in režite črto do točke B. Pazite, da boste prerezali samo zgornjo polovico tulca, ne da bi prerezali svetlobno ploščo tiskanega vezja na dnu. (TR) Makası A noktasından tüpün içine yerleştirin ve B noktasına kadar kesin. Alttaki PCB devre kartını kesmemeye dikkat ederek sadece tüpün üst yarısını kesmeye dikkat edin. (HR) Provucite škare u navlaku od točke A i režite do točke B. Obvezno režite samo gornju polovicu navlake, a ne i ploču s tiskanom pločicom na dnu rasvjetnog tijela. (RO) Introduceți foarfeca în manșon din punctul A și tăiați până la punctul B. Asigurați-vă că tăiați numai jumătatea superioară a manșonului, fără a tăia placa cu circuite imprimate a lămpii, din partea de jos. (BG) Използвайте ножица, като я поставите в ръкава от точка A и срежете до точка B. Уверете се, че режете само горната половина на ръкава, без да режете светлинната платка отдолу. (SI) Sisesta käärid ümbrisesse punktist A ja lõika punktini B. Lõika kindlasti ainult ümbrise ülemist poolt lõikamata all olevat LED-riba trükkplaati. (LT) Įkiškite žirkles į apvalkalą ties A tašku ir kirpkite iki B taško. Būtinai perkirpkite tik viršutinę apvalkalo pusę – neperkirpkite apačioje esančios spausdintinės šviesos plokštės. (LV) Ievietojiet šķēres apvalkā no punkta A un nogrieziet līdz punktam B. Pārliecinieties, ka nogriežat tikai apvalka augšējo pusi, nepārgriežot apgaismojuma PCB plāksni, kas atrodas apakšā. (MK) Makazama udite u navlaku od tačke A i secite do tačke B. Obavezno presecite samo gornju polovinu navlake, a ne i štampanu ploču lampe na dnu. (UA) Вставте ножиці в рукав від точки A і розріжте до точки B. Розрізте лише верхню половину рукава, не розрізаючи друковану плату внизу. (KZ) Қайшыны A нүктесінен қаптамаға кіргізіп, B нүктесіне дейін кесіңіз. Тек қаптаманың жоғарғы белігін ғана кесіңіз, төменгі жағындағы PCB жарық тақтасын кесіп алмаңыз.

[6] (D) Wenn die Leiterplatte sichtbar ist, schneiden Sie mit der Schere entlang der Schnittlinien des Lichtstreifens der Leiterplatte von Punkt A bis Punkt B und durchtrennen Sie ihn vollständig. (F) Lorsque la carte de circuit imprimé est visible, utilisez les ciseaux pour couper le long des lignes prévues à cet effet de la bande lumineuse à carte de circuit imprimé, du point A au point B, afin de la sectionner complètement. (I) Quando la PCB è visibile, utilizzare le forbici per tagliare lungo le linee di taglio della striscia luminosa dal punto A al punto B, recidendola completamente. (E) Cuando la PCB quede visible, utilice unas tijeras para cortar completamente la tira de luz PCB a lo largo de las líneas de corte, desde el punto A hasta el punto B. (P) Quando a placa de circuito impresso estiver visível, utilize uma tesoura para cortar ao longo das linhas de corte da faixa de iluminação com placa de circuito impresso, do ponto A ao ponto B, separando-a completamente. (GR) Όταν η πλακέτα είναι ορατή, χρησιμοποιήστε ψαλίδι για να κόψετε κατά μήκος των γραμμών κοπής της ταινίας φωτισμού της πλακέτας από το σημείο A έως το σημείο B, κόβοντάς την εντελώς. (NL) Wanneer de PCB zichtbaar is, gebruikt u een schaar om langs de kniplijnen van de PCB-lichtstrip van punt A naar punt B te knippen, zodat deze volledig wordt doorgesneden. (S) När kretskortet är synligt använder du saxen för att klippa längs de skärbara linjerna på kretskortets ljuslist från punkt A till punkt B och kapar den helt. (FIN) Kun piirilevy näkyy, leikkaa saksilla piirilevyllä varustetun valonauhan leikattavia viivoja pitkin pisteestä A pisteeseen B ja katkaise se kokonaan. (N) Når kretskortet er synlig, bruker du saksen til å klippe langs de kuttbare linjene på kretskortets lyslist fra punkt A til punkt B, og skjærer den helt av. (DK) Når printkortet er synligt, skal du bruge en saks til at klippe langs de skærebare linjer på printkortets lysstrimmel fra punkt A til punkt B, så den skæres helt over. (CZ) Jakmile bude deska plošných spojů viditelná, použijte nůžky a prořízněte podél řezacích čar světelného pásu desky plošných spojů od bodu A do bodu B, čímž jej zcela

oddělíte. (RUS) Когда печатная плата станет видна, с помощью ножниц прорежьте вдоль линий разреза платы со светодиодами от точки A до точки B, полностью отрезав ее. (H) Amikor a nyomtatott áramkőri lap láthatóvá válik, ollóval vágja el a nyomtatott áramköri lap fénysávjának vágási vonalait az A ponttól a B pontig, ügyelve arra, hogy teljesen elvágja azt. (PL) Gdy płytka drukowana będzie widoczna, przeciąć nożyczkami taśmę świetlną z płytką drukowaną od punktu A do punktu B wzdłuż linii cięcia, odcinając ją całkowicie. (SK) Keď je PSB doska viditeľná, nožnicami prestrihnite svetelný pás pozdĺž vyznačených línií od bodu A po bod B tak, aby ste ho úplne oddelili. (SLO) Ko je tiskano vezje vidno, s škarjami odrežite vzdolž črt za rezanje na svetlobnem traku tiskanega vezja od točke A do točke B tako, da ga prerežete v celoti. (TR) PCB görünür hâle geldiğinde, makas kullanarak PCB şeridini kesim çizgileri boyunca A noktasından B noktasına kadar kesin ve tamamen ayırın. (HR) Kada tiskana pločica bude vidljiva, škarama režite duž linija za rezanje na svjetlosnoj traci tiskane pločice od točke A do točke B, pri čemu je morate u potpunosti odrezati. (RO) Când placa cu circuite imprimate este vizibilă, utilizați foarfeca pentru a tăia de-a lungul liniilor de tăiere ale benzii de luminã a plăcii cu circuite imprimate, de la punctul A la punctul B, secționând-o complet. (BG) Когато печатната платка се вижда, използвайте ножица, за да изрежете по линиите за рязане на светлинната лента на печатната платка от точка A до точка B, като я отрежете напълно. (EST) Kui trükkplaat on nähtav, lõika kääridega mööda trükkplaadi lõikejooni punktist A punktini B ümbris täielikult läbi. (LT) Pasimačius spausdintinei plokštei, žirklėmis kirpkite palei spausdintinės šviesos juostos kirpimo linijas nuo A iki B taško ir visiškai ją perkirpkite. (LV) Kad PCB ir redzama, ar šķērēm nogrieziet PCB gaismas joslu gar griezuma līnijām no punkta A līdz punktam B, pilnībā to atdalot. (SRB) Када штампана плоча буде видљива, маказама пресеците дуж линија пресецања светлосне траке са штампаном плочом од тачке A до тачке B, потпуно је пресецајући. (UA) Коли друковану плату стане видно, за допомогою ножиць розріжте її вздовж позначених ліній від точки A до точки B. (KZ) PCB көрініп тұрған кезде, қайшының көмегімен PCB жарық таспасының кесілетін сызықтары бойымен A нүктесінен B нүктесіне дейін кесіп, оны толығымен бөліп алыңыз.

[7] (D) Verschließen Sie das offene Ende nach dem Schneiden mit der mitgelieferten Endkappe. Um den Schutz und die sichere Verwendung zu gewährleisten, stellen Sie sicher, dass die Endkappe fest sitzt. (F) Une fois la découpe effectuée, sceller l'extrémité ouverte avec l'embout fourni. S'assurer qu'il est bien fixé afin de garantir une protection optimale et une utilisation en toute sécurité. (I) Dopo il taglio, sigillare l'estremità aperta con il cappuccio terminale in dotazione. Assicurarsi che sia montato saldamente per garantire la protezione e l'utilizzo sicuro. (E) Tras cortarlo, selle el extremo abierto con el tapón suministrado. Asegúrese de que quede bien fijado para mantener la protección y garantizar un uso seguro. (P) Após o corte, vede a extremidade aberta com a tampa de extremidade fornecida. Certifique-se de que fica bem fixada para manter a proteção e uma utilização segura. (GR) Αφού το κόψετε, σφραγίστε το ανοιχτό άκρο με το παρεχόμενο καπάκι. Φροντίστε να είναι καλά στερεωμένο, ώστε να διασφαλίσετε την προστασία και την ασφαλή χρήση. (NL) Sluit na het snijden het open uiteinde af met de meegeleverde eindkap. Zorg ervoor dat deze stevig is bevestigd om bescherming en veilig gebruik te garanderen. (S) Efter kapningen ska den öppna änden förseglas med det medföljande ändstycket. Se till att det sitter ordentligt för att bibehålla gott skydd och säker användning. (FIN) Leikkaamisen jälkeen sulje avoin pää mukana toimitetulla päätykappaleella. Varmista, että se on kunnolla kiinnitetty, jotta suojaus säilyy ja käyttö on turvallista. (N) Forsegl den åpne enden med den medfølgende endehetten etter kutting. Sørg for at den er forsvarlig montert for å opprettholde beskyttelse og sikker bruk. (DK) Efter afskæring skal du forsegle den åbne ende med den medfølgende endeprop. Sørg for, at den er forsvarligt monteret for at opretholde beskyttelse og sikker brug. (CZ) Po odříznutí utěsněte otevřený konec dodanou koncovkou. Ujistěte se, že je bezpečně nasazena, aby byla zajištěna ochrana a bezpečné používání. (RUS) После разрезания закройте срез прилагаемой защитной заглушкой. Проверьте, что она надежно закреплена, чтобы обеспечить защиту и безопасное использование светильника. (H) A vágás befejezése után zárja le a nyitott véget a mellékelt zárósapkával. A védelem és a biztonságos használat biztosítása érdekében győződjön meg róla, hogy a zárósapka biztonságosan a helyére van illesztve. (PL) Po przecięciu należy uszczelnić otwarty koniec za pomocą dołączonej zaślepki. Upewnij się, że jest ona dobrze zamocowana, aby zadbać o ochronę i bezpieczne użytkowanie. (SK) Po prerezaní utesnite otvorený koniec dodanou koncovkou. Uistite sa, že je nasadená správne, aby sa zachovala ochrana a používanie bolo bezpečné. (SLO) Po rezanju pokrijte odprti konec s priloženim zaključnim pokrovčkom. Prepričajte se, da je pokrovček varno nameščen, da zagotovite zaščito in varno uporabo izdelka. (TR) Kestikten sonra açıkta kalan ucu ürünle birlikte verilen uç kapağıyla kapatın. Güvenli kullanım ve koruma için yerine sıkıca oturduğundan emin olun. (HR) Nakon rezanja zatvorite otvoreni kraj isporučenim poklopcem. Provjerite je li čvrsto postavljen kako bi se osigurale zaštita i sigurna upotreba. (RO) După tăiere, sigilați capătul deschis cu capacul terminal furnizat. Asigurați-vă că este bine fixat pentru a menține protecția și utilizarea în siguranță. (BG) След отрязване запечатайте отворения край с предоставената крайна капачка. Уверете се, че е надеждно поставена, за да се осигури защита и безопасна употреба. (EST) Pärast lõikamist sulge avatud ots kaasasoleva otsakorgiga. Kaitse ja ohutu kasutamise tagamiseks veendu, et see on korralikult kinnitatud. (LT) Nupjovę uždenkite atvirą galą pridedamu tam skirtu dangteliu. Įsitikinkite, kad jis patikimai uždėtas ir užtikrina apsaugą bei saugų naudojimą. (LV) Pēc nogriešanas noslēdziet atvērto galu ar komplektā iekļauto gala vāciņu. Pārliecinieties, ka tas ir droši uzstādīts, lai gādātu par aizsardzību un drošu lietošanu. (SRB) Након сечења затворите отворени крај приложеним завршним поклопцем. Уверите се да је безбедно постављен да би се очувала заштита и безбедна употреба. (UA) Після розрізання встановіть на відкритий кінець торцеву кришку, що входить до комплекту. Упевніться, що кришку надійно зафіксовано, щоб забезпечити захист і безпечне використання. (KZ) Кескеннен кейін ашық ұшын жинаққа кіретін шеткі қақпақпен жабыңыз. Қорғаныс пен қауіпсіз пайдалануды қамтамасыз ету үшін оның дұрыс бекітілгеніне көз жеткізіңіз.

	EAN	n	LED	QR code	ENERG * X =
LED BATTEN FLEX 800MM 11W CCT DIM	4099854856174	12	AC98584		E
LED BATTEN FLEX 1200MM 16W CCTDIM	4099854856198	18	AC98584		E
LED BATTEN FLEX 1500MM 21W CCT DIM	4099854856259	23	AC98584		E

* (D) Dieses Produkt enthält eine Lichtquelle der Energieeffizienzklasse <X>. (GB) This product contains a light source of energy efficiency class <X>. (F) Ce produit contient une source lumineuse de classe d'efficacité énergétique <X>. (I) Questo prodotto contiene una sorgente luminosa di classe di efficienza energetica <X>. (E) Este producto contiene una fuente luminosa de la clase de eficiencia energética <X>. (P) Este produto contém uma fonte de luz da classe de eficiência energética <X>. (GR) Το προϊόν αυτό περιέχει φωτεινή πηγή της τάξης ενεργειακής απόδοσης <X>. (NL) Dit product bevat een lichtbron van energie-efficiëntieklasse <X>. (S) Denna produkt innehåller en ljuskälla med energieffektivitetsklass <X>. (FIN) Tämä tuote sisältää valonlähteen, jonka energiatehokkuusluokka on <X>. (N) Dette produktet inneholder en lyskilde med energieffektivitetsklasse <X>. (DK) Dette produkt indeholder en lyskilde i energieffektivitetsklasse <X>. (CZ) Tento výrobek obsahuje světelný zdroj s třídou energetické účinnosti <X>. (BG) Данный продукт содержит энергосберегающий источник света (класса <X>). (H) Ez a termék egy <X> energiahatékonysági osztályú fényforrást tartalmaz. (PL) Ten produkt zawiera źródło światła o klasie efektywności energetycznej <X>. (SK) Tento výrobok obsahuje svetelný zdroj triedy energetickej účinnosti <X>. (SLO) Ta izdelek vsebuje svetlobni vir razreda energijske učinkovitost <X>. (TR) Bu ürün, enerji verimliliği sınıfında bir ışık kaynağı içerir <X>. (HR) Ovaj proizvod sadržava izvor svjetlosti klase energetske učinkovitosti <X>. (RO) Acest produs conține o sursă de lumină cu clasa de eficiență energetică <X>. (BG) Този продукт включва светлинен източник с клас на енергийна ефективност <X>. (EST) Toode sisaldab energiatõhususe klassi <X> valgusallikat. (LT) Šiame gaminyje yra šviesos šaltinis, kurio energijos vartojimo efektyvumo klasė <X>. (LV) Šī s ražojums satur gaismas avotu, kura energoefektivitātes klase ir <X>. (SRB) Ovaj proizvod sadrži izvor svetlosti klase energetske efikasnosti <X>. (UA) Цей виріб містить джерело світла класу енергоефективності <X>. (KZ) Бұл өнімде <X> энергия тиімділігі класының жарық көзі бар.

** (D) Eignung der Wand/Decke prüfen. Wenn Sie sich nicht sicher sind, lassen Sie sich beraten (F) Vérifiez l'adéquation du mur/plafond. En cas d'incertitude, demandez conseil à un professionnel (I) Controllare l'idoneità della parete o del soffitto. In caso di dubbi, consultare un professionista (E) Compruebe la idoneidad de la pared o techo. Si no está seguro, busque asesoramiento profesional (P) Verifique a adequação da parede/teto. Se não tiver a certeza, procure aconselhamento profissional (GR) Ελέγξτε τον τοίχο/την οροφή ως προς την καταλληλότητα. Σε περίπτωση αμφιβολίας, ζητήστε επαγγελματική συμβουλή (NL) Controleer wand/plafond op geschiktheid. Als u niet zeker bent, vraag dan professioneel advies (S) Kontrollera vägg/tak för lämplighet. Om du är osäker, sök professionell rådgivning (FIN) Tarkista seinän/katon sopivuus. Jos olet epävarma, kysy neuvoa ammattilaiselta (N) Sjekk om veggen/taket egner seg. Oppsøk profesjonell rådgivning dersom du er usikker (DK) Kontroller væg/loft for egnethed. Hvis du er usikker, skal du søge professionel rådgivning (CZ) Zkontrolujte vhodnost stěny/stropu. Pokud si nejste jisti, vyhledejte odbornou radu (BG) Проверьте стену/потолок на пригодность. Если у вас есть сомнения, обратитесь за профессиональной консультацией (H) Ellenőrizze a fal/mennyezet alkalmasságát. Ha bizonytalan, kérjen szakszerű tanácsot (PL) Sprawdź, czy ściana/sufit nadają się do montażu. W razie wątpliwości zasięgnij porady wykwalifikowanej osoby (SK) Skontrolujte vhodnosť steny/stropu. Ak si nie ste istí, vyhľadajte odbornú pomoc (SLO) Preverite primernost stene/stropa. Če niste prepričani, poiščite nasvet strokovnjaka (TR) Duvarın/tavanın uygun olup olmadığını kontrol edin. Emin değilseniz uzman bir kişiden destek alın (HR) Provjerite prikladnost zida/stropa. Ako niste sigurni, potražite stručni savjet (RO) Verificați dacă peretele/tavanul este adecvat. În caz de incertitudine, solicitați consultanță de specialitate (BG) Проверете пригодността на стената/тавана. Ако не сте сигурни, потърсете професионален съвет (EST) Kontrolli seinale/lakke sobivust. Kahtluse korral küsi professionaalilt nõu (LT) Patikrinkite sienos/lubų tinkamumą. Jei kyla abejonių, kreipkitės į specialistą (LV) Pārbaudiet sienu/griestu piemērotību. Neskaidrību gadījumā meklējiet profesionālu padomu (SRB) Proverite pogodnost zida/plafona. Ako niste sigurni, potražite stručni savet (UA) Перевірте відповідність стіни/стелі. Якщо ви не впевнені, зверніться за професійною консультацією (KZ) Қабырғаның/төбенің жарамдылығын тексеріңіз. Егер сенімді болмасаңыз, кәсіби кеңеске жүгініңіз

*** (D) Referenzkontrolleinstellung (GB) Reference control setting (F) Réglage de la commande de référence (I) Impostazione controllo di riferimento (E) Configuración de control de referencia (P) Configuração de controlo de referência (GR) Ρύθμιση χειρισμού αναφοράς (NL) Referentiebesturingsinstelling (S) Inställning för referenskontroll (FIN) Vertailuasetus (N) Referansekontrollinnstilling (DK) Referencekontrolindstilling (CZ) Nastavení referenčního ovládání (BG) Настройка опорного регулятора (H) Referencia vezérlés beállítása (PL) Ustawienie kontroli wartości odniesienia (SK) Nastavenie referenčného ovládania (SLO) Nastavitev referenčnega nadzora (TR) Referans kontrol ayarı (HR) Referentna kontrolna postavka (RO) Setare control de referință (BG) Настройка на референтния контрол (EST) Võrdluskontrolli seadistus (LT) Etaloninio valdymo nustatymas (LV) Atsauces vadības iestatījums (SRB) Postavka kontrole reference (UA) Налаштування еталонного контролю (KZ) Анықтамалық басқару параметрлері



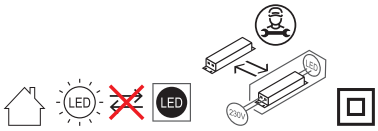



G11277093
26.05.2026

LEDVANCE SASU
CQM, 5 rue d'Altorf
67120 Molsheim France
www.ledvance.com

(GB) LEDVANCE Ltd, Sterling House,
810 Mandarin Court, Warrington,
Cheshire, WA1 1GG, United Kingdom