LED BATTEN

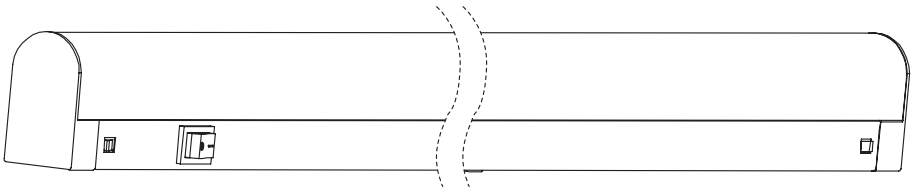

	EAN	w x $d_{max.}$ LED (mm)	w x $d_{max.}$ ILB (mm)	
LED BATTEN 60CM 12W 840 G5 T5	4099854880056	548 x 19	562 x 19	G5
LED BATTEN 90CM 13W 840 G5 T5	4099854880070	848 x 19	862 x 19	G5
LED BATTEN 120CM 18W 840 G5 T5	4099854880094	1148 x 19	1162 x 19	G5

	EAN	W	$W_{max.}$	lm light source	lm output	K	(°C)	V~	mA	Hz	DF	PF	▽(°)	
LED BATTEN 60CM 12W 840 G5 T5	4099854880056	12	80 (12 LED)	1560	1380	4000	-20... +45	220-240	54	50/60	≥0.9	>0.9	200	10000
LED BATTEN 90CM 13W 840 G5 T5	4099854880070	13	100 (13 LED)	1690	1495	4000	-20... +45	220-240	58	50/60	≥0.9	>0.9	200	10000
LED BATTEN 120CM 18W 840 G5 T5	4099854880094	18	150 (18 LED)	2340	2070	4000	-20... +45	220-240	84	50/60	≥0.9	>0.9	200	10000

320 g
4099854880056

480 g
4099854880070

610 g
4099854880094

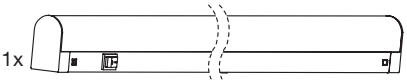

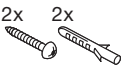

mm

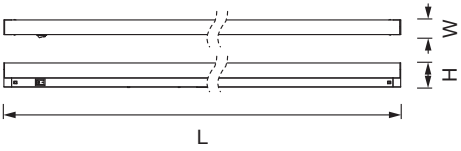

	L	W	H
4099854880056	572	33	53
4099854880070	872	33	53
4099854880094	1172	33	53

1

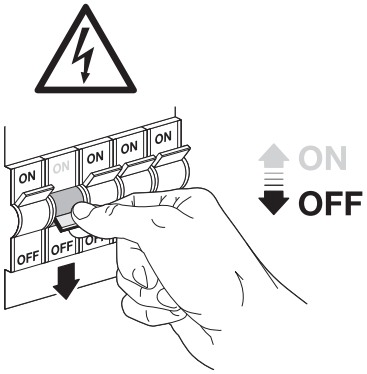

2

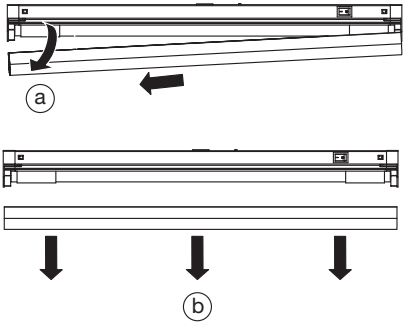

3

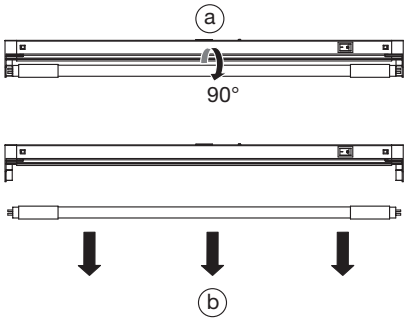

4

mm

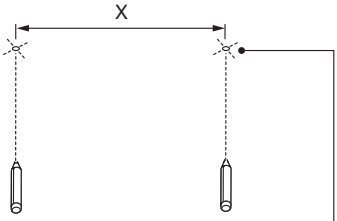

Check wall/ceiling for suitability. If uncertain, seek professional advice**

	X
4099854880056	300
4099854880070	450
4099854880094	750

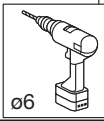

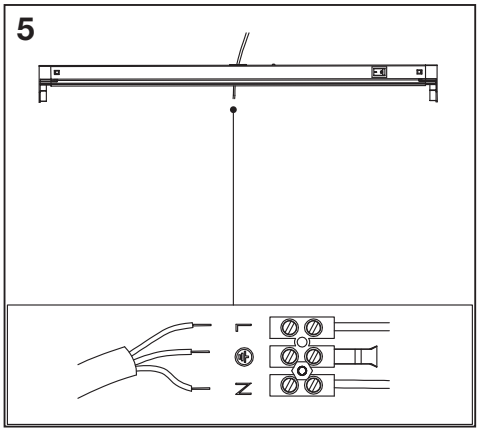
5
L
N

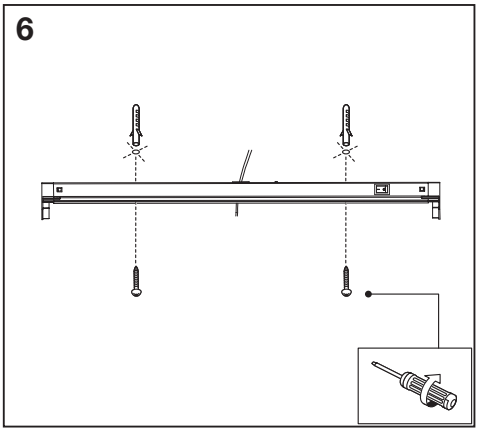
6

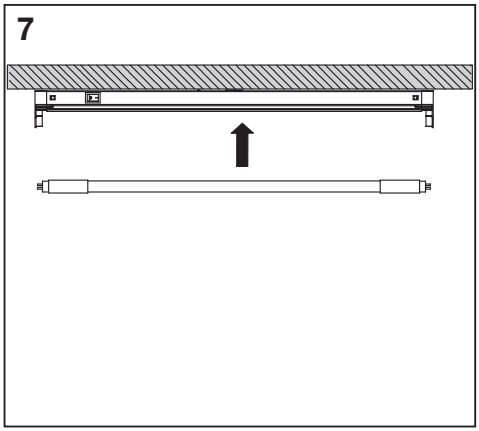
7

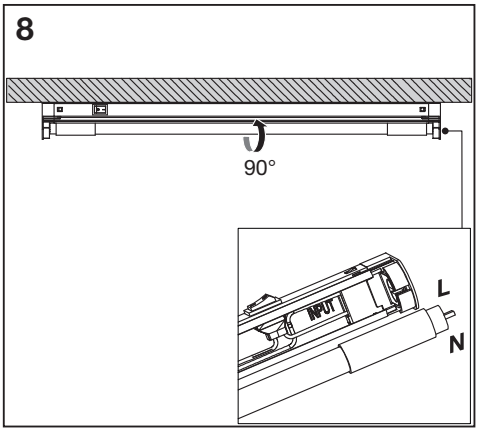
8
90°
INPUT
L
N

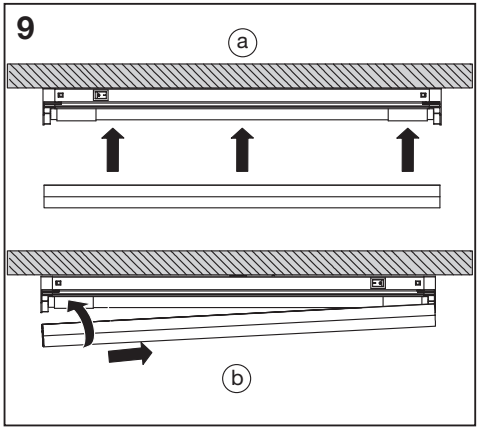
9
a
b

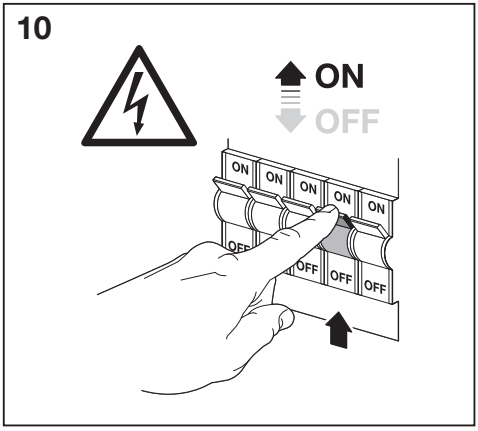
10
ON
OFF
ON
OFF

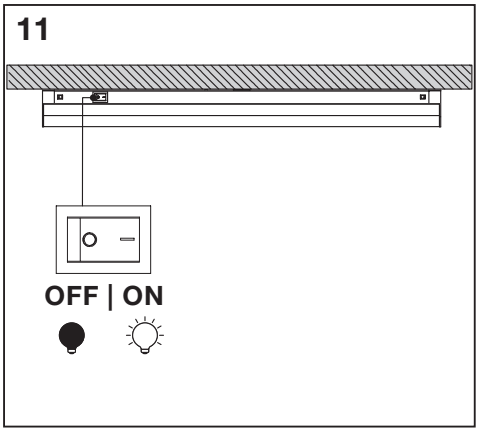

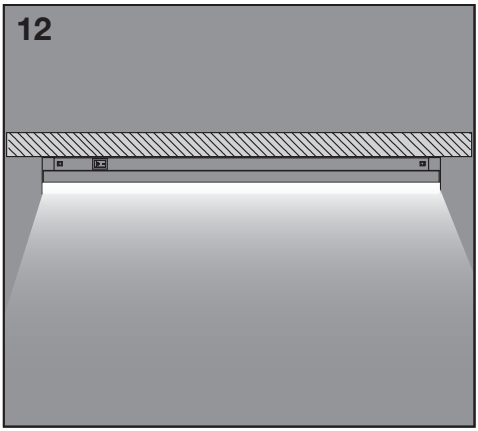

** (D) Eignung der Wand/Decke prüfen. Wenn Sie sich nicht sicher sind, lassen Sie sich beraten (F) Vérifiez l'adéquation du mur/plafond. En cas d'incertitude, demandez conseil à un professionnel (I) Controllare l'idoneità della parete o del soffitto. In caso di dubbi, consultare un professionista (E) Compruebe la idoneidad de la pared o techo. Si no está seguro, busque asesoramiento profesional (P) Verifique a adequação da parede/teto. Se não tiver a certeza, procure aconselhamento profissional (GR) Ελέγξτε τον τοίχο/την οροφή ως προς την καταλληλότητα. Σε περίπτωση αμφιβολίας, ζητήστε επαγγελματική συμβουλή (NL) Controleer wand/plafond op geschiktheid. Als u niet zeker bent, vraag dan professioneel advies (S) Kontrollera vägg/tak för lämplighet. Om du är osäker, sök professionell rådgivning (FIN) Tarkista seinän/katon sopivuus. Jos olet epävarma, kysy neuvoa ammattilaiselta (N) Sjekk om veggen/taket egner seg. Oppsøk profesjonell rådgivning dersom du er usikker (DK) Kontroller væg/loft for egnethed. Hvis du er usikker, skal du søge professionel rådgivning (CZ) Zkontrolujte vhodnost stěny/stropu. Pokud si nejste jisti, vyhledejte odbornou radu (RUS) Проверьте стену/потолок на пригодность. Если у вас есть сомнения, обратитесь за профессиональной консультацией (H) Ellenőrizze a fal/mennyezet alkalmasságát. Ha bizonytalan, kérjen szakszerű tanácsot (PL) Sprawdź, czy ściana/sufit nadają się do montażu. W razie wątpliwości zasięgnij porady wykwalifikowanej osoby (SK) Skontrolujte vhodnosť steny/stropu. Ak si nie ste istí, vyhľadajte odbornú pomoc (SLO) Preverite primernost stene/stropa. Če niste prepričani, poiščite nasvet strokovnjaka (TR) Duvarın/tavanın uygun olup olmadığını kontrol edin. Emin değilseniz uzman bir kişiden destek alın (HR) Provjerite prikladnost zida/stropa. Ako niste sigurni, potražite stručni savjet (RO) Verificați dacă peretele/tavanul este adecvat. În caz de incertitudine, solicitați consultanță de specialitate (BG) Проверете пригодността на стената/тавана. Ако не сте сигурни, потърсете професионален съвет (EST) Kontrolli seinale/lakke sobivust. Kahtluse korral küsi professionaalilt nõu (LT) Patikrinkite sienos/lubų tinkamumą. Jei kyla abejonių, kreipkitės į specialistą (LV) Pārbaudiet sienu/griestu piemērotību. Neskaidrību gadījumā meklējiet profesionālu padomu (SRB) Proverite pogodnost zida/plafona. Ako niste sigurni, potražite stručni savet (UA) Перевірте відповідність стіни/стелі. Якщо ви не впевнені, зверніться за професійною консультацією (KZ) Қабырғаның/төбенің жарамдылығын тексеріңіз. Егер сенімді болмасаңыз, кәсіби кеңеске жүгініңіз

	EAN	n	LED	QR code	ENERG * X =
LED BATTEN 60CM 12W 840 G5 T5	4099854880056	1	AC78367		E
LED BATTEN 90CM 13W 840 G5 T5	4099854880070	1	AC78370		E
LED BATTEN 120CM 18W 840 G5 T5	4099854880094	1	AC78376		E

* (D) Dieses Produkt enthält eine Lichtquelle der Energieeffizienzklasse <X>. (GB) This product contains a light source of energy efficiency class <X>. (F) Ce produit contient une source lumineuse de classe d'efficacité énergétique <X>. (I) Questo prodotto contiene una sorgente luminosa di classe di efficienza energetica <X>. (E) Este producto contiene una fuente luminosa de la clase de eficiencia energética <X>. (P) Este produto contém uma fonte de luz da classe de eficiência energética <X>. (GR) Το προϊόν αυτό περιέχει φωτεινή πηγή της τάξης ενεργειακής απόδοσης <X>. (NL) Dit product bevat een lichtbron van energie-efficiëntieklasse <X>. (S) Denna produkt innehåller en ljuskälla med energieffektivitetsklass <X>. (FIN) Tämä tuote sisältää valonlähteen, jonka energiatehokkuusluokka on <X>. (N) Dette produktet inneholder en lyskilde med energieffektivitetsklasse <X>. (DK) Dette produkt indeholder en lyskilde i energieffektivitetsklasse <X>. (CZ) Tento výrobek obsahuje světelný zdroj s třídou energetické účinnosti <X>. (RUS) Данный продукт содержит энергосберегающий источник света (класса <X>). (H) Ez a termék egy <X> energiahatékonysági osztályú fényforrást tartalmaz. (PL) Ten produkt zawiera źródło światła o klasie efektywności energetycznej <X>. (SK) Tento výrobok obsahuje svetelný zdroj triedy energetickej účinnosti <X>. (SLO) Ta izdelek vsebuje svetlobni vir razreda energijske učinkovitost <X>. (TR) Bu ürün, enerji verimliliği sınıfında bir ışık kaynağı içerir <X>. (HR) Ovaj proizvod sadržava izvor svjetlosti klase energetske učinkovitosti <X>. (RO) Acest produs conține o sursă de lumină cu clasa de eficiență energetică <X>. (BG) Този продукт включва светлинен източник с клас на енергийна ефективност <X>. (EST) Toode sisaldab energiatõhususe klassi <X> valgusallikat. (LT) Šiame gaminyje yra šviesos šaltinis, kurio energijos vartojimo efektyvumo klasė <X>. (LV) Šī s ražojums satur gaismas avotu, kura energoefektivitātes klase ir <X>. (HR) Ovaj proizvod sadrži izvor svetlosti klase energetske efikasnosti <X>. (UA) Цей виріб містить джерело світла класу енергоефективності <X>. (KZ) Бұл өнімде <X> энергия тиімділігі класының жарық көзі бар.

RECICLA Al Azul

22 PAP Raccolta Carta
Verifica le disposizioni del tuo comune.

FR

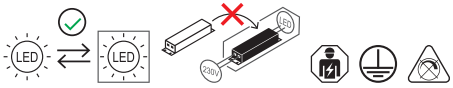



LEDVANCE SASU
CQM, 5 rue d'Altorf
67120 Molsheim France
www.ledvance.com

(GB) LEDVANCE Ltd, Sterling House,
810 Mandarin Court, Warrington,
Cheshire, WA1 1GG, United Kingdom

G11280873
28.04.2026