

ELMEKO

PK 75.2



L35 / L35 Q_c 75 W

IP67

COOLING HEATING

24 V DC

CE

ELMEKO PELTIER-KÜHLGERÄT PK 75.2
Kompakte, kältemittelfreie Kühleinheit für anspruchsvolle Umgebungen und präzises Thermomanagement

ELMEKO THERMOELECTRIC COOLER PK 75.2
Compact, refrigerant-free cooling unit for harsh environments and precise thermal management

TECHNISCHE DATEN

TECHNICAL DATA

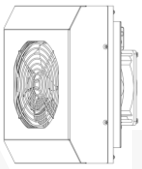

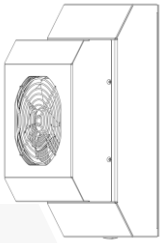

	PK 75.2	PK 75.2-AG
Allgemein General		
Artikelnummer Part number	*40 P75 572*	*40 P75 572AG*
Ausführung Version	Kühlen und Heizen Cooling and heating	Kühlen und Heizen, Aufbaugehäuse Cooling and heating, additional housing
Gehäusematerial Housing material	Edelstahl V4A (1.4571) Stainless steel AISI 316Ti	Edelstahl V2A (1.4301) Stainless steel AISI 304
Kühlkörpermaterial Heat sink material	Aluminium EN AW-6060 Alloy 6060	Aluminium EN AW-6060 Alloy 6060
Schalldruckpegel Sound pressure level	58 dB(A) @1m	58 dB(A) @1m
Lebensdauer Service life	60.000 h	60.000 h
Gewicht Weight	5,5 kg	7,0 kg
Elektrische Daten Electrical data		
Betriebsspannung Operating voltage	24 V DC	24 V DC
Eingangsspannungsbereich Input voltage range	18 – 26 V DC	18 – 26 V DC
Nennleistung Nominal power	87 W	87 W
Stromaufnahme Current consumption	3,6 A	3,6 A
Anlaufstrom Starting current	5,5 A	5,5 A
Vorsicherung Fuse	6 A (T)	6 A (T)
Anschluss (starre und flexible Leiter) Connection (rigid and flexible conductors)	Push-in (0,5 … 2,5 mm²)	Push-in (0,5 … 2,5 mm²)
Anschluss (mit Aderendhülsen) Connection (with wire end ferrules)	Push-in (0,5 … 1,5 mm²)	Push-in (0,5 … 1,5 mm²)
Thermische Leistung Thermal performance		
Nutzkühlleistung L35/ L35 Cooling capacity L35/L35	75 W	75 W
Heizleistung Heating capacity	100 W	100 W
Luftvolumenstrom Innenkreislauf Airflow, internal circuit	110 m³/h	110 m³/h
Luftvolumenstrom Außenkreislauf Airflow, external circuit	195 m³/h	195 m³/h
Betriebsbedingungen Operating conditions		
Einsatztemperatur Operating temperature	-40 °C … +70 °C	-40 °C … +70 °C
Lagertemperatur Storage temperature	-40 °C … +75 °C	-40 °C … +75 °C
Schutz / Zertifizierungen Protection / Certifications		
Schutzart* Degree of protection*	IP67	IP65
Zulassungen Approvals	CE	CE

* Schutzart der Kühlgerät-Außenseite. Bei fachgerechter Montage des Gerätes wird dieser Wert auch zum Gehäuseinneren hin erreicht.
* The degree on protection of the outside of the cooling unit. If the unit is installed correctly, this value is also achieved towards the inside of the housing.

PRODUKTEIGENSCHAFTEN

- Thermoelektrische Kühlung ohne Kältemittel
- Für mobile Anwendungen geeignet
- Kühl- und Heizbetrieb in Verbindung mit optionalem Regler möglich
- Widerstandsfähiges Edelstahl-Design, ideal für Außenanwendungen
- Hohe Schutzart für den sicheren Dauerbetrieb bei widrigen Umgebungsbedingungen
- Robuster Außenkühlkörper mit abgestimmter Rippenstruktur für gute Durchströmung und geringe Schmutzanfälligkeit
- Kompakte Bauweise ermöglicht die Montage in nahezu beliebiger Position
- Empfohlene Lösungen zur Kondensatableitung und Druckausgleich als Zubehör verfügbar

PRODUCT FEATURES

- Thermoelectric cooling without liquid refrigerant
- Suitable for mobile applications
- Cooling and heating mode is possible in combination with an optional controller
- Durable stainless-steel design, ideal for outdoor applications
- High degree of protection for safe continuous operation in adverse ambient conditions
- Robust external heat sink with a balanced fin structure for efficient airflow and reduced dirt accumulation
- Compact design allows installation in almost any position
- Recommended solutions for condensate drainage and pressure equalisation available as accessories

ABMESSUNGEN DIMENSIONS

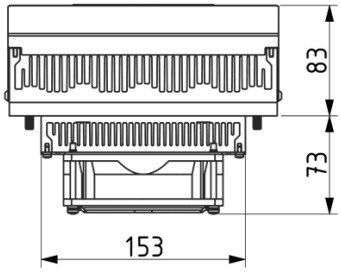

Alle Maße in mm
All dimensions in mm

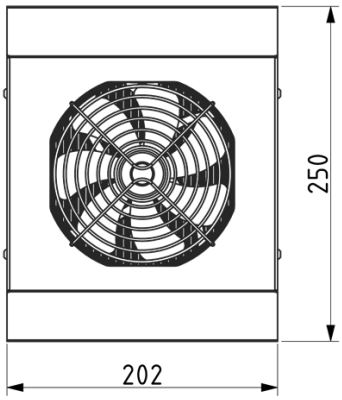

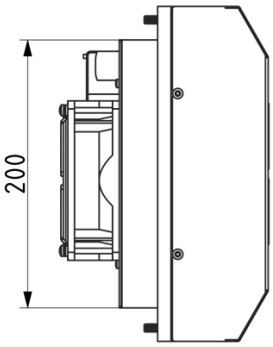

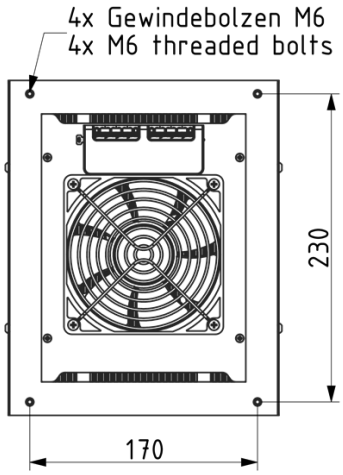

Abmessungen PK 75.2-AG: siehe Betriebsanleitung
Dimensions of PK 75.2-AG: see operating instructions

LIEFERUMFANG

- Peltier-Kühlgerät
- Befestigungsmaterial
- Kurzanleitung

SCOPE OF DELIVERY

- Thermoelectric cooler
- Fastening material
- Quick reference guide

LEISTUNGSKENNLINIE PERFORMANCE CURVE

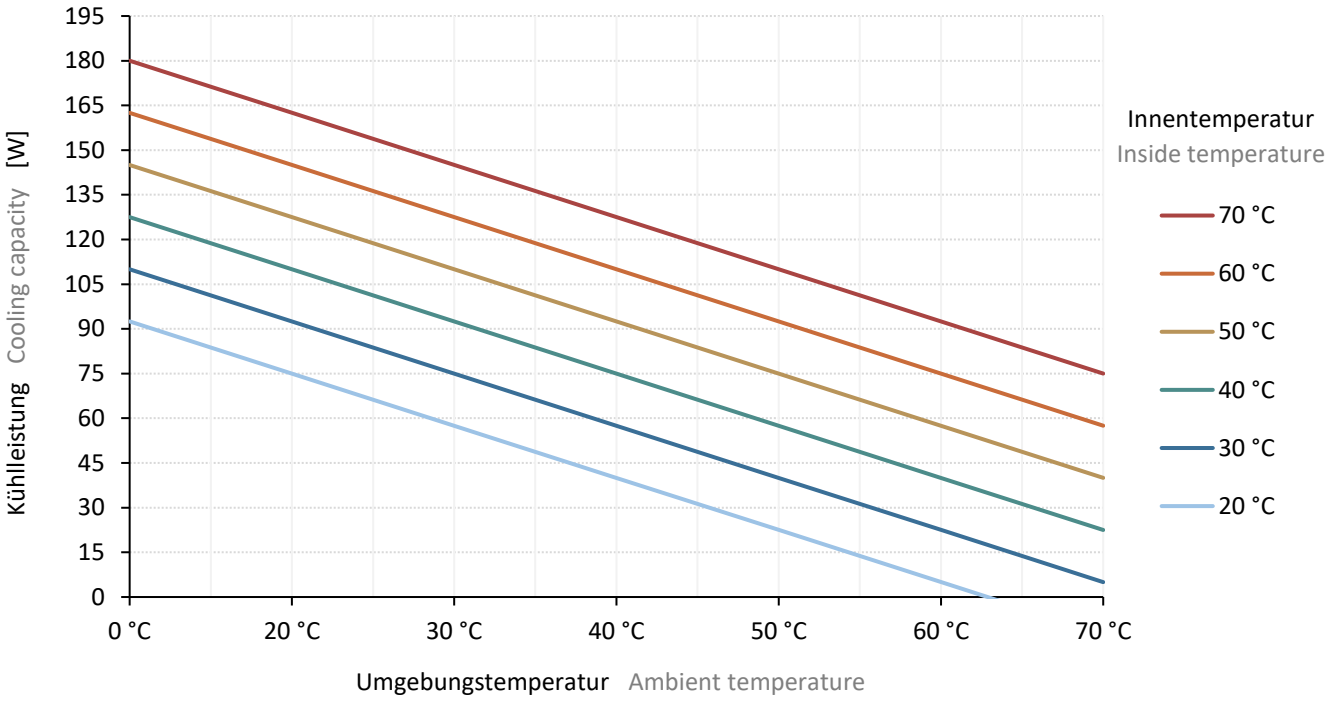

ZUBEHÖR ACCESSORIES

Bezeichnung Type	Beschreibung Description	Artikelnummer Part number	
Emparro 5	Netzteil, Ein: 85 – 265 V 50/60 Hz Aus: 24 V DC, 5 A Power supply, In: 85 – 265 V 50/60 Hz Out: 24 V DC, 5 A	*42 05A 500*	
TES 60	Thermostat TES 60, Kühlen Thermostat TES 60, Cooling	*15 TES 060*	
TRP 205	Thermostat TRP 205, Kühlen und Heizen Thermostat TRP 205, cooling and heating	*45 TRP 205*	
TPC 300	Multifunktionaler Peltier-Controller Multifunctional Peltier controller	*45 TPC 300V2*	
KRP 200	Kondensatrinne für Peltier-Kühlgerät Condensate trough for thermoelectric coolers	*49 KRP 200*	
OF-M20-BA	Druckausgleich und Entwässerung Pressure equalization and drainage	*74 OF20 BA*	

ELMEKO GmbH + Co. KG Graf-Zeppelin-Str. 5 56479 Liebenscheid Germany
Tel. +49/2736/509748-0 info@elmeko.de **www.elmeko.de**

Rev. 06/2026