MENNEKES
MY POWER CONNECTION

Receptacle combination mobile

AMAXX® mobile • AirKRAFT® • 3KRAFT® • DELTA-BOX • EverGUM® distributor • EverGUM® receptacle strip

DE

Betriebsanleitung
Steckdosen-Kombination Mobil

EN

Operating Manual
Receptacle combination mobile

FR

Notice d'utilisation
Coffrets combinés portables

IT

Istruzioni per l'uso
Combinazione di prese di corrente mobile

NL

Gebruiksaanwijzing
Stekkerdooscombinatie mobiel

Zu diesem Dokument

© Copyright by MENNEKES Elektrotechnik GmbH & Co. KG

Dieses Dokument ist urheberrechtlich geschützt.

Der Inhalt dieses Dokuments ist Eigentum der MENNEKES Elektrotechnik GmbH & Co. KG und darf weder ganz noch teilweise ohne vorherige Genehmigung des Rechtsinhabers vervielfältigt oder reproduziert werden.

Warnhinweise

⚠ Gefahr

Dieser Warnhinweis kennzeichnet eine unmittelbar drohende Gefahr. Die Nichtbeachtung führt zu Tod oder schweren Verletzungen.

⚠ Warnung

Dieser Warnhinweis kennzeichnet eine möglicherweise gefährliche Situation. Die Nichtbeachtung kann zu Tod oder schweren Verletzungen führen.

⚠ Vorsicht

Dieser Warnhinweis kennzeichnet eine möglicherweise gefährliche Situation. Die Nichtbeachtung kann zu leichten oder geringfügigen Verletzungen führen.

Achtung

Dieser Hinweis kennzeichnet eine möglicherweise gefährliche Situation. Die Nichtbeachtung kann zu Sachschäden am Gerät führen.

Allgemeine Hinweise

Dieser Hinweis kennzeichnet zusätzliche, nützliche Informationen zu einem bestimmten Thema.

Verwendete Symbole

- Handlungsaufforderung

– Aufzählung

⇨ Querverweis auf eine andere Stelle im Dokument

Inhaltsverzeichnis

1. Allgemeines 4
1.1 Kontaktdaten 4
2. Zu Ihrer Sicherheit 4
2.1 Allgemeine Sicherheitshinweise 4
2.2 Bestimmungsgemäße Verwendung 5
2.3 Zielgruppe 5
2.3.1 Betreiber / Anwender 5
2.4 Vorhersehbare Fehlanwendung 5
3. Restrisiken 6
3.1 Gefahr durch ungeeignete Umgebungsbedingungen 6
3.2 Gefahr durch fehlende Absicherung 6
3.3 Gefahr durch Brand 6
3.4 Gefahr durch unsachgemäße Bedienung 6
3.5 Gefahr durch Kondenswasser 6
4. Produktbeschreibung 7
4.1 Geräteaufbau 7
4.2 Gerätevarianten 8
5. Inbetriebnahme 8
5.1 Gerät auspacken 8
5.2 Gerät auf Transportschäden prüfen 8
5.3 Gerät zurücksenden 8
5.4 Gerät in Betrieb nehmen 8
5.4.1 Schutzorgane prüfen und einschalten 9
5.4.2 Verbraucher anschließen 9
6. Bedienung 9
6.1 Gerät transportieren 9
6.2 Gebrauchslage beachten 9
6.3 Schutzorgane 10
6.4 Sichtfenster öffnen / schließen 10
6.5 Gehäusedeckel am EverGUM® Verteiler öffnen / schließen 11
6.6 Schutzart einhalten 11
6.7 Besonderheiten bei anzuschließenden Verbrauchern 11
6.7.1 Steckersysteme 11
6.7.2 Allstromsensitiver Fehlerstromschutzschalter (FI) (Typ B) 12

6.8 Verbraucher anschließen 13
6.8.1 Verbraucher an Gerät in Schutzart IP 44 anschließen 13
6.8.2 Verbraucher an Gerät in Schutzart IP 67 anschließen 13
6.9 Verbraucher entfernen 13
6.9.1 Verbraucher von Gerät in Schutzart IP 44 entfernen 14
6.9.2 Verbraucher von Gerät in Schutzart IP 67 entfernen 14

7. Außerbetriebnahme 14
7.1 Gerät außer Betrieb nehmen 14

8. Reinigung 14
8.1 Trockene Reinigung 14
8.2 Feuchte Reinigung 14

9. Wartung 15
9.1 Wartungsarbeiten 15
9.1.1 Gerät auf Beschädigungen prüfen 15
9.1.2 Schraubsicherungen prüfen 15
9.1.3 Fehlerstromschutzschalter (FI) prüfen 15
9.1.4 Gerät reinigen 16

10. Instandhaltung 16
10.1 Geräteprüfung im nichtgewerblichen Bereich 16
10.2 Geräteprüfung im gewerblichen Bereich 16

11. Störungen 17
11.1 Störungsbehebung 17
11.1.1 Fehlerstromschutzschalter (FI) 17
11.1.2 Leitungsschutzschalter und Schraubsicherung 17

12. Lagerung und Entsorgung 17
12.1 Gerät lagern 17
12.2 Gerät entsorgen 18

13. Technische Daten 18
13.1 Typenschild 18
13.2 Geräteabmessungen 18
13.3 Umgebungsbedingungen 18

14. Anhang / Appendix / Appendice
14.1 Anschlusswerte / Connected loads / Valeurs de raccordement / Aansluitwaarden

DE

1. Allgemeines

Die Angaben in dieser Betriebsanleitung gelten ausschließlich für die Geräte, die in dieser Anleitung beschrieben sind. Dazu gehören AMAXX® Mobil, AirKRAFT®, 3KRAFT®, DELTA-BOX, EverGUM® Verteiler und EverGUM® Steckdosenleisten.

Je nach Ausführung der Geräte und durch unterschiedliche Bauteile kann es zu optischen Abweichungen mit den Darstellungen in dieser Anleitung kommen. Zudem können sich die Geräte funktional oder in ihrer Bedienung voneinander unterscheiden.

Neben dieser Betriebsanleitung können noch weitere Anleitungen (z. B. von Gerätekomponenten) im Lieferumfang enthalten sein, die vollständig zu beachten sind. Für eine sichere Verwendung des Geräts müssen zudem die nationalen, gesetzlichen Regelungen und Bestimmungen (z. B. Unfallverhütungs- und Arbeitsschutzvorschriften, Umweltschutzvorschriften) des jeweiligen Verwenderlands beachtet werden.

1.1 Kontaktdaten

MENNEKES

Elektrotechnik GmbH & Co. KG

Spezialfabrik für Steckvorrichtungen

Aloys-Mennekes-Str. 1

D-57399 Kirchhundem

Tel. +49 (0) 2723 / 41-1
Fax +49 (0) 2723 / 41-2 14
E-Mail info@MENNEKES.de
Internet www.MENNEKES.de

2. Zu Ihrer Sicherheit

2.1 Allgemeine Sicherheitshinweise

Arbeisplatzsicherheit

- Halten Sie Ihren Arbeitsplatz sauber und aufgeräumt. Herumliegende Geräte oder Werkzeug können zu Stolperfallen werden und Verletzungen verursachen.
- Stellen Sie das Gerät nicht auf Geh- oder Fahrwegen ab.

Elektrische Sicherheit

- Nehmen Sie keine Veränderungen am Gerät bzw. an dessen Bauteilen (Stecker, Steckdosen etc.) vor.
- Verwenden Sie keine Adapterstecker in Verbindung mit dem Gerät.
- Ziehen Sie die Zuleitung eines Geräts nicht über scharfe Kanten oder Gegenstände.
- Vermeiden Sie Knicke an der Zuleitung des Geräts und an den Leitungen der angeschlossenen Verbraucher.
- Vermeiden Sie das Überfahren des Geräts bzw. dessen Bauteile (Zuleitung, Stecker etc.).
- Vermeiden Sie eine mechanische Belastung auf das Gerät.
- Halten Sie das Gerät von Hitzequellen fern.
- Stellen Sie das Gerät während des Betriebs an einem sauberen und trockenen Ort auf.
- Achten Sie darauf, dass das Gerät nicht im Wasser (Pfütze) steht.
- Zweckentfremden Sie die Zuleitung nicht, um das Gerät zu tragen, daran aufzuhängen oder um den Stecker aus der Steckdose zu ziehen.
- Wenn Sie mit dem Gerät im Freien arbeiten, schließen Sie nur elektrische Verbraucher an, die für den Außenbereich zugelassen sind.
- Lassen Sie Ihr Gerät nur von qualifiziertem Fachpersonal und nur mit Original-Ersatzteilen reparieren, damit die Sicherheit des Geräts dauerhaft erhalten bleibt.

Sicherheit von Personen

- Halten Sie Kinder und andere Personen während der Verwendung des Geräts fern.
- Bewahren Sie ein unbenutztes Gerät außerhalb der Reichweite von Kindern auf.
- Lassen das Gerät nicht von Personen benutzen, die mit diesem nicht vertraut sind oder diese Betriebsanleitung nicht gelesen haben.
- Arbeiten Sie mit dem Gerät nicht in explosionsgefährdeter Umgebung, in der sich brennbare Flüssigkeiten, Gase oder Stäube befinden, wenn dieses nicht ausdrücklich dafür geeignet ist. Angeschlossene Elektrowerkzeuge erzeugen Funken, die Staub oder Dämpe entzünden können.
- Vermeiden Sie ein selbsttätiges Anlaufen von elektrischen Verbrauchern (z. B. Bohrmaschine), indem Sie diese zunächst immer am eigenen Ein / Aus - Schalter ausschalten, bevor Sie diese an der Steckdosen-Kombination anschließen.
- Benutzen Sie das Gerät nicht, wenn Sie unter Einfluss von Drogen, Alkohol oder Medikamenten stehen. Dies kann zu ernsthaften Verletzungen führen.

2.2 Bestimmungsgemäße Verwendung

Die anschlussfertige Steckdosen-Kombination dient ausschließlich als **mobiler Stromverteiler** und ist, je nach Ausführung und unter Berücksichtigung der örtlichen Umgebungsbedingungen, im Innen- und Außenbereich einsetzbar.

Das Gerät ist **nicht** für die ortsfeste Montage (z. B. an einer Wand) vorgesehen.

Die MENNEKES Elektrotechnik GmbH & Co. KG übernimmt keine Haftung für Folgen aus nicht bestimmungsgemäßer Verwendung.

Eine Haftung für Schäden oder Mängel entfällt, die durch Nichtbeachten dieser Anleitung entstanden sind.

Halten Sie die Betriebsanleitung am Gerät verfügbar und geben Sie diese an den nachfolgenden Betreiber / Anwender weiter.

Bei der Verwendung des Geräts dürfen bestimmte Tätigkeiten (z. B. Reparaturarbeiten) ausschließlich von einer qualifizierten Elektrofachkraft durchgeführt werden. Diese Tätigkeiten sind in der Anleitung mit einem entsprechenden Hinweis gekennzeichnet.

⚠ Warnung

Verletzungsgefahr durch Nichtbeachten der Betriebsanleitung

Wird die Betriebsanleitung nicht beachtet oder werden deren Anweisungen nicht befolgt, besteht die Gefahr schwerer Verletzungen.

- Lesen Sie vor der Verwendung des Geräts diese Betriebsanleitung und alle zusätzlichen Anleitungen, die im Lieferumfang enthalten sein können, sorgfältig durch und beachten Sie diese vollständig.
- Folgen Sie genau den Anweisungen in dieser Betriebsanleitung und führen Sie nur die beschrieben Handlungsschritte durch.

2.3 Zielgruppe

2.3.1 Betreiber / Anwender

Der Betreiber / Anwender hat für die bestimmungsgemäße Verwendung des Geräts zu sorgen und trägt die Verantwortung für den sicheren Gebrauch.

Die Bedienung kann sowohl durch elektrotechnisch unterwiesene Personen als auch durch elektrotechnische Laien erfolgen.

Der Betreiber / Anwender muss folgende Anforderungen erfüllen und beachten:

– Beachtung der Betriebsanleitung in allen Punkten
– dauerhafte Aufbewahrung der Betriebsanleitung zum Nachschlagen
– bestimmungsgemäße Verwendung des Geräts
– Unterweisung von Personen, die das Gerät benutzen
– Risiken erkennen und mögliche Gefährdungen vermeiden
– Hinzuziehen einer Elektrofachkraft bei Störungen oder für Reparaturarbeiten
– Personen (z. B. Menschen mit Behinderungen oder Kinder) schützen, die Gefahren beim Umgang mit dem Gerät nicht einschätzen können
– Beachtung der nationalen Unfallverhütungs- und Arbeitsschutzvorschriften

2.4 Vorhersehbare Fehlanwendung

Für eine sichere Verwendung des Geräts und um Fehlanwendungen zu vermeiden, müssen folgende Hinweise beachtet werden:

Nichtbeachten der Betriebsanleitung

- Beachten Sie bei allen Arbeiten die vollständige Betriebsanleitung.
- Führen Sie ausschließlich die Arbeiten durch, die in dieser Betriebsanleitung beschrieben sind.
- Halten Sie die Vorgehensweise und die Reihenfolge der beschriebenen Arbeitschritte ein.

Verwenden eines beschädigten Geräts

- Verwenden Sie nur ein Gerät, das keine Schäden aufweist.

Manipulation des Geräts

- Entfernen Sie keine Bestandteile des Geräts.
- Nehmen Sie keine Veränderungen oder Umbauten am Gerät vor.

Verwenden von ungeeigneten Reinigungsmitteln

- Lassen Sie sich Reinigungsmittel, die Sie verwenden möchten, zuvor durch MENNEKES freigeben.

Verwenden von nicht zugelassenen Ersatz- und Zubehörteilen

- Verwenden Sie ausschließlich Ersatz- und Zubehörteile, die von MENNEKES hergestellt und / oder freigegeben sind.

Betreiben des Geräts bei ungeeigneten Umgebungsbedingungen

- Betreiben Sie das Gerät ausschließlich bei den dafür zugelassenen und geeigneten Umgebungsbedingungen.

⇨ siehe Kapitel "Technische Daten"

Steigen oder Sitzen auf dem Gerät

- Steigen oder setzen Sie sich nicht auf das Gerät - Verletzungsgefahr durch Sturz und / oder Sachschaden am Gerät!

3. Restrisiken

3.1 Gefahr durch ungeeignete Umgebungsbedingungen

⚠ Warnung

Verletzungsgefahr durch ungeeignete Umgebungsbedingungen

Die Verwendung des Geräts bei ungeeigneten Umgebungsbedingungen kann zu Schäden am Gerät führen, wodurch es zu Verletzungen durch Stromschlag kommen kann.

- Verwenden Sie das Gerät ausschließlich bei geeigneten Umgebungsbedingungen und um das Risiko eines elektrischen Stromschlags zu vermeiden.

⇨ siehe Kapitel "Technische Daten"

3.2 Gefahr durch fehlende Absicherung

⚠ Warnung

Verletzungsgefahr durch ungeeignete oder fehlende Absicherung

Bei Verwendung eines Geräts im Außenbereich bei ungeeigneter oder fehlender Absicherung durch einen Fehlerstromschutzschalter (FI), kann es zu Verletzungen durch Stromschlag kommen.

- Verwenden Sie das Gerät ausschließlich im Außenbereich, wenn dieses oder die versorgende Steckdose durch einen geeigneten Fehlerstromschutzschalter (FI) abgesichert ist.
- Wenden Sie sich im Zweifelsfall an eine Elektrofachkraft.

3.3 Gefahr durch Brand

⚠ Warnung

Verletzungsgefahr durch Brand

Beim Abdecken der Steckdosen-Kombination kann es zu Wärmestau innerhalb des Geräts kommen, wodurch ein Brand entstehen kann.

- Decken Sie das Gerät nicht ab.
- Legen Sie keine Gegenstände auf dem Gerät ab.

3.4 Gefahr durch unsachgemäße Bedienung

⚠ Warnung

Verletzungsgefahr durch unsachgemäße Bedienung

Bei unsachgemäßer Bedienung kann das Gerät beschädigt werden, wodurch es zu Verletzungen kommen kann.

- Ziehen Sie einen eingesteckten Stecker ausschließlich am Steckergehäuse aus der Steckdose.
- Achten Sie darauf, dass Leitungen nicht geknickt, geklemmt oder überfahren werden und nicht mit fremden Wärmequellen in Berührung kommen.
- Schließen Sie keine zusätzlichen Steckdosenleisten oder Adapterstecker an dem Gerät an.

3.5 Gefahr durch Kondenswasser

❗ Achtung

Sachschaden durch Kondenswasser

Bei ungünstigen Umgebungsbedingungen kann es im Innenraum des Geräts (insbesondere bei Schutzart IP 67) zu Kondenswasserbildung kommen. Dadurch können Schäden am Gerät entstehen.

- Vermeiden Sie starke Temperaturschwankungen insbesondere während des Betriebs.
- Verwenden Sie das Gerät ausschließlich bei geeigneten Umgebungsbedingungen.

⇨ siehe Kapitel "Technische Daten"

4. Produktbeschreibung

4.1 Geräteaufbau

AMAXX® mobil

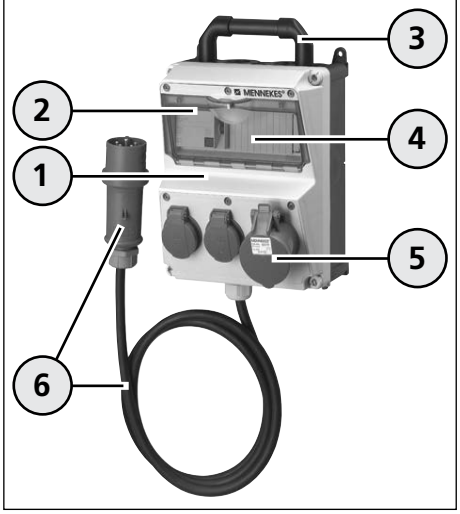

1 Gehäuse
2 Sichtfenster
3 Tragegriff
4 Schutzorgane
5 Steckdosen
6 Zuleitung mit Stecker

EverGUM® Steckdosenleiste

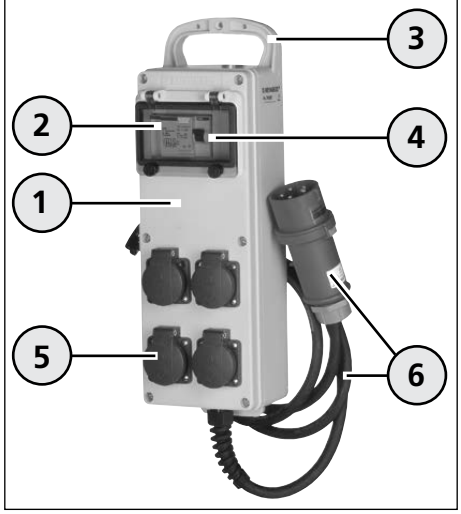

1 Gehäuse
2 Sichtfenster
3 Tragegriff
4 Schutzorgane
5 Steckdosen
6 Zuleitung mit Stecker

EverGUM® Verteiler

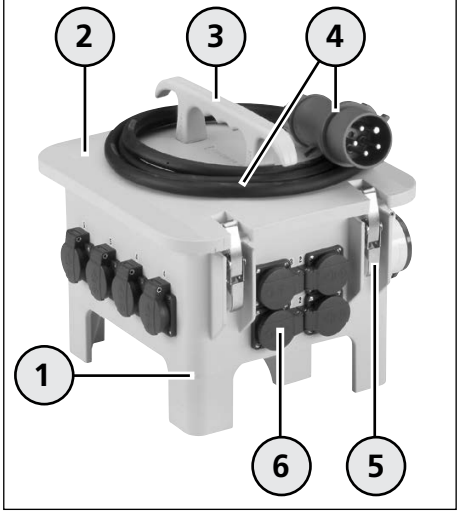

1 Gehäuse mit Standfüßen
2 Gehäusedeckel
3 Tragegriff
4 Zuleitung mit Stecker oder Gerätestecker
5 Edelstahl-Schnellverschlüße
6 Steckdosen

3KRAFT®

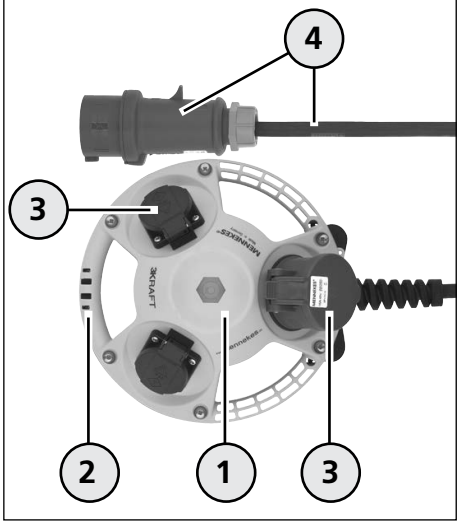

1 Gehäuse
2 Tragegriff
3 Steckdosen
4 Zuleitung mit Stecker

AirKRAFT®

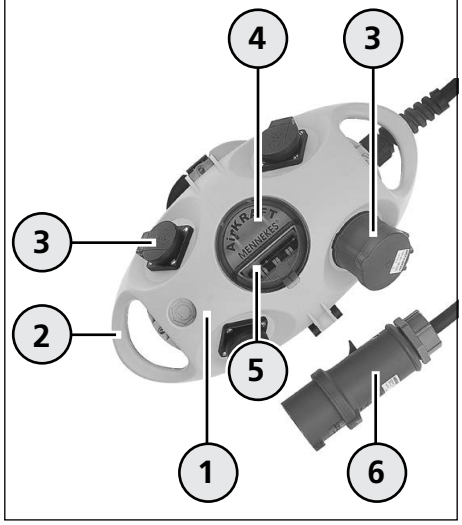

1 Gehäuse
2 Tragegriff
3 Steckdosen
4 Sichtfenster
5 Schutzorgane
6 Zuleitung mit Stecker

DELTA-BOX

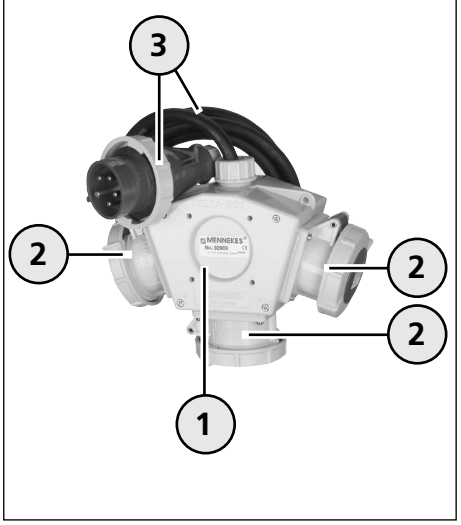

1 Gehäuse
2 Steckdosen
3 Zuleitung mit Stecker

4.2 Gerätevarianten

Die mobilen Steckdosen-Kombinationen können sich aufgrund von kunden- und / oder länderspezifischen Vorgaben z. B. in ihrer Größe, Form und Ausstattung voneinander unterscheiden.
Zudem können Komponenten (z. B. Steckdosen) verbaut sein, die optische, funktionale und bedienrelevante Unterscheidungsmerkmale aufweisen.

Mögliche Unterscheidungsmerkmale:

– Gehäusegröße /-material /-farbe
– Gehäuse mit / ohne Sichtfenster
– Sichtfenster mit / ohne Rändelschrauben
– Sichtfenster oder Gehäusedeckel mit / ohne Verriegelungsmöglichkeit durch Vorhängeschloss (optional)
– unterschiedliche Zuleitungen, Stecker und Gerätestecker (z. B. CEE-Stecker, Stecker Schuko®)
– unterschiedliche Steckdosen
– mit / ohne Schutzorgane (z. B. Fehlerstromschutzschalter)
– Schutzartausführung

Bestimmte Geräte können zur leichteren Erkennung von außen zusätzlich mit einer Funktionskennzeichnung (Nummerierung) versehen sein, welche jedoch nicht der normativen Betriebsmittelkennzeichnung entsprechen muss.

Weitere Informationen zu den einzelnen Gerätetypen und Angaben zu Ausstattung und Zubehör finden Sie im aktuellen MENNEKES Produktkatalog und im Internet unter www.MENNEKES.de

5. Inbetriebnahme

5.1 Gerät auspacken

Gerät auspacken

- Verwenden Sie zum Öffnen der Verpackung keine scharfen oder spitzen Gegenstände, um Beschädigungen am Gerät zu vermeiden.
- Öffnen Sie die Verpackung und entnehmen Sie das Gerät (**1**).
- Bewahren Sie die Verpackung (z. B. für die Rücksendung des Geräts bei Beschädigungen) auf oder entsorgen Sie diese ordnungsgemäß nach den nationalen, gültigen Bestimmungen.

5.2 Gerät auf Transportschäden prüfen

- Prüfen Sie das Gerät nach dem Auspacken auf Transportschäden.
- Sollten Sie Transportschäden feststellen, wenden Sie sich bitte an Ihren Fachhändler.
- Verwenden Sie kein Gerät, das bereits Schäden aufweist.

5.3 Gerät zurücksenden

Wenn Sie das Gerät zurücksenden möchten, verwenden Sie die Originalverpackung oder einen geeigneten, sicheren Transportbehälter.

5.4 Gerät in Betrieb nehmen

Für den sicheren Betrieb des Geräts sind die örtlichen Umgebungsbedingungen zu berücksichtigen.

⇨ siehe Kapitel "Technische Daten"

Überzeugen Sie sich vor dem Gebrauch, dass die Anschlussdaten des Geräts mit den Netzdaten übereinstimmen. Das Gerät darf nur in Übereinstimmung mit den örtlichen Netzdaten betrieben werden.

⇨ siehe Typenschild

DE

⚠ Warnung

Verletzungsgefahr durch ungeeignete oder fehlende Absicherung

Bei Verwendung eines Geräts im Außenbereich bei ungeeigneter oder fehlender Absicherung durch einen Fehlerstromschutzschalter, kann es zu Verletzungen durch Stromschlag kommen.

- Verwenden Sie das Gerät ausschließlich im Außenbereich, wenn dieses oder die versorgende Steckdose durch einen geeigneten Fehlerstromschutzschalter abgesichert ist.
- Wenden Sie sich im Zweifelsfall an eine Elektrofachkraft.

5.4.1 Schutzorgane prüfen und einschalten

- Wenn Ihr Gerät mit Schraubsicherungen ausgestattet ist, prüfen Sie diese vor jeder Inbetriebnahme auf Vollständigkeit und festen Sitz.
- Setzen Sie ggf. fehlende und geeignete Schraubsicherungen ein.
- Ersetzen Sie defekte Schraubsicherungen durch neue.
- Drehen Sie alle Schraubsicherungen von Hand fest.
- Schalten Sie die Schutzorgane (Fehlerstrom- und Leitungsschutzschalter) ein.

⇨ siehe Kapitel "Bedienung - Schutzorgane"

5.4.2 Verbraucher anschließen

- Schließen Sie den Verbraucher an.

⇨ siehe Kapitel "Bedienung"

6. Bedienung

⚠ Gefahr

Verletzungsgefahr durch beschädigtes Gerät

Bei Beschädigungen am Gerät besteht die Gefahr schwerer Verletzungen oder des Tods.

- Benutzen Sie das Gerät nicht, wenn dieses äußere Schäden aufweist.
- Kennzeichnen Sie das ggf. beschädigte Gerät, sodass dieses nicht durch andere Personen weiter benutzt wird.
- Lassen Sie die Schäden unverzüglich durch eine qualifizierte Elektrofachkraft beseitigen.
- Lassen Sie das Gerät ggf. durch eine Elektrofachkraft außer Betrieb nehmen.

6.1 Gerät transportieren

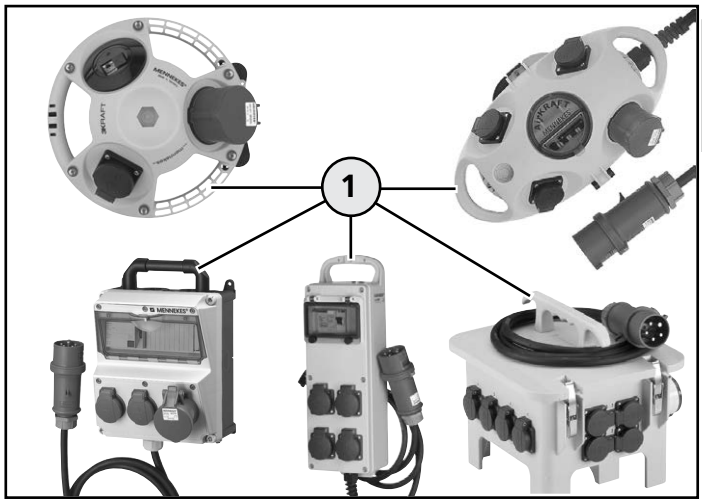

Gerät transportieren

Die mobilen Steckdosen-Kombinationen verfügen größtenteils über einen Tragegriff für den einfachen und sicheren Transport.

- Transportieren Sie das Gerät immer am Tragegriff (**1**), um Verletzungen oder Beschädigungen am Gerät zu vermeiden.

6.2 Gebrauchslage beachten

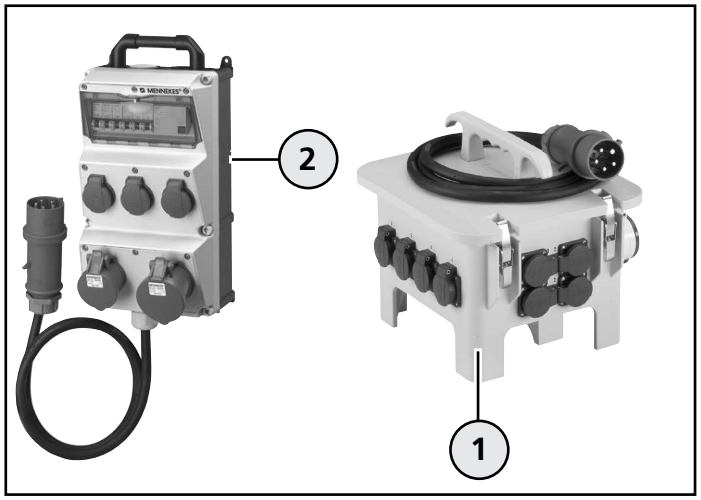

Gebrauchslage beachten (Beispiel: AMAXX® Mobil, EverGUM® Verteiler)

Während des Betriebs ist die Gebrauchslage des Geräts zu beachten und einzuhalten. Der EverGUM® Verteiler muss auf den Standfüßen abgestellt werden. Alle anderen Geräte werden auf die Gehäuserückseite abgestellt, sodass sich die Steckdosen-Klappdeckel nach oben öffnen und sich die Stecker der Verbraucher anschließen lassen.

- Stellen Sie das Gerät während des Betriebs an einem sauberen und trockenen Ort auf.
- Achten Sie darauf, dass das Gerät nicht im Wasser (Pfütze) steht.
- Stellen Sie den EverGUM® Verteiler auf den Standfüßen (**1**) ab.
- Stellen Sie die Geräte (**2**) (AMAXX® Mobil, AirKRAFT®, 3KRAFT®, DELTA-BOX, EverGUM® Steckdosenleiste) auf die Gehäuserückseite ab.

6.3 Schutzorgane

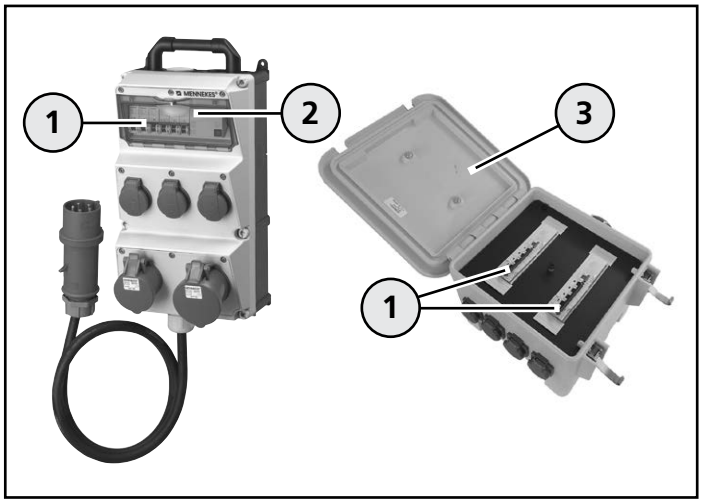

Schutzorgane

Die mobilen Steckdosen-Kombinationen sind größtenteils mit Schutzorganen (**1**) (Schraubsicherungen, Fehlerstromschutzschalter etc.) zur Absicherung ausgestattet. Die Schutzorgane befinden sich hinter einem Sichtfenster (**2**) oder unter einem Gehäusedeckel (**3**) wie beim EverGUM® Verteiler.

- Öffnen Sie das Sichtfenster bzw. den Gehäusedeckel (EverGUM® Verteiler), um die Schutzorgane zu erreichen.

⇨ siehe nachfolgende Kapitel

6.4 Sichtfenster öffnen / schließen

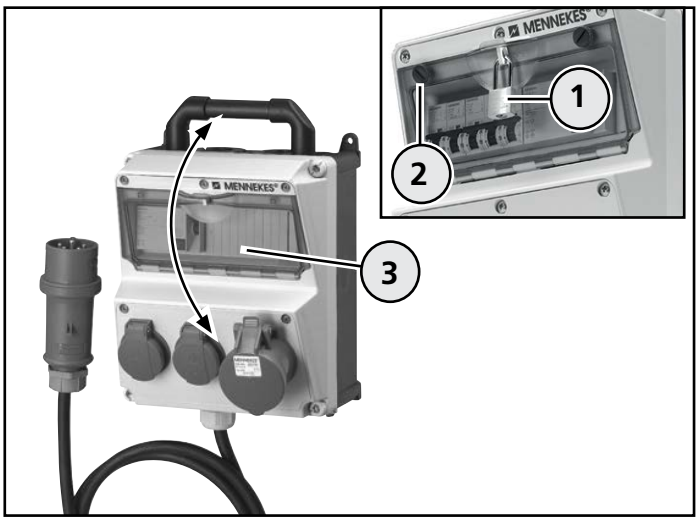

Sichtfenster öffnen / schließen

Je nach Geräteausführung kann das Sichtfenster mit oder ohne Rändelschrauben und optional mit einem Vorhängeschloss ausgestattet sein. Die Bedienung wird am Gerät AMAXX® Mobil beschrieben und erfolgt bei Gerätevarianten auf vergleichbare Weise.

Öffnen

- Entfernen Sie ggf. das Vorhängeschloss (**1**).
- Lösen Sie die Rändelschrauben (**2**) durch Drehen nach links.
- Schwenken Sie das Sichtfenster (**3**) auf.

Schließen

- Schwenken Sie das Sichtfenster (**3**) zu, bis dieses am Gehäuse einrastet.
- Drehen Sie die Rändelschrauben (**2**) fest, um die Schutzartwirkung wieder herzustellen.
- Verriegeln Sie das Sichtfenster ggf. mit dem Vorhängeschloss (**1**).

6.5 Gehäusedeckel am EverGUM® Verteiler öffnen / schließen

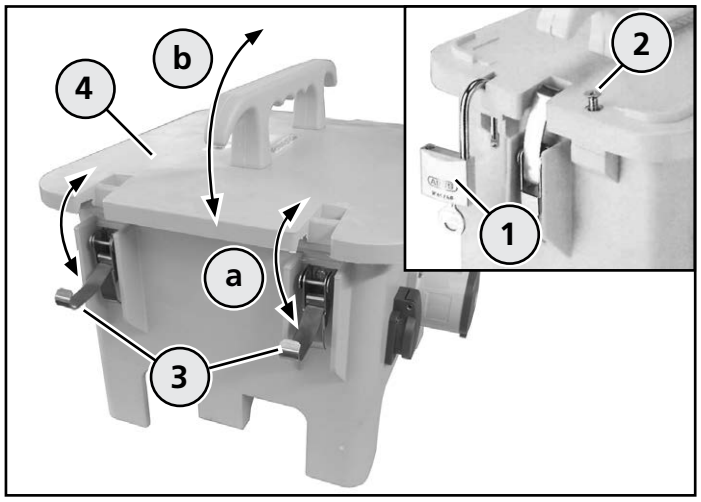

Gehäusedeckel öffnen

Öffnen

- Entfernen Sie ggf. das Vorhängeschloss (**1**) oder die Schraube (**2**).
- Lösen Sie die Schnellverschlüsse (**3**) (**a**).
- Schwenken Sie den Gehäusedeckel (**4**) nach oben (**b**).

Schließen

- Schwenken Sie den Gehäusedeckel (**4**) nach unten (**b**).
- Verschliessen Sie den Gehäusedeckel mit Hilfe der Schnellverschlüsse (**3**) (**a**).
- Verriegeln Sie den Gehäusedeckel ggf. mit dem Vorhängeschloss (**1**) oder der Schraube (**2**).

6.6 Schutzart einhalten

Die mobilen Steckdosen-Kombinationen können länderspezifisch mit unterschiedlichen Anbausteckdosen ausgestattet und in unterschiedlichen Schutzarten (z. B. IP 44 oder IP 67) ausgeführt sein.
Zur Einhaltung der Geräteschutzart sind nur Verbraucher in gleicher Schutzartausführung mit der Steckdosen-Kombination zu kombinieren und zu betreiben (Beispiel: Stecker IP 67 eines Verbrauchers an Steckdose IP 67 einer Steckdosen-Kombination anschließen).

Hinweise zur Schutzartausführung Ihrer Steckdosen-Kombination finden Sie im Kapitel "Technische Daten" oder auf dem Typenschild.

- Prüfen Sie vor der Verwendung, welcher Schutzartausführung die Steckdosen-Kombination und der anzuschließende Verbraucher entspricht.
- Schließen Sie Verbraucher mit gleicher Schutzart und passenden Steckvorrichtungen am Gerät an, um eine Reduzierung der Schutzartwirkung zu vermeiden.

Wird ein Stecker der Schutzart IP 44 an eine Steckdosen-Kombination der Schutzart IP 67 eingesteckt, erreicht die Steckdosen-Kombination lediglich eine Schutzartwirkung nach IP 44 !
Folge: eingeschränkte Schutzfunktion !
Dies ist insbesondere bei Geräten in Schutzart IP 44 und der Verwendung im Außenbereich zu beachten.

6.7 Besonderheiten bei anzuschließenden Verbrauchern

6.7.1 Steckersysteme

Achtung

Sachschaden durch ungeeigneten Verbraucher

Beim Anschließen eines Verbrauchers mit ungeeigneten Steckverbindungen, kann es durch mangelnde Kontaktierung der Bauteile zum Brand kommen.

- Schließen Sie ausschließlich Verbraucher mit passenden Steckverbindungen am Gerät an.

Verbraucher mit Stecker Schuko® höher IP 44 / IP 54 (IP 66, IP 68 / DWD) erreichen beim Einstecken in mobile Steckdosen-Kombinationen Schuko® IP 44 / IP 54 bzw. Kupplungen bauartbedingt keine ausreichende Kontaktierung.

Gleiches gilt für Steckernetzteile und Winkelstecker.
Diese Geräte dürfen nicht miteinander betrieben werden.
Die betreffenden Steckdosen Schuko® und Kupplungen sind mit einem Steckersymbol (**1**) (siehe Bild) gekennzeichnet.

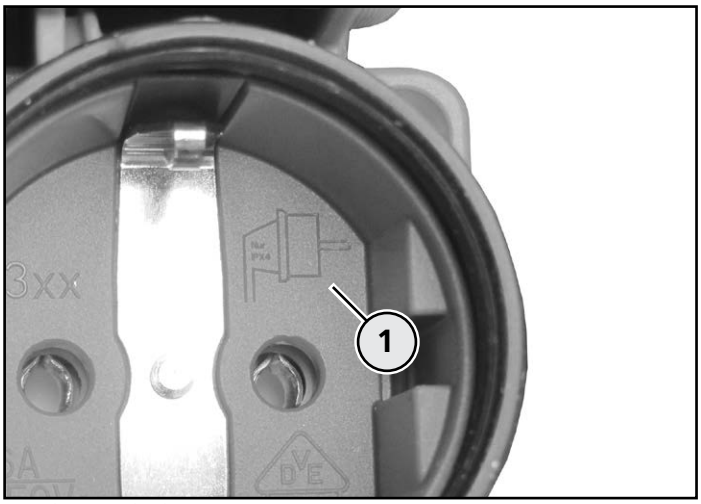

Steckersymbol

Der Stecker des anzuschließenden Verbrauchers muss sich vollständig in die Steckdose einstecken lassen. Ein passender Stecker zeichnet sich durch seinen festen Sitz (ähnlich einem "Einrasten") in der Steckdose aus.

Dadurch ist die ordnungsgemäße Kontaktierung der Steckverbindung sichergestellt.

Stecker Schuko® müssen über eine umlaufende Wulst am Steckergehäuse verfügen, um im eingesteckten Zustand die erforderliche Dichtigkeit und Einhaltung der Schutzart zu erreichen.

- Schließen Sie ausschließlich Verbraucher mit geeigneten Steckverbindungen an der Steckdosen-Kombination an.
- Schließen Sie keine Verbraucher z. B. mit Winkelsteckern oder Steckernetzteilen an dem Gerät an.

6.7.2 Allstromsensitiver Fehlerstromschutzschalter (FI) (Typ B)

Die Steckdosen-Kombinationen können kundenspezifisch mit einem Fehlerstromschutzschalter (FI) "Typ B" ausgestattet sein, die nur für ganz bestimmte Anwendungsfälle vorgesehen sind und auch nur dafür verwendet werden dürfen.
Für den sicheren Gebrauch sind die nachfolgenden Hinweise unbedingt zu beachten.
Die betreffenden Geräte sind mit einem Aufkleber (siehe Bild) gekennzeichnet.

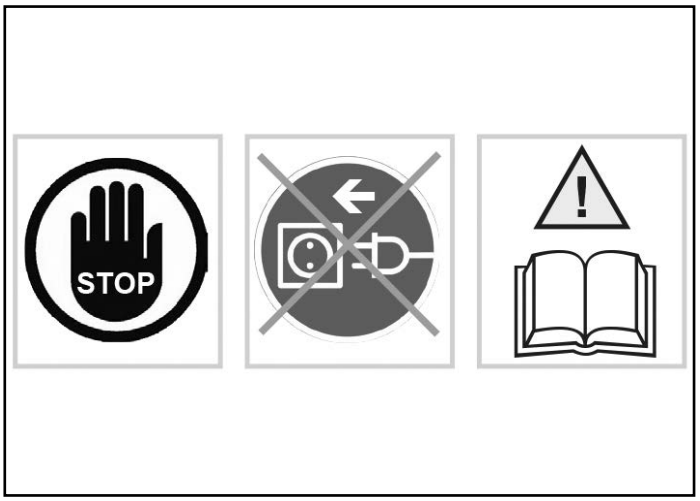

Aufkleber (Hinweis auf Fehlerstromschutzschalter (FI) "Typ B")

- Lassen Sie vor der Verwendung des Geräts die Elektroinstallation dahingehend durch eine Elektrofachkraft prüfen, ob Sie das Gerät bzw. die anzuschließenden Verbraucher gemeinsam betreiben können.
- Wenden Sie sich an eine Elektrofachkraft.

Elektrische Einrichtungen bzw. Verbraucher (z. B. Schweißanlagen, Pumpen, Rüttelmaschinen etc.) die über einen Frequenzumrichter gesteuert werden, können glatte Gleichfehlerströme erzeugen.
Handelsübliche Fehlerstromschutzschalter mit der Auslösecharakteristik AC oder vom Typ A können diese Fehlerströme nicht erfassen, sodass eine ordnungsgemäße Auslösung des FI-Schutzschalters nicht gewährleistet ist und sich das Risiko eines elektrischen Stromschlags im Fehlerfall erhöht.
Dies bedeutet, dass elektrische Einrichtungen bzw. Verbraucher mit Fehlerstromschutzschalter des Typs B nicht hinter Fehlerstromschutzschalter des Typs A geschaltet und betrieben werden dürfen!

DE

⚠ Warnung

Verletzungsgefahr durch ungeeigneten Fehlerstromschutzschalter

Wird ein frequenzgesteuerter Verbraucher mit einem Fehlerstromschutzschalter Typ B an eine elektrische Einrichtung bzw. eine Steckdosen-Kombination mit einem Fehlerstromschutzschalter Typ A angeschlossen, besteht die Gefahr von Verletzungen durch einen elektrischen Stromschlag.

- Prüfen Sie bzw. lassen Sie durch eine Elektrofachkraft prüfen, über welchen Fehlerstromschutzschalter die elektrische Einrichtung bzw. der anzuschließende Verbraucher verfügt.
- Schließen Sie ausschließlich geeignete Verbraucher an der Steckdosen-Kombination an.
- Wenden Sie sich im Zweifelsfall an eine Elektrofachkraft.

6.8 Verbraucher anschließen

Das Anschließen eines Verbrauchers wird am Beispiel der DELTA-BOX in Schutzartausführung IP 44 und IP 67 beschrieben. Die Vorgehensweise erfolgt bei Gerätevarianten auf vergleichbare Weise.

⚠ Warnung

Verletzungsgefahr durch unbeabsichtigtes Anlaufen von elektrischen Verbrauchern

Elektrische Verbraucher (z. B. Bohrmaschine) die über ihren eigenen Ein / Aus - Schalter bereits eingeschaltet sind und an der Steckdosen-Kombination angeschlossen werden, können selbsttätig anlaufen und Verletzungen verursachen.

- Schalten Sie einen elektrischen Verbraucher erst über den eigenen Ein / Aus - Schalter aus, bevor Sie diesen an der Steckdosen-Kombination anschließen.

6.8.1 Verbraucher an Gerät in Schutzart IP 44 anschließen

- Schwenken Sie den Klappdeckel der Steckdose auf und stecken Sie den Stecker des Verbrauchers vollständig ein.
- Prüfen Sie den Stecker auf festen Sitz.

6.8.2 Verbraucher an Gerät in Schutzart IP 67 anschließen

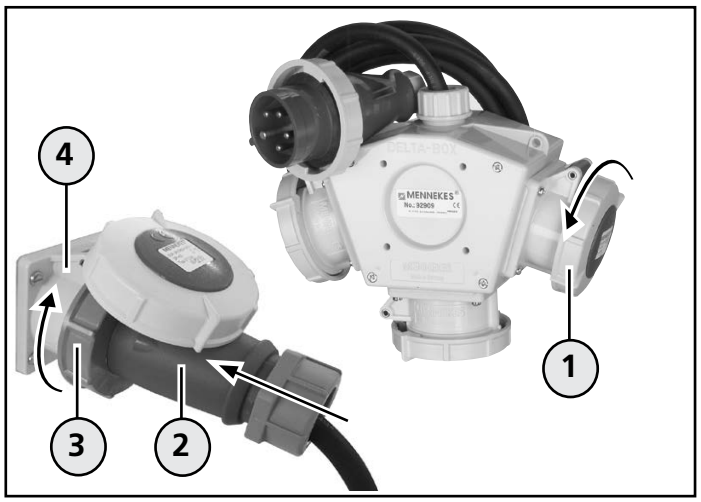

Verbraucher anschließen (Beispiel: DELTA-BOX)

- Öffnen Sie den verschlossenen Klappdeckel (**1**) durch Drehen nach links.
- Schwenken Sie den Klappdeckel auf und stecken Sie den Stecker (**2**) des Verbrauchers vollständig ein.
- Drehen Sie den Bajonettring (**3**) des Steckers an der Steckdose (**4**) durch Drehen nach rechts fest (Schutzartwirkung!).
- Schalten Sie den Verbraucher ein.

6.9 Verbraucher entfernen

Das Entfernen eines angeschlossenen Verbrauchers am Gerät wird am Beispiel der DELTA-BOX in Schutzartausführung IP 44 und IP 67 beschrieben. Die Vorgehensweise erfolgt bei allen anderen Geräten auf vergleichbare Weise.

⚠ Warnung

Verletzungsgefahr durch unsachgemäße Bedienung

Bei unsachgemäßer Bedienung kann das Gerät beschädigt werden, wodurch es zu Verletzungen kommen kann.

- Ziehen Sie einen eingesteckten Stecker ausschließlich am Steckergehäuse aus der Steckdose.
- Achten Sie darauf, dass Leitungen nicht geknickt, geklemmt oder überfahren werden und nicht mit fremden Wärmequellen in Berührung kommen.

6.9.1 Verbraucher von Gerät in Schutzart IP 44 entfernen

- Schalten Sie zunächst den angeschlossenen Verbraucher aus.
- Heben Sie den Klappdeckel der Steckdose leicht an und ziehen Sie den Stecker aus der Steckdose.

6.9.2 Verbraucher von Gerät in Schutzart IP 67 entfernen

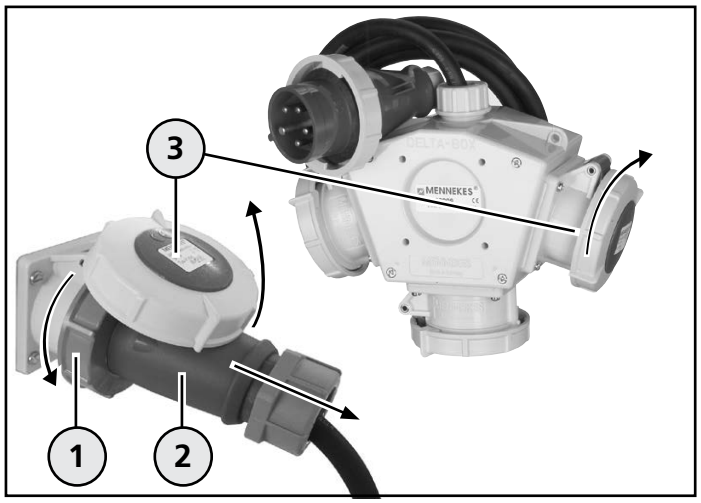

Verbraucher entfernen (Beispiel DELTA-BOX)

- Schalten Sie zunächst den angeschlossenen Verbraucher aus.
- Lösen Sie den Bajonettring (**1**) des Steckers (**2**) durch Drehen nach links.
- Heben Sie den Klappdeckel (**3**) der Steckdose leicht an und ziehen Sie den Stecker aus der Steckdose.
- Drehen Sie den Klappdeckel (**3**) nach rechts handfest zu, um die Schutzartwirkung der Steckdosen-Kombination wieder herzustellen.

7. Außerbetriebnahme

7.1 Gerät außer Betrieb nehmen

- Entfernen Sie die angeschlossenen Verbraucher von dem Gerät.

⇨ siehe Kapitel "Bedienung"

- Reinigen Sie ggf. das Gerät bevor Sie dieses lagern.
- Wickeln Sie ggf. die Zuleitung auf.
- Stellen Sie das Gerät an einem sauberen und trockenen Ort sicher ab.

8. Reinigung

Das Gerät kann, je nach Einsatzbedingungen und Verschmutzung, trocken oder feucht gereinigt werden.

Es empfiehlt sich jedoch in regelmäßigen Abständen eine trockene Reinigung durchzuführen, um hartnäckigen Verschmutzungen auf den Oberflächen vorzubeugen.

- Entfernen Sie zunächst alle angeschlossenen Verbraucher von dem Gerät, bevor Sie mit der Reinigung beginnen.

⇨ siehe Kapitel "Bedienung"

⚠ Gefahr

Verletzungsgefahr durch Stromschlag

Bei Arbeiten an stromführenden Bauteilen besteht die Gefahr schwerer Verletzungen oder des Tods.

- Führen Sie Arbeiten am Gerät erst durch, nachdem Sie dieses von der Stromversorgung getrennt und den Stecker ausgesteckt haben.
- Reinigen Sie das Gerät und die Bauteile (z. B. Steckdosen) ausschließlich von außen.
- Öffnen Sie nicht das Gerät und halten Sie die Steckdosen geschlossen.

8.1 Trockene Reinigung

Für die trockene Reinigung kann ein Handbesen und ein sauberes Reinigungstuch verwendet werden.

- Entfernen Sie vorhandenen Staub und Schmutz zunächst mit einem Handbesen.
- Wischen Sie anschließend das Gerät mit einem sauberen, trockenen Tuch gründlich ab.

8.2 Feuchte Reinigung

❗ Achtung

Sachschaden durch falsche Reinigung

Ungeeignete Reinigungsmittel, Reinigungsgeräte und übermäßiger Gebrauch von Wasser, können Schäden am Gerät verursachen.

- Lassen Sie sich Reinigungsmittel, die Sie verwenden möchten, zuvor durch MENNEKES freigeben.
- Reinigen Sie das Gerät und die Bauteile (z. B. Steckdosen) ausschließlich von außen.
- Öffnen Sie nicht das Gerät und halten Sie die Steckdosen geschlossen.
- Vermeiden Sie fließendes Wasser.
- Achten Sie darauf, dass kein Wasser an spannungsführende Teile gelangt.
- Verwenden Sie keine Hochdruckreinigungsgeräte.

Für die feuchte Reinigung ist ausschließlich sauberes Wasser zu verwenden.

- Entfernen Sie vorhandenen Staub und Schmutz zunächst mit einem Handbesen.
- Wischen Sie anschließend das Gerät mit einem sauberen, angefeuchteten Tuch gründlich ab.

9. Wartung

Regelmäßige Kontroll- und Wartungsarbeiten unterstützen den störungsfreien und sicheren Betrieb des Geräts und tragen zur Erhöhung der Lebensdauer bei. Eventuelle Fehlerquellen können so frühzeitig erkannt und Gefahren vermieden werden.
MENNEKES empfiehlt, das Gerät regelmäßig durch Sichtprüfung auf äußere Beschädigungen (Materialveränderungen, fehlende Bauteile etc.) und auf ordnungsgemäße Funktion (z. B. der Schutzorgane) zu prüfen. Sollten dabei Mängel am Gerät festgestellt werden, müssen diese unverzüglich beseitigt werden. Ein beschädigtes, fehlerhaftes Gerät darf nicht benutzt werden, da sich das Risiko eines elektrischen Stromschlags oder eines Sachschadens (z. B. durch Brand) erhöhen kann.

⚠ Gefahr

Verletzungsgefahr durch Stromschlag

Beim Berühren von stromführenden Bauteilen besteht die Gefahr schwerer Verletzungen oder des Tods.

- Führen Sie Arbeiten am Gerät erst durch, nachdem Sie dieses von der Stromversorgung getrennt und den Stecker ausgesteckt haben.

9.1 Wartungsarbeiten

Die Wartungsarbeiten können von Laien durchgeführt werden. Sollten Sie sich jedoch unsicher sein, beauftragen Sie eine Elektrofachkraft mit den Arbeiten.

9.1.1 Gerät auf Beschädigungen prüfen

- Prüfen Sie das Gerät durch Sichtprüfung auf äußere Beschädigungen (z. B. fehlende Bauteile, Materialveränderungen, Gehäuserisse, Schnitte oder Risse an der Ummantelung der Zuleitung etc).
- Prüfen Sie die Steckdosen-Klappdeckel und Sichtfenster auf ordnungsgemäße Funktion.
- Lassen Sie Klappdeckel oder Sichtfenster die beschädigt sind oder sich nicht richtig schließen lassen durch eine Elektrofachkraft gegen neue austauschen.
- Stellen Sie Beschädigungen am Gerät fest, wenden Sie sich unverzüglich an eine Elektrofachkraft.
- Verwenden Sie das fehlerhafte Gerät nicht weiter.
- Lassen Sie das Gerät ggf. durch eine Elektrofachkraft ordnungsgemäß instand setzen oder außer Betrieb nehmen.

9.1.2 Schraubsicherungen prüfen

⚠ Gefahr

Verletzungsgefahr durch Stromschlag

Beim Wechsel einer Schraubsicherung können stromführende Bauteile berührt werden. Es besteht die Gefahr schwerer Verletzungen oder des Tods.

- Wechseln Sie eine Schraubsicherung erst, nachdem Sie das Gerät von der Stromversorgung getrennt und den Netzstecker ausgesteckt haben.

- Wenn Ihr Gerät mit Schraubsicherungen ausgestattet ist, prüfen Sie diese auf festen Sitz.
- Drehen Sie diese ggf. von Hand fest.
- Tauschen Sie fehlerhafte Schraubsicherungen gegen neue, gleichwertige Sicherungen aus.
- Wenden Sie sich im Zweifelsfall an eine Elektrofachkraft.

9.1.3 Fehlerstromschutzschalter (FI) prüfen

Die Fehlerstromschutzschalter (FI) können sich optisch und in ihrer Bedienung voneinander unterscheiden.
Die Prüfung erfolgt in der Regel durch Betätigung eines Prüftasters, wodurch der Schutzschalter auslöst.
Nach dem Auslösen muss der Auslösehebel des Schutzschalters wieder in seine Ausgangstellung zurückgestellt werden.

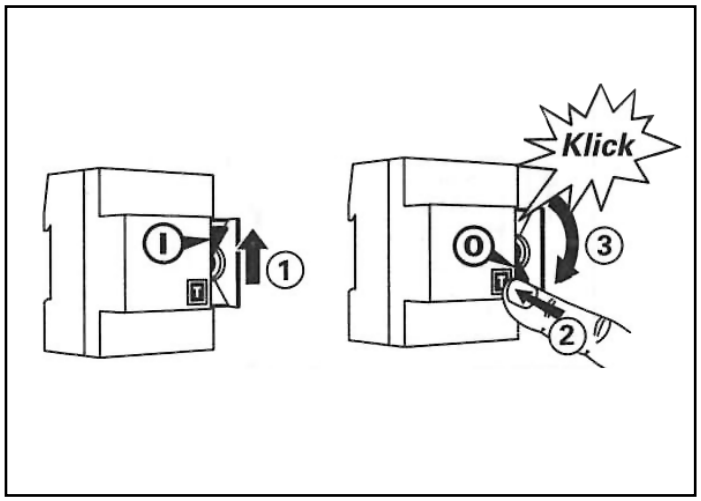

Fehlerstromschutzschalter (FI) prüfen

- Betätigen Sie den Prüftaster (**T**) (**2**).

Der Schutzschalter löst aus (**3**) (Klick!)

- Stellen Sie den Auslösehebel (**1**) wieder in seine Ausgangstellung zurück.
- Sollten Störungen beim Prüfvorgang auftreten, wenden Sie sich unverzüglich an eine Elektrofachkraft.
- Verwenden Sie das fehlerhafte Gerät nicht weiter.

9.1.4 Gerät reinigen

- Reinigen Sie das Gerät regelmäßig, um hartnäckigen Verschmutzungen auf den Oberflächen vorzubeugen.

⇨ siehe Kapitel "Reinigung"

10. Instandhaltung

Die in diesem Kapitel beschriebenen Tätigkeiten dürfen ausschließlich von einer qualifizierten Elektrofachkraft durchgeführt werden!

10.1 Geräteprüfung im nichtgewerblichen Bereich

Für einen dauerhaften und sicheren Betrieb wird empfohlen, das Gerät in regelmäßigen Abständen durch eine Elektrofachkraft auf ordnungsgemäßen Zustand prüfen zu lassen.

- Lassen Sie das Gerät in regelmäßigen Abständen durch eine Elektrofachkraft auf ordnungsgemäßen Zustand prüfen.
- Wenden Sie sich an eine Elektrofachkraft, wenn während der Verwendung Schäden am Gerät auftreten.
- Lassen Sie Schäden unverzüglich durch eine Elektrofachkraft beseitigen.
- Beachten Sie die nationalen gesetzlichen Regelungen und Bestimmungen des jeweiligen Verwenderlands.

10.2 Geräteprüfung im gewerblichen Bereich

Bei Verwendung des Geräts im gewerblichen Bereich muss der Betreiber / Anwender das Gerät in regelmäßigen Abständen durch eine Elektrofachkraft auf ordnungsgemäßen Zustand prüfen lassen.

Sollten während der Verwendung Schäden am Gerät auftreten, müssen diese unverzüglich beseitigt werden.

- Lassen Sie das Gerät in regelmäßigen Abständen durch eine Elektrofachkraft prüfen.
- Beachten Sie die nationalen gesetzlichen Regelungen und Bestimmungen des jeweiligen Verwenderlands.

Durchzuführende Arbeiten der Elektrofachkraft

⚠ Gefahr

Verletzungsgefahr durch Stromschlag

Beim Berühren von stromführenden Bauteilen besteht die Gefahr schwerer Verletzungen oder des Tods.

- Führen Sie Arbeiten am Gerät erst durch, nachdem Sie dieses von der Stromversorgung getrennt und den Netzstecker ausgesteckt haben.

- Prüfen Sie das Gerät auf Beschädigungen.
- Beseitigen Sie die Schäden am Gerät ordnungsgemäß.
- Verwenden Sie zur Instandsetzung ausschließlich original Ersatzteile von MENNEKES.
- Prüfen Sie das Gerät nach der Instandsetzung auf ordnungsgemäße Funktion.
- Ist eine Wiederinbetriebnahme des Geräts aufgrund von Schäden und im Hinblick auf eine weitere, sichere Verwendung nicht gegeben, nehmen Sie das Gerät nicht mehr in Betrieb.

11. Störungen

⚠ Warnung

Verletzungsgefahr durch unbeabsichtigtes Anlaufen von elektrischen Verbrauchern

Elektrische Verbraucher die an der Steckdosen-Kombination angeschlossen sind, können beim Wiedereinschalten eines ausgelösten Schutzorgans selbsttätig anlaufen und Verletzungen verursachen.

- Schalten Sie ein Schutzorgan erst ein, nachdem Sie alle angeschlossenen Verbraucher ausgeschaltet oder diese von der Steckdosen-Kombination getrennt haben.

11.1 Störungsbehebung

- Öffnen Sie das Sichtfenster bzw. den Gehäusedeckel (EverGUM® Verteiler) am Gerät, um die Schutzorgane zu erreichen.

⇨ siehe Kapitel "Bedienung"

11.1.1 Fehlerstromschutzschalter (FI)

Ein Fehlerstromschutzschalter (FI) löst aus

- Prüfen Sie durch Sichtprüfung die Steckdosen-Kombination und die angeschlossenen Verbraucher auf Defekte.

JA - es liegt ein Defekt an der Steckdosen-Kombination bzw. am Verbraucher vor:

- Nehmen Sie die defekte Steckdosen-Kombination außer Betrieb und verwenden Sie diese nicht weiter.
- Nehmen Sie den defekten Verbraucher außer Betrieb und verwenden Sie diesen nicht weiter.
- Beauftragen Sie eine Elektrofachkraft.

NEIN - es liegt kein Defekt vor:

- Schalten Sie den Fehlerstromschutzschalter (FI) wieder ein.

Der Fehlerstromschutzschalter löst erneut aus!

- Nehmen Sie die Steckdosen-Kombination außer Betrieb und verwenden Sie diese nicht weiter.
- Nehmen Sie den Verbraucher außer Betrieb und verwenden Sie diesen nicht weiter.
- Beauftragen Sie eine Elektrofachkraft.

11.1.2 Leitungsschutzschalter und Schraubsicherung

Ein Leitungsschutzschalter oder eine Schraubsicherung lösen aus

⚠ Gefahr

Verletzungsgefahr durch Stromschlag

Beim Wechsel einer Schraubsicherung können stromführende Bauteile berührt werden. Es besteht die Gefahr schwerer Verletzungen oder des Tods.

- Wechseln Sie eine Schraubsicherung erst, nachdem Sie das Gerät von der Stromversorgung getrennt und den Netzstecker ausgesteckt haben.

- Prüfen Sie durch Sichtprüfung die Steckdosen-Kombination und die angeschlossenen Verbraucher auf Defekte.

JA - es liegt ein Defekt an der Steckdosen-Kombination bzw. am Verbraucher vor:

- Nehmen Sie die defekte Steckdosen-Kombination außer Betrieb und verwenden Sie diese nicht weiter.
- Nehmen Sie den defekten Verbraucher außer Betrieb und verwenden Sie diesen nicht weiter.
- Beauftragen Sie eine Elektrofachkraft.

NEIN - es liegt kein Defekt vor:

- Schalten Sie den Leitungsschutzschalter wieder ein.
- Ziehen Sie den Netzstecker des Geräts und und setzen Sie eine neue, gleichwertige Schraubsicherung ein.

Der Leitungsschutzschalter bzw. die Schraubsicherung löst erneut aus!

- Nehmen Sie die Steckdosen-Kombination außer Betrieb und verwenden Sie diese nicht weiter.
- Nehmen Sie den Verbraucher außer Betrieb und verwenden Sie diesen nicht weiter.
- Beauftragen Sie eine Elektrofachkraft.

12. Lagerung und Entsorgung

12.1 Gerät lagern

Für die ordnungsgemäße Lagerung und um einen späteren, störungsfreien Betrieb des Geräts zu ermöglichen, sind die nachfolgenden Punkte zu beachten.

- Reinigen Sie das Gerät vor dem Lagern.

⇨ siehe Kapitel "Reinigung"

- Verpacken Sie das Gerät in der Originalverpackung oder einem geeigneten Karton.
- Lagern Sie das Gerät in einem trockenen und temperierten Raum bei einer Lagertemperatur zwischen 0 °C und +40 °C.

12.2 Gerät entsorgen

Das Gerät ist bei Gebrauchsende ordnungsgemäß zu entsorgen. Entsorgen Sie das Gerät nicht im gewöhnlichen Hausmüll. Gemäß der Europäischen Richtlinie 2002/96/EG über Elektro- und Elektronik-Altgeräte und ihrer Umsetzung in nationales Recht müssen nicht mehr gebrauchsfähige Elektrogeräte getrennt gesammelt und einer umweltgerechten Wiederverwertung zugeführt werden.

Darüber hinaus sind für die Entsorgung die gültigen, nationalen gesetzlichen Regelungen und Bestimmungen des jeweiligen Verwenderlands zu beachten.

13. Technische Daten

13.1 Typenschild

Beispiel:

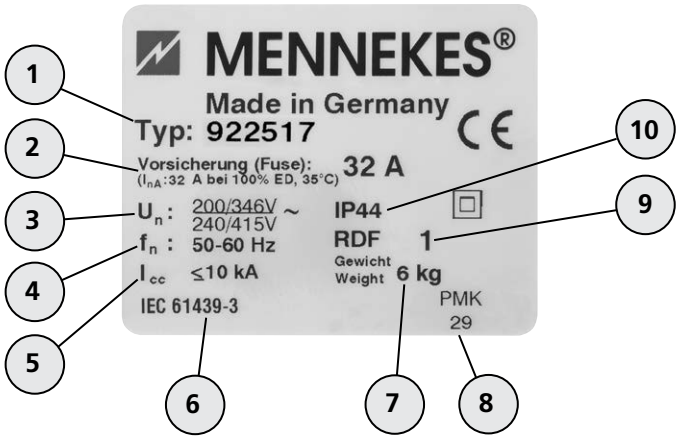

Pos.	Erläuterung
1	Artikelnummer
2	max. Vorsicherung der Zuleitung + I_{nA}
3	Bemessungsspannung
4	Frequenz
5	Bemessungskurzschlussstrom
6	Produktnorm
7	Gerätegewicht
8	Fertigungscode
9	Bemessungsbelastungsfaktor (RDF)
10	Schutzart (IP)

13.1 / 1

Beachten Sie neben dem Typenschild die gerätespezifischen Anschlusswerte.

⇨ siehe Seite Kapitel "Anhang"

13.2 Geräteabmessungen

Die Geräteabmessungen und weitere Produktinformationen finden Sie im aktuellen MENNEKES Produktkatalog oder im Internet unter www.MENNEKES.de.

13.3 Umgebungsbedingungen

Für einen sicheren und störungsfreien Betrieb des Geräts müssen die örtlichen Umgebungsbedingungen berücksichtigt werden.

⚠ Warnung

Verletzungsgefahr durch ungeeignete Umgebungsbedingungen

Ungeeignete Umgebungsbedingungen können zu Schäden am Gerät führen, wodurch sich das Risiko eines elektrischen Schlags erhöht.

- Verwenden Sie das Gerät ausschließlich bei geeigneten Umgebungsbedingungen.

❗ Achtung

Sachschaden durch ungeeignete Umgebungsbedingungen

Ungeeignete Umgebungsbedingungen können (z. B. durch sinkende Belastbarkeit des Geräts) zu Schäden am Gerät führen.

- Beachten Sie die örtlichen Umgebungsbedingungen für den sicheren Betrieb des Geräts.

- Betreiben Sie das Gerät nur bei übereinstimmenden Netzdaten.
- Verwenden Sie das Gerät nur dann im Außenbereich, wenn dieses durch einen geeigneten Fehlerstromschutzschalter abgesichert ist.
- Vermeiden Sie das Eindringen von Wasser in das Gerät, da sich dadurch sich das Risiko eines elektrischen Schlags erhöht.
- Verwenden Sie das Gerät nicht in explosionsgefährdeter Umgebung, in der sich brennbare Flüssigkeiten, Gase oder Stäube befinden - Explosions- und Brandgefahr!
- Decken Sie das Gerät nicht ab, um eine Überlastung und somit Schäden am Gerät zu vermeiden.

Zulässige Umgebungstemperaturen für den Betrieb

Innenraum- und Freiluftaufstellung		
Min.	Max.	Mittelwert bei 24h
- 25 °C	+40 °C	nicht höher +35 °C

13.3 / 1

Regarding this document

© Copyright MENNEKES Elektrotechnik GmbH & Co. KG

This document is protected by copyright.

The content of this document is the property of MENNEKES Elektrotechnik GmbH & Co. KG and may not be duplicated or reproduced, in whole or in part, without the prior consent of the copyright holder.

Safety-related symbols

⚠ Danger

This warning indicates imminent danger. Failure to observe this warning will result in death or major injury.

⚠ Warning

This warning indicates a potentially hazardous situation. Failure to observe this warning can result in death or major injury.

⚠ Caution

This warning indicates a potentially hazardous situation. Failure to observe this warning can result in light or minor injuries.

Attention

This note indicates a potentially hazardous situation. Failure to observe this warning may result in material damage to the device.

General information

This note indicates additional, useful information on a given topic.

Symbols used

- Required action

– List

⇨ Cross-reference to another passage in the document

Table of Contents

1. General information ... 4
1.1 Contact details ... 4
2. For your Safety ... 4
2.1 General safety instructions ... 4
2.2 Intended use ... 5
2.3 Target group ... 5
2.3.1 Owner / User ... 5
2.4 Foreseeable misuse ... 5
3. Residual risks ... 6
3.1 Danger due to unsuitable ambient conditions ... 6
3.2 Danger due to a missing fuse ... 6
3.3 Danger due to fire ... 6
3.4 Danger due to improper operation ... 6
3.5 Danger due to condensation ... 6
4. Product description ... 7
4.1 Device structure ... 7
4.2 Device variants ... 8
5. Commissioning ... 8
5.1 Unpacking the device ... 8
5.2 Checking the device for transport damage ... 8
5.3 Sending back the device ... 8
5.4 Placing the device in service ... 8
5.4.1 Checking and switching on protective elements ... 9
5.4.2 Connecting consumers ... 9
6. Operation ... 9
6.1 Transporting the device ... 9
6.2 Paying attention to the operating position ... 9
6.3 Protective elements ... 10
6.4 Opening/closing the inspection window ... 10
6.5 Opening/closing the enclosure cover on the EverGUM® distributor ... 11
6.6 Maintaining the protection class ... 11
6.7 Particularities regarding the consumers that will be connected ... 11
6.7.1 Plug systems ... 11
6.7.2 All-current sensitive residual current devices (RCDs) (type B) ... 12

6.8 Connecting consumers 13
6.8.1 Connecting consumers on the device in protection class IP 44 13
6.8.2 Connecting consumers on the device in protection class IP 67 13
6.9 Removing consumers 13
6.9.1 Removing consumers from the device in protection class IP 44 14
6.9.2 Removing consumers from the device in protection class IP 67 14

7. De-commissioning 14
7.1 Taking the device out of service 14

8. Cleaning 14
8.1 Dry cleaning 14
8.2 Wet cleaning 14

9. Maintenance 15
9.1 Maintenance tasks 15
9.1.1 Checking the device for damage 15
9.1.2 Checking the screw locking devices 15
9.1.3 Checking residual current devices (RCDs) 15
9.1.4 Cleaning the device 16

10. Upkeep 16
10.1 Device inspection in the noncommercial area 16
10.2 Device inspection in the commercial are 16

11. Faults 17
11.1 Troubleshooting 17
11.1.1 Residual current device (residual current device) 17
11.1.2 Miniature circuit breaker and D-type fuse link 17

12. Storage and disposal 18
12.1 Storing the device 18
12.2 Disposing of the device 18

13. Technical data 18
13.1 Rating plate 18
13.2 Device dimensions 18
13.3 Ambient conditions 18

14. Anhang / Appendix / Annexe / Bijlage / Appendice
14.1 Anschlusswerte / Connected loads / Valeurs de raccordement / Aansluitwaarden / Valori per l'allacciamento

EN

1. General information

The information provided in this operating manual applies exclusively to the devices described in this manual. These devices include AMAXX® mobile, AirKRAFT®, 3KRAFT®, DELTA-BOX, EverGUM® distributors, and EverGUM® receptacle strips.

Depending on the versions of the devices and due to different components, deviations from the illustrations in this manual can occur. Moreover the devices can differ from each other functionally or in their operation.

In addition to this operating manual, the scope of delivery may also include additional instructions (e.g. for device components) which must be completely complied with. Moreover, for safe use of the device, the national statutory regulations and provisions (e.g. accident prevention and occupational health and safety regulations) in the country of installation must also be complied with.

1.1 Contact details

MENNEKES

Elektrotechnik GmbH & Co. KG

Specialist factory for plugs and sockets

Aloys-Mennekes-Strasse 1

D-57399 Kirchhundem

Tel. +49 (0) 2723 / 41-1
Fax +49 (0) 2723 / 41-2 14
E-mail info@MENNEKES.de
Internet: www.MENNEKES.de

2. For your Safety

2.1 General safety instructions

Workplace safety

- Keep your workplace neat and tidy. Devices or tools lying about can become stumbling hazards and can cause injuries.
- Do not set down the device where it is an obstruction to pedestrian or vehicular traffic.

Electrical safety

- Do not make any modifications to the device or its components (plugs, receptacles, etc.).
- Do not use adapter plugs in conjunction with the device.
- Do not pull the supply line of a device over sharp edges or objects.
- Avoid kinks in the supply line of the device and in the lines of the connected consumers.
- Avoid running over the device or its components (supply line, plug, etc.).
- Avoid mechanical load on the device.
- Keep the device away from heat sources.
- During operation keep the device in a clean and dry location.
- Ensure that the device is not standing in water (puddles).
- Do not use the supply lines to carry the device, to hang up the device, or to pull the plug out of the receptacle.
- When working with the device outdoors, only connect electrical consumers that are approved for outdoor areas.
- Only have your device repaired by a qualified specialist and only with original spare parts, so that the safety of the device remains permanently intact.

Personal safety

- Keep children and other persons away when using the device.
- Store an unused device where it cannot be reached by children.
- Do not let people use the device who are not familiar with it or who have not read this operating manual.
- Do not work with the device in environments subject to explosion hazard, where flammable liquids, gases or dusts are located, unless the device is expressly suitable for such tasks. Connected power tools generate sparks that can ignite dust or fumes.
- Avoid autonomous start up of electrical consumers (e.g. drill) by always switching them off via the consumers On/Off switch first, before connecting them to the receptacle combination.
- Do not use the device if you are under the influence of drugs, alcohol or medication. This can result in serious injury.

2.2 Intended use

The connection-ready receptacle combination is used exclusively as a mobile power distributor; it can be used indoors and outdoors, depending on the version and with due consideration of the local ambient conditions.

The device **is not** intended for stationary installation (e.g. on a wall).

MENNEKES Elektrotechnik GmbH & Co. KG accepts no liability for any consequences arising from improper use of the device.

No liability is assumed for damage or defects arising as a result of non-compliance with the manual.

Keep the operating manual available on the device, and pass pass it on to the new owner or user should the device change hands.

There are certain tasks associated with the use of the device (e.g. repair tasks) that must executed only by a qualified electrician. These tasks are indicated with an appropriate notice in the manual.

⚠ Warning

Risk of injury through failure to comply with information given in operating manual

If the instructions in the operating manual are not complied with there is danger of severe injuries.

- Prior to using the device, carefully read this operating manual and all additional manuals that may be included in the scope of delivery, all the way through, and strictly comply with the instructions in the manuals.
- Precisely follow the instructions in this operating manual and execute only the action steps that are described.

2.3 Target Group

2.3.1 Owner / user

The owner / user must ensure the intended use of the device and is responsible for its safe use.

The device may be operated by persons with or without electrotechnical training.

The operator / user must meet and observe the following requirements:

- Compliance with the instructions in the operating manual in all points
- Permanent safekeeping of the operating manual for reference
- Intended use of the device
- Instruct persons who use the device
- Recognise risks and avoid possible hazards
- Involving a qualified electrician if there are faults or for repair tasks
- Protect persons (e.g. people with handicaps or children) who are not able to accurately assess the hazards associated with handling the device.
- Observe the national accident prevention and work protection regulations

2.4 Foreseeable misuse

To ensure the safe use of the device and to avoid misuse, the following points must be complied with:

Failure to comply with the instructions in the operating manual

- Comply with all the information in the operating manual when carrying out any task.
- Only carry out the tasks described in this operating manual.
- Observe the procedure and sequence for the described work steps.

Use of a damaged device

- Only use a device that shows no signs of damage.

Manipulation of the device

- Do not remove any parts of the device.
- Do not perform any modification to or conversion of the device.

Use of unsuitable cleaning agents

- Obtain prior approval from MENNEKES for cleaning agents you would like to use.

Use of unapproved replacement parts and accessories

- Only use replacement parts and accessories manufactured and/or approved by MENNEKES.

Operation of the device under unsuitable ambient conditions

- Only operate the device under the ambient conditions that have been approved and are suitable for this.

⇨ Please refer to the "Technical Data" chapter

Climbing onto or sitting on the device

- Do not climb onto or sit on the device – danger of injury due to falling and/or material damage to the device!

3. Residual Risks

3.1 Danger due to unsuitable ambient conditions

⚠ Warning

Danger of injury due to unsuitable ambient conditions

Use of the device under unsuitable ambient conditions can result in device damage, which in turn can cause injury through electric shock.

- Only use the device under suitable ambient conditions to prevent the risk of an electric shock.

⇨ Please refer to the "Technical Data" chapter

3.2 Danger due to a missing fuse

⚠ Warning

Danger due to an unsuitable or missing fuse

When using a device outdoors with unsuitable fusing or lack of fusing through a residual current device (RCD), injuries due to electric shock can occur.

- Only use the device outdoors if the device or the supplying receptacle is fused to a suitable residual current device (RCD).
- Contact a qualified electrician if in doubt.

3.3 Danger due to fire

⚠ Warning

Risk of sustaining injury due to fire

Heat may build up within the receptacle combination if the device is covered by an object; this can cause a fire.

- Never cover the device.
- Do not put objects on the device.

3.4 Danger due to improper operation

⚠ Warning

Risk of injury due to improper operation

Improper operation may cause damage to the device, which may result in injuries.

- Always disconnect the plug by pulling at the plug enclosing of the connected plug to remove it from the socket.
- Ensure that the cables are not kinked, pinched or run over, and will not make contact with external heat sources.
- Do not connect any additional receptacle strips or adapter plugs on the device.

3.5 Danger due to condensed water

❗ Attention

Material damage due to condensed water

Under unfavourable ambient conditions condensation can form in the interior of the device (particularly with protection class IP 67). In this case device damage can occur.

- Avoid significant temperature fluctuations, particularly during operation.
- Only operate the device under suitable ambient conditions.

⇨ Please refer to the "Technical Data" chapter

4. Product description

4.1 Device Structure

AMAXX® mobile

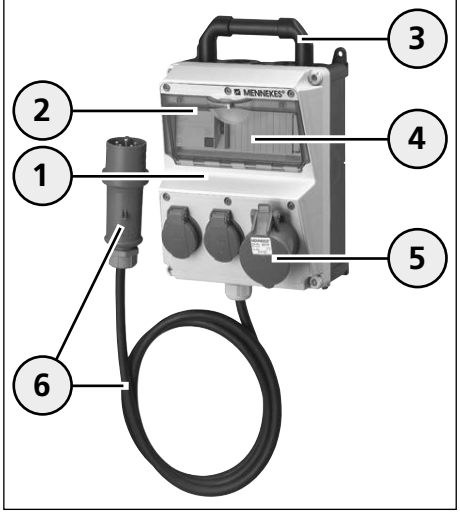

1 Enclosure
2 Inspection window
3 Carrying handle
4 Protective element
5 Sockets
6 Supply line with plug

EverGUM® receptacle strip

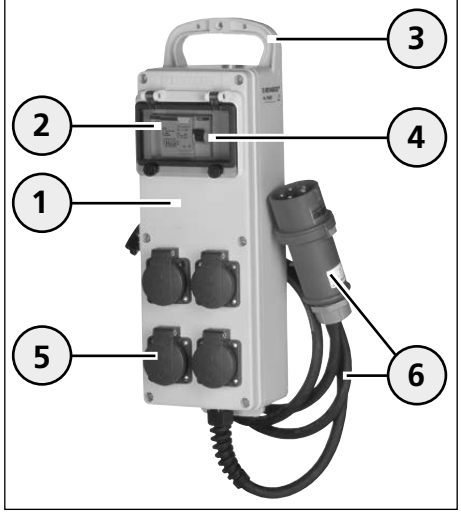

1 Enclosure
2 Inspection window
3 Carrying handle
4 Protective element
5 Sockets
6 Supply line with plug

EverGUM® distributor

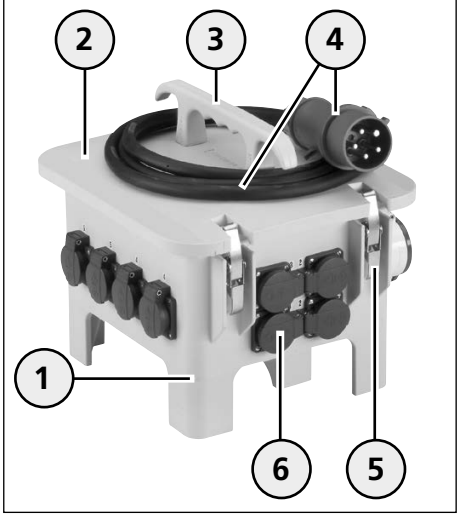

1 Enclosure with feet
2 Enclosure cover
3 Carrying handle
4 Supply line with plug or appliance plug
5 Stainless steel quick-release fasteners
6 Sockets

3KRAFT®

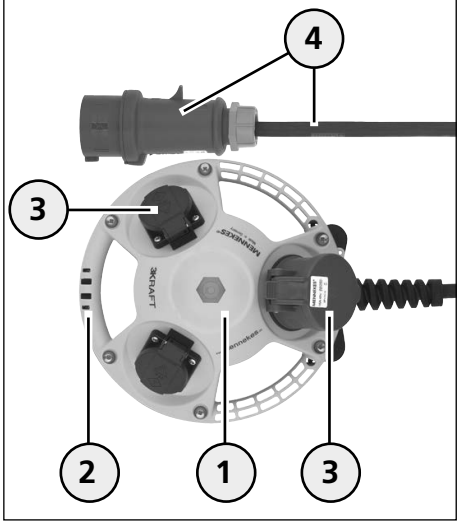

1 Enclosure
2 Carrying handle
3 Sockets
4 Supply line with plug

AirKRAFT®

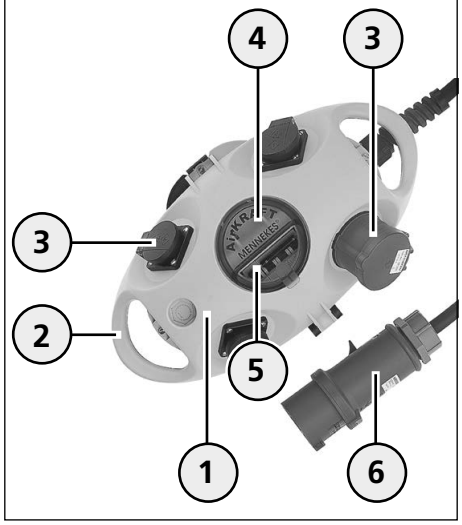

1 Enclosure
2 Carrying handle
3 Sockets
4 Inspection window
5 Protective element
6 Supply line with plug

DELTA BOX

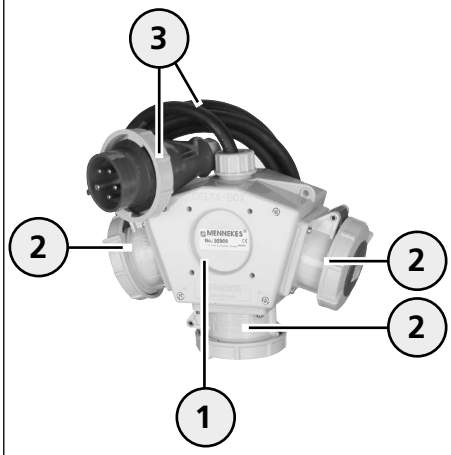

1 Enclosure
2 Sockets
3 Supply line with plug

EN

4.2 Device variants

The mobile receptacle combinations can differ from each other due to customer-specific and/or country-specific specifications, for example, in size, shape, and features.
In addition, components (such as receptacles) can be installed that have visual, functional, and operating-relevant differentiating characteristics.

Possible differentiating characteristics:

- Enclosure size / enclosure material / enclosure colour
- Enclosure with / without inspection window
- Inspection window with / without knurled screws
- Inspection window or enclosure cover with / without locking capability by means of padlock (optional)
- Different supply lines, plugs and appliance plugs (e.g. CEE plugs Schuko® plugs)
- Different receptacles
- With / without protective elements (e.g. residual current devices)
- Protection class version

For easier identification of the device, the function identification (numbering) is additionally provided on the outside of certain devices, this however may not necessarily be consistent with the normative equipment identification.

Further information on the specific device types and information on the equipment and accessories can be found in the current MENNEKES product catalogue or online at www.MENNEKES.de.

5. Setting-up process

5.1 Unpacking the device

Unpack the device

- Do not use sharp or pointed objects for opening the package to avoid damage to the device.
- Open the packaging and take out the device (**1**).
- Store the packaging (e.g. for return shipment of the device if there is damage) or dispose of it in accordance with applicable national regulations.

5.2 Checking the device for damage sustained during transportation

- After unpacking, check the device for transport damage.
- If you determine that there is transport damage, contact your dealer.
- Do not use a device that shows signs of damage.

5.3 Returning the device

If you want to return the device, use the original packaging or a suitable, safe transport container.

5.4 Placing the device in service

The local ambient conditions must be taken into account for safe operation of the device.

⇨ Please refer to the "Technical Data" chapter

Before using the device, ensure for yourself that the connection data of the device agrees with the grid data. The device must only be operated in agreement with the local grid data.

⇨ see Rating plate

EN

⚠ Warning

Danger due to an unsuitable or missing fuse

When using a device outdoors with unsuitable or missing fusing via a residual current device, injuries due to electric shock can occur.

- Only use the device outdoors if the device or the supplying receptacle is fused via a suitable residual current device.
- Contact a qualified electrician if in doubt.

5.4.1 Checking and switching on protective elements

- If your device is equipped with D-type fuse links, check the fuses for completeness and firm seat before each startup.
- If necessary insert missing in suitable D-type fuse links.
- Replace defective D-type fuse links with new ones.
- Hand tighten all D-type fuse links.
- Switch on the protective elements (residual current devices and line protection switches).

⇨ See chapter "Operation – protective elements"

5.4.2 Connecting the consumer

- Connect the consumer.

⇨ Please refer to the "Operation" chapter

6. Operation

⚠ Danger

Risk of sustaining injury due to damaged device

There is a risk of sustaining major injury or death if the device is damaged.

- Do not use the device if there is external damage.
- Mark the possibly damaged device, so that no other person will continue to use it.
- Have a qualified electrician rectify the damage without delay.
- Have an electrician take the device out of service if necessary.

6.1 Transporting the device

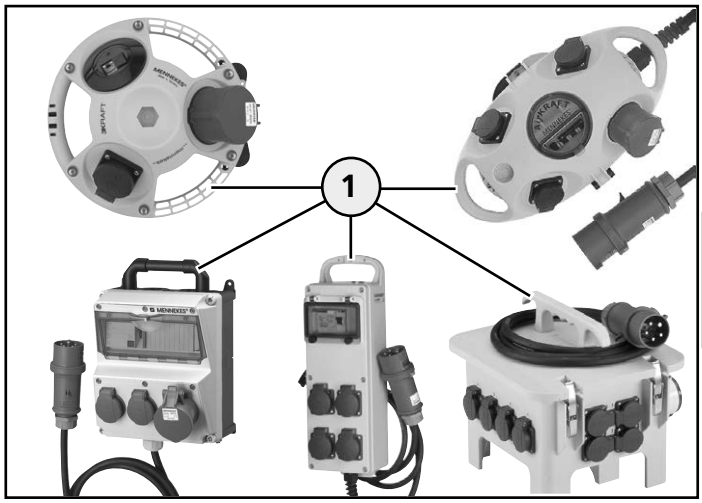

Transporting the device

The mobile receptacle combinations for the most part have a carrying handle for easy and safe transport.

- Always transport the device using the carrying handle (**1**) to avoid injury or device damage.

6.2 Pay attention to the operating position

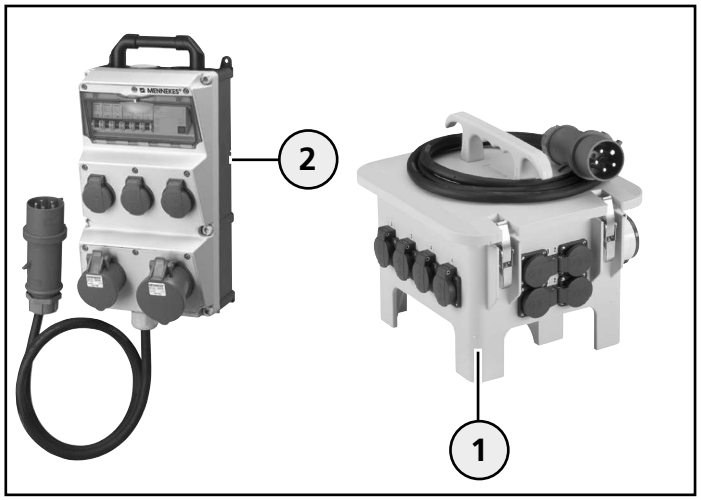

Pay attention to the operating position (example: AMAXX® mobile EverGUM® distributor)

During operation, the position of device operation must be observed and complied with. EverGUM® distributor must be placed on the stand feet. All other devices are placed on the rear of the enclosure so that the hinged receptacle covers opens upward and allows the plugs of the consumers to be connected.

- During operation keep the device in a clean and dry location.
- Ensure that the device is not standing in water (puddles).
- Place the EverGUM® distributor on the stand feet (**1**).
- Place the devices (**2**) (AMAXX® mobile, AirKRAFT®, 3KRAFT®, DELTA BOX, EverGUM® receptacle strip) on the rear of the enclosure.

6.3 Protective element

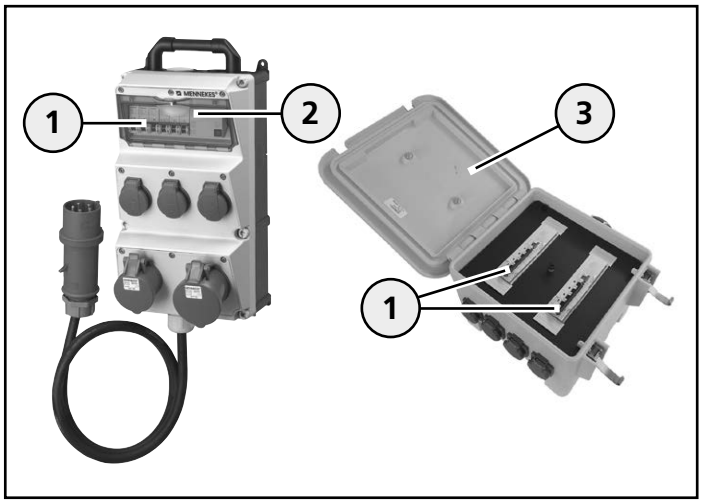

Protective element

For the most part the receptacle combinations are equipped with protective elements (**1**) (D-type fuse links, RCDs, etc. The protective elements are behind an inspection window (**2**) or enclosure cover (**3**) as is the case with the EverGUM® distributor.

- Open the inspection window or the enclosure cover (EverGUM® distributor), to reach the protective elements.

⇨ See the following chapter

6.4 Opening/Closing the window

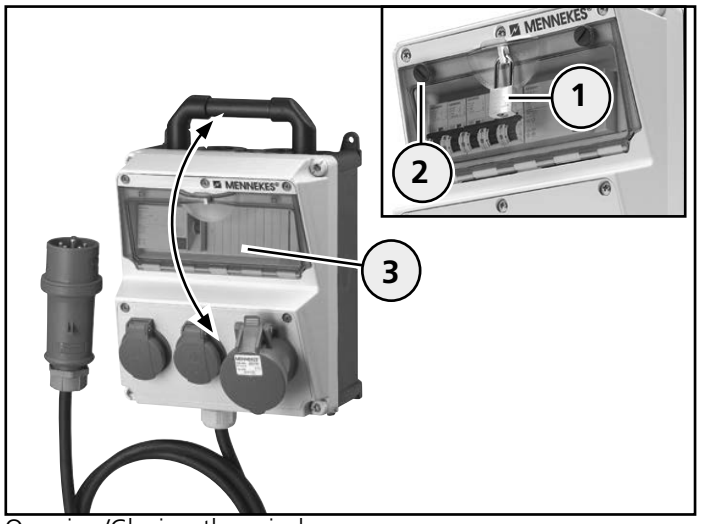

Opening/Closing the window

Depending on the version of the device, the inspection window can be fitted with or without knurled screws, and optionally it can be equipped with a padlock. Operation is described using the AMAXX® mobile device as the example; operation is comparable for the device variants.

Opening

- If applicable, remove the padlock (**1**).
- Turn the knurled screws (**2**) counter-clockwise to loosen them.
- Swing the inspection window upward (**3**).

Closing

- Swing the inspection window (**3**) downward until it engages in the enclosure.
- Tightened the knurled screws (**2**) to restore the protection class effect.
- Lock the inspection window, with the padlock if it is present (**1**).

6.5 Opening, closing the enclosure cover on the EverGUM® distributor

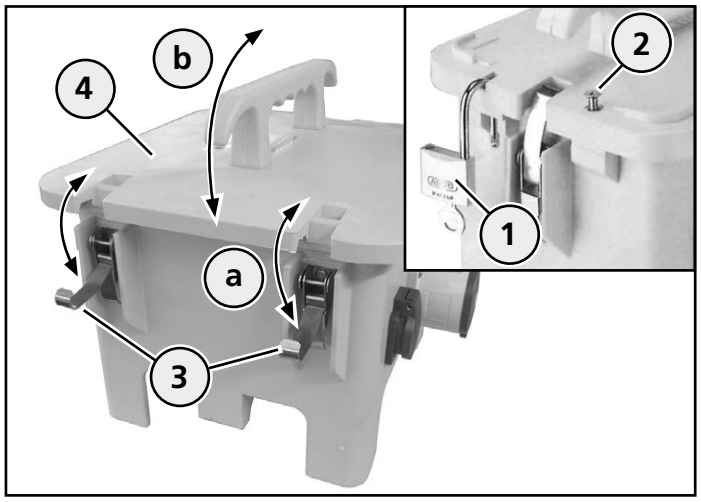

Open the enclosure cover

Opening

- If present, remove the padlock (**1**) or the screw (**2**).
- Undo the quick-release fasteners (**3**) (**a**).
- Swing the enclosure cover (**4**) upward (**b**).

Closing

- Swing the enclosure cover (**4**) downward(**b**).
- Use the quick-release fasteners to lock the enclosure cover (**3**) (**a**).
- Lock the enclosure cover with the padlock, if present (**1**), or the screw (**2**).

6.6 Maintaining the protection class

The mobile receptacle combinations can be equipped on a country specific basis with different attached receptacles, and they can be designed in different protection classes (e.g. IP 44 or IP 67).
To maintain the protection class of the device, only electrical consumers of the same protection class design must be combined and operated with the receptacle combination, (example: Connect an IP 67 plug of a consumer to an IP 67 receptacle of the receptacle combination).

Information on the protection class of your receptacle combination can be found in the "Technical Data" chapter or on the rating plate of the device.

- Before use, check which protection class design corresponds to the receptacle combination and the consumers that will be connected.
- Connect consumers with the same protection class and a suitable plug device to the device in order to avoid reducing the effect of the protection class.

If a plug of protection class IP 44 is inserted into a receptacle combination of protection class IP 67, the receptacle combination only meets the requirements of protection class IP 44!
Consequence: limited protection function!
Pay particular attention with IP 44 protection class devices and when using the device outdoors.

EN

6.7 Particularities concerning the consumers to be connected

6.7.1 Plug systems

Attention

Material damage due to an unsuitable consumer

When connecting a consumer with unsuitable plug connections fire can occur due to deficient contacting of the components.

- Only connect consumers with suitable plug connections on the device.

Consumers with Schuko® > IP 44 / IP 54 plugs (IP 66, IP 68 / DWD) when plugged into IP 44 / IP 54 Schuko® mobile receptacle combinations or couplings do not achieve adequate contacting due to the design.

The same applies for AC adapters and right angle plugs. These devices must not be operated together.
The Schuko® receptacles and couplings in question are marked indicated via a plug symbol (**1**) (see Fig.).

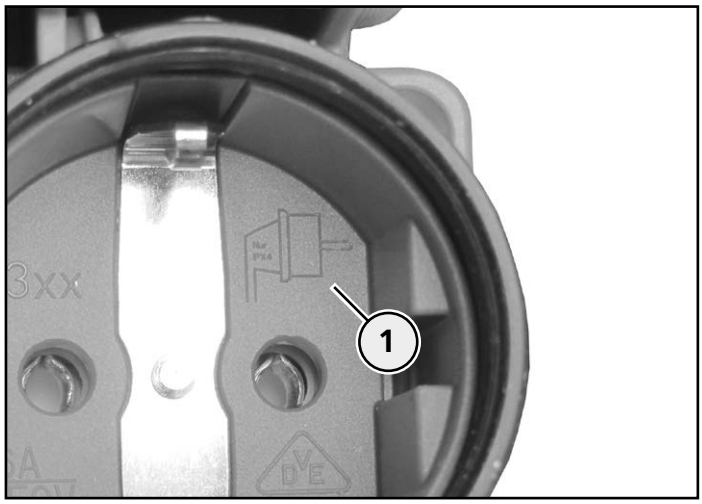

Plug symbol

You must be able to plug the plug of the consumer completely into the receptacle. A suitable plug is characterized by its firm seat (similar to a "locking in place") in the receptacle.

Thus proper contacting of the plug and socket connection is ensured.

Schuko® plugs must have a perimeter ridge on the plug enclosure to achieve the required seal and to comply with the maintain the protection class in plug-in status.

- Only connect consumers with suitable plug and socket connections on the receptacle combination.
- Do not connect any consumers with right angle plugs or AC adapters on the device.

6.7.2 All current sensitive residual current devices (RCDs) (type B)

The receptacle combinations can be customer-specifically equipped with a residual current device (RCD) "type B" that is only intended for very specific application cases and also must only be used for the specific application cases.
The following instructions must always be complied with for safe use.
The devices in question are marked with a sticker (see Fig.).

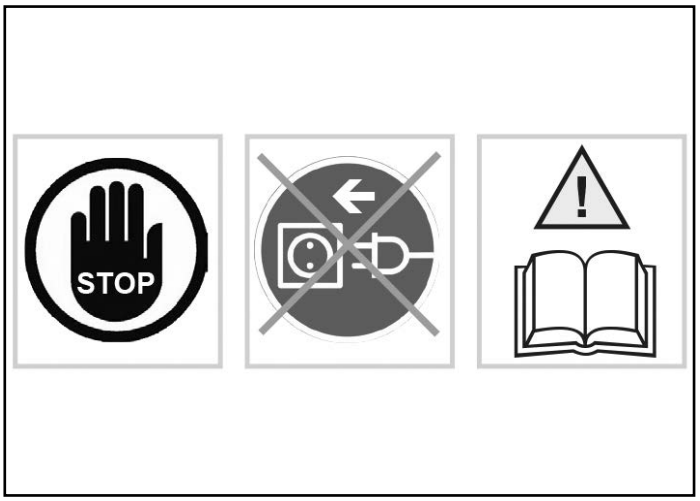

Sticker (indicates residual current device (RCD) "type B")

- Before using the device have a qualified electrician check the electrical installation to determine whether the device, or the consumers to be connected, can be operated together.
- Contact a qualified electrician

Electrical equipment or consumers (e.g., welding systems, pumps, vibrating machines, etc.) that are controlled via a frequency converter can generate smooth DC residual currents.
Off-the-shelf residual current devices with an AC triggering characteristic, or that are type A, cannot detect these residual currents; this means that proper triggering of the residual current device is not ensured and the risk of electric shock increases if there is a fault.
This means that electrical equipment or type B consumers with residual current devices must not be connected and operated downstream of type A residual current devices!

⚠ Warning

Danger of injury due to unsuitable residual current devices

If a frequency-controlled consumer with a type B residual current device is connected to a piece of electrical equipment or a receptacle combination with a type A residual current device, there is danger of injury due to electric shock.

- Check, or have a qualified electrician check to determine the residual current devices the electrical equipment item or the consumer to be connected has.
- Only connect suitable consumers to the receptacle combination.
- Contact a qualified electrician if in doubt.

6.8 Connecting the consumer

Connecting a consumer is described using the DELTA BOX in protection class IP 44 and IP 67 design as the example. The procedure is comparable for device variants.

⚠ Warning

Risk of sustaining injury due to unintentional start-up of electrical consumers

Electrical consumers (e.g. drill) that are already switched on via their own On/Off switch and that are connected to the receptacle combination can start up autonomously and cause injuries.

- Only switch an electrical consumer off via its own On/Off switch before connecting it to the receptacle combination.

6.8.1 Connecting consumers on the device in protection class IP 44

- Open the hinged lid of the socket and completely insert the plug of the electrical consumer.
- Check the plug for firm seat.

6.8.2 Connecting consumers on the device in protection class IP 67

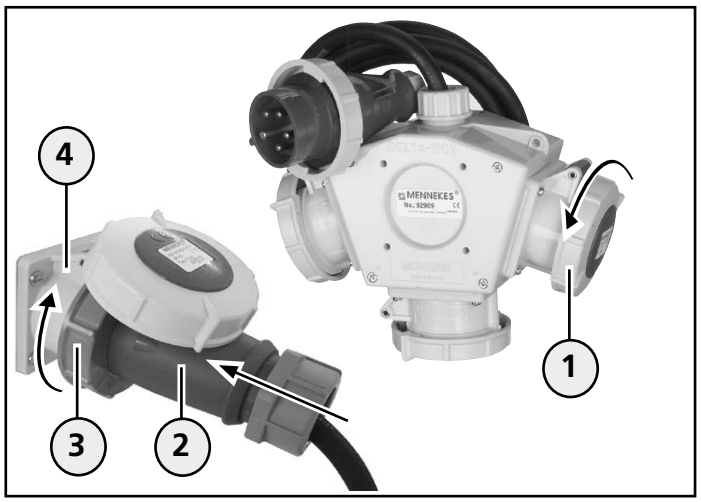

Connect consumer (example: DELTA BOX)

- Open the closed hinged lid (**1**) by turning it counter-clockwise.
- Open the hinged lid of the socket and completely insert the plug (**2**) of the electrical consumer.
- Tighten the bayonet ring (**3**) of the plug at the socket (**4**) by turning it clockwise (so that the protection class requirements are met).
- Switch on the electrical consumer.

6.9 Removing electrical consumers

Removal of a connected consumer on the device is described using the DELTA Box and protection class IP 44 and IP 67 as the example. The procedure is comparable for all other devices.

⚠ Warning

Risk of injury due to improper operation

Improper operation may cause damage to the device, which may result in injuries.

- Always disconnect the plug by pulling at the plug enclosing of the connected plug to remove it from the socket.
- Ensure that the cables are not kinked, pinched or run over, and will not make contact with external heat sources.

EN

6.9.1 Removing consumers from the device in protection class IP 44

- First switch off the connected electrical consumer.
- Then slightly raise the hinged lid of the socket and pull the plug out of the socket.

6.9.2 Removing consumers from the device in protection class IP 67

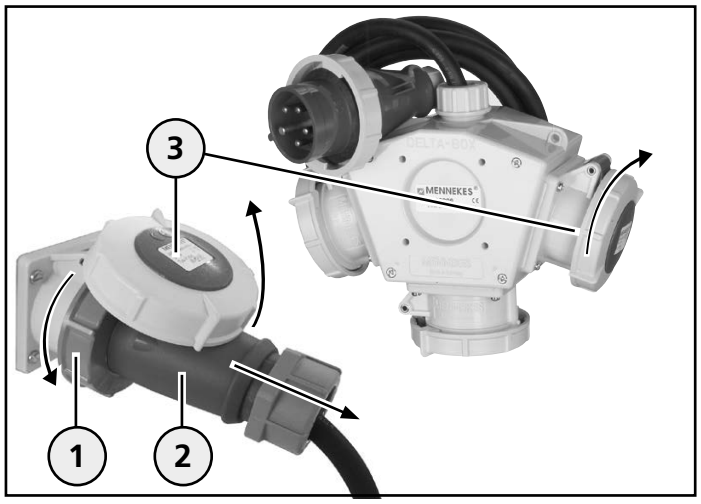

Removing consumers (example DELTA BOX)

- First switch off the connected electrical consumer.
- Loosen the bayonet ring (**1**) of the plug (**2**) by turning it counter-clockwise.
- Then slightly raise the hinged lid (**3**) of the socket and pull the plug out of the socket.
- Turn the hinged lid (**3**) clockwise to close it so that it is hand-tight and to ensure that the protection class requirements are met again.

7. Taking the device out of service

7.1 Taking the device out of service

- Remove the connected consumers from the device.

⇨ Please refer to the "Operation" chapter

- If necessary clean the device before storing it.
- If necessary coil up the supply line.
- Store the device safely in a clean and dry location.

8. Cleaning

The device can be cleaned with a dry cloth or a damp cloth, depending on application conditions and soiling.

However, dry cleaning in regular intervals is recommended in order to prevent persistent soiling on the surfaces.

- First remove all connected electrical consumers from the device, before starting cleaning tasks.

⇨ Please refer to the "Operation" chapter

⚠Danger

Risk of sustaining injury due to electric shock

There is a risk of sustaining major injury or death when working on or with live components.

- Only execute tasks on the device after you have disconnected it from the power supply and have unplugged the plug.
- Only clean the device and the components (e.g. sockets) externally.
- Do not open the device and keep the sockets closed.

8.1 Cleaning with a dry cloth

For dry cleaning, a brush and a clean cleaning cloth may be used.

- Remove any existing dust and soil with a brush first.
- Then thoroughly wipe off the device with a clean, dry cloth.

8.2 Cleaning with a damp cloth

Attention

Material damage due to incorrect cleaning agents

The use of unsuitable cleaning agents, cleaning devices and excessive use of water may cause damage to the device.

- Obtain prior approval from MENNEKES for cleaning agents you would like to use.
- Only clean the device and the components (e.g. sockets) externally.
- Do not open the device and keep the sockets closed.
- Avoid the use of running water.
- Ensure that water cannot reach live parts.
- Do not use high-pressure cleaning appliances.

For damp cleaning, clean water is to be used exclusively.

- Remove any existing dust and soil with a brush first.
- Then thoroughly wipe off the device with a clean damp cloth.

9. Maintenance

Regular inspection and maintenance tasks support trouble-free and safe operation of the device and contribute to increasing the service life. Thus any fault sources can be detected early on and hazards can be avoided.
MENNEKES recommends that you visually inspect the device for external damage (e.g. missing or defective components, material alterations, etc.) and its proper functioning regularly. If defects are detected on the device they must be rectified without delay. A damaged, faulty device must not be used because the risk of electric shock or material damage (e.g. through fire) can be increased).

⚠ Danger

Risk of sustaining injury due to electric shock

Danger of severe or fatal injury when touching energized components.

- Only execute tasks on the device after you have disconnected it from the power supply and have unplugged the plug.

9.1 Maintenance

The maintenance tasks can be executed by non-specialised persons. However if you are unsure commission a qualified electrician to perform the tasks.

9.1.1 Checking the device for damage

- Visually check the device for external damage (e.g. missing components, material alterations, cracks in the enclosure, cuts or cracks in the sheathing of the supply line, etc.).
- Check the proper functioning of the socket's hinged cover and the inspection window.
- Have hinged covers or inspection windows which are damaged or cannot be closed correctly replaced by a qualified electrician.
- If you notice any damage to the device, consult a qualified electrician immediately.
- Do not continue to use the defective device.
- Have an electrician repair the device correctly or take it out of service.

9.1.2 Checking the screw locking devices

⚠ Danger

Risk of sustaining injury due to electric shock

When replacing a D-type fuse link, energized components can be touched. There is danger of severe or fatal injury.

- Only replace a D-type fuse link after you have disconnected the device from the power supply and have unplugged the power plug.

- If your device is equipped with D-type fuse links check them for firm seat.
- If necessary, tighten them manually.
- Replace defective screw locking devices with new, equivalent safety elements.
- Contact a qualified electrician if in doubt.

9.1.3 Checking residual current devices (RCDs)

The residual current devices (RCDs) can vary in appearance and operation.
Usually, they are checked by actuating a test button by means of which the residual current device is triggered. After triggering, the triggering lever of the residual current device must be returned to its initial position.

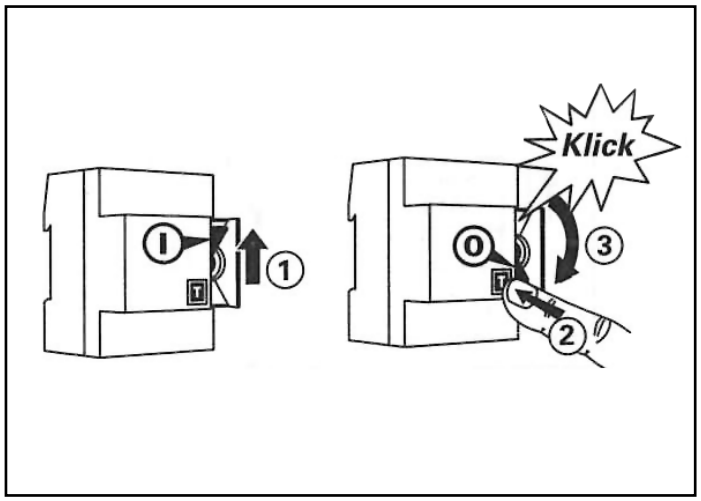

Checking the residual current device (RCD)

- Actuate the test, button (**T**) (**2**).

The residual current device triggers (**3**) (click!)

- Return the triggering lever (**1**) to its initial position.
- If any faults occur during the checking, immediately consult a qualified electrician.
- Do not continue to use the defective device.

9.1.4 Cleaning the device

- Regularly clean the device in order to prevent persistent soiling on its surfaces.

⇨ Please refer to the "Cleaning" chapter

10. Maintenance

The activities described in this chapter may only be carried out by a qualified electrician!

10.1 Device inspection in a non-commercial environment

For long-lasting and safe operation we recommend that you have have an electrician inspect the device for proper condition at regular intervals.

- Have an electrician inspect the device for proper condition at regular intervals.
- Should damage to the device occur during its use contact a qualified electrician.
- Have a qualified electrician rectify the damage without delay.
- Comply with the applicable national statutory regulations and provisions in the respective country of installation.

10.2 Device inspection in a commercial environment

When using the device in a commercial environment, the operator / user of the device must have a qualified electrician check the proper condition of the device regularly.

Should damage to the device occur during its use, the damage must be rectified immediately.

- Have an electrician inspect the device at regular intervals.
- Comply with the applicable national statutory regulations and provisions in the respective country of installation.

Tasks to be executed by a qualified electrician

⚠ Danger

Risk of sustaining injury due to electric shock

Danger of severe or fatal injury when touching energized components.

- Only execute tasks on the device after you have disconnected it from the power supply and have unplugged the power plug.

- Check the device for damage.
- Properly rectify any device damage.
- For repairs only use original spare parts from MENNEKES.
- After the repair check the device for proper function.
- If re-commissioning the device is not likely due to damage, and with regard to further safe use, the device must no longer be placed in service.

11. Faults

⚠ Warning

Risk of sustaining injury due to unintentional start-up of electrical consumers

Electrical consumers, connected to the receptacle combination, may automatically start up upon reactivation of a tripped protective device and cause injury.

- Activate a protective device only after all connected consumers have been switched off or disconnected from the receptacle combination.

11.1 Troubleshooting

- Open the inspection window or the enclosure cover (EverGUM® distributor) on the device to reach the protective elements.

⇨ Please refer to the "Operation" chapter

11.1.1 Residual current devices (RCDs)

A residual current device (FI) is triggered

- Visually check the receptacle combination and connected electrical consumers for defects.

YES - a defect is present on the receptacle combination or on the consumer:

- Take the defective receptacle combination out of service and do not use it anymore.
- Take the defective consumer out of operation and do not use it anymore.
- Have an electrician rectify the problem.

NO - a defect is not present:

- Reactivate the residual current device (FI).

The residual current device triggers again!

- Take the receptacle combination out of service and do not use it anymore.
- Take the consumer out of operation and not use it anymore.
- Have an electrician rectify the problem.

11.1.2 Miniature circuit breaker and screw locking device

A miniature circuit breaker and a screw locking device are triggered

⚠ Danger

Risk of sustaining injury due to electric shock

When replacing a D-type fuse link, energized components can be touched. There is danger of severe or fatal injury.

- Only replace a D-type fuse link after you have disconnected the device from the power supply and have unplugged the power plug.

- Visually check the receptacle combination and connected electrical consumers for defects.

YES - a defect is present on the receptacle combination or on the consumer:

- Take the defective receptacle combination out of service and do not use it anymore.
- Take the defective consumer out of operation and do not use it anymore.
- Have an electrician rectify the problem.

NO - a defect is not present:

- Switch the miniature circuit breaker back on
- Unplug the power plug of the device and insert a new equivalent D-type fuse link fuse.

The miniature circuit breaker or the D-type fuse link triggers again!

- Take the receptacle combination out of service and do not use it anymore.
- Take the consumer out of operation and not use it anymore.
- Have an electrician rectify the problem.

EN

12. Storage and disposal

12.1 Storing the device

For proper storage and to ensure trouble-free operation of the device at a later time, the following points must be observed:

- Clean the device before placing it into storage.

⇨ Please refer to the "Cleaning" chapter

- Pack the device in the original packaging or a suitable cardboard box.
- Store the device in a dry and temperature-controlled room at a temperature range
  0 °C to +40 °C.

12.2 Disposing of the device

When the device reaches the end of its useful life it must be properly disposed of. Do not dispose of the device in the usual household waste. In accordance with European Directive 2002/96/EC concerning Waste Electrical and Electronic Equipment and its implementation in national law, electrical devices that are no longer capable of being used must be collected separately and recycled in an environmentally responsible manner.

Moreover, the applicable national statutory regulations and provisions in the respective country of installation must also be complied with for its disposal.

13. Technical Data

13.1 Name Plate

Example:

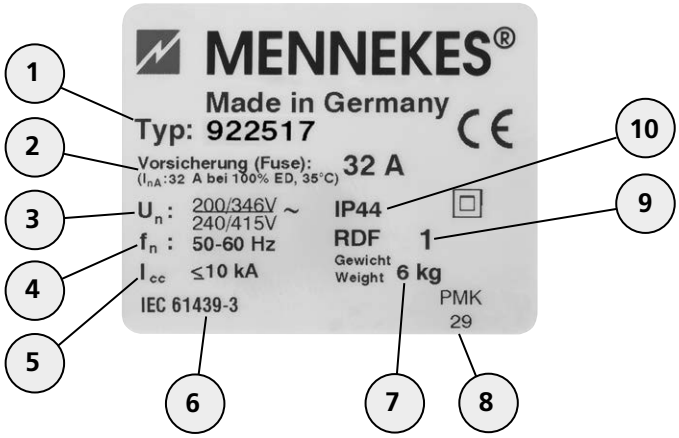

No.	Explanation
1	Part number
2	Max. fuse protection for supply line, + I_{nA}
3	Rated voltage
4	Frequency
5	Rated short-circuit current
6	Product standard
7	Weight of device
8	Manufacturing code
9	Rated diversity factor (RDF)
10	Protection class (IP)

13.1 / 1

Apart from the rating plate information also observe the device-specific connected loads.

⇨ See chapter "Appendix"

13.2 Device dimensions

The device dimensions and other product information is provided in the current MENNEKES product catalogue or on the Internet at www.MENNEKES.de.

13.3 Ambient conditions

For safe and trouble-free operation of the device the local ambient conditions must be taken into account.

⚠ Warning

Danger of injury due to unsuitable ambient conditions

Unsuitable ambient conditions can damage the device, which increases the risk of electric shock.

- Only operate the device under suitable ambient conditions.

Attention

Material damage due to unsuitable ambient conditions

Unsuitable ambient conditions can result in device damage (e.g. due to decreasing capacity of the device).

- Pay attention to the local ambient conditions for safe operation of the device.

- Only operate the device if the grid data agrees with the grid data on the rating plate.
- Only use the device outdoors if it is safeguarded via a suitable residual current device.
- Prevent water from penetrating into the device, water ingress increases the risk of electric shock.
- Do not use the device in explosive areas in which combustible fluids, gases or dusts are present - danger of explosion and fire!
- To prevent overload and thus to prevent device damage, do not cover the device.

Permissible ambient temperatures for operation

Indoor and Outdoor Installation		
Min.	Max.	Mean Value for 24-hour Period
- 25 °C	+40 °C	not exceeding +35 °C

13.3 / 1

À propos du présent document

© Copyright by MENNEKES Elektrotechnik GmbH & Co. KG

Le présent document est protégé par les droits d'auteur.

Ce document est la propriété de MENNEKES Elektrotechnik GmbH & Co. KG et toute reproduction ou duplication en tout ou partie est interdite sans autorisation préalable du détenteur des droits.

Avertissements

⚠ Danger

Cet avertissement caractérise une menace de danger imminente. Son non-respect entraîne la mort ou de graves blessures.

⚠ Avertissement

Cet avertissement caractérise une situation potentiellement dangereuse. Son non-respect peut entraîner la mort ou des blessures graves.

⚠ Prudence

Cet avertissement caractérise une situation potentiellement dangereuse. Son non-respect peut entraîner des blessures légères ou mineures.

Attention

Cet avertissement caractérise une situation potentiellement dangereuse. Son non-respect peut entraîner des dommages matériels sur l'appareil.

Généralités

ℹ Cette consigne caractérise des informations utiles supplémentaires sur un sujet précis.

Symboles employés

• Demande d'action

– Énumération

⇨ Renvoi à un autre endroit dans le document

Table des matières

1. Généralités 4
1.1 Coordonnées 4
2. Pour votre sécurité 4
2.1 Consignes générales de sécurité 4
2.2 Utilisation conforme 5
2.3 Groupe cible 5
2.3.1 Exploitant / Utilisateur 5
2.4 Utilisation inadéquate prévisible 5
3. Risques résiduels 6
3.1 Danger dû aux conditions ambiantes inappropriées 6
3.2 Danger dû à un manque de protection 6
3.3 Danger d'incendie 6
3.4 Risque en raison d'une utilisation incorrecte 6
3.5 Risque en raison de l'eau de condensation 6
4. Description du produit 7
4.1 Structure de l'appareil 7
4.2 Modèles d'appareil 8
5. Mise en service 8
5.1 Déballage de l'appareil 8
5.2 Contrôle des dommages dus au transport sur l'appareil 8
5.3 Renvoyer l'appareil 8
5.4 Mettre l'appareil en service 8
5.4.1 Vérifier les dispositifs de protection et mettre en marche 9
5.4.2 Raccorder les consommateurs 9
6. Utilisation 9
6.1 Transporter l'appareil 9
6.2 Respecter la position d'utilisation 9
6.3 Dispositifs de protection 10
6.4 Ouvrir / fermer le regard 10
6.5 Ouvrir / fermer le couvercle du boîtier sur le répartiteur EverGUM® 11
6.6 Respecter le degré de protection 11

6.7 Particularités sur les consommateurs à brancher ... 11
6.7.1 Système de fiche ... 11
6.7.2 Disjoncteur différentiel (DD) sensible à tous les courants (type B) ... 12
6.8 Raccordement des consommateurs ... 13
6.8.1 Raccordement des consommateurs sur l'appareil avec le degré de protection IP 44 ... 13
6.8.2 Raccorder les consommateurs sur l'appareil avec un degré de protection IP 67 ... 13
6.9 Retrait du consommateur ... 13
6.9.1 Retrait des consommateurs de l'appareil avec degré de protection IP 44 ... 14
6.9.2 Retrait des consommateurs de l'appareil avec degré de protection IP 67 ... 14

7. Mise hors service ... 14
7.1 Mise hors service de l'appareil ... 14

8. Nettoyage ... 14
8.1 Nettoyage sec ... 14
8.2 Nettoyage humide ... 14

9. Maintenance ... 15
9.1 Travaux de maintenance ... 15
9.1.1 Contrôle de l'appareil pour détecter d'éventuels endommagements ... 15
9.1.2 Contrôle des fusibles à vis ... 15
9.1.3 Vérifier le disjoncteur différentiel (DD) ... 15
9.1.4 Nettoyage de l'appareil ... 16

10. Entretien ... 16
10.1 Vérification de l'appareil dans le secteur non industriel ... 16
10.2 Contrôle de l'appareil dans le secteur industriel ... 16

11. Défauts ... 17
11.1 Dépannage ... 17
11.1.1 Disjoncteur différentiel (DD) ... 17
11.1.2 Disjoncteur différentiel et fusible à vis ... 17

12. Entreposage et élimination ... 18
12.1 Entreposage de l'appareil ... 18
12.2 Élimination de l'appareil ... 18

13. Caractéristiques techniques ... 18
13.1 Plaque signalétique ... 18
13.2 Dimensions de l'appareil ... 18
13.3 Conditions ambiantes ... 18

14. Anhang / Appendix / Annexe / Bijlage / Appendice
14.1 Anschlusswerte / Connected loads / Valeurs de raccordement / Aansluitwaarden / Valori per l'allacciamento

FR

1. Généralités

Les informations contenues dans le présent mode d'emploi s'appliquent exclusivement aux appareils décrits dans la présente notice. Il s'agit de AMAXX® portable, AirKRAFT®, 3KRAFT®, DELTA-BOX, répartiteur EverGUM® et blocs multi-prises EverGUM®

En fonction du modèle de l'appareil et des différents éléments, les représentations de cette notice peuvent diverger visuellement. De plus, ils peuvent différer au niveau de leur fonctionnement et de leur utilisation.

Outre ce mode d'emploi, des instructions supplémentaires (par ex. des composants d'appareil) peuvent être fournies lors de la livraison, ces dernières doivent être respectées intégralement. Pour une utilisation en toute sécurité de l'appareil, les réglementations et les dispositions légales (par ex. prescriptions relatives à la protection du travail et à la prévention des accidents) nationales du pays d'utilisation doivent être respectées.

1.1 Coordonnées

MENNEKES

Elektrotechnik GmbH & Co. KG

Spezialfabrik für Steckvorrichtungen

Aloys-Mennekes-Str. 1

D-57399 Kirchhundem

Tél. +49 (0) 2723 / 41-1
Fax +49 (0) 2723 / 41-2 14
E-mail info@MENNEKES.de
Internet www.MENNEKES.de

2. Pour votre sécurité

2.1 Consignes générales de sécurité

Sécurité au poste de travail

- Votre poste de travail doit toujours être propre et rangé. Les appareils ou les outils dispersés peuvent vous faire trébucher et causer des blessures.
- Ne déposez pas l'appareil sur les chemins piétons et les routes.

Sécurité électrique

- Ne procédez à aucune modification sur l'appareil et ses éléments (fiche, prise etc.).
- N'utilisez aucun adaptateur en association avec l'appareil.
- Ne posez pas la ligne d'alimentation d'un appareil sur des arêtes vives ou des objets tranchants.
- Évitez les pliures de la ligne d'alimentation de l'appareil et sur les lignes des consommateurs raccordés.
- Évitez de rouler sur l'appareil ou ses éléments (ligne d'amenée, fiche, etc.).
- Évitez une sollicitation mécanique de l'appareil.
- Tenez l'appareil loin des sources de chaleur.
- Posez l'appareil pendant le fonctionnement dans un lieu propre et sec.
- Veillez à ce que l'appareil ne se trouve pas dans l'eau (flaque d'eau).
- N'utilisez pas la ligne d'alimentation pour porter l'appareil, l'accrocher ou pour débrancher la fiche de la prise.
- Si vous travaillez à l'extérieur avec l'appareil, ne raccordez que des consommateurs électriques homologués pour l'extérieur.
- Faites réparer votre appareil uniquement par des personnes qualifiées et seulement avec des pièces de rechange d'origine afin que la sécurité de l'appareil soit conservée durablement.

Sécurité des personnes

- Éloignez les enfants et les autres personnes pendant l'utilisation de l'appareil.
- Conservez un appareil inutilisé hors de la portée des enfants.
- Ne laissez des personnes utiliser l'appareil si elles ne sont pas familiarisées avec celui-ci ou si elles n'ont pas lu ce mode d'emploi.
- Ne travaillez pas avec l'appareil dans un environnement explosif dans lequel se trouvent des liquides, des gaz ou des poussières inflammables si celui-ci n'est pas expressément conçu à cet effet. Les outils électriques raccordés produisent des étincelles qui peuvent enflammer la poussière ou les vapeurs.
- Évitez un démarrage automatique des consommateurs électriques (par ex. perceuse) en les éteignant d'abord avec leur propre interrupteur marche/arrêt avant de les brancher sur le coffret combiné.
- N'utilisez pas l'appareil si vous être sous les effets de drogues, de l'alcool ou de médicaments. Ceci peut causer des blessures graves.

2.2 Utilisation conforme

Le coffret combiné prêt au raccordement sert exclusivement de répartiteur de courant portable et peut être utilisé en intérieur et en extérieur, en fonction du modèle et en respectant les conditions ambiantes locales.

L'appareil n'est pas prévu pour le montage fixe (par ex. au mur).

La société MENNEKES Elektrotechnik GmbH & Co. KG n'assume aucune responsabilité pour les conséquences résultant d'une utilisation non conforme.

Nous déclinons toute responsabilité pour les dommages ou vices résultant du non-respect de la présente notice.

Conservez le mode d'emploi à portée de main à côté de l'appareil et transmettez-la au nouvel exploitant / utilisateur.

Lors de l'utilisation de l'appareil, certaines opérations (par ex. les opérations de réparation) doivent être exclusivement réalisées par des électriciens qualifiés. Ces opérations sont relevées dans la notice par une remarque correspondante.

⚠ Avertissement

Danger de blessures en cas de non-respect de la notice d'utilisation

Risque de blessures graves si le mode d'emploi n'est pas respecté ou si ses instructions ne sont pas observées.

- Lisez soigneusement ce mode d'emploi et toutes les notices supplémentaires comprises dans l'étendue de la livraison avant d'utiliser l'appareil et respectez-les intégralement.
- Suivez exactement les instructions de ce mode d'emploi et effectuez uniquement les opérations décrites.

2.3 Groupe cible

2.3.1 Exploitant / Utilisateur

L'exploitant / L'utilisateur doit garantir l'utilisation conforme de l'appareil et est responsable de son utilisation sûre.

L'utilisation de l'appareil peut être réalisée aussi bien par des personnes formées en électrotechnique que par des profanes en électrotechnique.

L'exploitant L'utilisateur doit satisfaire et respecter les exigences suivantes :

– Respect de tous les points du mode d'emploi
– Conservation permanente du mode d'emploi pour référence
– Utilisation conforme de l'appareil
– Instruction des personnes qui utilisent l'appareil
– Identification des risques et mises en danger potentielles
– Appel à un électricien en cas de défaut ou pour les réparations
– Protection des personnes (par ex. personnes handicapées ou enfants) qui ne peuvent pas évaluer les dangers venant de l'utilisation de l'appareil
– Respect des prescriptions nationales de protection du travail et de prévention des accidents

FR

2.4 Utilisation inadéquate prévisible

Afin de garantir une utilisation en toute sécurité de l'appareil et d'éviter toute utilisation inadéquate, observer les consignes suivantes :

Non-respect du mode d'emploi

- Durant tous les travaux, observez l'intégralité de la notice d'utilisation.
- Réalisez exclusivement les travaux qui sont décrits dans la présente notice d'utilisation.
- Respectez exactement la procédure et l'ordre des étapes de travail décrites.

Utilisation d'un appareil endommagé

- N'utilisez l'appareil que s'il ne présente aucun dommage.

Manipulation de l'appareil

- Ne retirez pas d'éléments de l'appareil.
- Ne procédez à aucune modification ou ajout sur l'appareil.

Utilisation de produits de nettoyage inadéquats

- Faites d'abord homologuer les produits de nettoyage que vous souhaitez utiliser par MENNEKES.

Utilisation d'accessoires et de pièces de rechange non agréés

- Utilisez exclusivement des accessoires et pièces de rechange fabriqués et/ou autorisés par MENNEKES.

Exploitation de l'appareil en cas de conditions ambiantes inadéquates

- Exploitez exclusivement l'appareil en présence des conditions ambiantes autorisées et adéquates.

⇨ voir chapitre « Caractéristiques techniques »

Monter ou s'asseoir sur l'appareil

- Ne montez pas et ne vous asseyez pas sur l'appareil - risque de blessure par chute et / ou endommagement de l'appareil !

3. Risques résiduels

3.1 Danger lié aux conditions ambiantes inappropriées

⚠ Avertissement

Risque de blessure à cause de conditions ambiantes inappropriées

L'utilisation de l'appareil dans des conditions ambiantes inappropriées peut endommager l'appareil et causer en conséquence des blessures par électrocution.

- Utilisez l'appareil exclusivement dans les conditions ambiantes appropriées et pour éviter le risque d'une électrocution.

⇨ voir chapitre « Caractéristiques techniques »

3.2 Risque lié au manque de protection par fusible

⚠ Avertissement

Risque de blessure lié à une protection par fusible inappropriée ou manquante

En cas d'utilisation d'un appareil en extérieur si la protection par disjoncteur différentiel (DD) est inappropriée et manquante, il y a risque de blessure par électrocution.

- Utilisez l'appareil en extérieur seulement si celui-ci ou la prise d'alimentation est protégée par un disjoncteur différentiel (DD) approprié.
- En cas de doute, faitez appel à un électricien.

3.3 Danger lié à l'incendie

⚠ Avertissement

Risque de blessure à cause d'un incendie

Le recouvrement du coffret combiné peut causer l'accumulation de chaleur dans l'appareil ce qui peut provoquer un incendie.

- Ne recouvrez jamais l'appareil.
- Ne posez aucun objet sur l'appareil.

3.4 Danger en raison d'une utilisation incorrecte

⚠ Avertissement

Danger de blessures en cas d'utilisation non conforme

En cas d'utilisation incorrecte, l'appareil peut être endommagé, ce qui peut entraîner des blessures.

- Débranchez de la prise de courant un connecteur enfiché exclusivement en le saisissant sur le boîtier.
- Veillez à ce que les câbles ne soient pas coincés, ni bloqués ni écrasés et n'entrent pas en contact avec des sources de chaleur externes.
- Ne branchez aucun bloc multiprise ou adaptateur supplémentaire sur l'appareil.

3.5 Danger en raison de l'eau de condensation

❗ Attention

Dommages matériels à cause de l'eau de condensation

En cas de conditions ambiantes défavorables, de la condensation peut se former à l'intérieur de l'appareil (notamment ceux avec le degré de protection IP 67) ce qui peut l'endommager.

- Évitez les grandes variations de températures notamment pendant le fonctionnement.
- Utilisez exclusivement l'appareil dans les conditions ambiantes adéquates.

⇨ voir chapitre « Caractéristiques techniques »

4. Description du produit

4.1 Structure de l'appareil

AMAXX® portable

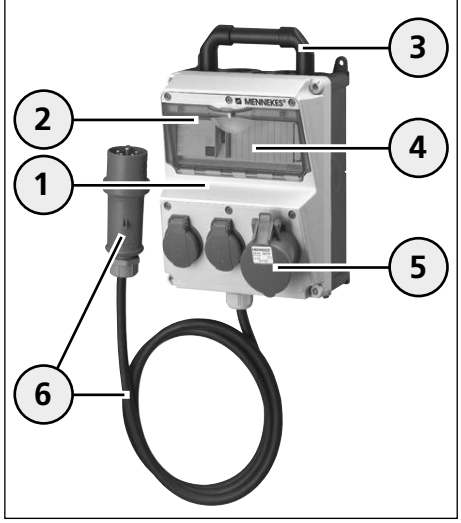

1 Boîtier
2 Regard
3 Poignée
4 Dispositifs de protection
5 Prises
6 Ligne d'amenée avec fiche

Bloc multiprise EverGUM®

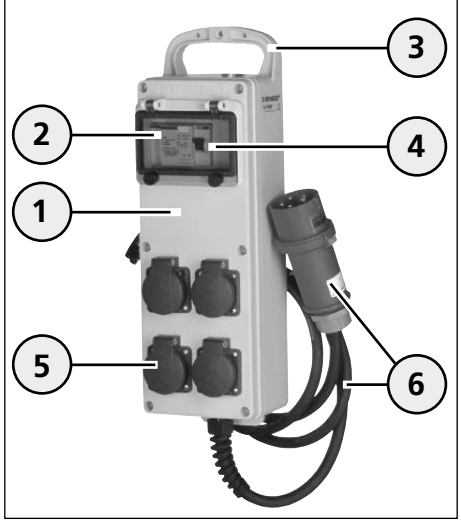

1 Boîtier
2 Regard
3 Poignée
4 Disposititifs de protection
5 Prises
6 Ligne d'amenée avec fiche

Répartiteur EverGUM®

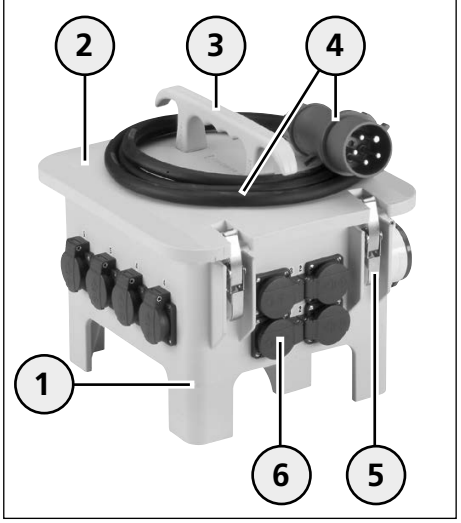

1 Boîtier avec pieds
2 Couvercle du boîtier
3 Poignée
4 Ligne d'amenée avec fiche ou fiche d'appareil
5 Fermetures rapides inox
6 Prises

3KRAFT®

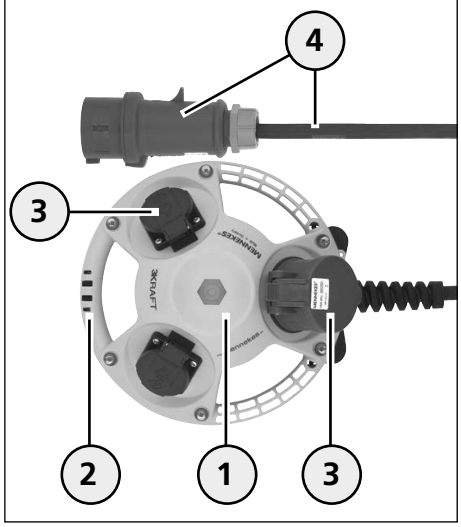

1 Boîtier
2 Poignée
3 Prises
4 Ligne d'amenée avec fiche

AirKRAFT®

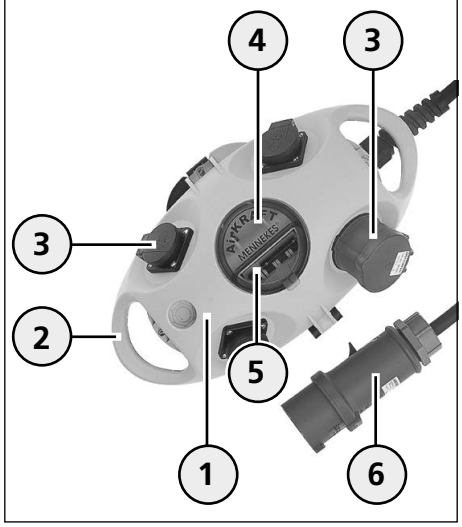

1 Boîtier
2 Poignée
3 Prises
4 Regard
5 Dispositifs de protection
6 Ligne d'amenée avec fiche

DELTA-BOX

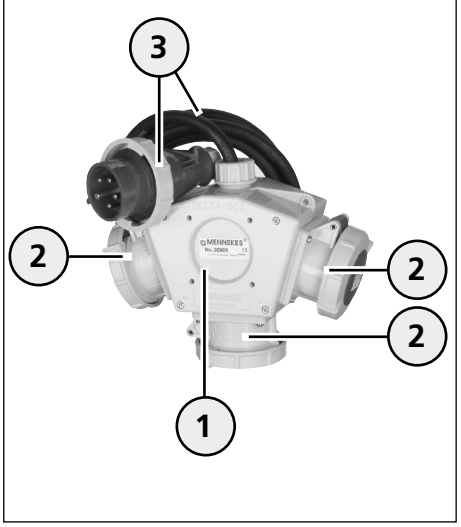

1 Boîtier
2 Prises
3 Ligne d'amenée avec fiche

FR

4.2 Variantes d'appareil

Les coffrets combinés portables peuvent se différenciés en raison des spécifications du client et / ou du pays par exemple au niveau de la grandeur, de la forme et de l'équipement.
De plus, les composants (par ex. prises) installés peuvent présenter des caractéristiques optiques, fonctionnelles et de manipulation différentes.

Caractéristiques possibles de différenciation

– Dimension / matière / couleur du boîtier
– Boîter avec / sans regard
– Regard avec / sans vis moletées
– Regard ou couvercle du boîtier avec / sans possibilité de verrouillage par un cadenas (option)
– Différentes lignes d'alimentation, fiches et fiches d'appareil (par ex. fiche CEE, fiche Schuko®)
– Différentes prises
– avec / sans organes de protection (par ex. disjoncteur différentiel)
– Exécution du degré de protection

Sur l'extérieur, certains appareils sont pourvus d'une identification fonctionnelle pour les reconnaître plus facilement (numérotation), mais toutefois cette identification ne doit pas correspondre à l'identification normalisée de l'équipement à l'intérieur.

Vous trouverez d'autres informations sur chaque type d'appareil ainsi que des indications sur l'équipement et les accessoires dans le catalogue actuel des produits MENNEKES ou sur Internet sous www.MENNEKES.de

5. Mise en service

5.1 Déballage de l'appareil

Déballage de l'appareil

- N'utilisez pas d'objets pointus ni tranchants pour ouvrir l'emballage afin d'éviter tout endommagement sur l'appareil.
- Ouvrez l'emballage et retirez l'appareil (1).
- Conservez l'emballage (par ex. pour le renvoi de l'appareil en cas de dommage) ou éliminez-le conformément aux réglementations nationales en vigueur.

5.2 Contrôle des dommages dus au transport sur l'appareil

- Contrôlez, après le déballage, si l'appareil présente des dommages dus au transport.
- Si vous deviez constater des dommages dus au transport, veuillez vous adresser à votre revendeur.
- N'utilisez pas l'appareil s'il présente des dommages.

5.3 Renvoi de l'appareil

Si vous souhaitez renvoyer l'appareil, utilisez l'emballage d'origine ou un conteneur adéquat et sûr.

5.4 Mise en service de l'appareil

Tenir compte des conditions ambiantes locales pour un fonctionnement sûr de l'appareil.

⇨ voir chapitre « Caractéristiques techniques »

Assurez-vous avant l'utilisation que les données de raccordement de l'appareil correspondent aux caractéristiques du réseau. Il est interdit d'utiliser l'appareil si les caractéristiques du réseau local ne correspondent pas.

⇨ voir la plaque signalétique

⚠ Avertissement

Risque de blessure lié à une protection par fusible inappropriée ou manquante

En cas d'utilisation de l'appareil en extérieur si la protection par disjoncteur différentiel est inadéquate ou manquante, il y a risque de blessures par électrocution.

- Verwenden Sie das Gerät ausschließlich im Außenbereich, wenn dieses oder die versorgende Steckdose durch einen geeigneten Fehlerstromschutzschalter abgesichert ist.
- En cas de doute, faitez appel à un électricien.

5.4.1 Vérifier les dispositifs de protection et mettre sous tension

- Si votre appareil est équipé de fusible à vis, vérifiez leur intégralité et leur bonne tenue avant chaque mise en service.
- Insérez des fusibles à vis appropriés si ceux-ci sont manquants.
- Remplacez les fusibles à vis défectueux.
- Serrez à la main tous les fusible à vis.
- Enclenchez les dispositifs de protection (disjoncteur différentiel et interrupteur automatique).

⇨ Voir chapitre « Utilisation - dispositifs de protection »

5.4.2 Raccordement des consommateurs

- Branchez le consommateur.

⇨ voir chapitre « Utilisation »

6. Utilisation

⚠ Danger

Risque de blessure à cause d'un appareil endommagé

En cas d'endommagements sur l'appareil, des blessures graves ou la mort peuvent survenir.

- N'utilisez pas l'appareil si ce dernier présente des dommages extérieurs.
- Identifiez l'appareil éventuellement endommagé pour qu'il ne puisse pas continuer à être utilisé par d'autres personnes.
- Faites éliminer les défauts immédiatement par un électricien qualifié.
- Faites mettre hors service l'appareil éventuellement par un électricien qualifié.

6.1 Transporter l'appareil

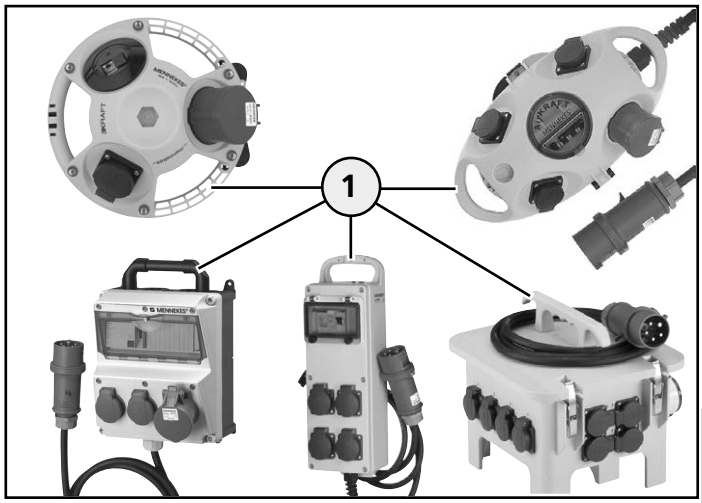

Transporter l'appareil

La pluspart des coffrets combinés portables sont munis en grande partie d'une poignée qui permet un transport simple et sûr.

- Transportez l'appareil par la poignée (1) pour éviter les blessures ou l'endommagement de l'appareil.

6.2 Respecter la position d'utilisation

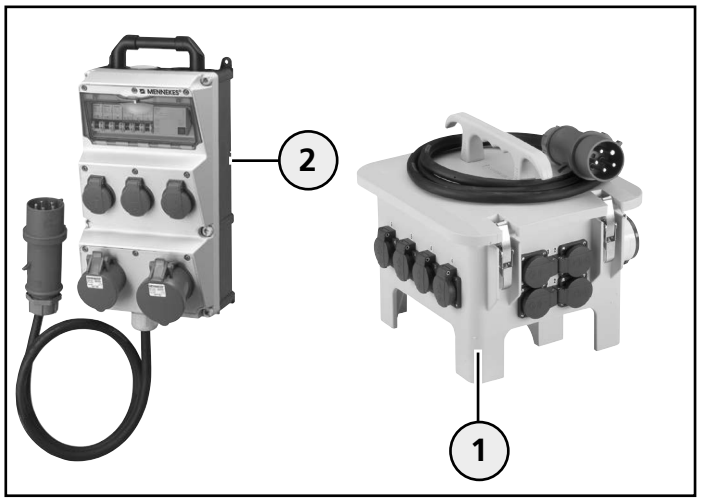

Respecter la position d'utilisation (exemple : AMAXX® portable, répartiteur EverGUM®)

Respecter et conserver la position d'utilisation de l'appareil pendant le fonctionnement. Le répartiteur EverGUM® doit être posé sur les pieds. Tous les autres appareils sont posés sur le dos du boîtier de sorte que les couvercles rabattants des prises s'ouvrent vers le haut et que les fiches des consommateurs puissent être branchées.

FR

- Posez l'appareil pendant le fonctionnement dans un lieu propre et sec.
- Veillez à ce que l'appareil ne se trouve pas dans l'eau (flaque d'eau).
- Posez le répartiteur EverGUM® sur les pieds (1).
- Posez les appareils (2) (AMAXX® portable, AirKRAFT®, 3KRAFT®, DELTA-BOX, EverGUM® bloc multiprise) sur le dos du boîtier.

6.3 Dispositifs de protection

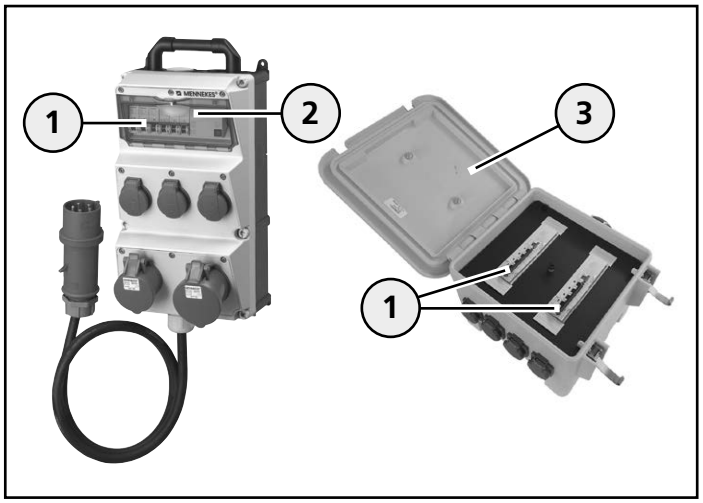

Dispositifs de protection

Les coffrets combinés portables sont pourvus en grande partie de dispositifs de protection (1) (fusibles à vis, disjoncteurs différentiels etc.). Les dispositifs de protection se trouvent derrière le regard (2) ou sous un couvercle de boîtier (3) comme sur le répartiteur EverGUM®.

- Ouvrez le regard ou le couvercle du boîtier (répartiteur EverGUM®) pour atteindre les dispositifs de protection.

⇨ voir chapitre suivant

6.4 Ouverture / Fermeture du regard

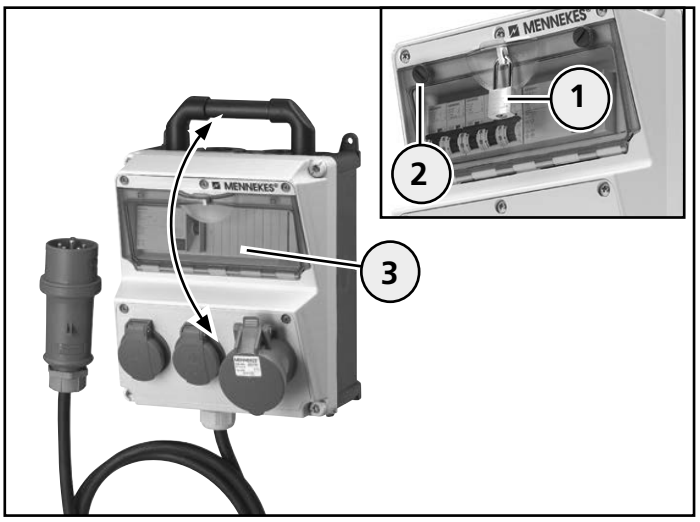

Ouverture / Fermeture du regard

En fonction du modèle d'appareil, le regard peut être muni ou non de molettes et en option d'un cadenas. L'utilisation est décrite sur l'appareil AMAXX® mais la procédure est identique sur les autres modèles.

Ouverture

- Retirez le cas échéant le cadenas (**1**).
- Dévissez les vis moletées (**2**) en les tournant vers la gauche.
- Ouvrir le regard (**3**) vers le haut.

Fermer

- Rabattre le regard (**3**) jusqu'à ce qu'il s'enclenche sur le boîtier.
- Vissez à fond les vis moletées (**2**) afin de rétablir le degré de protection.
- Verrouillez le regard si besoin avec le cadenas (**1**).

6.5 Ouverture / fermeture du couvercle du boîtier sur le répartiteur EverGUM®

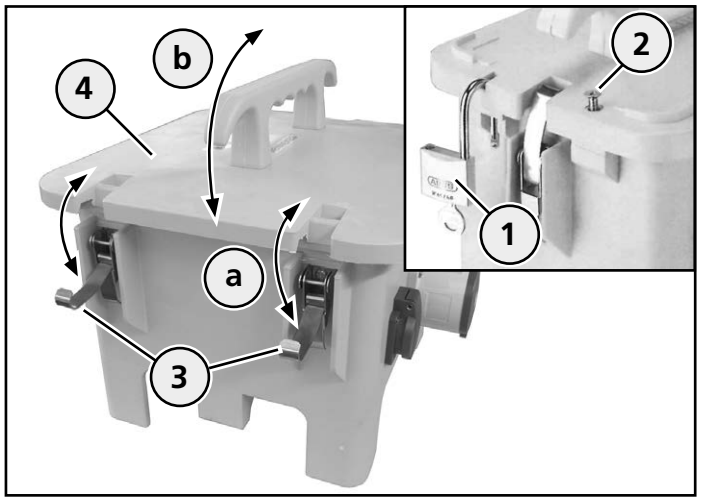

Ouvrir le couvercle du boîtier

Ouverture

- Retirez le cas échéant le cadenas (**1**) ou la vis (**2**).
- Desserrer les fermetures rapides (**3**) (**a**).
- Ouvrez le couvercle du boîtier (**4**) vers le haut (**b**).

Fermer

- Rabattez le couvercle du boîtier (**4**) vers le bas (**b**).
- Fermez le couvercle du boîtier à l'aide des fermetures rapides (**3**) (**a**).
- Verrouillez le couvercle du boîtier le cas échéant avec un cadenas (**1**) ou la vis (**2**).

6.6 Respecter le degré de protection

Les coffrets combinés portables peuvent être pourvus de prises différentes spécifiques au pays et de degrés de protection différents (par ex. IP 44 ou IP 67).
Seuls des consommateurs de même type de protection peuvent être combinés et utilisés avec le coffret combiné pour respecter le type de protection de l'appareil (exemple : brancher la fiche IP 67 d'un consommateur sur la prise IP 67 d'un coffret combiné).

Vous trouverez dans le chapitre « Caractéristiques techniques » ou sur la plaque signalétique de l'appareil des indications sur la version du type de protection de votre coffret combiné.

- Vérifiez avant l'utilisation quel est le degré de protection correspondant du coffret combiné et du consommateur à brancher.
- Raccordez des consommateurs de même type de protection et avec des dispositifs de connexion correspondants sur l'appareil afin d'éviter de réduire le type de protection.

Si un connecteur du type de protection IP 44 est enfiché dans un coffret combiné de prises de type de protection IP 67, le coffret combiné obtient un type de protection uniquement de IP 44 !
Conséquence : fonction de protection restreinte !
Ceci doit être respecté notamment sur les appareils avec le degré de protection IP 44 et l'utilisation en extérieur.

FR

6.7 Particularités sur les consommateurs à brancher

6.7.1 Système de fiches

Attention

Dommage matériel dus aux consommateurs inadéquats

Lors du branchement d'un consommateur avec connexions inappropriées, il y a risque d'incendie en raison d'un manque de contact des éléments.

- Branchez exclusivement des consommateurs ayant des raccords à fiche adaptés.

Les consommateurs avec fiche Schuko® plus élevée que IP 44 / IP 54
(IP 66, IP 68 / DWD) n'atteignent pas le contact suffisant lors de l'insertion dans des coffrets combinés portables Schuko® IP 44 / IP 54 ou des accouplements dépendant du type de construction

Il en va de même pour les blocs d'alimentation à fiche et les fiches angulaires.
Ces appareils ne doivent ppas fonctionner ensemble.
Les prise électriques Schuko® et les accouplements sont marqués par un symbole de fiche (**1**) (voir figure).

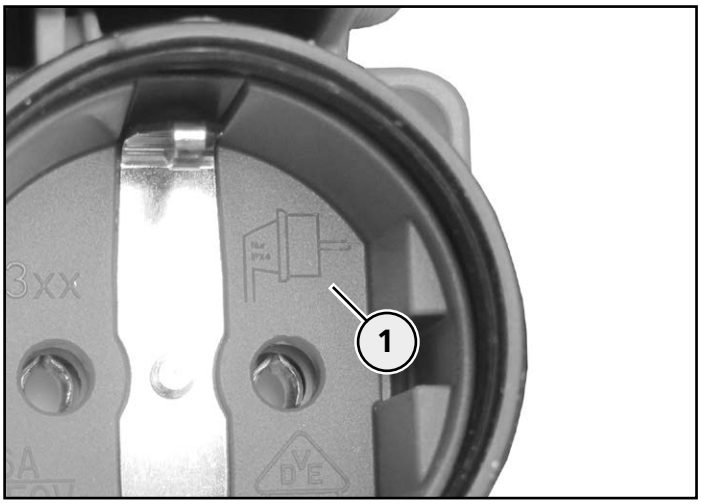

Symbole fiche

La fiche du consommateur à brancher doit s'insérer complètement dans la prise électrique. Une fiche adaptée se caractérise par sa bonne tenue (comme un « cran ») dans la prise électrique.

Le contact correct de la connexion est alors assuré.

Les fiches Schuko® doivent disposer d'un bourrelet tout autour du boîtier de prises pour atteindre l'étanchéité nécessaire et le respect de la protection quand elles sont insérées.

- Branchez uniquement des consommateurs avec raccord à fiche adapté sur le coffret combiné.
- Ne branchez pas de consommateurs par ex. avec fiches angulaires ou blocs d'alimentation à fiche sur l'appareil.

6.7.2 Disjoncteur différentiel sensible à tous les courants (DD) (type B)

Les coffret combinés peuvent être munis d'un disjoncteur différentiel (DD) (type B) spécifique au client prévus uniquement pour certains cas d'application et qui ne doivent être utilisés que dans ces cas-là.
Pour l'utilisation en toute sécurité, respecter strictement les consignes suivantes.
Les appareils concernés sont marqués par un adhésif (voir figure).

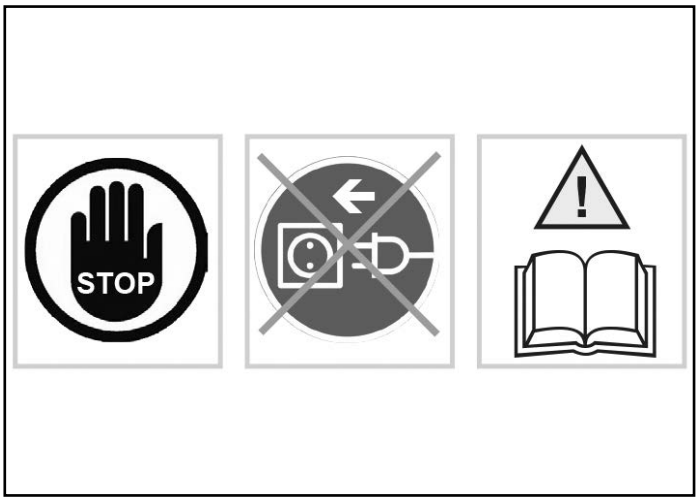

Adhésif (indication relative au disjoncteur différentiel (DD) « type B »)

- Faites vérifier l'installation électrique par un électricien à ce sujet avant l'utilisation de l'appareil pour savoir si vous pouvez faire fonctionner les consommateurs à brancher ensembles.
- Adressez-vous à un électricien.

Les dispositifs électriques ou les consommateurs (par ex. installations de soudure, pompes, vibreurs etc.) commandés par un convertisseur de fréquence peuvent générer des courants de défaut continus lisses.
Les disjoncteurs différentiels usuels avec caractéristique de déclenchement AC ou type A ne peuvent pas saisir ces courants de défaut de sorte qu'un déclenchement correct du disjoncteur différentiel n'est pas garanti et le risque d'une électrocution en cas de défaut augmente.
Cela signifie que les dispositifs électriques ou les consommateurs avec les disjoncteurs différentiels de type B ne doivent pas être montés et fonctionner après les disjoncteurs différentiels de type A !

⚠ Avertissement

Risque de blessure dû au disjoncteur différentiel inapproprié

Si un consommateur commandé par fréquence avec un disjoncteur différentiel à courant résiduel type B est raccordé à un dispositif électrique ou à un coffret combiné avec disjoncteur différentiel type A, il y a risque de blessures par électrocution.

- Vérifiez ou faites vérifier par un électricien de quel type de disjoncteur différentiel, le dispositif électrique ou les consommateurs à brancher disposent.
- Raccordez uniquement les consommateurs appropriés au coffret combiné.
- En cas de doute, faitez appel à un électricien.

6.8 Raccordement des consommateurs

Le branchement d'un consommateur est décrit à l'exemple de la DELTA-BOX avec degré de protection IP 44 ou IP 67. La procédure se fait sur les autres modèles d'appareil de manière identique.

⚠ Avertissement

Risque de blessure en raison d'un démarrage involontaire des consommateurs électriques

Les consommateurs électriques (par ex. perceuse) déjà allumés par leur bouton de marche/arrêt et qui sont raccordés au coffret combiné peuvent démarrer automatiquement et causer des blessures.

- Éteignez le consommateur électrique par son bouton de marche/arrêt avant de raccorder le coffret combiné.

6.8.1 Raccordement des consommateurs sur l'appareil avec le type de protection IP 44

- Ouvrez le couvercle rabattant de la prise de courant et enfichez complètement le connecteur du consommateur.
- Vérifiez la bonne tenue de la fiche.

6.8.2 Raccordement des consommateurs sur l'appareil avec le type de protection IP 67

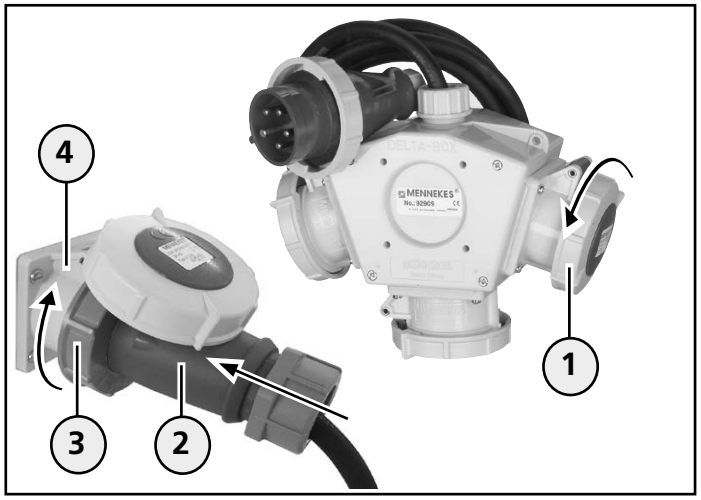

Raccorder les consommateurs (exemple : DELTA-BOX)

- Ouvrez le couvercle rabattant fermé (**1**) en le tournant vers la gauche.
- Ouvrez le couvercle rabattant et enfichez complètement le connecteur (**2**) du consommateur.
- Bloquez l'anneau à baïonnette (**3**) du connecteur sur la prise de courant (**4**) en le tournant vers la droite (degré de protection !).
- Mettez le consommateur sous tension.

6.9 Retrait du consommateur

Le retrait d'un consommateur raccordé sur l'appareil est décrit à l'exemple du DELTA-BOX avec le type de protection IP 44 et IP 67. La procédure est identique pour les autres modèles d'appareil.

⚠ Avertissement

Danger de blessures en cas d'utilisation non conforme

En cas d'utilisation incorrecte, l'appareil peut être endommagé, ce qui peut entraîner des blessures.

- Débranchez de la prise de courant un connecteur enfiché exclusivement en le saisissant sur le boîtier.
- Veillez à ce que les câbles ne soient pas coincés, ni bloqués ni écrasés et n'entrent pas en contact avec des sources de chaleur externes.

FR

6.9.1 Retrait des consommateurs de l'appareil avec le type de protection IP 44

- Mettez d'abord le consommateur raccordé hors tension.
- Soulevez légèrement le couvercle rabattant de la prise de courant et retirez le connecteur de la prise de courant.

6.9.2 Retrait des consommateurs de l'appareil avec le type de protection IP 67

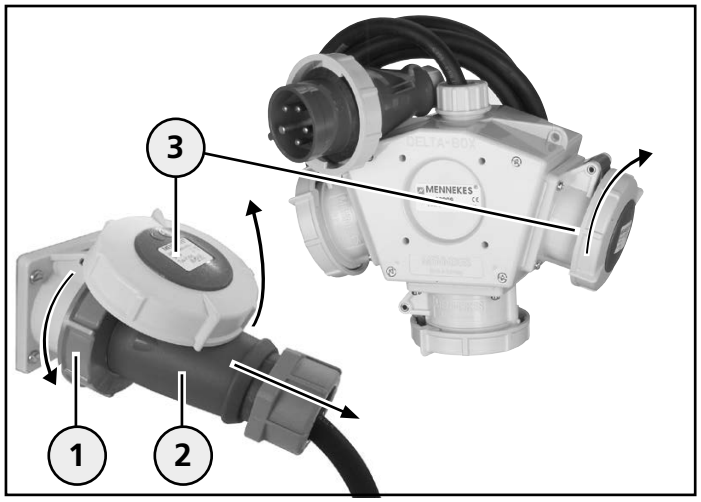

Retrait de consommateur (exemple DELTA-BOX)

- Mettez d'abord le consommateur raccordé hors tension.
- Débloquez l'anneau à baïonnette (**1**) du connecteur (**2**) en le tournant vers la gauche.
- Soulevez légèrement le couvercle rabattant (**3**) de la prise de courant et retirez le connecteur de la prise de courant.
- Tournez le couvercle rabattant (**3**) vers la droite afin d'établir de nouveau le degré de protection du coffret combiné de prises de courant.

7. Mise hors service

7.1 Mise hors service de l'appareil

- Retirez les consommateurs raccordés de l'appareil.

⇨ voir chapitre « Utilisation »

- Nettoyez au besoin l'appareil avant de l'entreposer.
- Enroulez au besoin la ligne d'alimentation.
- Posez l'appareil dans un lieu propro et sec.

8. Nettoyage

L'appareil peut être nettoyé à sec ou par voie humide, selon les conditions d'utilisation et l'encrassement.

Il est toutefois recommandé d'effectuer régulièrement un nettoyage à sec afin d'éviter les salissures tenaces sur les surfaces.

- Retirez d'abord tous les consommateurs raccordés de l'appareil avant de commencer le nettoyage.

⇨ voir chapitre « Utilisation »

⚠ Danger

Risque de blessure en raison d'une décharge électrique

Lors de travaux sur des composants conducteurs de courant, de graves blessures ou la mort peuvent survenir.

- Effectuez les opérations sur l'appareil seulement une fois que vous les avez débranchés de l'alimentation électrique et retirés la fiche.
- Nettoyez l'appareil et les composants (par ex. prises de courant) exclusivement de l'extérieur.
- N'ouvrez pas l'appareil et maintenez fermées les prises de courant.

8.1 Nettoyage sec

Pour le nettoyage à sec, un balai et un chiffon de nettoyage sec peuvent être utilisés.

- Retirez d'abord à l'aide du balai la poussière et les saletés présentes.
- Essuyez ensuite soigneusement l'appareil avec un chiffon propre et sec.

8.2 Nettoyage humide

❗ Attention

Dommages matériels en raison d'un nettoyage incorrect

Des produits de nettoyage inadéquats, des appareils de nettoyage et une consommation excessive d'eau peuvent provoquer des dommages sur l'appareil.

- Faites d'abord homologuer les produits de nettoyage que vous souhaitez utiliser par MENNEKES.
- Nettoyez l'appareil et les composants (par ex. prises de courant) exclusivement de l'extérieur.
- N'ouvrez pas l'appareil et maintenez fermées les prises de courant.
- Évitez l'eau courante.
- Veillez à ce que l'eau ne parvienne pas sur les pièces conductrices de tension.
- N'utilisez pas d'appareils de nettoyage à haute pression.

De l'eau propre exclusivement doit être utilisée pour le nettoyage humide.

- Retirez d'abord à l'aide du balai la poussière et les saletés présentes.
- Essuyez ensuite soigneusement l'appareil avec un chiffon propre et humide.

9. Entretien

Des travaux de maintenance et de contrôle réguliers aident à obtenir un fonctionnement parfait et sûr de l'appareil et contribuent à augmenter la durée de vie. Les sources d'erreur éventuelles peuvent être ainsi détectées à temps et des dangers peuvent être évités.
MENNEKES recommande de contrôler l'appareil régulièrement via une inspection visuelle pour détecter des endommagements extérieurs (par ex. des pièces manquantes ou défectueuses, des modifications de matériaux, etc.) et pour vérifier le fonctionnement correct (par ex. des dispositifs de protection). Si des défauts devaient être constatés sur l'appareil, ceux-ci doivent être éliminés immédiatement. Un appareil défectueux, endommagé ne peut pas être utilisé puisque cela peut augmenter le risque d'une décharge électrique ou d'un dommage matériel (par ex. en raison d'un incendie).

⚠ Danger

Risque de blessure en raison d'une décharge électrique

En cas de contact avec des composants conducteurs de courant, de graves blessures ou la mort peuvent survenir.

- Effectuez les opérations sur l'appareil seulement une fois qu'ils sont coupés de l'alimentation électrique et que la fiche est retirée.

9.1 Travaux de maintenance

Les opérations de maintenance peuvent être réalisées par des profanes. S'ils devaient toutefois se sentir peu sûrs, il convient de mandater un électricien pour ces travaux.

9.1.1 Contrôle de l'appareil pour détecter d'éventuels endommagements

- Vérifiez visuellement l'appareil pour détecter des dommages extérieurs (par ex. éléments manquants, modifications de matériaux, fissures du boîtier, coupes ou fissures de la gaine de la ligne d'amenée etc.).
- Vérifiez le fonctionnement correct des couvercles rabattantes des prises et des regards.
- Faites remplacer les couvercles rabattants ou les regards qui sont endommagés ou qui ne ferment pas correctement par un électricien qualifié.
- Si vous constatez des endommagements sur l'appareil, contactez immédiatement un électricien qualifié.
- Ne continuez pas à utiliser l'appareil défectueux.
- Faites réparer ou mettre hors service l'appareil éventuellement par un électricien qualifié.

9.1.2 Contrôle des fusibles à vis

⚠ Danger

Risque de blessure en raison d'une décharge électrique

Lors du changement d'un fusible à vis, les éléments conducteurs peuvent se toucher. Il y a risque de blessures graves ou de mort.

- Remplacer un fusible à vis seulement une fois que l'appareil est coupé de l'alimentation électrique et que la fiche est retirée.

- Si votre appareil est équipé de fusibles à vis, vérifiez leur bonne assise.
- Serrez-les éventuellement à fond à la main.
- Remplacez les fusibles à vis défectueux par de nouveaux fusibles de même type.
- En cas de doute, faitez appel à un électricien.

9.1.3 Contrôler le disjoncteur différentiel (DD)

Les disjoncteurs différentiels (DD) peuvent différer au niveau optique ou de leur utilisation.
Le contrôle s'effectue généralement en actionnant un bouton de test, ce qui déclenche le disjoncteur de protection. Après le déclenchement, le levier du disjoncteur doit être remis dans sa position initiale.

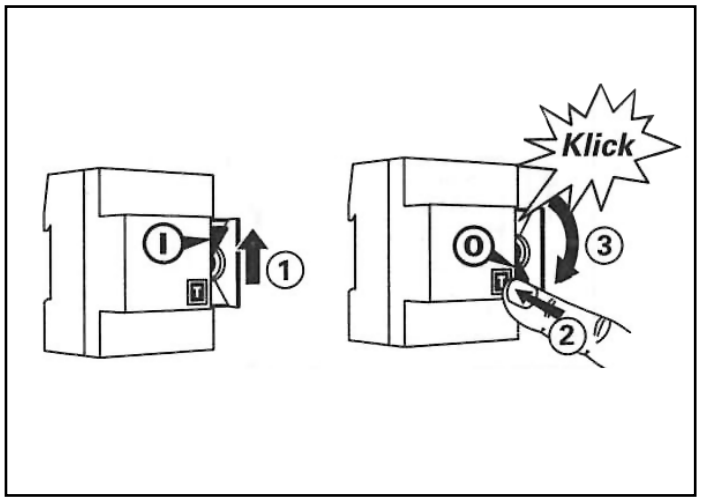

Contrôle du disjoncteur différentiel (DD)

- Actionnez la touche de contrôle (**T**) (**2**).

Le disjoncteur différentiel se déclenche (**3**) (clic !)

- Remettez le levier (**1**) dans sa position initiale.
- Si des dérangements surviennent lors du contrôle, contactez immédiatement un électricien qualifié.
- Ne continuez pas à utiliser l'appareil défectueux.

9.1.4 Nettoyage de l'appareil

- Nettoyez l'appareil régulièrement afin d'éviter des salissures tenaces sur les surfaces.

⇨ voir chapitre « Nettoyage »

10. Maintenance

Les opérations décrites dans ce chapitre doivent être réalisées exclusivement par des électriciens qualifiés.

10.1 Contrôle de l'appareil dans le secteur non industriel

Pour un fonctionnement durable et sûr, il est recommandé de faire contrôler régulièrement l'état correct de l'appareil par un électricien.

- Faites contrôler régulièrement l'état correct de l'appareil par un électricien qualifié.
- Adressez-vous à un électricien si un dommage survient pendant l'utilisation.
- Faites éliminer les défauts immédiatement par un électricien qualifié.
- Respectez les réglementations légales nationales et les dispositions du pays de l'utilisateur.

10.2 Contrôle de l'appareil dans le secteur industriel

En cas d'utilisation de l'appareil dans le secteur industriel, l'exploitant / l'utilisateur doit faire contrôler régulièrement l'état correct de l'appareil par un électricien qualifié.

Si, pendant l'utilisation, des dommages surviennent sur l'appareil, ils doivent être éliminés immédiatement.

- Faites contrôler régulièrement l'appareil par un électricien qualifié.
- Respectez les réglementations légales nationales et les dispositions du pays de l'utilisateur.

Opérations que l'électricien doit effectuer

⚠ Danger

Risque de blessure en raison d'une décharge électrique

En cas de contact avec des composants conducteurs de courant, de graves blessures ou la mort peuvent survenir.

- Effectuz les opérations sur l'appareil seulement une fois qu'il a été coupé de l'alimentation électrique et que la fiche a été retirée.

- Contrôlez si l'appareil présente des dommages.
- Éliminez les dommages correctement.
- Utilisez pour les réparations uniquement des pièces de rechange de MENNEKES.
- Contrôlez le fonctionnement correct de l'appareil après la réparation.
- Si une remise en service de l'appareil n'est pas possible en raison du dommage et du point de vue de l'utilisation en toute sécurité, ne mettez plus l'appareil en service.

11. Défauts

⚠ Avertissement

Risque de blessure en raison d'un démarrage involontaire des consommateurs électriques

Des consommateurs électriques, raccordés sur le coffret combiné de prises de courant, peuvent démarrer automatiquement lors du réenclenchement d'un dispositif de protection déclenché et provoquer des blessures.

- Enclenchez uniquement un dispositif de protection après avoir mis tous les consommateurs raccordés hors tension ou les avoir débranchés du coffret combiné de prises de courant.

11.1 Dépannage

- Ouvrez le regard ou le couvercle du boîtier (répartiteur EverGUM®) de l'appareil pour atteindre les dispositifs de protection.

⇨ voir chapitre « Utilisation »

11.1.1 Disjoncteur différentiel (DD)

Un disjoncteur différentiel se déclenche

- Contrôlez par une inspection visuelle le coffret combiné des prises de courant et les consommateurs raccordés pour détecter d'éventuels défauts.

OUI - il y a un défaut sur le coffret combiné ou sur le consommateur :

- Mettez le coffret combiné défectueux hors service et ne l'utilisez plus.
- Mettez le consommateur défectueux hors service et ne l'utilisez plus.
- Mandatez un électricien qualifié.

NON - il n'y a pas de défaut :

- Enclenchez de nouveau le disjoncteur différentiel.

Le disjoncteur différentiel se déclenche une nouvelle fois !

- Mettez le coffret combiné hors service et ne l'utilisez plus.
- Mettez le consommateur hors service et ne l'utilisez plus.
- Mandatez un électricien qualifié.

11.1.2 Disjoncteur différentiel et fusible à vis

Un disjoncteur différentiel ou fusible à vis se déclenche

⚠ Danger

Risque de blessure en raison d'une décharge électrique

Lors du changement d'un fusible à vis, les éléments conducteurs peuvent se toucher. Il y a risque de blessures graves ou de mort.

- Remplacer un fusible à vis seulement une fois que l'appareil est coupé de l'alimentation électrique et que la fiche est retirée.

- Contrôlez par une inspection visuelle le coffret combiné des prises de courant et les consommateurs raccordés pour détecter d'éventuels défauts.

OUI - il y a un défaut sur le coffret combiné ou sur le consommateur :

- Mettez le coffret combiné défectueux hors service et ne l'utilisez plus.
- Mettez le consommateur défectueux hors service et ne l'utilisez plus.
- Mandatez un électricien qualifié.

NON - il n'y a pas de défaut :

- Enclenchez à nouveau le disjoncteur de protection de ligne.
- Débranchez la fiche secteur de l'appareil et insérez un fusible à vis neuf et identique.

Le disjoncteur de protection de ligne ou le fusible à vis se déclenche à nouveau !

- Mettez le coffret combiné hors service et ne l'utilisez plus.
- Mettez le consommateur hors service et ne l'utilisez plus.
- Mandatez un électricien qualifié.

FR

12. Stockage et élimination

12.1 Entreposage de l'appareil

Pour l'entreposage correct et pour permettre un fonctionnement ultérieur parfait de l'appareil, les points suivants doivent être respectés.

- Nettoyez l'appareil avant de l'entreposer.

⇨ voir chapitre « Nettoyage »

- Emballez l'appareil dans l'emballage d'origine ou dans un carton adéquat.
- Entreposez l'appareil dans un local sec et tempéré à une température de stockage comprise entre 0 °C et +40 °C.

12.2 Élimination de l'appareil

L'appareil en fin de vie doit être éliminé selon la réglementation. Ne jetez pas l'appareil dans les ordures ménagères. Selon la directive européenne 2002/96/CE relative aux électroménagers usagés et sa mise en pratique dans le droit national, les électroménagers utilisables n'ont plus besoin d'être récupérés séparément et recyclés en respectant l'environnement.

De plus, les réglementations et directives nationales et légales en vigueur du pays d'utilisation doivent être respectées pour l'élimination.

13. Caractéristiques techniques

13.1 Plaque signalétique

Exemple :

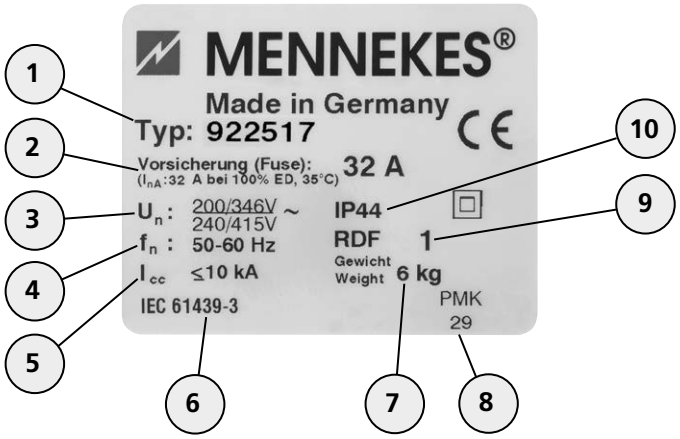

Pos.	Explication
1	Référence
2	Fusible de puissance max. du câble d'alimentation + I_{nA}
3	Tension assignée
4	Fréquence
5	Courant de court-circuit assigné
6	Norme produit
7	Poids appareil
8	Code de fabrication
9	Facteur de diversité assigné (RDF)
10	Type de protection (IP)

13.1 / 1

En plus de la plaque signalétique, respectez les valeurs de raccordement spécifiques à l'appareil.

⇨ Voir page chapitre « Annexe »

13.2 Dimensions de l'appareil

Les dimensions de l'appareil et d'autres informations se trouvent dans le catalogue actuel des produits MENNEKES ou sur Internet sous www.MENNEKES.de

13.3 Conditions ambiantes

Les conditions ambiantes locales suivantes doivent être respectées pour un fonctionnement sûr et parfait de l'appareil.

⚠ Avertissement

Risque de blessure à cause de conditions ambiantes inappropriées

Des conditions ambiantes inappropriées peuvent causer des dommages sur l'appareil ce qui augmente le risque d'une électrocution.

- Utilisez exclusivement l'appareil dans les conditions ambiantes adéquates.

Attention

Dommages matériels dus à des conditions ambiantes inappropriées

Les conditions ambiantes inappropriées (par ex. une charge limite abaissée de l'appareil) peuvent endommager l'appareil.

- Respectez les conditions ambiantes locales pour un fonctionnement sûr de l'appareil.

- Ne faites fonctionner l'appareil que si les caractéristiques du réseau correspondent.
- Utilisez l'appareil en extérieur qui s'il est protégé par un disjoncteur différentiel adapté.
- Évitez la pénétration de l'eau dans l'appareil car le risque d'une électrocution augmente.
- N'utilisez pas l'appareil dans un environnement exposé aux explosions dans lequel des liquides, gaz ou poussières inflammables se trouvent - risque d'explosion et d'incendie !
- Ne recouvrez pas l'appareil pour éviter une surcharge et donc des dommages sur l'appareil.

Températures ambiantes admissibles pour le fonctionnement

Installation à l'intérieur et à l'extérieur		
Min.	Max.	Valeur moyenne pour 24 h
- 25 °C	+40 °C	inférieure à +35 °C

13.3 / 1

FR

In merito al presente documento

© Copyright by MENNEKES Elektrotechnik GmbH & Co. KG

Il presente documento è protetto da diritti d'autore.

Il contenuto del presente documento è di proprietà di MENNEKES Elektrotechnik GmbH & Co. KG e ne è vietata la riproduzione del contenuto, in parte o in toto, senza previa autorizzazione del detentore dei diritti.

Avvisi

⚠ Pericolo

Questo avviso indica un pericolo imminente. La mancata osservanza può provocare morte o lesioni gravi.

⚠ Avvertenza

Questa avvertenza indica una possibile situazione di pericolo. La mancata osservanza può provocare morte o lesioni gravi.

⚠ Attenzione

Questa avvertenza indica una possibile situazione di pericolo. La mancata osservanza può provocare lesioni leggere o di lieve entità.

❗ Attenzione

Questa avvertenza indica una possibile situazione di pericolo. La mancata osservanza può provocare danni al dispositivo.

Avvertenze generali

ℹ Questa avvertenza fornisce informazioni utili aggiuntive su una determinata tematica.

Simboli utilizzati

• Richiesta di intervento

– Elenco

⇨ Rimando a un'altra posizione nel documento

Indice

1. Condizioni generali 4
1.1 Dati per il contatto 4
2. Per la vostra sicurezza 4
2.1 Avvertenze generali per la sicurezza 4
2.2 Uso conforme alla destinazione 5
2.3 Gruppo target 5
2.3.1 Gestore / utilizzatore 5
2.4 Utilizzo errato prevedibile 5
3. Rischi residui 6
3.1 Pericolo per condizioni ambientali inadatte 6
3.2 Pericolo per messa in sicurezza assente 6
3.3 Pericolo per incendio 6
3.4 Pericolo causato da un uso improprio 6
3.5 Rischio di condensa 6
4. Descrizione del prodotto 7
4.1 Montaggio del dispositivo 7
4.2 Varianti del dispositivo 8
5. Messa in funzione 8
5.1 Disimballaggio del dispositivo 8
5.2 Verifica della presenza di danni da trasporto sul dispositivo 8
5.3 Rispedizione del dispositivo 8
5.4 Messa in funzione del dispositivo 8
5.4.1 Verificare ed attivare gli organi di protezione 9
5.4.2 Collegare utenze 9
6. Funzionamento 9
6.1 Trasportare il dispositivo 9
6.2 Rispettare la posizione d'utilizzo 9
6.3 Organi di protezione 10
6.4 Aprire / chiudere la finestra di visualizzazione 10
6.5 Aprire / chiudere il coperchio dell'involucro del distributore di corrente EverGUM® 11
6.6 Mantenere la classe di protezione 11
6.7 Particolarità per le utenze da collegare 11
6.7.1 Sistemi di spine 11
6.7.2 Interruttori differenziali sensibili a tutte le componenti (FI) (tipo B) 12

6.8 Collegare utenze 13
6.8.1 Collegare utenze al dispositivo con classe di protezione IP 44..... 13
6.8.2 Collegare utenze al dispositivo con classe di protezione IP 67..... 13
6.9 Rimozione dell'utenza 13
6.9.1 Rimuovere un'utenza dal dispositivo con classe di protezione IP 44..... 14
6.9.2 Rimuovere un'utenza dal dispositivo con classe di protezione IP 67..... 14

7. Messa fuori servizio 14
7.1 Messa fuori servizio del dispositivo 14

8. Pulizia 14
8.1 Pulizia a secco 14
8.2 Pulizia a umido..... 14

9. Manutenzione..... 15
9.1 Lavori di manutenzione 15
9.1.1 Controllare il dispositivo per la presenza di danni 15
9.1.2 Controllare i fusibili a vite 15
9.1.3 Controllare gli interruttori differenziali (FI).... 15
9.1.4 Pulire il dispositivo 16

10. Manutenzione ordinaria 16
10.1 Controllo del dispositivo in ambito non professionale 16
10.2 Controllo del dispositivo in ambito professionale 16

11. Anomalie 17
11.1 Risoluzione dei problemi..... 17
11.1.1 Interruttore differenziale (FI) 17
11.1.2 Interruttore magnetotermico e fusibile a vite 17

12. Immagazzinaggio e smaltimento..... 18
12.1 Immagazzinaggio del dispositivo..... 18
12.2 Smaltimento del dispositivo 18

13. Dati tecnici 18
13.1 Targhetta identificativa 18
13.2 Misure del dispositivo 18
13.3 Condizioni ambientali..... 18

14. Anhang / Appendix / Annexe / Bijlage / Appendice
14.1 Anschlusswerte / Connected loads / Valeurs de raccordement / Aansluitwaarden / Valori per l'allacciamento

IT

1. Informazioni generali

Le indicazioni contenute nel presente manuale d'uso sono valide esclusivamente per i dispositivi descritti nello stesso. Fra questi sono compresi AMAXX® mobile, AirKRAFT®, 3KRAFT®, DELTA-BOX, i distributori EverGUM® e le prese di corrente multiple EverGUM®.

A seconda della versione del dispositivo e dei componenti diversi, sono possibili variazioni estetiche rispetto a quanto rappresentato nel presente manuale.

Oltre a queste Istruzioni di montaggio e d'uso, possono essere inclusi nella dotazione anche altri manuali (es. di componenti del dispositivo), anche questi da seguire assolutamente. Per usare il dispositivo in completa sicurezza, vanno rispettate le normative e le disposizioni nazionali e di legge (es. disposizione in materia di infortuni e sicurezza sul lavoro, normative ambientali) del Paese in cui viene utilizzato il dispositivo.

1.1 Dati per il contatto

MENNEKES

Elektrotechnik GmbH & Co. KG

Produzione specializzata di prese a innesto

Aloys-Mennekes-Str. 1

D-57399 Kirchhundem

Tel. +49 (0) 2723 / 41-1
Fax +49 (0) 2723 / 41-2 14
E-Mail info@MENNEKES.de
Internet www.MENNEKES.de

2. Per la vostra sicurezza

2.1 Avvertenze generali per la sicurezza

Sicurezza sul posto di lavoro

- Tenere il proprio posto di lavoro pulito e in ordine. Eventuali dispositivi o utensili sparsi possono far inciampare e causare così ferite.
- Non posizionare i dispositivi su vie di passaggio o di transito.

Sicurezza elettrica

- Non modificare il dispositivo, né i suoi componenti (spine, prese, ecc.).
- Non usare adattatori insieme al dispositivo.
- Non tirare il cavo sopra angoli o oggetti appuntiti.
- Evitare le pieghe al cavo del dispositivo e ai cavi dei distributori collegati.
- Evitare di passare con un veicolo sopra il dispositivo, né sopra i suoi componenti (cavi, spine, ecc.).
- Evitare sollecitazioni meccaniche sul dispositivo.
- Tenere il dispositivo lontano da fonti di calore.
- Durante il suo funzionamento, posizionare il dispositivo in un luogo pulito ed asciutto.
- Accertarsi che il dispositivo non si trovi in acqua (pozzanghera).
- Non deviare il cavo per trasportare il dispositivo, né per appenderlo e neppure tirare il cavo per staccare la spina dalla presa.
- Se si lavora con il dispositivo all'aperto, collegare esclusivamente distributori elettrici adatti per l'uso in spazi aperti.
- Lasciare riparare il proprio dispositivo solo da personale esperto e qualificato ed esclusivamente con dei ricambi originali, in modo che sia garantita a lungo la sicurezza del dispositivo.

Sicurezza delle persone

- Tenere i bambini ed altre persone lontani dal dispositivo in uso.
- Quando il dispositivo non è in uso, conservarlo lontano dalla portata dei bambini.
- Non lasciare usare il dispositivo da persone non esperte o che non hanno letto le relative Istruzioni di montaggio e d'uso.
- Non usare il dispositivo in ambienti a rischio esplosione, nei quali vi sono liquidi, gas o polveri infiammabili, se il dispositivo non è adatto esplicitamente a questo. Gli utensili elettrici collegati emettono scintille che possono infiammare polveri e vapori.
- Evitare la messa in moto autonoma di utenze elettriche (es. trapano elettrico), spegnendole prima con il relativo interruttore ON/OFF, prima di collegarle alla combinazione di prese di corrente.
- Non usare il dispositivo se si è sotto l'influsso di droga, alcool o farmaci. Ciò può causare ferimenti gravi.

2.2 Utilizzo conforme alla destinazione d'uso

La combinazione di prese di corrente pronta all'uso è da intendersi esclusivamente come un distributore di energia fisso e, in base alla versione e alle norme ambientali vigenti in loco, è utilizzabile sia all'interno che all'esterno.

Il dispositivo **non** è adatto per essere montato fisso (es. a parete).

La MENNEKES Elektrotechnik GmbH & Co. KG non si assume alcuna responsabilità per danni risultanti da un uso non conforme.

Non si assume, inoltre, alcuna responsabilità per danni o difetti derivanti dalla mancata osservanza delle presenti istruzioni.

Tenere le presenti istruzioni di montaggio e d'uso nelle vicinanze del dispositivo e trasmettere le stesse all'eventuale gestore / utilizzatore successivo.

Determinate attività durante l'utilizzo del dispositivo (es. interventi di riparazione) devono essere eseguite esclusivamente da un elettricista qualificato. Tali attività ssono contrassegnate nel manuale con una relativa nota.

⚠ Avvertenza

Pericolo di lesioni a causa della mancata osservanza delle istruzioni per l'uso

Se le Istruzioni di montaggio e d'uso o le relative indicazioni non vengono seguite, vi è il rischio di gravi ferimenti.

- Leggere attentamente le presenti istruzioni di montaggio e d'uso, insieme a tutti i manuali che potrebbero essere inclusi nella dotazione, e rispettarle totalmente in ogni momento.
- Seguire esattamente le indicazioni riportate nelle presenti Istruzioni di montaggio e d'uso e seguire esclusivamente le fasi di utilizzo descritte.

2.3 Gruppo target

2.3.1 Gestore / utilizzatore

Il gestore / l'utilizzatore deve assicurare un uso del dispositivo conforme alla destinazione e si assume la responsabilità di un uso sicuro.

Il controllo del dispositivo può essere eseguito sia da personale debitamente formato oppure da personale elettrotecnico meno esperto.

Il gestore / l'utilizzatore deve soddisfare e osservare i seguenti requisiti:

- Osservare scrupolosamente le istruzioni per il montaggio e l'uso nella loro totalità
- Conservare permanentemente le istruzioni di montaggio e d'uso come riferimento futuro
- Utilizzare il dispositivo in modo conforme alla destinazione
- Formare il personale addetto al dispositivo
- Rilevare i rischi ed evitare i potenziali pericoli
- Consultare un elettricista qualificato in caso di disturbi di funzionamento o di interventi di riparazione
- Proteggere le persone (es. persone con handicap o bambini) che non sono in grado di valutare i rischi a contatto con il dispositivo
- Rispettare le norme infortunistiche e di sicurezza sul lavoro vigenti a livello nazionale

2.4 Utilizzo errato prevedibile

Per un utilizzo sicuro del dispositivo e per evitare un utilizzo errato, è necessario osservare le seguenti avvertenze:

Mancata osservanza delle istruzioni per l'uso

- Per qualsiasi intervento osservare interamente le istruzioni per l'uso.
- Eseguire esclusivamente gli interventi descritti nelle presenti istruzioni per l'uso.
- Rispettare le procedure e le sequenze delle fasi di lavoro descritte.

Uso di un dispositivo danneggiato

- Usare solo un dispositivo che non presenti alcun danno.

Manipolazione del dispositivo

- Non rimuovere i componenti del dispositivo.
- Non effettuare alcuna modifica o trasformazione al dispositivo.

Utilizzo di detergenti non adatti

- Prima di qualsiasi utilizzo, verificare che i detergenti siano approvati da MENNEKES.

Utilizzo di accessori e ricambi non autorizzati

- Utilizzare esclusivamente accessori e parti di ricambio che sono stati prodotti e/o autorizzati da MENNEKES.

Funzionamento del dispositivo in condizioni ambientali non idonee

- Azionare il dispositivo esclusivamente in presenza di condizioni ambientali adatte e autorizzate.

⇨ vedi capitolo "Dati tecnici"

Arrampicarsi o sedersi sul dispositivo

- Non arrampicarsi, né sedersi sul dispositivo - Pericolo di ferimenti per cadute e / o danni materiali al dispositivo!

3. Rischi residui

3.1 Pericolo per condizioni ambientali non adatte

⚠ Avvertenza

Rischio di ferimenti a causa di condizioni ambientali non adatte

L'uso del dispositivo in condizioni ambientali inadatte può provocare danni al dispositivo, con conseguenti ferimenti da possibili scosse elettriche.

- Utilizzare il dispositivo esclusivamente in presenza di condizioni ambientali adatte e per evitare il rischio di scosse elettriche.

⇨ vedi capitolo "Dati tecnici"

3.2 Pericolo per messa in sicurezza assente

⚠ Avvertenza

Rischio di ferimenti a causa di messa in sicurezza inadatta o assente

Nell'usare il dispositivo in spazi esterni e con una messa in sicurezza inadatta o assente attraverso un interruttore differenziale (FI), si possono avere ferimenti causati da scosse elettriche.

- Usare quindi il dispositivo all'aperto, solo se questo o la presa di corrente da alimentare sono messi in sicurezza da un interruttore differenziale adatto (FI).
- In caso di dubbio, rivolgersi ad un elettricista esperto.

3.3 Pericolo d'incendio

⚠ Avvertenza

Pericolo di lesioni da incendio

Nel coprire la combinazione di prese di corrente, potrebbe generarsi un accumulo di calore al suo interno che a sua volta può provocare un incendio.

- Non coprire il dispositivo.
- Non appoggiare nessun oggetto sopra di esso.

3.4 Pericolo causato da un uso improprio

⚠ Avvertenza

Pericolo di lesioni causate da un uso improprio

In caso di uso improprio, il dispositivo può danneggiarsi e provocare lesioni.

- Estrarre una spina inserita nella scatola esclusivamente dalla presa.
- Assicurarsi che i cavi non siano piegati, schiacciati o coperti e che non vengano in contatto con fonti di calore esterne.
- Non collegare alcuna presa di corrente multipla supplementare al dispositivo.

3.5 Rischio di condensa

❗ Attenzione

Danni materiali causati dalla condensa

In caso di condizioni ambientali sfavorevoli, si potrebbe formare della condensa all'interno del dispositivo (in particolare nella classe di protezione IP 67). Con ciò si possono avere danni al dispositivo.

- Evitare eccessivi sbalzi di temperatura, soprattutto durante il funzionamento.
- Utilizzare il dispositivo esclusivamente in presenza di condizioni ambientali adatte.

⇨ vedi capitolo "Dati tecnici"

4. Descrizione del prodotto

4.1 Montaggio dell'apparecchio

AMAXX® mobile

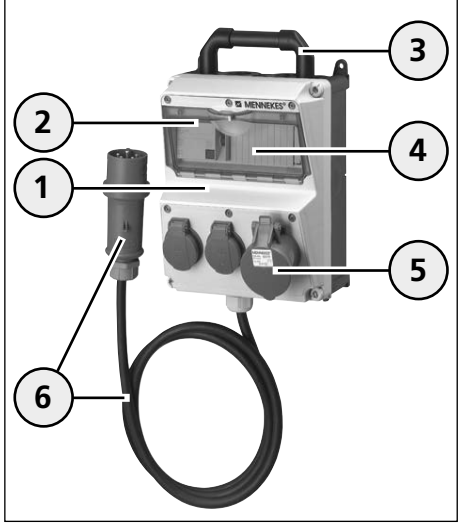

1 Alla struttura
2 Finestra di visualizzazione
3 Maniglia per il trasporto
4 Organi di protezione
5 Prese di corrente
6 Cavo con spina

Presa di corrente multipla EverGUM®

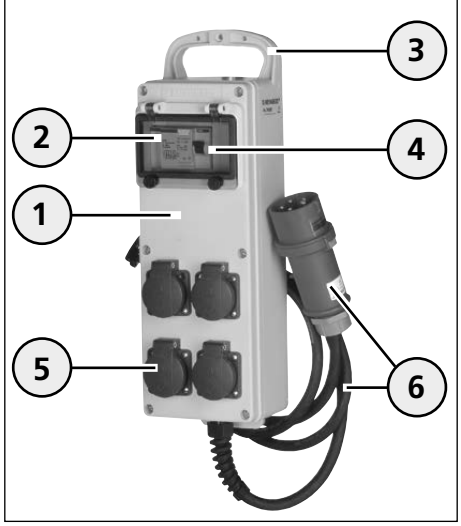

1 Alla struttura
2 Finestra di visualizzazione
3 Maniglia per il trasporto
4 Organi di protezione
5 Prese di corrente
6 Cavo con spina

Distributore di corrente EverGUM®

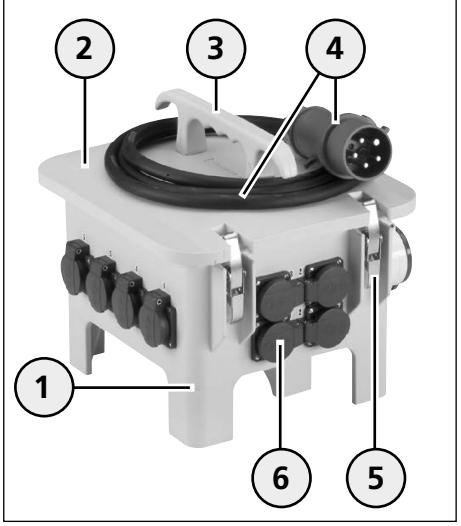

1 Involucro con piedi di appoggio
2 Coperchio dell'involucro
3 Maniglia per il trasporto
4 Cavo con spina o spina del dispositivo
5 Chiusure rapide in acciaio inox
6 Prese di corrente

3KRAFT®

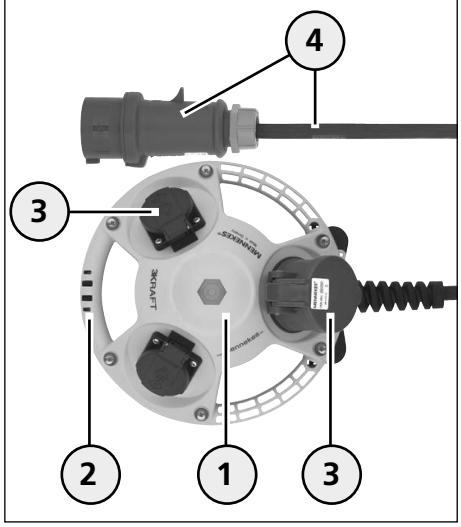

1 Alla struttura
2 Maniglia per il trasporto
3 Prese di corrente
4 Cavo con spina

AirKRAFT®

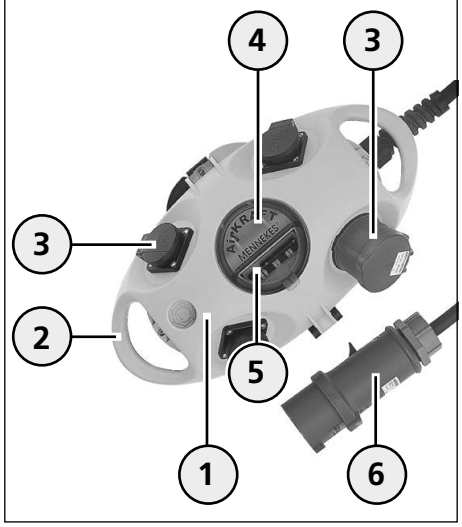

1 Alla struttura
2 Maniglia per il trasporto
3 Prese di corrente
4 Finestra di visualizzazione
5 Organi di protezione
6 Cavo con spina

DELTA-BOX

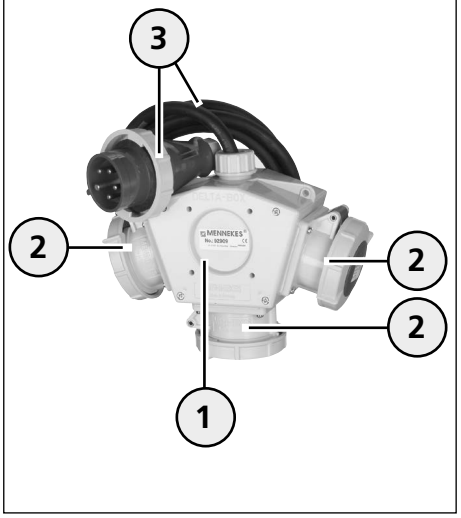

1 Alla struttura
2 Prese di corrente
3 Cavo con spina

IT

4.2 Varianti di dispositivo

Le combinazioni di prese di corrente multiple mobili possono differenziarsi l'una dall'altra in base alle richieste del cliente o agli standard specifici nazionali, ad es. in base alla loro dimensione, alla loro forma e alla loro dotazione. Inoltre, possono essere integrati dei componenti (es. prese di corrente) che comportano differenze nell'aspetto, funzionali e rilevanti per il controllo del dispositivo.

Possibili differenze caratteristiche:

– dimensione / materiale / colore dell'involucro
– involucro con / senza finestra di visualizzazione
– finestra di visualizzazione con / senza viti a testa zigrinata
– finestra di visualizzazione o coperchio di involucro con / senza possibilità di chiusura tramite lucchetto (optional)
– cavi, spine e spine di dispositivo vari (es. spina CEE, spina Schuko®)
– prese di corrente diverse
– con / senza sistemi di protezione (es. interruttore differenziale)
– tipo di protezione

Alcuni dispositivi sono dotati di una funzione di marcatura (codice numerico) per facilitarne il riconoscimento dall'esterno che deve comunque corrispondere all'identificazione del mezzo di esercizio all'interno prevista dalle norme vigenti.

Maggiori informazioni sui singoli tipi di dispositivo e i dati sulla dotazione e gli accessori sono riportati nell'attuale catalogo dei prodotti MENNEKES e in Internet al sito www.MENNEKES.de

5. Messa in funzione

5.1 Disimballaggio del dispositivo

Disimballare il dispositivo

- Per l'apertura dell'imballaggio non utilizzare oggetti affilati o appuntiti al fine di evitare danni al dispositivo.
- Aprire l'imballaggio ed estrarre il dispositivo (**1**).
- Conservare l'imballaggio (ad es. per rispedire il dispositivo in caso di danni) oppure smaltirlo a norma secondo le disposizioni vigenti.

5.2 Verifica della presenza di danni da trasporto sul dispositivo

- Ultimato il disimballaggio, verificare la presenza di danni da trasporto sul dispositivo.
- Se si rilevano danni da trasporto, rivolgersi al proprio rivenditore specializzato.
- Non utilizzare il dispositivo in presenza di danni.

5.3 Rispedire il dispositivo

In caso di rispedizione dell'apparecchio a MENNEKES è necessario impiegare l'imballo originale oppure un contenitore di trasporto sicuro e adatto.

5.4 Messa in funzione del dispositivo

Per un uso sicuro del dispositivo è necessario tenere in considerazione le condizioni ambientali locali.

⇨ vedi capitolo "Dati tecnici"

Prima di usare il dispositivo, accertarsi che i dati di allacciamento corrispondano ai dati di rete. Il dispositivo deve essere usato esclusivamente in corrispondenza con i dati della rete locale.

⇨ vedere targhetta identificativa

⚠ Avvertenza

Rischio di ferimenti a causa di messa in sicurezza inadatta o assente

Nell'usare un dispositivo in spazi aperti con messa in sicurezza attraverso interruttore differenziale inadatta o assente, si possono avere ferimenti per eventuali scosse elettriche.

- Usare quindi il dispositivo in spazi aperti esclusivamente se questo o la presa di corrente da alimentare sono messi in sicurezza da un interruttore differenziale adatto.
- In caso di dubbio, rivolgersi ad un elettricista esperto.

5.4.1 Verificare ed attivare gli organi di protezione

- Se l'apparecchio è dotato di fusibili a vite, prima di ogni uso controllare che questi siano integri e ben fissati.
- Eventualmente montare dei fusibili a vite adatti e mancanti.
- Sostituire i fusibili a vite difettosi con dei nuovi.
- Serrare bene a mano tutti i fusibili a vite.
- Attivare tutti gli organi di protezione (interruttori differenziali ed interruttori magnetotermici).

⇨ vedi capitolo "Funzionamento - Organi di protezione"

5.4.2 Collegare l'utenza

- Collegare l'utenza.

⇨ vedere capitolo "Funzionamento"

6. Funzionamento

⚠ Pericolo

Pericolo di lesioni da dispositivo danneggiato

In presenza di lesioni al dispositivo vi è il rischio di ferite gravi o morte.

- Non utilizzare il dispositivo in presenza di danni esterni.
- Contrassegnare l'eventuale dispositivo danneggiato in modo tale che non possa essere utilizzato da altre persone.
- Far eliminare i danni immediatamente da elettricisti qualificati.
- Lasciare che il dispositivo sia messo fuori servizio esclusivamente da elettricisti qualificati.

6.1 Trasportare il dispositivo

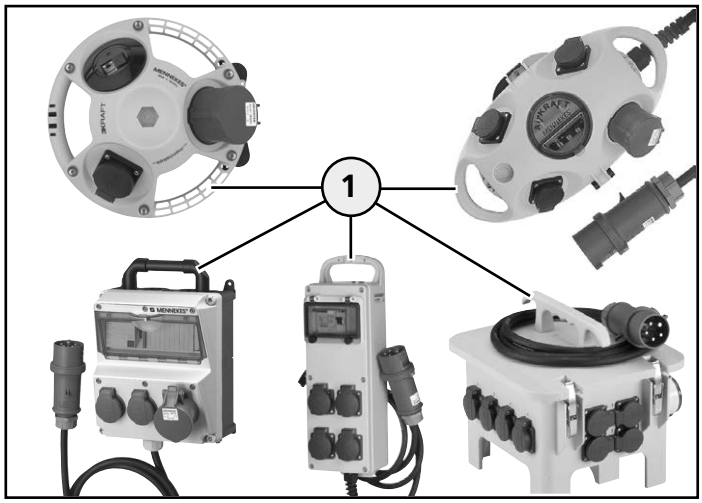

Trasportare il dispositivo

Le combinazioni di prese di corrente mobili sono dotate nella maggior parte dei modelli di un'apposita maniglia per il trasporto semplice e sicuro.

- Trasportare il dispositivo sempre all'apposita maniglia (**1**) per evitare ferimenti o danni al dispositivo.

6.2 Rispettare la posizione d'utilizzo

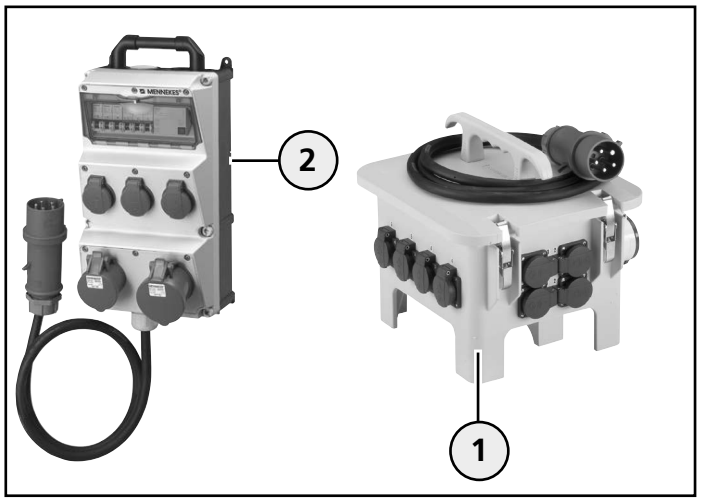

Rispettare la posizione d'utilizzo (esempio: AMAXX® mobile, distributore di corrente EverGUM®)

Durante il funzionamento, seguire e rispettare la posizione d'utilizzo del dispositivo. Il distributore di corrente EverGUM® deve poggiare sugli appositi piedi di appoggio. Tutti gli altri dispositivi devono essere posizionati sul retro dell'involucro, in modo che il coperchio incernierato si apra verso l'alto e le spine del distributore di corrente siano collegabili.

IT

- Durante il suo funzionamento, posizionare il dispositivo in un luogo pulito ed asciutto.
- Accertarsi che il dispositivo non si trovi in acqua (pozzanghera).
- Poggiare il distributore di corrente EverGUM® sugli appositi piedi di appoggio (**1**).
- Poggiare i dispositivi (**2**) (AMAXX® mobile, AirKRAFT®, 3KRAFT®, DELTA-BOX, presa di corrente multipla EverGUM®) sul retro dell'involucro.

6.3 Organi di protezione

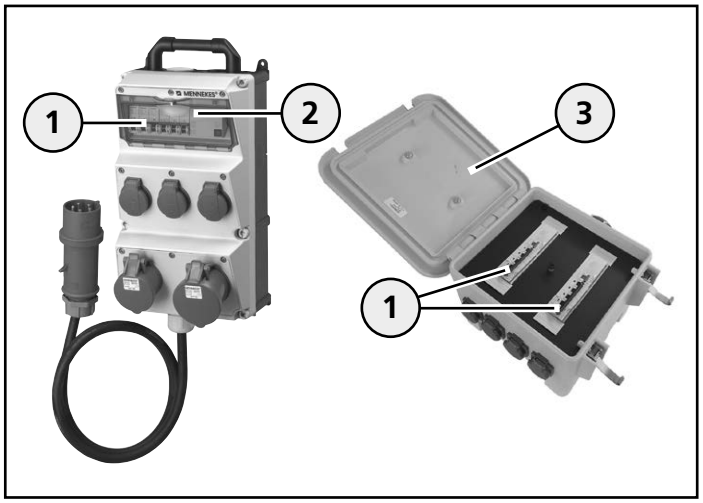

Organi di protezione

Le combinazioni di prese di corrente multiple mobili sono per la maggior parte dotate di organi di protezione (**1**) (fusibili a vite, interruttori magnetotermici, ecc.) per la loro messa in sicurezza. Gli organi di protezione sono dietro una finestra di visualizzazione (**2**) o sotto il coperchio dell'involucro (**3**), come per il distributore di corrente EverGUM®.

- Per accedere agli organi di protezione, aprire la finestra di protezione e/o il coperchio dell'involucro (distributori di corrente EverGUM®).

⇨ vedere capitolo seguente

6.4 Aprire / chiudere la finestra di visualizzazione

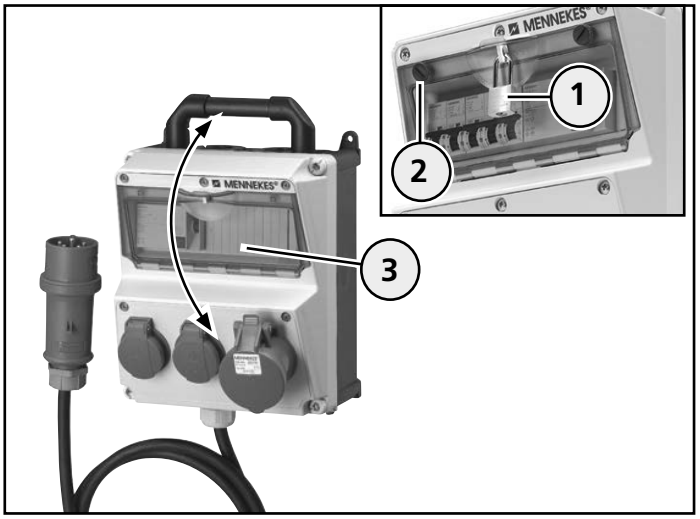

Aprire / chiudere la finestra di visualizzazione

In base al modello di dispositivo, la finestra di visualizzazione è con o senza viti zigrinate e come optional dotata di un lucchetto. Il suo funzionamento è descritto al dispositivo AMAXX® mobile ed avviene in un'identica modalità anche nelle diverse varianti.

Apri

- Staccare l'eventuale lucchetto (**1**).
- Allentare le viti a testa zigrinata (**2**) ruotandole verso sinistra.
- Aprire la finestra di visualizzazione (**3**).

Chiudi

- Chiudere la finestra di visualizzazione (**3**) fino a quando non scatta in posizione.
- Stringere le viti a testa zigrinata (**2**) per ricreare l'effetto di protezione.
- Chiudere la finestra di visualizzazione eventualmente con l'apposito lucchetto (**1**).

6.5 Aprire / chiudere il coperchio dell'involucro al distributore di corrente EverGUM®

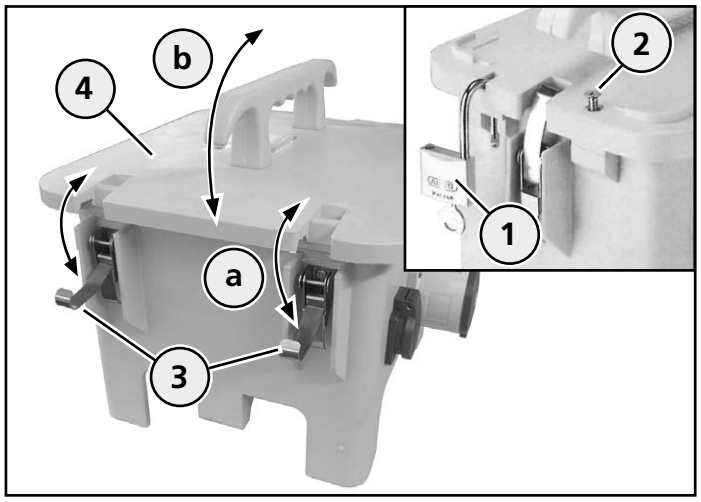

Aprire il coperchio dell'involucro

Apri

- Rimuovere eventualmente il lucchetto (**1**) o la vite (**2**).
- Staccare le chiusure rapide (**3**) (**a**).
- Ribaltare il coperchio dell'involucro (**4**) verso l'alto (**b**).

Chiudi

- Ribaltare il coperchio dell'involucro (**4**) verso il basso (**b**).
- Chiudere il coperchio dell'involucro con le chiusure rapide (**3**) (**a**).
- Bloccare il coperchio del'involucro eventualmente con il lucchetto (**1**) o le viti (**2**).

6.6 Mantenere il grado di protezione

Le combinazioni di prese mobili possono essere dotate di tipi di prese e alla classe di protezione diverse in base al Paese di destinazione (es. IP 44 o IP 67).
Per mantenere la classe di protezione del dispositivo, devono essere associate alle combinazioni di prese solo utenze con identica classe di protezione (es: collegare una spina IP 67 di un'utenza alla presa di corrente IP 67 di una combinazione di prese).

Le indicazioni sulla classe di protezione della propria combinazione di prese sono riportate nel capitolo "Dati tecnici" o sulla targhetta identificativa.

- Prima dell'uso, accertarsi che la classe di protezione della combinazione di prese corrisponda all'utenza da collegare.
- Collegare al dispositivo un'utenza con identica classe di protezione e prese adatte, al fine di ridurre l'effetto della classe di protezione.

Se una spina di classe IP 44 viene collegata alla combinazione di prese di classe IP 67, la combinazione di prese può raggiungere solo un effetto di protezione della classe IP 44 !
Conseguenza: funzione protettiva limitata !
Ciò deve essere osservato in particolare nei dispositivi di classe IP 44 e nell'uso all'aperto.

6.7 Particolarità per le utenze da collegare

6.7.1 Sistemi di spine

Attenzione

Danni materiali causati da utenze inadatte

Nel collegare un'utenza con spine inadatte, si ha rischio d'incendio per il contatto difettoso dei componenti.

- Collegare al dispositivo esclusivamente delle utenze dotate di spine adatte.

Utenze con spina Schuko® superiore IP 44 / IP 54 (IP 66, IP 68 / DWD) non raggiungono con il collegamento a combinazioni di prese mobili Schuko® IP 44 / IP 54 e/o connettori di conformazione varia, alcun contatto sufficiente.

Lo stesso vale per alimentatori a spina e spine angolari. Tali dispositivi non devono essere messi in funzione l'uno con l'altro.
Le relative prese di corrente e gli accoppiamenti Schuko® sono contrassegnati da un simbolo a spina(**1**) (vedi figura).

IT

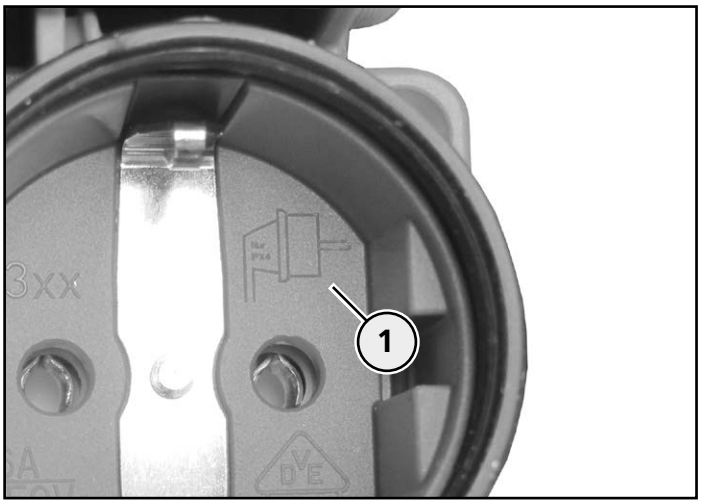

Simbolo di spina

La spina dell'utenza da collegare deve essere completamente inseribile nella presa. Una spina adatta si distingue per la sua posizione fissa (come all'arresto completo) nella presa.

Con ciò è garantito il contatto regolare della connessione a spina.

Le spine Schuko® devono essere dotate di un tallone su tutto il perimetro dell'involucro della spina, per avere la necessaria tenuta e mantenere la classe di protezione quando collegate.

- Collegare esclusivamente utenze con spine adatte alla combinazione di prese.
- Non collegare utenze dotate, ad esempio, di spine angolari o alimentatori di rete a spina.

6.7.2 Interruttori differenziali sensibili a tutte le componenti (FI) (tipo B)

Le combinazioni di prese possono essere dotate per clienti specifici di un interruttore differenziale (FI) "tipo B", previsto solo per casi di applicazione speciali ed utilizzabili solo per questi.
Per un uso sicuro, seguire assolutamente le seguenti avvertenze.
I dispositivi interessati sono contrassegnati da un'etichetta adesiva (vedi figura).

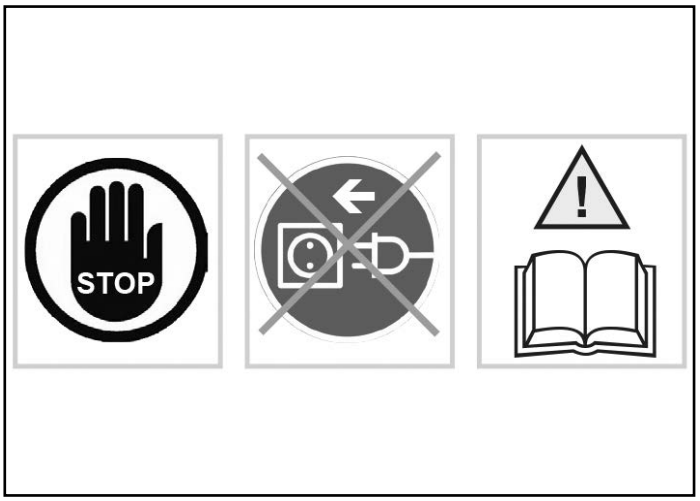

Etichetta (avvertenza sull'interruttore differenziale (FI) "tipo B")

- Prima di usare il dispositivo, lasciare verificare l'installazione elettrica da un elettricista esperto, se è possibile far funzionare insieme il dispositivo e/o le utenze da collegare.
- Rivolgersi ad un elettricista qualificato.

Apparecchiature o utenze elettriche (es. saldatrici, pompe, vibratori, ecc.) funzionanti con un convertitore di frequenza, possono provocare anomalie in correnti continue.
I comuni interruttori differenziali con caratteristica input AC o di tipo A non sono in grado di catturare queste correnti di dispersione, così non è più garantita l'attivazione automatica dell'interruttore differenziale FI con conseguente maggiore rischio di scosse elettriche.
Ciò significa che le apparecchiature e/o le utenze elettriche con interruttore differenziale di tipo B non devono essere attivate e messe in funzione dietro interruttori differenziali di tipo A!

⚠ Avvertenza

Pericolo di ferimenti da interruttore differenziale inadatto

Se un'utenza a controllo di frequenza con un interruttore differenziale di tipo B viene collegata ad un'apparecchiatura e/o ad una combinazione di prese con interruttore differenziale tipo A, vi è pericolo di feririsi a causa di scosse elettriche.

- Verificare o lasciare controllare da un elettricista esperto di quale tipo di interruttore differenziale è dotata l'utenza o l'apparecchiatura elettrica da collegare.
- Collegare solo utenze adatte alla combinazione di prese.
- In caso di dubbio, rivolgersi ad un elettricista esperto.

6.8 Collegare l'utenza

Il collegamento di un'utenza è descritto sull'esempio del DELTA-BOX in classe di protezione IP 44 e IP 67. La procedura è identica anche nelle diverse varianti del dispositivo.

⚠ Avvertenza

Pericolo di lesioni dovute all'avviamento involontario di utenze elettriche

Le utenze elettriche (es, trapano elettrico) già collegate attraverso il proprio interruttore ON/OFF o collegate alla combinazione di prese di corrente possono avviarsi automaticamente e provocare lesioni.

- Prima di collegarlo alla combinazione di prese, spegnere un'utenza elettrica prima con il suo interruttore ON/OFF.

6.8.1 Collegare utenze al dispositivo con classe di protezione IP 44

- Chiudere il coperchio a cerniera della presa di corrente e inserire completamente la spina dell'utenza.
- Controllare che la spina sia ben fissa.

6.8.2 Collegare utenze al dispositivo con classe di protezione IP 67

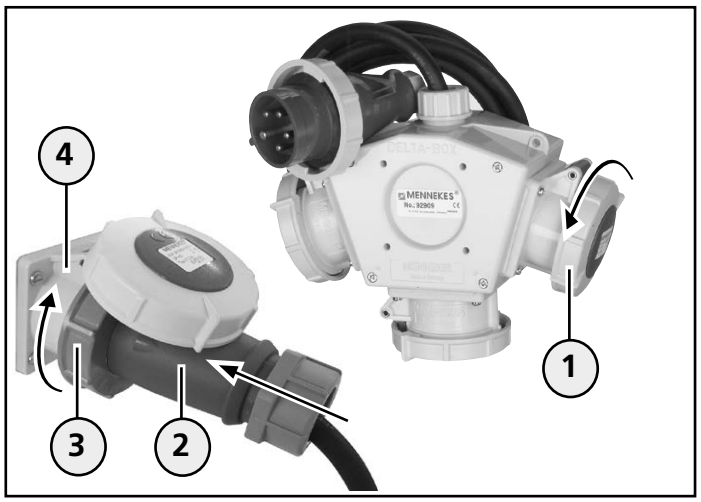

Collegare utenze (esempio: DELTA-BOX)

- Aprire il coperchio incernierato chiuso (**1**) ruotandolo verso sinistra.
- Chiudere il coperchio a cerniera e inserire completamente la spina dell'utente (**2**).
- Fissare l'anello a baionetta (**3**) della spina alla presa di corrente (**4**) ruotandolo verso destra (effetto di protezione!).
- Attivare l'utenza.

6.9 Rimozione dell'utenza

Il distacco di un'utenza collegata al dispositivo è descritto, sull'esempio del DELTA-BOX in classe di protezione IP 44 e IP 67. La procedura è identica per tutti gli altri dispositivi.

⚠ Avvertenza

Pericolo di lesioni causate da un uso improprio

In caso di uso improprio, il dispositivo può danneggiarsi e provocare lesioni.

- Estrarre una spina inserita nella scatola esclusivamente dalla presa.
- Assicurarsi che i cavi non siano piegati, schiacciati o coperti e che non vengano in contatto con fonti di calore esterne.

6.9.1 Rimuovere un'utenza dal dispositivo con classe di protezione IP 44

- Innanzitutto, disattivare l'utenza collegata.
- Sollevare leggermente il coperchio a cerniera della presa di corrente ed estrarre la spina dalla presa.

6.9.2 Rimuovere un'utenza dal dispositivo con classe di protezione IP 44

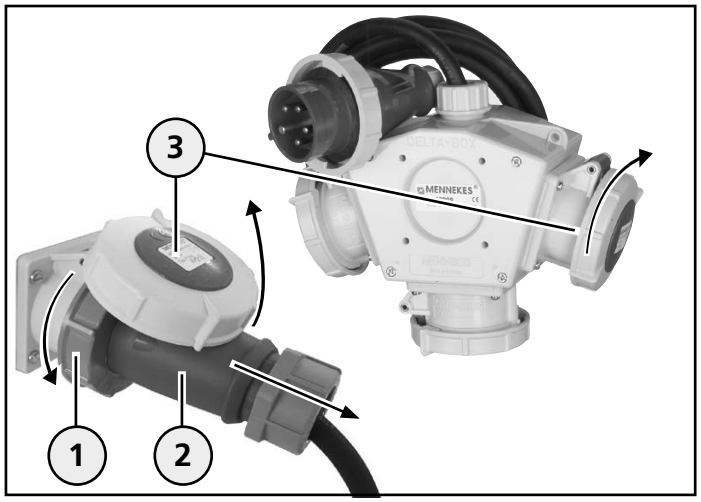

Rimozione dell'utenza (esempio DELTA BOX)

- Innanzitutto, disattivare l'utenza collegata.
- Staccare l'anello a baionetta (**1**) della spina (**2**) ruotandolo verso sinistra.
- Sollevare leggermente il coperchio a cerniera (**3**) della presa di corrente ed estrarre la spina dalla presa.
- Chiudere a mano il coperchio a cerniera (**3**) per ricreare l'effetto di protezione della combinazione di prese di corrente.

7. Messa fuori servizio

7.1 Messa fuori servizio del dispositivo

- Rimuovere dal dispositivo tutte le utenze collegate al dispositivo.

⇨ vedere capitolo "Funzionamento"

- Pulire il dispositivo prima dell'immagazzinaggio.
- Arrotolare i cavi.
- Riporre il dispositivo in un luogo pulito ed asciutto.

8. Pulizia

A seconda delle condizioni di utilizzo e della sporcizia, il dispositivo può essere pulito a secco o a umido.

Si consiglia tuttavia di eseguire periodicamente una pulizia a secco per evitare impurità eccessive sulle superfici.

- Innanzitutto rimuovere dal dispositivo tutte le utenze collegate prima di iniziare l'intervento di pulizia.

⇨ vedere capitolo "Funzionamento"

⚠ Pericolo

Pericolo di lesioni da scossa elettrica

Durante interventi a componenti sotto tensione vi è il rischio di lesioni gravi o morte.

- Eseguire gli interventi al dispositivo, solo dopo averlo staccato dall'alimentazione di corrente ed averne staccato la spina.
- Pulire il dispositivo e i componenti (es. prese di corrente) esclusivamente all'esterno.
- Non aprire il dispositivo e tenere chiuse le prese di corrente.

8.1 Pulizia a secco

Per la pulizia a secco, usare una scopetta manuale ed un panno pulito.

- Rimuovere la polvere e lo sporco presenti prima con una scopetta manuale.
- Dopodiché pulire bene il dispositivo con un panno pulito ed asciutto.

8.2 Pulizia a umido

❗ Attenzione

Danni materiali causati da pulizia errata

L'utilizzo di detergenti, dispositivi di pulizia non adatti oppure l'utilizzo eccessivo di acqua possono portare a danni al dispositivo.

- Prima di qualsiasi utilizzo, verificare che i detergenti siano approvati da MENNEKES.
- Pulire il dispositivo e i componenti (es. prese di corrente) esclusivamente all'esterno.
- Non aprire il dispositivo e tenere chiuse le prese di corrente.
- Non usare acqua corrente.
- Assicurarsi che non entri acqua nei componenti in tensione.
- Non utilizzare apparecchi per pulizia ad alta pressione.

Per la pulizia ad umido, usare esclusivamente acqua pulita.

- Rimuovere la polvere e lo sporco presenti prima con una scopetta manuale.
- Dopodiché pulire bene il dispositivo con un panno pulito ed umido.

9. Manutenzione

Manutenzioni e controlli periodici contribuiscono al perfetto funzionamento del dispositivo e ne allungano la durata di vita. Eventuali fonti di difetti sono quindi rilevabili ed evitabili anticipatamente.
MENNEKES consiglia di controllare visivamente il dispositivo per eventuali difetti esterni (variazionbi di materiale, componenti mancanti, ecc.) e per il suo funzionamento regolare (es. degli organi di protezione). Se si rilevano difetti al dispositivo, questi devono essere subito riparati. Un dispositivo difettoso o danneggiato non deve essere usato, perché aumenta il rischio di scosse elettriche o danni materiali (es. dovuti ad incendio).

⚠ Pericolo

Pericolo di lesioni da scossa elettrica

Durante interventi a componenti sotto tensione vi è il rischio di lesioni gravi o morte.

- Eseguire gli interventi al dispositivo, solo dopo averlo disattivato dall'alimentazione di corrente e averne staccato la spina.

9.1 Interventi di manutenzione

Le manutenzioni possono essere svolte anche da soggetti poco esperti. Se tuttavia si hanno dei dubbi, incaricare un elettricista di svolgere l'intervento.

9.1.1 Controllare il dispositivo per la presenza di danni

- Controllare visivamente il dispositivo per la presenza di danni esterni (es. componenti mancanti, variazioni del materiale, crepe all'involucro, rotture o segni di danno al cavo, ecc.).
- Controllare il regolare funzionamento del coperchietto incernierato della presa e della finestra di visualizzazione.
- Lasciare sostituire il coperchietto incernierato o la finestra di visualizzazione rotti o che non si chiudono perfettamente da un elettricista esperto.
- Se si rilevano danni al dispositivo, rivolgersi immediatamente ad un elettricista esperto.
- Non usare più il dispositivo danneggiato.
- Lasciare che il dispositivo sia riparato o messo fuori servizio da elettricisti qualificati.

9.1.2 Controllare i fusibili a vite

⚠ Pericolo

Pericolo di lesioni da scossa elettrica

Nel sostituire un fusibile a vite si possono toccare componenti sotto tensione. Vi è quindi il rischio di lesioni gravi o di morte.

- Sostituire un fusibile a vite, solo dopo aver disattivato dall'alimentazione di corrente il dispositivo e averne staccato la spina.

- Se il proprio dispositivo è dotato di fusibili a vite, controllare che questi siano ben fissi.
- Serrarli bene a mano.
- Sostituire i fusibili a vite difettosi con dei nuovi e di uguale valore.
- In caso di dubbio, rivolgersi ad un elettricista esperto.

9.1.3 Controllare gli interruttori differenziali (FI)

Gli interruttori differenziali (FI) possono differire esteticamente, a livello funzionale o per il loro utilizzo.
Il controllo avviene di regola premendo un tasto di prova che fa scattare l'interruttore differenziale.
Dopo l'attivazione, riporre la leva di scatto dell'interruttore differenziale nella sua posizione di partenza.

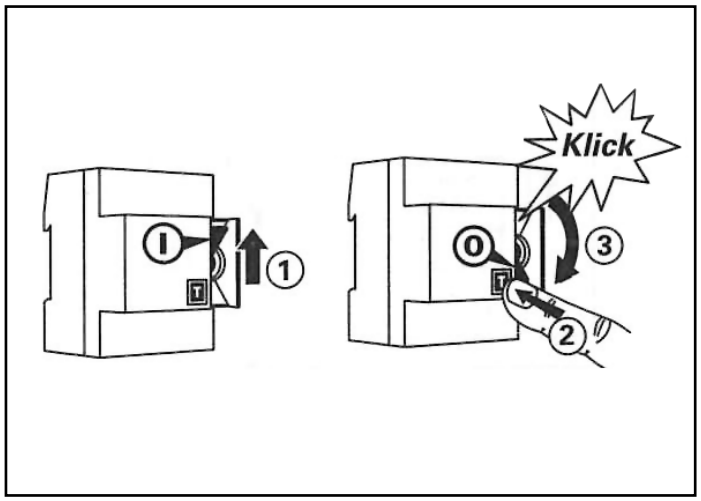

Controllare gli interruttori differenziali (FI)

- Premere il tasto di prova (**T**) (**2**).

Il dispositivo di protezione scatta (**3**) (clic!)

- Riporre la leva di scatto (**1**) di nuovo nella sua posizione di partenza.
- Se si verificano anomalie durante la procedura di prova, rivolgersi immediatamente ad un elettricista esperto.
- Non usare più il dispositivo danneggiato.

9.1.4 Pulire il dispositivo

- Pulire periodicamente il dispositivo per evitare impurità eccessive sulle sue superfici.

⇨ vedi capitolo "Pulizia"

10. Manutenzione

Le attività descritte nel presente capitolo devono essere eseguite esclusivamente da un elettricista qualificato.

10.1 Controllo del dispositivo in ambito non professionale

Per un uso sicuro e duraturo del dispositivo, si consiglia di far verificare a intervalli regolari lo stato conforme del dispositivo da parte di elettricisti qualificati.

- Lasciar controllare verificare a intervalli regolari lo stato conforme del dispositivo da parte di elettricisti qualificati.
- Rivolgersi ad un elettricista, in caso di danni durante l'utilizzo del dispositivo.
- Far eliminare i danni immediatamente da elettricisti qualificati.
- È necessario osservare le normative di legge e le disposizioni nazionali vigenti in materia nel Paese di utilizzo.

10.2 Controllo del dispositivo in ambito professionale

Per un uso del dispositivo in ambito professionale, il gestore / l'utilizzatore deve far verificare a intervalli regolari lo stato conforme del dispositivo da parte di elettricisti qualificati.

Se durante l'utilizzo si verificano danni al dispositivo, questi ultimi vanno riparati immediatamente.

- Lasciare che il dispositivo sia controllato a intervalli regolari da elettricisti qualificati.
- È necessario osservare le normative di legge e le disposizioni nazionali vigenti in materia nel Paese di utilizzo.

Interventi da far eseguire ad un elettricista

⚠ Pericolo

Pericolo di lesioni da scossa elettrica

Durante interventi a componenti sotto tensione vi è il rischio di lesioni gravi o morte.

- Eseguire gli interventi al dispositivo, solo dopo averlo disattivato dall'alimentazione di corrente e averne staccato la spina.

- Controllare il dispositivo per la presenza di danni.
- Riparare regolarmente i danni al dispositivo.
- Per la sua riparazione usare esclusivamente ricambi originali MENNEKES.
- Dopo la sua riparazione, controllare il regolare funzionamento del dispositivo.
- Se non è più possibile rimettere in funzione il dispositivo per danni e in considerazione di un ulteriore uso sicuro, mettere il dispositivo fuori servizio.

11. Anomalie

⚠ Avvertenza

Pericolo di lesioni dovute all'avviamento involontario di utenze elettriche

In caso di riavvio di un dispositivo di protezione scattato, le utenze elettriche collegate alla combinazione di prese di corrente possono avviarsi automaticamente e provocare lesioni.

- Avviare un organo di protezione solo dopo aver disattivato tutte le utenze collegate oppure dopo averle separate dalla combinazione di prese di corrente.

11.1 Risoluzione dei problemi

- Aprire la finestra di visualizzazione o il coperchio dell'involucro (distributore di corrente EverGUM®) all'apparecchio per accedere agli organi di protezione.

⇨ vedere capitolo "Funzionamento"

11.1.1 Interruttore differenziale (FI)

Scatta un interruttore differenziale (FI)

- Con un esame visivo controllare la presenza di guasti alla combinazione di prese di corrente e alle utenze collegate.

SÌ - c'è un difetto alla combinazione di prese o all'utenza

- Mettere fuori servizio la combinazione di prese difettosa e non usarla più.
- Mettere fuori servizio l'utenza difettosa e non usarla più
- Incaricare un elettricista qualificato.

NO - non è presente alcun guasto

- Riaccendere l'interruttore differenziale (FI).

L'interruttore differenziale scatta di nuovo!

- Mettere fuori servizio la combinazione di prese difettosa e non usarla più.
- Mettere fuori servizio l'utenza difettosa e non usarla più.
- Incaricare un elettricista qualificato.

11.1.2 Interruttore magnetotermico e fusibile a vite

Si attivano un interruttore magnetotermico o un fusibile a vite

⚠ Pericolo

Pericolo di lesioni da scossa elettrica

Nel sostituire un fusibile a vite si possono toccare componenti sotto tensione. Vi è quindi il rischio di lesioni gravi o di morte.

- Sostituire un fusibile a vite, solo dopo aver disattivato dall'alimentazione di corrente il dispositivo e averne staccato la spina.

- Con un esame visivo controllare la presenza di guasti alla combinazione di prese di corrente e alle utenze collegate.

SÌ - c'è un difetto alla combinazione di prese o all'utenza

- Mettere fuori servizio la combinazione di prese difettosa e non usarla più.
- Mettere fuori servizio l'utenza difettosa e non usarla più
- Incaricare un elettricista qualificato.

NO - non è presente alcun guasto

- Riattivare l'interruttore magnetotermico.
- Staccare la spina del dispositivo e montare un fusibile a vite nuovo e di identico valore.

L'interruttore magnetotermico e/o il fusibile a vite scatta di nuovo!

- Mettere fuori servizio la combinazione di prese difettosa e non usarla più.
- Mettere fuori servizio l'utenza difettosa e non usarla più.
- Incaricare un elettricista qualificato.

12. Immagazzinaggio e smaltimento

12.1 Immagazzinaggio del dispositivo

Per un immagazzinaggio a norma e per un successivo funzionamento senza problemi del dispositivo, è necessario osservare i seguenti punti.

- Pulire il dispositivo prima dell'immagazzinaggio.

⇨ vedi capitolo "Pulizia"

- Imballare il dispositivo nell'imballaggio originale oppure in un cartone idoneo.
- Immagazzinare il dispositivo in un luogo asciutto e temperato a una temperatura di stoccaggio compresa tra 0 °C e +40 °C.

12.2 Smaltimento del dispositivo

Al termine del suo utilizzo, il dispositivo va smaltito in modo conforme alla normativa. Non gettare il dispositivo tra i rifiuti domestici. In base alla Direttiva Europea 2002/96/CE sugli apparecchi elettrici ed elettronici usati e nella sua applicazione nella legislazione nazionale, gli elettrodomestici non più utilizzabili devono essere smaltiti separatamente e condotti ad un riciclo nel rispetto dell'ambiente.

Inoltre, per lo smaltimento è necessario osservare le normative di legge e le disposizioni nazionali vigenti in materia nel Paese di utilizzo.

13. Dati tecnici

13.1 Targhetta identificativa

Esempio:

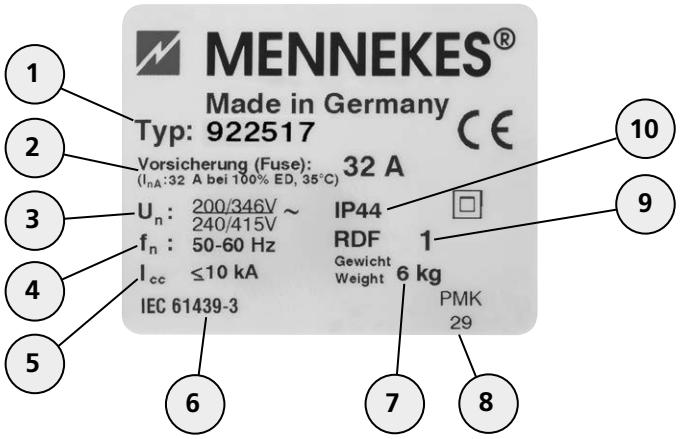

Pos.	Spiegazione
1	Codice articolo
2	Fusibile max. della linea di alimentazione + I_{nA}
3	Tensione nominale
4	Frequenza
5	Corrente nominale di cortocircuito
6	Norma di prodotto
7	Peso del dispositivo
8	Codice di produzione
9	Fattore di carico nominale (RDF)
10	Grado di protezione (IP)

13.1 / 1

Assieme alla targhetta, osservare le potenze allacciate specifiche del dispositivo.

⇨ vedere capitolo "Appendice"

13.2 Misure del dispositivo

Le misure del dispositivo ed altre informazioni sul prodotto sono riportate nell'attuale catalogo dei prodotti MENNEKES o in Internet al sito www.MENNEKES.de.

13.3 Condizioni ambientali

Per un funzionamento del dispositivo sicuro e senza disturbi è necessario osservare le condizioni ambientali locali.

⚠ Avvertenza

Rischio di ferimenti a causa di condizioni ambientali non adatte

Condizioni ambientali non adatte possono provocare danni al dispositivo, con conseguente maggiore rischio di scossa elettrica.

- Utilizzare il dispositivo esclusivamente in presenza di condizioni ambientali adatte.

Attenzione

Danni materiali derivanti da condizioni ambientali non idonee

In caso di mancata osservanza (es. in caso di diminuzione della capacità del dispositivo) possono verificarsi danni al dispositivo.

- Osservare le condizioni ambientali per il funzionamento sicuro del dispositivo.

- Usare il dispositivo solo con dati di rete corrispondenti.
- Usare il dispositivo all'aperto solo se questo è messo in sicurezza da un interruttore differenziale adatto.
- Evitare la penetrazione di acqua nel dispositivo, perché ciò aumenta il rischio di scosse elettriche.
- Non usare il dispositivo in ambienti a rischio esplosione, nei quali vi sono liquidi, gas o polveri infiammabili - rischio di esplosione ed incendio!
- Non coprire l'apparecchio per evitare accumuli di calore e danni allo stesso dispositivo.

Temperature ambientali consentite per il funzionamento

Installazione interna ed esterna		
Min.	Max.	Valore medio in 24h
- 25 °C	+40 °C	non superiore a +35 °C

13.3 / 1

Over dit document

© Copyright by MENNEKES Elektrotechnik GmbH & Co. KG

Dit document is door de auteurswet beschermd.

De inhoud van dit document is eigendom van MENNEKES Elektrotechnik GmbH & Co. KG en mag noch geheel noch gedeeltelijk worden vermenigvuldigd of gereproduceerd zonder voorafgaande toestemming van de eigenaar.

Waarschuwingen

⚠ Gevaar

Deze waarschuwing kenmerkt een onmiddellijk dreigend gevaar. De verontachtzaming leidt tot de dood of zware verwondingen.

⚠ Waarschuwing

Deze waarschuwing kenmerkt een mogelijkerwijs gevaarlijke situatie. De veronachtzaming kan tot de dood of zware verwondingen leiden.

⚠ Voorzichtig

Deze waarschuwing kenmerkt een mogelijkerwijs gevaarlijke situatie. De veronachtzaming kan tot lichte of minder ernstige verwondingen leiden.

Opgelet

Deze aanwijzing kenmerkt een mogelijke gevaarlijke situatie. Het negeren van deze aanwijzing kan tot materiële schade aan het apparaat leiden.

Algemene aanwijzingen

ℹ Deze aanwijzing kenmerkt aanvullende, nuttige informatie bij een bepaald thema.

Gebruikte symbolen

- Oproep tot actie

– Opsomming

⇨ Kruisverwijzing naar een andere plaats in het document

Inhoudsopgave

1. Algemeen ... 4
1.1 Contactgegevens ... 4
2. Voor uw veiligheid ... 4
2.1 Algemene veiligheidsaanwijzingen ... 4
2.2 Voorgeschreven gebruik ... 5
2.3 Doelgroep ... 5
2.3.1 Bediener / gebruiker ... 5
2.4 Voorzienbaar verkeerd gebruik ... 5
3. Restrisico's ... 6
3.1 Gevaar door ongeschikte omgevingsomstandigheden ... 6
3.2 Gevaar door ontbrekende beveiliging ... 6
3.3 Gevaar door brand ... 6
3.4 Gevaar door ondeskundige bediening ... 6
3.5 Gevaar door condenswater ... 6
4. Productbeschrijving ... 7
4.1 Opbouw van het apparaat ... 7
4.2 Apparaatvarianten ... 8
5. Inbedrijfstelling ... 8
5.1 Apparaat uitpakken ... 8
5.2 Apparaat op transportschade controleren ... 8
5.3 Apparaat retour sturen ... 8
5.4 Apparaat in werking nemen ... 8
5.4.1 Veiligheidsorgaan controleren en inschakelen ... 9
5.4.2 Verbruikers aansluiten ... 9
6. Bediening ... 9
6.1 Apparaat transporteren ... 9
6.2 Gebruikspositie in acht nemen ... 9
6.3 Veiligheidsorgaan ... 10
6.4 Kijkvenster openen / sluiten ... 10
6.5 Behuizingsdeksel op EverGUM®-verdeler openen / sluiten ... 11
6.6 Veiligheidsklasse inschakelen ... 11
6.7 Bijzonderheden bij aan te sluiten verbruikers ... 11
6.7.1 Stekkersystemen ... 11
6.7.2 Sensitief voor universele stroom, aardlekschakelaar (type B) ... 12

6.8 Verbruikers aansluiten 13
6.8.1 Verbruikers op het apparaat met veiligheidsklasse IP 44 aansluiten 13
6.8.2 Verbruikers op het apparaat met veiligheidsklasse IP 67 aansluiten 13
6.9 Verbruiker verwijderen 13
6.9.1 Verbruiker van het apparaat met veiligheidsklasse IP 44 verwijderen 14
6.9.2 Verbruiker van het apparaat met veiligheidsklasse IP 67 verwijderen 14

7. Buitenbedrijfstelling 14
7.1 Apparaat buiten bedrijf nemen 14

8. Reiniging 14
8.1 Droge reiniging 14
8.2 Vochtige reiniging 14

9. Onderhoud 15
9.1 Onderhoudswerkzaamheden 15
9.1.1 Apparaat op beschadigingen controleren 15
9.1.2 Schroefzekeringen controleren 15
9.1.3 Aardlekschakelaar controleren 15
9.1.4 Apparaat reinigen 16

10. Instandhouding 16
10.1 Controle van het apparaat in het niet commerciële bereik 16
10.2 Controle van het apparaat in industriële omgeving 16

11. Storingen 17
11.1 Verhelpen van storingen 17
11.1.1 Aardlekschakelaar 17
11.1.2 Leidingveiligheidsschakelaar en schroefzekering 17

12. Opslag en verwijdering 18
12.1 Apparaat opslaan 18
12.2 Apparaat verwijderen 18

13. Technische gegevens 18
13.1 Typeplaatje 18
13.2 Afmetingen apparaat 18
13.3 Omgevingscondities 18

14. Anhang / Appendix / Annexe / Bijlage / Appendice
14.1 Anschlusswerte / Connected loads / Valeurs de raccordement / Aansluitwaarden / Valori per l'allacciamento

NL

1. Algemeen

De informatie in deze gebruiksaanwijzing geldt uitsluitend voor de apparatuur die beschreven is in deze handleiding. Daartoe behoren AMAXX® mobiel, AirKRAFT®, 3KRAFT®, DELTA-BOX, EverGUM® -verdeler en EverGUM® stekkerdoos-lijsten.

Afhankelijk van de uitvoering van de apparaten en door de verschillende onderdelen kunnen er optisch afwijkingen van de in deze handleiding weergegeven afbeeldingen ontstaan. Bovendien kunnen de apparaten qua functie of bediening van elkaar verschillen.

Naast deze gebruiksaanwijzing kunnen nog andere handleidingen (bijv. van apparaatcomponenten) bij de levering zijn inbegrepen, die volledig in acht genomen moeten worden. Voor een veilig gebruik van het apparaat moeten bovendien de landelijke, wettelijke voorschriften en bepalingen (bijv. ongevallenpreventie- en werkveiligheidsvoorschriften en milieuvoorschriften) van het betreffende land in acht worden genomen.

1.1 Contactgegevens

MENNEKES

Elektrotechnik GmbH & Co. KG

Speciale fabriek voor steekverbindingen

Aloys-Mennekes-Str. 1

D-57399 Kirchhundem

Tel. +49 (0) 2723 / 41-1
Fax +49 (0) 2723 / 41-2 14
E-mail info@MENNEKES.de
Internet www.MENNEKES.de

2. Voor uw veiligheid

2.1 Algemene veiligheidsinstructies

Veiligheid werkplek

- Houd uw werkplek schoon en opgeruimd. Rondslingerende apparaten of gereedschappen kunnen tot valincidenten leiden en verwondingen veroorzaken.
- Plaats het apparaat niet op een voetpad of rijweg.

Elektrische veiligheid

- Breng geen veranderingen aan het apparaat en de onderdelen (stekkers, stekkerdozen, enz.) aan.
- Gebruik geen adapterstekker in combinatie met het apparaat.
- Trek de toevoerleiding van een apparaat niet over scherpe randen of voorwerpen.
- Voorkom knikken van de toevoerleiding van het apparaat en van de leidingen van de aangesloten verbruikers.
- Rijd niet over het apparaat en de onderdelen (toevoerleiding, stekker, enz.).
- Voorkom een mechanische belasting op het apparaat.
- Houd het apparaat uit de buurt van warmtebronnen.
- Zet het apparaat tijdens de werking op een schone en droge plaats neer.
- Zorg ervoor dat het apparaat niet in water (plas) staat.
- Gebruik de toevoerleiding niet voor een andere bestemming, om het apparaat te dragen, hieraan te hangen of om de stekker uit de stekkerdoos te trekken.
- Als u buiten werkt met het apparaat, sluit dan alleen elektrische verbruikers aan die geschikt zijn voor het gebruik buiten.
- Laat uw apparaat alleen door gekwalificeerde personen en alleen met originele reserveonderdelen repareren, zodat de veiligheid van het apparaat continu gewaarborgd blijft.

Veiligheid van personen

- Houd kinderen en andere personen tijdens het gebruik van het apparaat uit de buurt.
- Bewaar een niet gebruikt apparaat buiten het bereik van kinderen.
- Laat het apparaat niet door personen gebruiken die met dit apparaat niet vertrouwd zijn of deze gebruiksaanwijzing niet gelezen hebben.
- Werk met het apparaat niet in explosiegevaarlijke omgevingen waarin zich brandbare vloeistoffen, gassen of stoffen bevinden, als het apparaat daarvoor niet uitdrukkelijk geschikt is. Aangesloten elektrische gereedschappen genereren vonken, die stof of stoom kunnen ontbranden.
- Voorkom het automatisch starten van elektrische verbruikers (bijv. boormachine), door deze eerst altijd met de eigen aan-/uitschakelaar uitschakelen, voordat u ze op de stekkerdoos aansluit.
- Gebruik het apparaat niet als u onder invloed van drugs, alcohol of geneesmiddelen staat. Dit kan tot ernstige verwondingen leiden.

2.2 Beoogd gebruik

De stekkerdoos die gereed is voor aansluiting, dient uitsluitend als mobiele stroomverdeler en is afhankelijk van de uitvoering en met inachtneming van de plaatselijke omgevingsomstandigheden binnen en buiten toepasbaar.

Het apparaat is **niet** bedoeld voor een vaste montage (bijv. tegen een wand).

MENNEKES Elektrotechnik GmbH & Co. KG neemt geen aansprakelijkheid voor gevolgen van niet beoogd gebruik.

Aansprakelijkheid voor schade of mankementen vervalt, die door veronachtzaming van deze aanwijzing zijn ontstaan.

Houd deze gebruiksaanwijzing bij het apparaat en geef deze aan de volgende bediener / gebruiker verder.

Bij gebruik van het apparaat mogen bepaalde werkzaamheden (bijv. reparatiewerkzaamheden) uitsluitend door gekwalificeerde elektriciens worden uitgevoerd. Deze werkzaamheden worden in de handleiding met een dienovereenkomstige aanwijzing aangeduid.

⚠ Waarschuwing

Gevaar voor letsel door niet-naleven van de bedieningshandleiding

Wordt de gebruiksaanwijzing niet in acht genomen of worden de aanwijzingen niet opgevolgd, bestaat het gevaar voor zware verwondingen.

- Lees vóór het gebruik van het apparaat deze gebruiksaanwijzing en alle aanvullende handleidingen die bij de levering zijn inbegrepen zorgvuldig door en neem deze volledige in acht.
- Volg nauwkeurig de aanwijzingen in deze gebruiksaanwijzing en voer alleen de beschreven handelingsstappen uit.

2.3 Doelgroep

2.3.1 Bediener / Gebruiker

De exploitant / gebruiker moet zorgen voor een reglementair gebruik van het apparaat en is verantwoordelijk voor het veilig gebruik.

De bediening kan zowel door elektrotechnisch onderlegde personen alsmede door elektrotechnische leken plaatsvinden.

De bediener / gebruiker moet aan de volgende vereisten voldoen en in acht nemen:

– Neem de gebruiksaanwijzing op alle punten in acht
– Duurzame bewaring van de gebruiksaanwijzing als naslagwerk
– Beoogd gebruik van het apparaat
– Instrueren van personen, die het apparaat gebruiken
– Risico's herkennen en mogelijke gevaren vermijden
– Consulteren van een gekwalificeerde elektricien bij storingen of reparatiewerkzaamheden
– Personen (bijv. mensen met een handicap of kinderen) beschermen, die gevaren bij de omgang met het apparaat niet kunnen inschatten
– Inachtneming van de nationale voorschriften inzake ongevallenpreventie en arbeidsveiligheid

2.4 Voorzienbaar verkeerd gebruik

Voor een veilig gebruik van het apparaat en om verkeerd gebruik te vermijden, moeten de volgende instructies in acht worden genomen:

Het niet in acht nemen van de gebruiksaanwijzing

- Neem bij alle werkzaamheden de volledige bedieningshandleiding in acht.
- Voer uitsluitend de werkzaamheden uit, die in deze bedieningshandleiding beschreven zijn.
- Houd de procedure en de volgorde van de beschreven werkstappen aan.

Gebruik van een beschadigd apparaat

- Gebruik alleen een apparaat dat niet is beschadigd.

Manipulatie van het apparaat

- Verwijder geen onderdelen van het apparaat.
- Voer geen veranderingen of verbouwingen aan het apparaat uit.

Gebruik van ongeschikte reinigingsmiddelen

- Laat reinigingsmiddelen, die u zou willen gebruiken, eerst door MENNEKES vrijgeven.

Gebruik van niet-goedgekeurde reserveonderdelen en accessoires

- Gebruikt u uitsluitend vervangende en toebehoor onderdelen, die door MENNEKES gefabriceerd en / of vrijgegeven zijn.

Gebruik van het apparaat bij ongeschikte omgevingscondities

- Gebruikt het apparaat uitsluitend bij de daarvoor toegelaten en geschikte omgevingscondities.

⇨ zie hoofdstuk "Technische gegevens"

Klimmen of zitten op het apparaat

- Klim niet op het apparaat en ga er niet op staan - verwondingsgevaar door vallen en / of materiële schade aan het apparaat!

3. Restrisico's

3.1 Gevaar door ongeschikte omgevingsomstandigheden

⚠ Waarschuwing

Verwondingsgevaar door ongeschikte omgevingsomstandigheden

Het gebruik van het apparaat bij ongeschikte omgevingsomstandigheden kan tot schade aan het apparaat leiden, waardoor er verwondingen kunnen ontstaan door een elektrisch schok.

- Gebruik het apparaat uitsluitend bij geschikte omgevingsomstandigheden en om het risico op een elektrische schok te voorkomen.

⇨ zie hoofdstuk "Technische gegevens"

3.2 Gevaar door ontbrekende beveiliging

⚠ Waarschuwing

Verwondingsgevaar door ongeschikte of ontbrekende beveiliging

Bij gebruik van een apparaat in het buitenbereik bij een ongeschikte of ontbrekende beveiliging door een aardlekschakelaar, kunnen verwondingen door een elektrische schok ontstaan.

- Gebruik het apparaat uitsluitend in het buitenbereik, als deze of de voedende stekkerdoos door een geschikte aardlekschakelaar beveiligd is.
- Neem bij geval van twijfel contact op met een gekwalificeerde elektricien.

3.3 Gevaar door brand

⚠ Waarschuwing

Verwondingsgevaar door brand

Bij het afdekken van de stekkerdoos-combinatie kan er warmteophoping in het apparaat ontstaan, waardoor brand kan ontstaan.

- Dek het apparaat niet af.
- Leg geen voorwerpen op het apparaat.

3.4 Gevaar door ondeskundige bediening

⚠ Waarschuwing

Gevaar voor letsel door ondeskundig gebruik

Bij ondeskundige bediening kan het apparaat beschadigd worden, waardoor het tot verwondingen kan komen.

- Trek een ingestoken stekker uitsluitend aan de stekkerbehuizing uit de contactdoos.
- Let erop, dat kabels niet geknikt, geklemd of overreden worden en niet met vreemde warmtebronnen in aanraking komen.
- Sluit geen aanvullende stekkerdooslijsten of adapterstekkers op het apparaat aan.

3.5 Gevaar door condenswater

❗ Opgelet

Materiële schade door condenswater

Bij ongunstige omgevingsomstandigheden kan kan er in het apparaat (met name bij veiligheidsklasse IP 67) condensatie ontstaan. Daardoor kan er schade aan het apparaat ontstaan.

- Voorkom sterke temperatuurschomelingen tijdens de werking.
- Gebruik het apparaat uitsluitend bij geschikte omgevingsomstandigheden.

⇨ zie hoofdstuk "Technische gegevens"

4. Productbeschrijving

4.1 Opbouw van het apparaat

AMAXX® mobiel

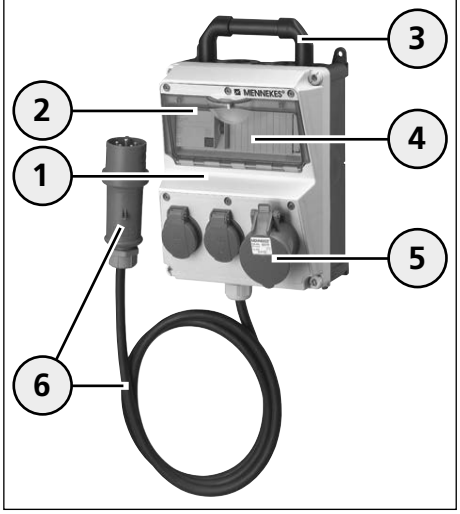

1 Behuizing
2 Kijkvenster
3 Draaggreep
4 Veiligheidsorgaan
5 Contactdozen
6 Toevoerleiding met stekker

EverGUM®-stekkerdooslijst

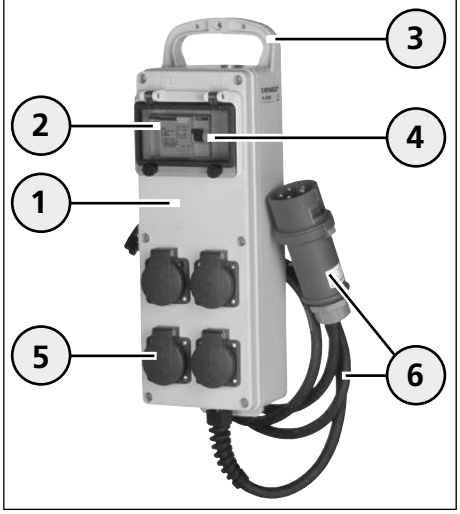

1 Behuizing
2 Kijkvenster
3 Draaggreep
4 Veiligheidsorgaan
5 Contactdozen
6 Toevoerleiding met stekker

EverGUM®verdeler

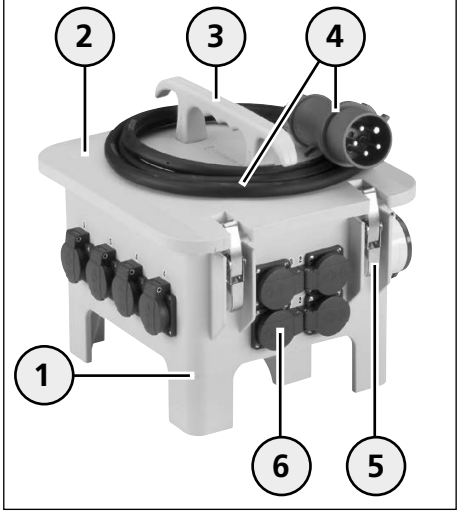

1 Behuizing met voeten
2 Behuizingsdeksel
3 Draaggreep
4 Toevoerleiding met stekker of apparaatstekker
5 Roestvrijstalen snelsluiting
6 Contactdozen

3KRAFT®

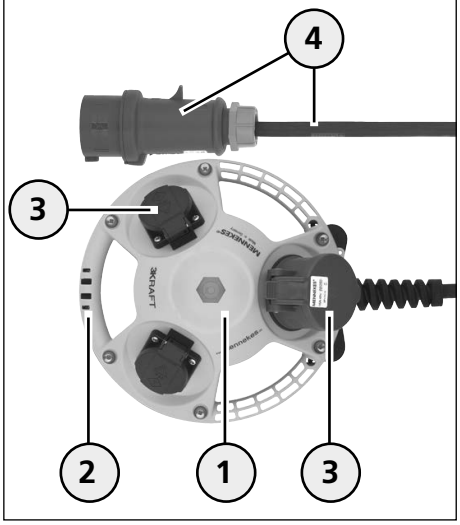

1 Behuizing
2 Draaggreep
3 Contactdozen
4 Toevoerleiding met stekker

AirKRAFT®

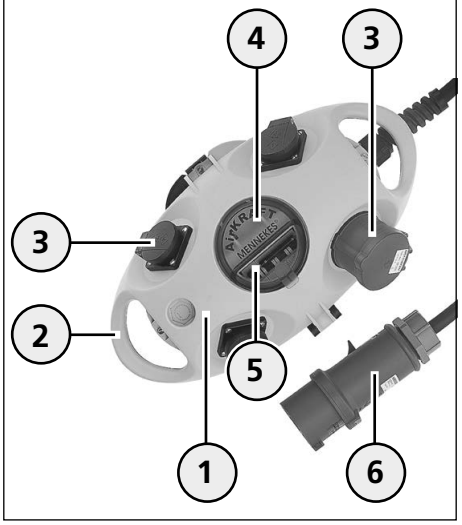

1 Behuizing
2 Draaggreep
3 Contactdozen
4 Kijkvenster
5 Veiligheidsorgaan
6 Toevoerleiding met stekker

DELTA-BOX

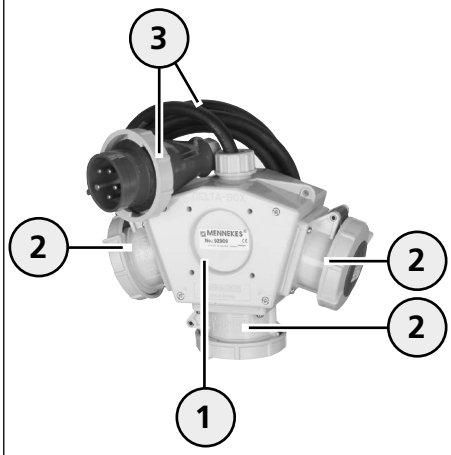

1 Behuizing
2 Contactdozen
3 Toevoerleiding met stekker

NL

4.2 Apparaatvarianten

De mobiele stekkerdooscombinaties kunnen op basis van klanten en / of landspecifieke gegevens, bijv. qua grootte, vorm en uitvoering, van elkaar worden gescheiden. Bovendien kunnen componenten (bijv. stekkerdozen) aangepast zijn, die optische, functionele en bedieningsrelevante onderscheidende kenmerken vertonen.

Mogelijke onderscheidende kenmerken:

– Grootte behuizing /-materiaal /-kleur
– Behuizing met / zonder kijkvenster
– Kijkvenster met / zonder gekartelde schroeven
– Kijkvenster of behuizingsdeksel met / zonder vergrendelingsmogelijkheid door hangslot (optioneel)
– Verschillende toevoerleidingen, stekkers en apparaatstekkers (bijv. CEE-stekkers, stekker Schuko®)
– Verschillende stekkerdozen
– Met / zonder veiligheidsorgaan (bijv. aardlekschakelaar)
– Veiligheidsuitvoering

Bepaalde apparaten kunnen voor een gemakkelijkere externe herkenning voorzien zijn van een functioneel kenmerk (nummering), dat echter niet met het normatieve bedrijfsmiddelenkenmerk overeen hoeft te komen.

Overige informatie over de afzonderlijke type apparaten en gegevens over de uitvoering en accessoires staan in de actuele productcatalogus van MENNEKES en op het internet onder www.MENNEKES.de

5. Inbedrijfstelling

5.1 Apparaat uitpakken

Apparaat uitpakken

- Gebruikt u voor het openen van de verpakking geen scherpe of puntige voorwerpen, om beschadigingen aan het apparaat te vermijden.
- Open de verpakking en neem het apparaat eruit (**1**).
- Bewaar de verpakking (bijv. voor het retour sturen van het apparaat bij beschadigingen) of dank deze overeenkomstig de landelijke, geldige voorschriften af.

5.2 Apparaat op transportschade controleren

- Controleer het apparaat na het uitpakken op transportschade.
- Ontdekt u transportschade, dient u contact op te nemen met de vakhandelaar.
- Gebruik geen apparaat dat beschadigd is.

5.3 Apparaat retour sturen

Als u het apparaat retour wilt sturen, gebruik dan de originele verpakking of een geschikte veilige transportcontainer.

5.4 Apparaat in bedrijf nemen

Voor een veilige werking van het apparaat moeten de plaatselijke omgevingsomstandigheden in acht worden genomen.

⇨ zie hoofdstuk "Technische gegevens"

Overtuig u vóór het gebruik dat de aansluitgegevens van het apparaat overeenkomen met de netgegevens. Het apparaat mag alleen in overeenstemming met de plaatselijke netgegevens worden gebruikt.

⇨ zie typeplaatje

⚠ Waarschuwing

Verwondingsgevaar door ongeschikte of ontbrekende beveiliging

Bij gebruik van een apparaat in het buitenbereik bij een ongeschikte of ontbrekende beveiliging door een aardlekschakelaar, kunnen verwondingen door een elektrische schok ontstaan.

- Gebruik het apparaat uitsluitend in het buitenbereik, als deze of de voedende stekkerdoos door een geschikte aardlekschakelaar beveiligd is.
- Neem bij geval van twijfel contact op met een gekwalificeerde elektricien.

5.4.1 Veiligheidsorgaan controleren en inschakelen

- Als uw apparaat is uitgerust met schroefzekeringen, dient u deze voor iedere ingebruikname op volledigheid en stabiliteit te controleren.
- Breng eventueel ontbrekende en geschikte schroefzekeringen aan.
- Vervang defecte schroefzekeringen door nieuwe.
- Draai alle schroefzekeringen met de hand vast.
- Schakel de veiligheidsorganen (aardlek- en leidingveiligheidsschakelaar) in.

⇨ zie hoofdstuk "Bediening - veiligheidsorganen"

5.4.2 Verbruikers aansluiten

- Sluit de verbruiker aan.

⇨ zie hoofdstuk "Bediening"

6. Bediening

⚠ Gevaar

Verwondingsgevaar door beschadigd apparaat

Bij beschadigingen aan het apparaat bestaat het gevaar van ernstige of dodelijke verwondingen.

- Gebruikt u het apparaat niet, wanneer dit uiterlijke schade vertoont.
- Kenmerkt u het evt. beschadigde apparaat, zodat dit niet door andere personen verder gebruikt wordt.
- Laat u de schade onverwijld door een gekwalificeerde elektrovakkracht verhelpen.
- Laat het apparaat evt. door een gekwalificeerde elektrovakkracht buiten gebruik nemen.

6.1 Apparaat transporteren

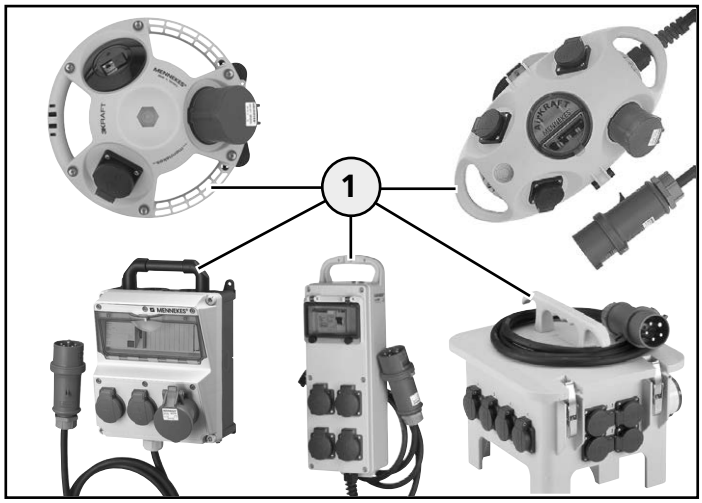

Apparaat transporteren

De mobiele stekkerdooscombinaties beschikken grotendeels over een draaggreep voor een eenvoudig en veilig transport.

- Transporteer het apparaat altijd aan de draaggreep (**1**), om verwondingen of beschadigingen van het apparaat te voorkomen.

6.2 Gebruikspositie in acht nemen

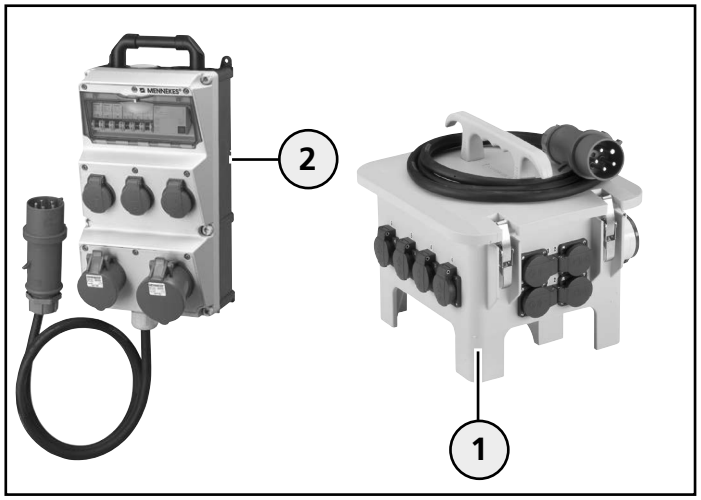

Gebruikspositie in acht nemen (bijvoorbeeld: AMAXX® mobiel, EverGUM® -verdeler)

Tijdens de werking moet de gebruikspositie van het apparaat in acht worden genomen. De EverGUM® -verdeler moet op de voeten worden geplaatst. Alle andere apparaten worden op de achterkant van de behuizing geplaatst, zodat de klepdeksel van de stekkerdoos zich vanaf de bovenkant laat openen en de stekkers van de verbruikers aangesloten kunnen worden.

NL

- Zet het apparaat tijdens de werking op een schone en droge plaats neer.
- Zorg ervoor dat het apparaat niet in water (plas) staat.
- Plaats de EverGUM® -verdeler op de voet (**1**).
- Plaats de apparaten (**2**) (AMAXX® mobiel, AirKRAFT®, 3KRAFT®, DELTA-BOX, EverGUM® stekkerdooslijst) aan de achterkant van de behuizing.

6.3 Veiligheidsorgaan

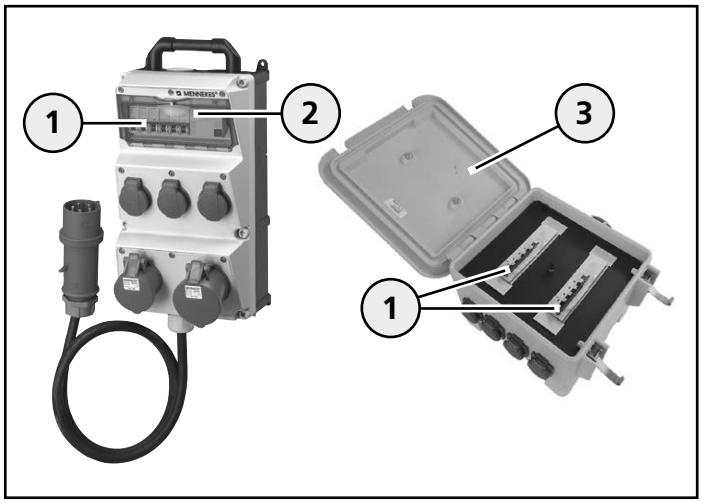

Veiligheidsorgaan

De mobiele stekkerdooscombinaties zijn, ter beveiliging, grotendeels met veiligheidsorganen (**1**) (schroefzekeringen, aardlekschakelaars, enz.) uitgerust. De veiligheidsorganen bevinden zich achter een kijkvenster (**2**) of onder een behuizingsdeksel (**3**) zoals bij de EverGUM® -verdeler.

- Open het kijkvenster resp. de behuizingsdeksel (EverGUM® -verdeler), om de veiligheidsorganen te bereiken.

⇨ Zie volgende hoofdstuk

6.4 Zichtvenster openen / sluiten

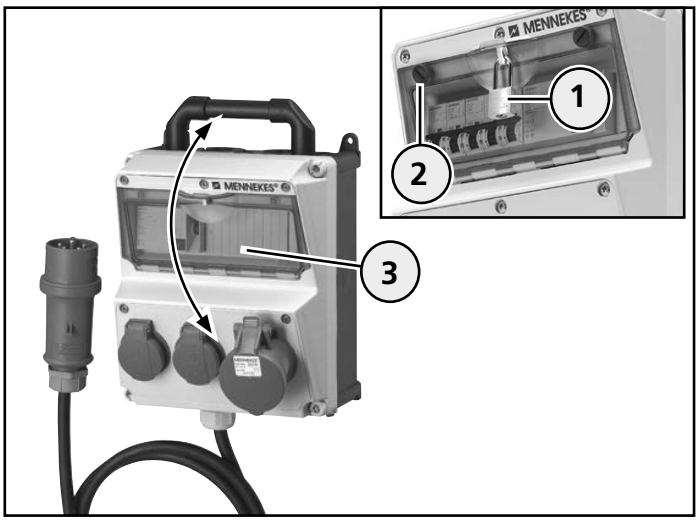

Zichtvenster openen / sluiten

Afhankelijk van de uitvoering van het apparaat kan het kijkvenster met of zonder kartelschroeven en optioneel met een hangslot worden uitgerust. De bediening wordt op het apparaat AMAXX® mobiel beschreven en vindt bij apparaat-varianten op vergelijkbare wijze plaats.

Openen

- Verwijder eventueel het hangslot (**1**).
- Draai de kartelschroeven (**2**) los naar links.
- Zwenk het kijkvenster (**3**) open.

Sluiten

- Zwenk het kijkvenster (**3**) dicht tot deze op de behuizing vastklikt.
- Draai de kartelschroeven (**2**) vast, om de veiligheidswerking weer tot stand te brengen.
- Vergrendel het kijkvenster eventueel met het hangslot (**1**).

6.5 Behuizingsdeksel op EverGUM® verdeler openen / sluiten

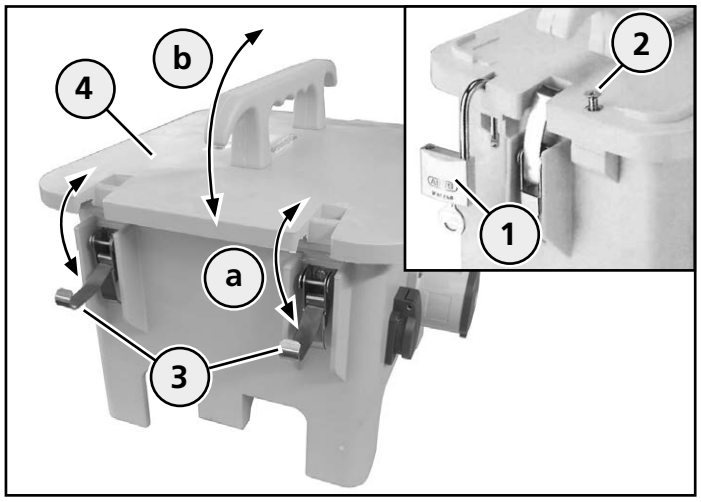

Behuizingsdeksel openen

Openen

- Verwijder eventueel het hangslot (**1**) of de schroef (**2**).
- Maak de snelsluiting (**3**) (**a**) los.
- Zwenk de behuizingsdeksel (**4**) naar boven (**b**).

Sluiten

- Zwenk de behuizingsdeksel (**4**) naar onder (**b**).
- Sluit de behuizingsdeksel met behulp van de snelsluiting (**3**) (**a**).
- Vergrendel de behuizingsdeksel eventueel met het hangslot (**1**) of de schroef (**2**).

6.6 Veiligheidsklasse in acht nemen

De mobiele stekkerdooscombinaties kunnen landspecifiek met verschillende aanbouwstekkerdozen uitgerust en in verschillende veiligheidsklasse (bijv. IP 44 of IP 67) uitvoerd zijn.
Met inachtneming van de veiligheidsklasse mogen alleen verbruikers met dezelfde veiligheidsuitvoering met stekkerdooscombinaties gecombineerd en gebruik worden (bijvoorbeeld: stekker IP 67 van een verbruiker op stekkerdoos IP 67 van een stekkerdooscombinatie aansluiten).

Aanwijzingen over de veiligheidsuitvoering van uw stekkerdooscombinatie vindt u in het hoofdstuk "Technische gegevens" of op het typeplaatje.

- Controleer vóór gebruik welke veiligheidsuitvoering overeenkomt met de stekkerdooscombinatie en de aan te sluiten verbruikers.
- Sluit verbruikers met dezelfde veiligheidsklasse en passende stopcontacten aan op het apparaat om een vermindering van de veiligheidswerking te vermijden.

Als een stekker met veiligheidsklasse IP 44 ingestoken wordt op een contactdoos-combinatie met veiligheidsklasse IP 67, bereikt de contactdoos-combinatie slechts een veiligheidswerking volgens IP 44!
Gevolg: beperkte veiligheidsfunctie!
Dit moet met name in acht genomen worden bij apparaten van veiligheidsklasse IP 44 en het gebruik in het buitenbereik.

6.7 Bijzonderheden bij aan te sluiten verbruikers

6.7.1 Stekkersystemen

Opgelet

Materiële schade door ongeschikte verbruikers

Bij aan te sluiten verbruikers met ongeschikte steekverbindingen, kan door een slecht contact van de onderdelen brand ontstaan.

- Sluit uitsluitend verbruikers met geschikte steekverbindingen op het apparaat aan.

Verbruikers met stekkers van Schuko® hoger IP 44 / IP 54 (IP 66, IP 68 / DWD) maken bij het insteken in mobiele stekkerdooscombinaties Schuko® IP 44 / IP 54 resp. koppelingen, afhankelijk van de constructie, geen goed contact.

Hetzelfde geldt voor stekkerdelen en hoekstekkers.
Deze apparaten mogen niet gelijktijdig worden gebruikt.
De betreffende stekkerdozen van Schuko® en koppelingen worden aangeduid met een stekkersymbool (**1**) (zie afbeelding).

NL

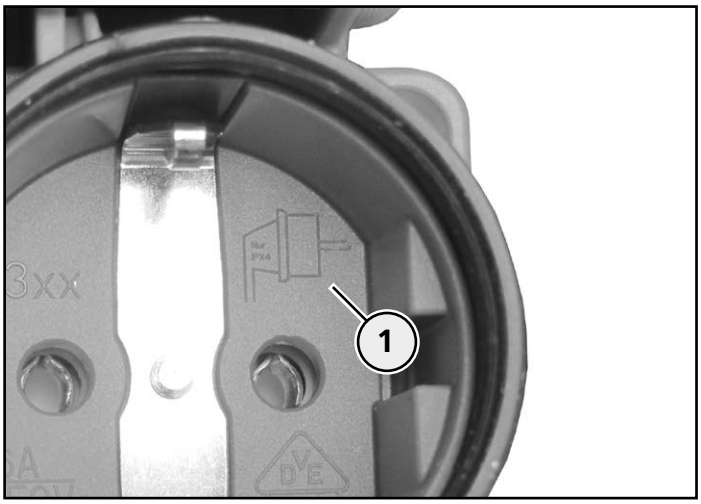

Stekkersymbool

De stekker van de aan te sluiten verbruiker moet volledig in de stekkerdoos gestoken kunnen worden. Een passende stekker kenmerkt zich door zijn vaste aansluiting (vergelijkbaar met "vastklikken") in de stekkerdoos.

Daardoor is het contact van de steekverbinding volgens de voorschriften gewaarborgd.

Stekkers van Schuko® moeten over een rondlopende lasverbinding bij de stekkerbehuizing beschikken, om in ingestoken toestand de noodzakelijke dichtheid en naleving van de veiligheidsklasse te kunnen waarborgen.

- Sluit uitsluitend verbruikers met geschikte steekverbindingen op de stekkerdooscombinatie aan.
- Sluit geen verbruikers, bijv. met hoekstekkers of stekkerdelen, op het apparaat aan.

6.7.2 Sensitief voor universele stroom, aardlekschakelaar (type B)

De stekkerdooscombinaties kunnen klantspecifiek met een aardlekschakelaar "type B" zijn uitgerust, die slechts voor zeer specifieke toepassingen bedoeld is en alleen daarvoor gebruikt mag worden.
Voor het veilige gebruik dienen de volgende aanwijzingen per se in acht genomen te worden.
De betreffende apparaten worden met een sticker (zie afbeelding) aangeduid.

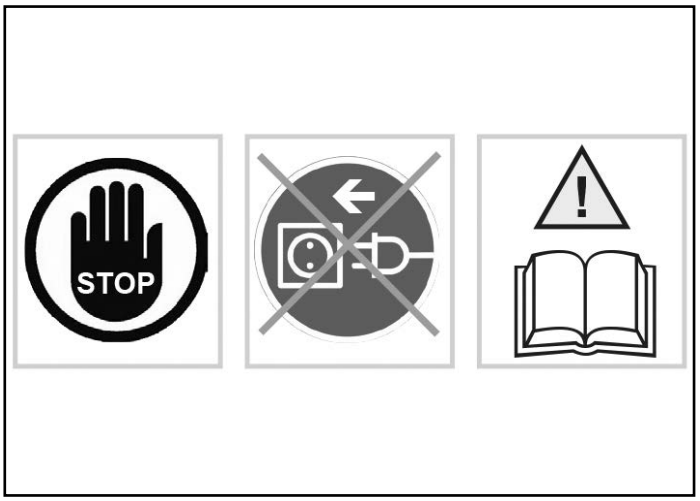

Sticker (aanwijzing voor aardlekschakelaar "type B")

- Laat daarom vóór het gebruik van het apparaat de elektrische installatie door een gekwalificeerde elektricien controleren of het apparaat resp. de aan te sluiten verbruikers gelijktijdig gebruikt mogen worden.
- Neem contact op met een gekwalificeerde elektricien.

Elektrische inrichtingen resp. verbruikers (bijv. lasinstallaties, pompen, schudmachines, enz.) die via een frequentieomvormer worden bestuurd, kunnen gladde gelijkstroomfouten genereren.
In de handel verkrijgbare aardlekschakelaars met de activeringskarakteristiek AC of van type A kunnen deze foutstromen niet bepalen, zodat een correcte activering van de aardlekschakelaar niet gewaarborgd is en het risico op een elektrische schok in geval van een storing wordt verhoogd.
Dit betekent dat elektrische inrichtingen resp. verbruikers met aardlekschakelaars van het type B niet achter de aardlekschakelaar van het type A geschakeld en gebruikt mogen worden!

⚠ Waarschuwing

Verwondigsgevaar door ongeschikte aardlekschakelaars

Wordt een frequentiegestuurde verbruiker met een aardlekschakelaar type B op een elektrische inrichting resp. een stekkerdooscombinatie met aardlekschakelaar type A aangesloten, bestaat de kans op verwondingen door een elektrische schok.

- Controleer of laat een gekwalificeerde elektricien controleren met welke aardlekschakelaar de elektrische inrichting resp. de aan te sluiten verbruikers zijn uitgerust.
- Sluit uitsluitend geschikte verbruikers op stekkerdooscombinaties aan.
- Neem bij geval van twijfel contact op met een gekwalificeerde elektricien.

6.8 Verbruikers aansluiten

Het aansluiten van een verbruiker wordt aan de hand van het voorbeeld van de DELTA-BOX in veiligheidsuitvoering IP 44 en IP 67 beschreven. De procedure vindt bij apparaatvarianten op vergelijkbare wijze plaats.

⚠ Waarschuwing

Verwondingsgevaar door onopzettelijk opstarten van elektrische verbruikers

Elektrische verbruikers (bijv. boormachines) die via een eigen in- / uitschakelaar al zijn ingeschakeld en op de stekkerdooscombinaties zijn aangesloten, kunnen automatisch starten en verwondingen veroorzaken.

- Schakel een elektrische verbruiker eerst via de eigen in-/uitschakelaar uit, voordat u de verbruiker op de stekkerdooscombinatie aansluit.

6.8.1 Verbruikers op apparaat met veiligheidsklasse IP 44 aansluiten

- Klapt u het klapdeksel van de contactdoos op en steek de stekker van de verbruiker er volledig in.
- Controleer of de stekker goed vastzit.

6.8.2 Verbruikers op apparaat met veiligheidsklasse IP 67 aansluiten

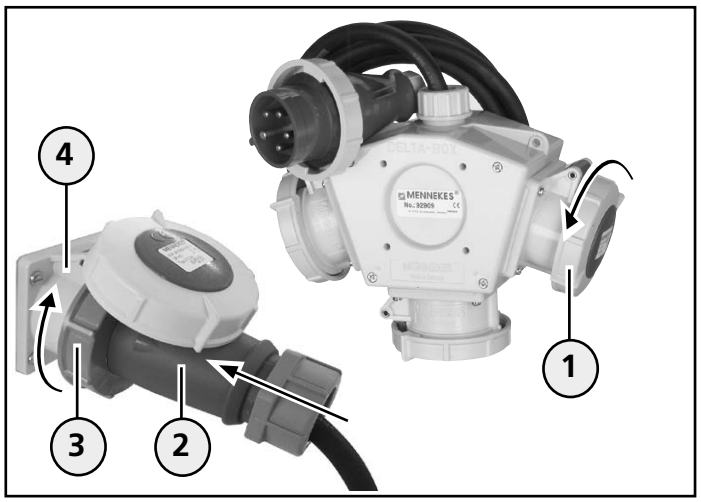

Verbruikers aansluiten (voorbeeld: DELTA-BOX)

- Open het gesloten klapdeksel (**1**) door naar links te draaien.
- Zwenk het klapdeksel open en steek de stekker (**2**) van de verbruiker er volledig in.
- Draai de bajonetring (**3**) van de stekker op de contactdoos (**4**) vast door naar rechts te draaien (veiligheidswerking!).
- Schakel de verbruiker in.

6.9 Verbruiker verwijderen

Het verwijderen van een aangesloten verbruiker op het apparaat wordt aan de hand van het voorbeeld van de DELTA-BOX in veiligheidsuitvoering IP 44 en IP 67 beschreven. De procedure vindt bij alle andere apparaten op dezelfde wijze plaats.

⚠ Waarschuwing

Gevaar voor letsel door ondeskundig gebruik

Bij ondeskundige bediening kan het apparaat beschadigd worden, waardoor het tot verwondingen kan komen.

- Trek een ingestoken stekker uitsluitend aan de stekkerbehuizing uit de contactdoos.
- Let erop, dat kabels niet geknikt, geklemd of overreden worden en niet met vreemde warmtebronnen in aanraking komen.

6.9.1 Verbruiker van apparaat met veiligheidsklasse IP 44 verwijderen

- Schakel eerst de aangesloten verbruiker uit.
- Til het klapdeksel van de contactdoos licht op en trek de stekker uit de contactdoos.

6.9.2 Verbruiker van apparaat met veiligheidsklasse IP 67 verwijderen

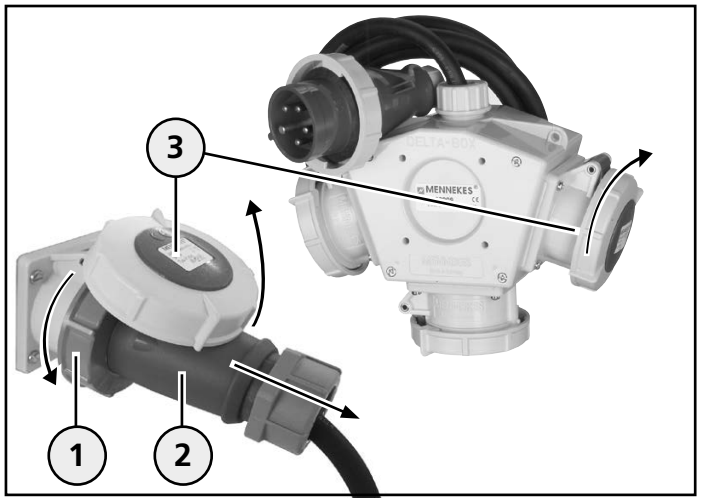

Verbruikers verwijderen (voorbeeld DELTA-BOX)

- Schakel eerst de aangesloten verbruiker uit.
- Maak de bajonetring (**1**) van de stekker (**2**) los door naar links te draaien.
- Til het klapdeksel (**3**) van de contactdoos licht op en trek de stekker uit de contactdoos.
- Draai het klapdeksel (**3**) handvast dicht naar rechts om de veiligheidswerking van de contactdoos-combinatie opnieuw tot stand te brengen.

7. Buitenbedrijfstelling

7.1 Apparaat buiten bedrijf nemen

- Verwijder de aangesloten verbruikers van het apparaat.

⇨ zie hoofdstuk "Bediening"

- Reinig eventueel het apparaat voordat u het apparaat opbergt.
- Wikkel eventueel de toevoerleiding uit.
- Zet het apparaat op een schone en droge plaats neer.

8. Reiniging

Het apparaat kan, afhankelijk van de gebruiksomstandigheden en vervuiling, droog of vochtig worden gereinigd.

Wij adviseren echter om volgens regelmatige intervallen een droge reiniging uit te voeren om hardnekkig vuil op het oppervlak te vermijden.

- Verwijdert u eerst alle aangesloten verbruikers van het apparaat, voordat u met de reiniging begint.

⇨ zie hoofdstuk "Bediening"

⚠ Gevaar

Verwondingsgevaar door elektrische schok

Bij werkzaamheden aan stroomvoerende onderdelen bestaat het gevaar op zware verwondingen of de dood.

- Voer de werkzaamheden aan het apparaat eerst uit nadat u deze van de voeding hebt losgekoppeld en de stekker eruit gehaald hebt.
- Reinigt u het apparaat en de onderdelen (bijv. contactdozen) uitsluitend van buiten.
- Opent u het appraat niet en houdt u de contactdozen gesloten.

8.1 Droge reiniging

Voor de droge reiniging kan een handborstel en een propere reinigingsdoek gebruikt worden.

- Verwijder voorhanden stof en vuil eerst met een handborstel.
- Veeg vervolgens het apparaat grondig af met een schone, droge doek.

8.2 Vochtige reiniging

❗ Opgelet

Schade door verkeerde reiniging

Ongeschikte reinigingsmiddelen, reinigingsapparaten en overmatig gebruik van water, kunnen schade aan het apparaat veroorzaken.

- Laat reinigingsmiddelen, die u zou willen gebruiken, eerst door MENNEKES vrijgeven.
- Reinigt u het apparaat en de onderdelen (bijv. contactdozen) uitsluitend van buiten.
- Opent u het appraat niet en houdt u de contactdozen gesloten.
- Vermijdt u stromend water.
- Let erop, dat geen water bij spanningsvoerende delen geraakt.
- Gebruikt u geen hogedruk reinigingsapparaten.

Voor de vochtige reiniging mag uitsluitend proper water gebruikt worden.

- Verwijder voorhanden stof en vuil eerst met een handborstel.
- Veeg vervolgens het apparaat grondig af met een schone, vochtige doek.

9. Onderhoud

Regelmatige controle- en onderhoudswerkzaamheden bevorderen een storingsvrije en veilige werking van het apparaat en dragen bij aan een langere levensduur. Op die manier kunnen eventuele storingsbronnen vroegtijdig worden herkend en gevaren voorkomen worden.
MENNEKES raadt aan om het apparaat regelmatig door een visuele controle te controleren op uitwendige beschadigingen (materiaalveranderingen, ontbrekende onderdelen, enz.) en op een correcte werking (bijv. van de veiligheidsorganen). Wordt tijdens deze controle een defect geconstateerd, moet dit defect onmiddellijk worden opgelost. Een beschadigd of defect apparaat mag niet worden gebruikt, aangezien het risico op een elektrische schok of materiële schade (bijv. door brand) daardoor toeneemt.

⚠ Gevaar

Verwondingsgevaar door elektrische schok

Bij het aanraken van stroomvoerende delen bestaat het gevaar van ernstige of dodelijke verwondingen.

- Voer de werkzaamheden aan het apparaat eerst uit nadat u deze van de voeding hebt losgekoppeld en de stekker eruit hebt gehaald.

9.1 Onderhoudswerkzaamheden

De onderhoudswerkzaamheden kunnen door de nieuweling worden uitgevoerd. Bent u hier echter niet zeker van, vraag dan een gekwalificeerde elektricien om deze werkzaamheden uit te voeren.

9.1.1 Apparaat op beschadigingen controleren

- Controleer het apparaat door een visuele controle op uitwendige beschadigingen (bijv. ontbrekende onderdelen, materiaalveranderingen, scheuren in de behuizing, snedes of scheuren in de mantel van de toevoerleiding, enz).
- Controleer het klapdeksel van de contactdoos en het kijkvenster op reglementaire functie.
- Laat beschadigde of niet correct sluitende klapdeksels of kijkvensters vernieuwen door een elektrovakkracht.
- Als u beschadigingen aan het apparaat vaststelt, wendt u zich onmiddellijk tot een elektrovakkacht.
- Gebruik het defecte apparaat niet verder.
- Laat het apparaat evt. door een elektrovakkracht volgens de voorschriften repareren of buiten gebruik nemen.

9.1.2 Schroefzekeringen controleren

⚠ Gevaar

Verwondingsgevaar door elektrische schok

Bij het vervangen van een schroefzekering kunnen stroomvoerende delen worden aangeraakt. Er bestaat gevaar op zware verwondingen of zelfs de dood.

- Vervang een schroefzekering eerst nadat u het apparaat van de voeding hebt losgekoppeld en de netstekker eruit hebt gehaald.

- Als uw apparaat met schroefzekeringen is uitgerust, controleert u deze dan op stabiliteit.
- Draai ze eventueel met de hand vast.
- Vervang defecte schroefzekeringen door nieuwe met gelijkwaardige zekeringen.
- Neem bij geval van twijfel contact op met een gekwalificeerde elektricien.

9.1.3 Aardlekschakelaar controleren

De aardlekschakelaars kunnen optisch en qua bediening van elkaar verschillen.
De controle gebeurt in de regel door de bediening van een testknop waardoor de veiligheidsschakelaar in werking treedt.
Na de activering moet de activeringshendel van de veiligheidsschakelaar weer in de uitgangspositie worden teruggezet.

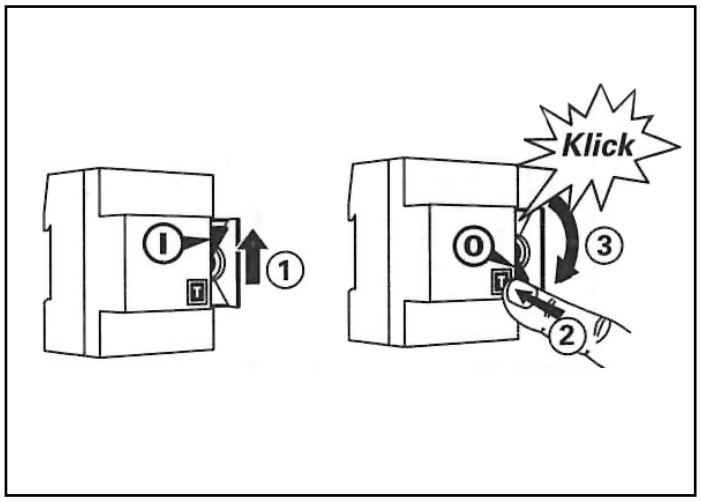

Aardlekschakelaar controleren

- Bedien de controletoets (**T**) (**2**).

De veiligheidsschakelaar wordt geactiveerd (**3**) (klik!)

- Zet de activeringshendel (**1**) weer in de uitgangspositie terug.
- Als bij het testen storingen optreden, wendt u zich onmiddellijk tot een elektrovakkracht.
- Gebruik het defecte apparaat niet verder.

9.1.4 Apparaat reinigen

- Reinig het apparaat regelmatig om hardnekkig vuil op het oppervlak te voorkomen.

⇨ zie hoofdstuk "Reiniging"

10. Onderhoud

De in dit hoofdstuk beschreven activiteiten mogen uitsluitend door een gekwalificeerde elektrovakkracht worden uitgevoerd!

10.1 Controle van het apparaat in het niet commerciële bereik

Voor een continue en veilige werking raden wij aan om het apparaat regelmatig door een gekwalificeerde elektricien te laten controleren.

- Laat het apparaat regelmatig door een gekwalificeerde elektricien op een correcte werking controleren.
- Neem contact op met een elektricien als tijdens het gebruik schade aan het apparaat optreedt.
- Laat de schade onmiddellijk door een gekwalificeerde elektricien verhelpen.
- Neem de landelijke wettelijke voorschriften en bepalingen van het betreffende land in acht.

10.2 Controle van het apparaat in industriële omgeving

Bij gebruik van het apparaat in een industriële omgeving moet de bediener / gebruiker het apparaat volgens regelmatige intervallen door een elektrovakkracht op reglementaire toestand laten controleren.

Mocht er tijdens het gebruik schade aan het apparaat optreden, moet deze onmiddellijk worden opgelost.

- Laat het apparaat met regelmatige tussenpozen door een elektrovakkracht controleren.
- Neem de landelijke wettelijke voorschriften en bepalingen van het betreffende land in acht.

Uit te voeren werkzaamheden van de gekwalificeerde elektricien

⚠ Gevaar

Verwondingsgevaar door elektrische schok

Bij het aanraken van stroomvoerende delen bestaat het gevaar van ernstige of dodelijke verwondingen.

- Voer de werkzaamheden aan het apparaat eerst uit nadat u deze van de voeding hebt losgekoppeld en de netstekker eruit gehaald hebt.

- Controleer het apparaat op beschadigingen.
- Verhelp de schade aan het apparaat overeenkomstig de voorschriften.
- Gebruik voor de reparatie uitsluitend originele reserveonderdelen van MENNEKES.
- Controleer het apparaat na de reparatie op een correcte werking.
- Is het opnieuw in bedrijf nemen van het apparaat door schade en met inachtneming van een verder veilig gebruik niet meer gewaarborgd, dient u het apparaat niet meer in gebruik te nemen.

11. Storingen

⚠ Waarschuwing

Verwondingsgevaar door onopzettelijk opstarten van elektrische verbruikers

Elektrische verbruikers die op de contactdoos-combinatie aangesloten zijn, kunnen bij opnieuw inschakelen van een uitgeschakelde beveiliging zelfstandig opstarten en verwondingen veroorzaken.

- Schakel een beveiliging pas in, nadat u alle aangesloten verbruikers heeft uitgeschakeld of deze van de contactdoos-combinatie gescheiden hebt.

11.1 Verhelpen van storingen

- Open het kijkvenster resp. de behuizingsdeksel (EverGUM® -verdeler) op het apparaat, om de veiligheidsorganen te bereiken.

⇨ zie hoofdstuk "Bediening"

11.1.1 Aardlekschakelaar

Er treedt een aardlekschakelaar (FI) in werking

- Controleert u door visuele controle de contactdoos-combinatie en de aangesloten verbruikers op defecten.

JA - er is een defect geconstateerd aan de stekkerdooscombinatie resp. aan de verbruiker:

- Zet de defecte stekkerdooscombinatie buiten werking en gebruik deze niet meer.
- Zet de defecte verbruikers buiten werking en gebruik deze niet meer.
- Instrueer een elektrovakkracht.

NEE - er is geen defect:

- Schakel de aardlekschakelaar (FI) opnieuw in.

De aardlekschakelaar wordt opnieuw geactiveerd!

- Zet de stekkerdooscombinatie buiten werking en gebruik deze niet meer.
- Zet de verbruikers buiten werking en gebruik deze niet meer.
- Instrueer een elektrovakkracht.

11.1.2 Leidingveiligheidsschakelaar en schroefzekering

Er treedt een leidingveiligheidsschakelaar of een schroefboring in werking

Gevaar

Verwondingsgevaar door elektrische schok

Bij het vervangen van een schroefzekering kunnen stroomvoerende delen worden aangeraakt. Er bestaat gevaar op zware verwondingen of zelfs de dood.

- Vervang een schroefzekering eerst nadat u het apparaat van de voeding hebt losgekoppeld en de netstekker eruit hebt gehaald.

- Controleert u door visuele controle de contactdoos-combinatie en de aangesloten verbruikers op defecten.

JA - er is een defect geconstateerd aan de stekkerdooscombinatie resp. aan de verbruiker:

- Zet de defecte stekkerdooscombinatie buiten werking en gebruik deze niet meer.
- Zet de defecte verbruikers buiten werking en gebruik deze niet meer.
- Instrueer een elektrovakkracht.

NEE - er is geen defect:

- Schakel de leidingveiligheidsschakelaar weer in.
- Haal de netstekker van het apparaat eruit en breng een nieuwe gelijkwaardige schroefzekering aan.

De leidingveiligheidsschakelaar resp de schroefzekering wordt opnieuw geactiveerd!

- Zet de stekkerdooscombinatie buiten werking en gebruik deze niet meer.
- Zet de verbruikers buiten werking en gebruik deze niet meer.
- Instrueer een elektrovakkracht.

NL

12. Opslag en afvoer

12.1 Apparaat opslaan

Voor de correcte opslag zoals voorgeschreven en om een later storingsvrij gebruik van het apparaat mogelijk te maken, moeten de volgende punten in acht worden genomen.

- Reinig het apparaat voor het opslaan.

⇨ zie hoofdstuk "Reiniging"

- Verpak het apparaat in de originele verpakking of een geschikte doos.
- Sla het apparaat op in een droge en temperatuur gecontroleerde ruimte bij een opslagtemperatuur tussen 0 °C en +40 °C.

12.2 Apparaat verwijderen

Het apparaat moet aan het einde van de gebruiksduur overeenkomstig de voorschriften worden afgevoerd. Gooi het apparaat niet bij het gebruikelijke huisvuil. Overeenkomstig de Europese richtlijn 2002/96/EG van elektrische en elektronische oude apparaten en de omzetting naar nationaal recht, moeten niet bruikbare elektrische apparaten gescheiden worden verzameld en overeenkomstig de milieueisen gerecycled worden.

Daarnaast moeten voor het afvoeren de geldige landelijke voorschriften en bepalingen van het betreffende land in acht worden genomen.

13. Technische gegevens

13.1 Typeplaatje

Voorbeeld:

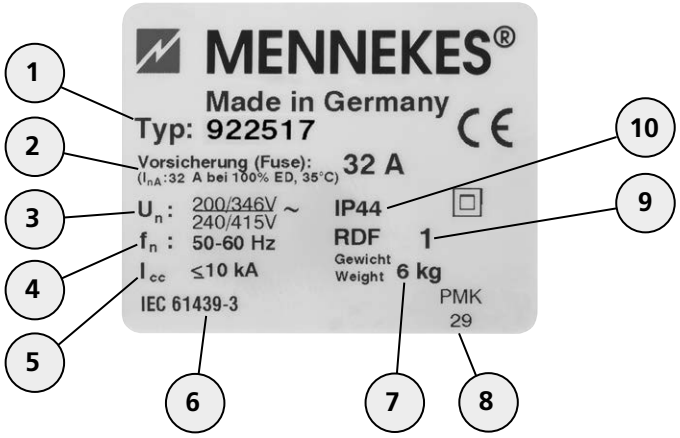

Pos.	Verklaring
1	Artikelnummer
2	Max. zekering van de toevoerleiding + I_{nA}
3	Nominale spanning
4	Frequentie
5	Nominale kortsluitstroom
6	Productnorm
7	Apparaatgewicht
8	Productiecode
9	Nominale belastingsfactor (RDF)
10	Beschermingssoort (IP)

13.1 / 1

Let op de naast het typeplaatje op de apparaat specifieke aansluitwaarden.

⇨ zie pagina hoofdstuk "Bijlage"

13.2 Afmetingen apparaat

De afmetingen van het apparaat en overige productinformatie vindt u in de actuele productcatalogus van MENNEKES of op internet onder www.MENNEKES.de.

13.3 Omgevingscondities

Voor een veilige en storingsvrije werking van het apparaat moeten de plaatselijke omgevingsomstandigheden in acht worden genomen.

⚠ Waarschuwing

Verwondingsgevaar door ongeschikte omgevingsomstandigheden

Ongeschikte omgevingsomstandigheden kunnen tot schade aan het apparaat leiden, wat het risico op een elektrische schok verhoogt.

- Gebruik het apparaat uitsluitend bij geschikte omgevingsomstandigheden.

Opgelet

Materiële schade door ongeschikte omgevingsomstandigheden

Ongeschikte omgevingsomstandigheden kunnen (bijv. door een dalende belasbaarheid van het apparaat) tot schade aan het apparaat leiden.

- Neem de plaatselijke omgevingsomstandigheden voor een veilige werking in acht.

- Gebruik het apparaat alleen bij overeenstemmende netgegevens.
- Gebruik het apparaat alleen in het buitenbereik als het apparaat met een geschikte aardlekschakelaar is beveiligd.
- Voorkom het binnendringen van water in het apparaat, aangezien daardoor het risico op een elektrische schok wordt verhoogd.
- Gebruik het apparaat niet in explosiegevaarlijke omgevingen waarin zich brandbare vloeistoffen, gassen of stoffen - Explosie- en brandgevaar!
- Dek het apparaat niet af om een belasting en zodoende schade aan het apparaat te voorkomen.

Toegestane omgevingstemperaturen voor het gebruik

Binnenruimte en opstelling in de buitenlucht		
Min.	Max.	Gemiddelde waarde bij 24h
- 25 °C	+40 °C	niet hoger dan +35 °C

13.3 / 1

14. Anhang / Appendix / Appendice

14.1 Anschlusswerte / Connected loads / Valeurs de raccordement / Aansluitwaarden

Nr.	DE	EN	FR	NL	IT
1	Hersteller	Manufacturer	Fabricant	Fabrikant	Produttore
2	Typ	Type	Type	Type	Modello
3	Bemessungsspannung U_n (V)	Rated voltage U_n (V)	Tension assignée U_n (V)	Nominale spanning U_n (V)	Tensione nominale U_n (V)
4	Bemessungsstoßspannung U_{imp} (kV)	Rated impulse withstand voltage U_{imp} (kV)	Tension assignée de tenue au choc U_{imp} (kV)	Nominale piekspanning U_{imp} (kV)	Tensione di ingresso U_{imp} (kV)
5	Bedingter Bemessungs kurzschlussstrom I_{cc} (kA)	Rated conditional short-circuit current I_{cc} (kA)	Courant assigné de court-circuit conditionnel I_{cc} (kA)	Voorwaardelijke nominale kortsluitstroom I_{cc} (kA)	Corrente nominale di cortocircuito condizionata I_{cc} (kA)
6	Bemessungsbelastungs faktor RDF	Rated diversity factor (RDF)	Facteur de diversité assigné RDF	Nominale belastingsfactor RDF	Fattore di carico nominale RDF
7	Bemessungsfrequenz f_n (Hz)	Rated frequency f_n (Hz)	Fréquence assignée f_n (Hz)	Nominale frequentie f_n (Hz)	Frequenza nominale f_n (Hz)
8	Verschmutzungsgrad	Pollution degree	Degré de pollution	Mate van vervuiling	Grado di imbrattamento
9	System	System	Système	Systeem	Sistema
10	Aufstellung freiluft / ortsfest	Place to use, indoor / outdoor	Installation extérieur / intérieur	Opstelling in de vrije lucht / plaatsvast	Installazione esterna / fissa
11	Verwendung durch Laie	Operated by ordinary person	Utilisation par des profanes	Gebruik door een leek	Utilizzo da parte di principianti
12	Elektromagnetische Verträglichkeit EMV	Electromagnetic compatibility (EMC)	Compatibilité électromagnétique CEM	Elektromagnetische verdraagbaarheid EMV	Compatibilità elettromagnetica CEM
13	Bauform:	Assembly:	Forme de construction :	Ontwerp:	Struttura:
14	Schlagfestigkeit (IK)	Impact resistance (IK)	Résistance aux coups (IK)	Slagvastheid (IK)	Resistenza agli urti (IK)
15	Schutzklasse	Protection class	Classe de protection	Beschermklasse	Classe di protezione
16	Bemessungsstrom der Schaltgerätekombination I_{nA} (A)	Rated current of switchgear assembly I_{nA} (A)	Courant assigné du coffret combiné des modules de commande I_{nA} (A)	Nominale stroom schakelapparaten-combinatie I_{nA} (A)	Corrente nominale del dispositivo di commutazione I_{nA} (A)
17	Bemessungsisolations-spannung U_i (V)	Rated insulation voltage U_i (V)	Tension d'isolation assignée U_i (V)	Nominale isolatie-spanning U_i (V)	Tensione nominale d'isolamento U_i (V)
18	Schutzart (IP)	Protection class (IP)	Type de protection (IP)	Beschermingssoort (IP)	Grado di protezione (IP)
19	Maße	Dimensions	Dimensions	Afmetingen	Dimensioni
20	Gewicht	Weight	Poids	Gewicht	Peso
21	Temperatur	Temperature	Température	Temperatuur	Temperatura

14.1 / 1

Die gerätespezifischen Anschlusswerte entnehmen Sie bitte der Tabelle auf der nachfolgenden Seite.
Device-specific connected loads can be found in the table on the following page.
Les valeurs de raccordement spécifiques à l'appareil se trouvent dans le tableau à la page suivante.
De specifieke aansluitwaarden van het apparaat vindt u in de tabel op de volgende pagina.

MENNEKES
MY POWER CONNECTION

Bitte hier aufkleben !
Attach sticker here
À coller ici !
A.u.b. hier opplakken !

Die Übersetzungen zu den Eintragungen entnehmen Sie bitte der vorherigen Seite.
The translations of the entries can be obtained from the previous page.
Les traductions des inscriptions se trouvent à la page précédente.
De vertalingen van de gegevens vindt u op de vorige pagina.

MENNEKES
MY POWER CONNECTION

MENNEKES
Elektrotechnik GmbH & Co. KG

Aloys-Mennekes-Str. 1
57399 KIRCHHUNDEM
GERMANY

Phone: +49 2723 41-1
Fax: +49 2723 41-214
info@MENNEKES.de

www.MENNEKES.de

252000DS_BA_SteDoKom_Mobil_v03_2018-08-23