MENNEKES Elektrotechnik GmbH & Co. KG
Aloys-Mennekes-Str. 1 | 57399 Kirchhundem | GERMANY
+49 2723 41-1 | www.MENNEKES.com

MENNEKES
MY POWER CONNECTION

Installation manual - Mounting the protective roof for AMTRON® 4You / 4Business (T2 / C2)



(DE)
- Die Tätigkeiten in dieser Anleitung dürfen ausschließlich von einer Elektrofachkraft durchgeführt werden.
- Bestimmungsgemäße Verwendung: Das Schutzdach ist zum Schutz der Wallboxen AMTRON® 4You und AMTRON® 4Business (T2 / C2) vor Witterungseinflüssen, Verschmutzungen und Beschädigungen durch Vandalismus vorgesehen. Die Wallbox kann inkl. Schutzdach an einer Wand oder an dem Standfuß 18664 oder 18663 montiert werden.
- Diese Anleitung zeigt die Montage des Schutzdachs am Beispiel einer Wallbox AMTRON® 4You 500 T2 an einer Wand.
- Bei der nachträglichen Montage an einem Standfuß: Kompatibilität der Halteplatte prüfen (siehe Schritt A).
- Anleitung der Wallbox beachten.

(EN)
- The tasks described in these instructions may only be carried out by a qualified electrician.
- Intended use: The protective roof is designed to shield the AMTRON® 4You and AMTRON® 4Business (T2 / C2) wallboxes from the elements, dirt and vandalism. The wallbox, complete with protective roof, can be mounted on a wall or on pedestals 18664 or 18663.
- This manual provides instructions on how to install the protective roof on a wall, using the AMTRON® 4You 500 T2 wallbox as an example.
- When retrofitting to a pedestal: Check that the mounting plate is compatible (see step A).
- Refer to the wallbox manual.

(ES)
- Las tareas de este manual solo pueden ser realizadas por un técnico electricista.
- Uso adecuado: el techo de protección se ha previsto para la protección de los cargadores de pared AMTRON® 4You y AMTRON® 4Business (T2 / C2) contra influencias meteorológicas, suciedad y daños por vandalismo. El cargador de pared incl. el techo de protección puede montarse en una pared o en el pie de apoyo 18664 o 18663.
- Este manual muestra el montaje del techo de protección mediante el ejemplo de un cargador de pared AMTRON® 4You 500 T2 en una pared.
- En caso de montaje posterior en un pie de apoyo: comprobar la compatibilidad de la placa de sujeción (véase el paso A).
- Observar el manual del cargador de pared.

(FR)
- Les activités dans le présent manuel sont strictement réservées aux électriciens spécialisés.
- Utilisation conforme : l'auvent est conçu en vue de la protection des wallbox AMTRON® 4You et AMTRON® 4Business (T2 / C2) contre les intempéries, les impuretés et les dommages causés par le vandalisme. La wallbox peut être montée avec son auvent sur un mur ou sur le pied support 18664 ou 18663.
- Le présent manuel décrit le montage de l'auvent à l'exemple d'une wallbox AMTRON® 4You 500 T2 sur un mur.
- En cas de montage ultérieur sur un pied support : s'assurer de la compatibilité de la plaque support (voir étape A).
- Observer le manuel de la wallbox.

(IT)
- Le attività descritte in queste istruzioni possono essere eseguite esclusivamente da un elettrotecnico specializzato.
- Uso conforme alla destinazione: il tetto di protezione è previsto per proteggere le Wallbox AMTRON® 4You e AMTRON® 4Business (T2 / C2) dalle intemperie, dallo sporco e dai danni causati da atti vandalici. La Wallbox può essere montata, insieme al tetto di protezione, al piede d'appoggio 18664 o 18663.
- In queste istruzioni è illustrato il montaggio del tetto di protezione a una parete, utilizzando come esempio una Wallbox AMTRON® 4You 500 T2.
- In caso del montaggio in un secondo tempo su un piede d'appoggio: verificare la compatibilità della piastra di fissaggio (vedi fase A).
- Osservare le istruzioni della Wallbox.

NL

- De activiteiten in deze handleiding mogen uitsluitend worden uitgevoerd door een elektromonteur.
- Beoogd gebruik: het beschermdak is bedoeld ter bescherming van de wallboxen AMTRON® 4You en AMTRON® 4Business (T2 / C2) tegen weersinvloeden, vervuilingen en beschadigingen door vandalisme. De wallbox kan incl. beschermdak worden gemonteerd aan een wand of aan de voet 18664 of 18663.
- Deze handleiding toont de montage van het beschermdak aan de hand van een wallbox AMTRON® 4You 500 T2 aan een wand.
- Bij de latere montage aan een voet: compatibiliteit van de houderplaat controleren (zie stap A).
- Neem de handleiding van de wallbox in acht.

Delivery contents:

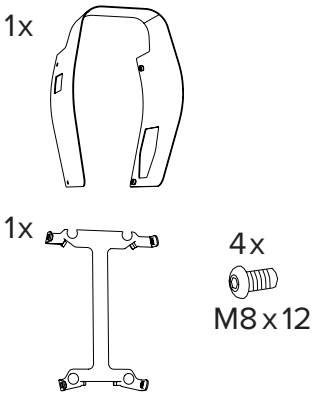

A In a case of **retrofit** mounting at a pedestal: Check if a new mounting plate is required.

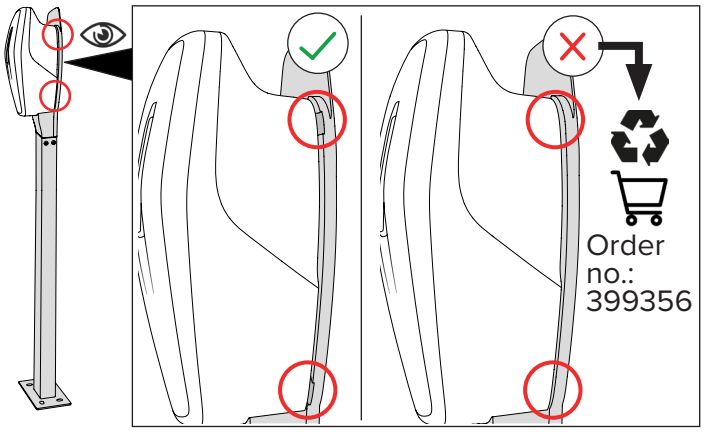

1

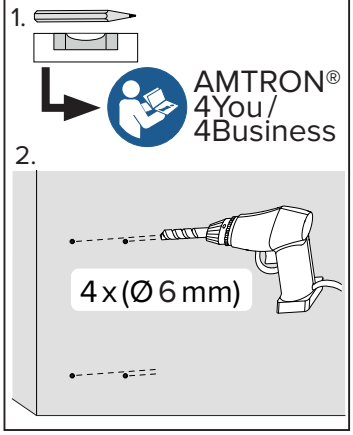

2

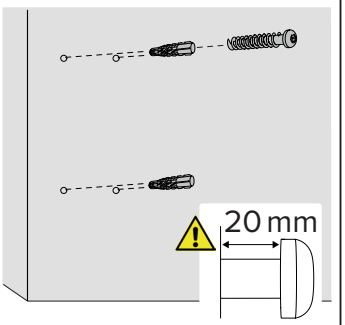

3

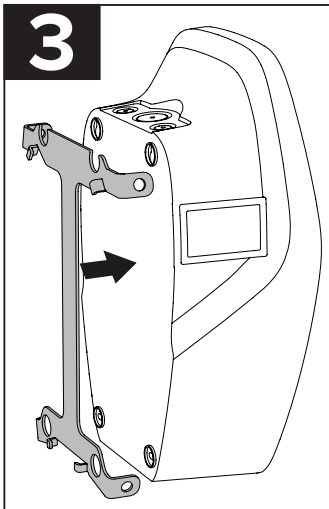

4

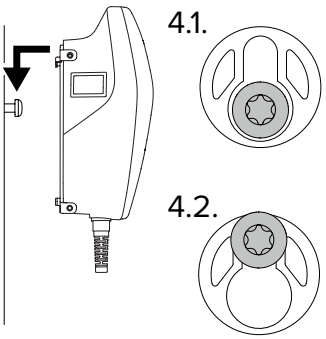

5

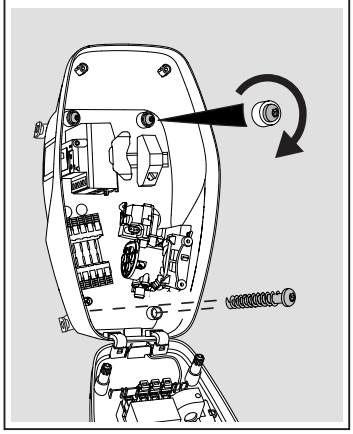

6



7

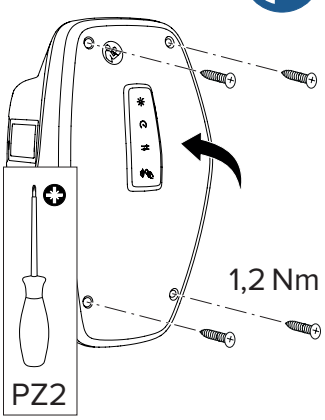

8

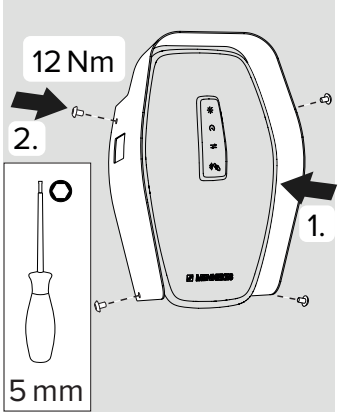

1058800DS_IA_Protective roof_AMTRON 4Y,4B_v00_2026-03-02
1058800DS