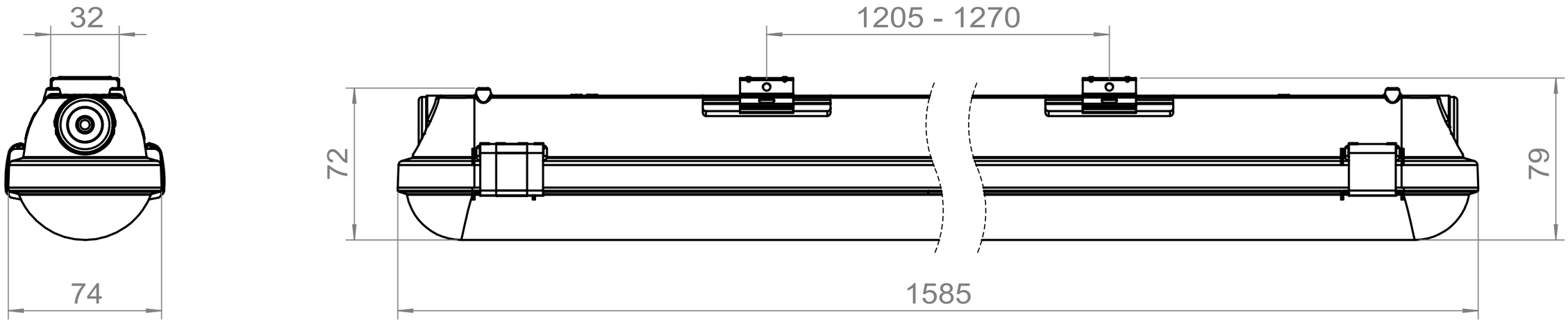
32
74
1205 - 1270
72
79
1585