

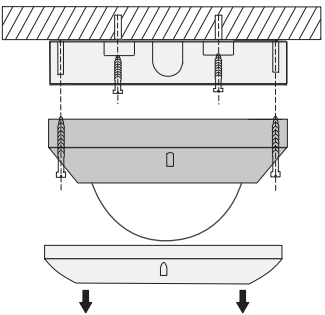

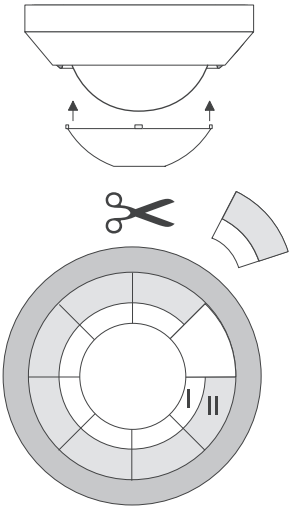
I
II