Kivonat az online katalógusból

SPT 5/ 3-V-7,5-ZB

Rendelési szám: 1719325

Az ábrán a termék 5 pólusú változata látható

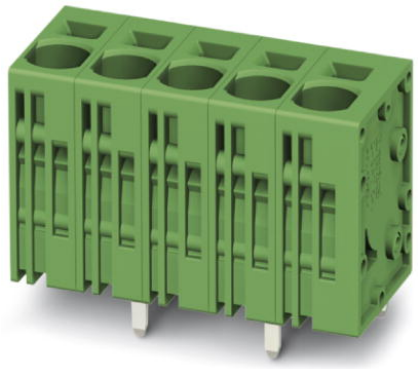

http://eshop.phoenixcontact.hu/phoenix/treeViewClick.do?UID=1719325

NYÁK sorkapocs, Névleges áram: 41 A, Névleges feszültség: 1000 V, Raszterméret: 7,5 mm, Pólusszám: 3, Csatlakozási mód: Rugós csatlakozás, Szerelés: forrasztás, Csatlakozási irány vezeték / NYÁK: 90 °, Szín: zöld

Kereskedelmi adat	
EAN	4 046356 141420
Csomag	50
Vámtarifa	85369010
Katalógusoldal információ	Oldal 465 (CAT-1-2013)

Termék jegyzetek

WEEE/RoHS-megfelelo: 2006.05.24

Az itt megadott adatok az online katalógusból származnak. Teljesköru információkat és adatokat a felhasználói dokumentációknál találhat: http://www.download.phoenixcontact.com. Az internetes letöltésekhez eloször el kell fogadni az általános szerzodési feltételeket.

Muszaki adatok

Méretek / pólusok

Raszterméret	7,5 mm
„a“ méret	15 mm
Pólusszám	3
Csapméretek	1,7 x 0,8

Csaptávolság	7,5 mm
Furatlyuk átmérője	2,1 mm

Műszaki adatok

Termékcsalád	SPT 5/..-V
Szigetelőanyag csoport	I
Méretezési lökőfeszültség (III/3)	8 kV
Méretezési lökőfeszültség (III/2)	8 kV
Méretezési lökőfeszültség (II/2)	6 kV
Méretezési feszültség (III/3)	800 V
Méretezési feszültség (III/2)	1000 V
Méretezési feszültség (II/2)	1000 V
Szabvány szerinti csatlakozás	EN-VDE
I_N névleges áram	41 A
Névleges keresztmetszet	6 mm²
Maximális terhelőáram	41 A
Szigetelőanyag	PA
Éghetőségi osztály az UL 94 szerint	V0
Csupaszolási hossz	15 mm
UL/CUL Usegroup B névleges feszültség	600 V
UL/CUL Usegroup B névleges áram	35 A
UL/CUL Usegroup C névleges feszültség	600 V
UL/CUL Usegroup C névleges áram	35 A

Csatlakozási adatok

Tömör vezeték keresztmetszet min	0,2 mm²
Tömör vezeték keresztmetszet max	10 mm²
Hajlékony vezeték keresztmetszet min	0,2 mm²
Hajlékony vezeték keresztmetszet max	6 mm²
Hajlékony vezeték keresztmetszet érvéghüvellyel műanyag hüvely nélkül min	0,25 mm²
Hajlékony vezeték keresztmetszet érvéghüvellyel műanyag hüvely nélkül max	6 mm²
Hajlékony vezeték keresztmetszet érvéghüvellyel műanyag hüvellyel min	0,25 mm²
Hajlékony vezeték keresztmetszet érvéghüvellyel műanyag hüvellyel max	4 mm²
Vezeték keresztmetszetAWG/kcmil min	24

Vezeték keresztmetszet AWG/kcmil max	8
2 egyforma keresztmetszetű hajlékony vezeték műanyag hüvelyes TWIN-AEH-val min	0,25 mm²
2 azonos keresztmetszetű hajlékony vezeték műanyag hüvelyes TWIN-AEH-val max	1,5 mm²
AWG az UL/CUL szerint min.	24
AWG az UL/CUL szerint max.	8

Tanúsítványok

Tanúsítások cULus Recognized, GOST, SEV, CCA, IECEE CB Scheme

Igényelt tanúsítások:

Ex tanúsítások:

Rajzok

Furatterv/forrasztópad-geometria

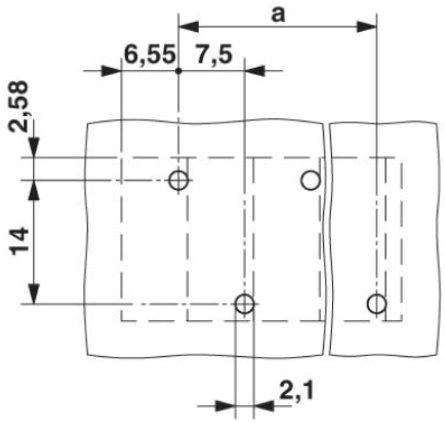

Diagram

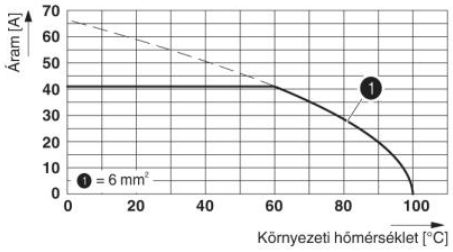

Típus: SPT 5/...-V-7,5-ZB
DIN EN 60512-5-2:2003-01 szerinti vizsgálat
Redukciós tényező = 1

Méretrajz

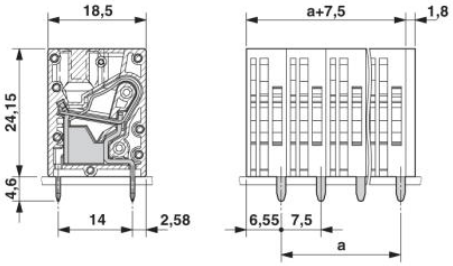

Cím

Phoenix Contact Kft.
Gyár utca 2
2040 Budaörs,Hungary
Telefon +36-23/501-160
Fax +36-23/418-438
http://www.phoenixcontact.hu

Phoenix Contact Kft.
Muszaki módosítás fenntartva;