Kivonat az online katalógusból

PCV 4/ 9-G-7,62

Rendelési szám: 1804755

Az ábrán a termék 5 pólusú változata látható



http://eshop.phoenixcontact.hu/phoenix/treeViewClick.do?UID=1804755

Alap készülékház, Névleges áram: 20 A, Méretezési feszültség (III/2): 630 V, Pólusszám: 9, Raszterméret: 7,62 mm, Színe: zöld, Érintkező felülete: Cink, Szerelés: forrasztás, Rögzítőperem: tartozék cikkszáma 1827570

Termék jegyzetek

WEEE/RoHS-megfelelo: 2003.01.01

Kereskedelmi adat

EAN	4 017918 046194
Csomag	50
Vámtarifa	85366990
Katalógusoldal információ	Oldal 517 (CAT-1-2013)

Az itt megadott adatok az online katalógusból származnak. Teljesköru információkat és adatokat a felhasználói dokumentációknál találhat: http://www.download.phoenixcontact.com. Az internetes letöltésekhez eloször el kell fogadni az általános szerzodési feltételeket.

Muszaki adatok

Méretek / pólusok

Hossz	14,3 mm
Raszterméret	7,62 mm
„a“ méret	60,96 mm
Pólusszám	9

Csapméretek	1 x 0,8 mm
Furatlyuk átmérője	1,3 mm

Műszaki adatok

Termékcsalád	PCV 4/..-G
Szigetelőanyag csoport	I
Méretezési lökőfeszültség (III/3)	6 kV
Méretezési lökőfeszültség (III/2)	6 kV
Méretezési lökőfeszültség (II/2)	6 kV
Méretezési feszültség (III/2)	630 V
Méretezési feszültség (II/2)	630 V
Szabvány szerinti csatlakozás	EN-VDE
I_N névleges áram	20 A
U_N névleges feszültség	400 V
Maximális terhelőáram	20 A
Szigetelőanyag	PA
Éghetőségi osztály az UL 94 szerint	V0
Szín	zöld
UL/CUL Usegroup B névleges feszültség	300 V
UL/CUL Usegroup B névleges áram	20 A
UL/CUL Usegroup C névleges feszültség	300 V
UL/CUL Usegroup C névleges áram	20 A

Tanúsítványok

Tanúsítások: CSA, cULus Recognized, GOST, BV, DNV, GL, LR, RS

Igényelt tanúsítások:

Ex tanúsítások:

Tartozékok

Termék	Típus leírás	Leírás
Jelölés		
1051993	B-STIFT	jelölő toll, felirat nélküli jelölőcsíkok kézi feliratozásához, törlés- és vízálló felirat, vonalvastagság 0,5 mm
0804549	SK 7,62/3,8:FORTL.ZAHLEN	Jelölőkártyák, Kártya, fehér, feliratozva, hosszában: sorfolytonos számok, 1-10, 11-20 stb. 91-100-ig, Szerelési mód: Ragasztható, a következő kapocsszélességhez: 7,62 mm
0805153	SK 7,62/3,8:SO	Jelölőkártyák, fehér, Szerelési mód: Ragasztható, a következő kapocsszélességhez: 7,62 mm
0803906	SK U/3,8 WH:UNBEDRUCKT	Jelölőkártyák, Ív, fehér, felirat nélkül, feliratozható a következőkkel: Plotter, Office-Drucksysteme, Szerelési mód: Ragasztható
dugasz/adapter		
1600027	CP-HCC 4	Kódoló profil, Szín: vörös
szerelés		
1827570	BF-PC 4	Rögzítőperem, az aljzatra pattintható jobb és bal oldalon, a PC 4/...-STF-7,62 -vel való csavarozáshoz

További termékek

Termék	Típus leírás	Leírás
Általános		
1880148	PC 4 HV/ 9-STF-7,62	Dugaszrész, Névleges áram: 20 A, Méretezési feszültség (III/2): 1000 V, Pólusszám: 9, Rasztermeret: 7,62 mm, Csatlakozástechnika: Csavaros csatlakozás, Színe: zöld, Érintkező felülete: Cink
1804975	PC 4/ 9-ST-7,62	Dugaszrész, Névleges áram: 20 A, Méretezési feszültség (III/2): 630 V, Pólusszám: 9, Rasztermeret: 7,62 mm, Csatlakozástechnika: Csavaros csatlakozás, Színe: zöld, Érintkező felülete: Cink
1828317	PC 4/ 9-STF-7,62	Dugaszrész, Névleges áram: 20 A, Méretezési feszültség (III/2): 630 V, Pólusszám: 9, Rasztermeret: 7,62 mm, Csatlakozástechnika: Csavaros csatlakozás, Színe: zöld, Érintkező felülete: Cink

Rajzok

Furatterv/forrasztópad-geometria

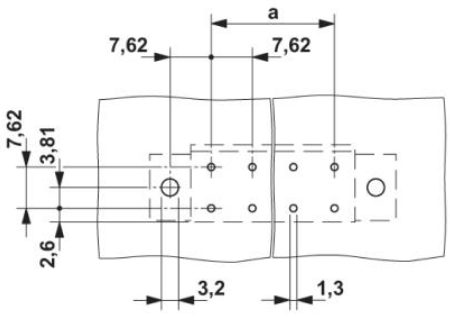

Méretrajz

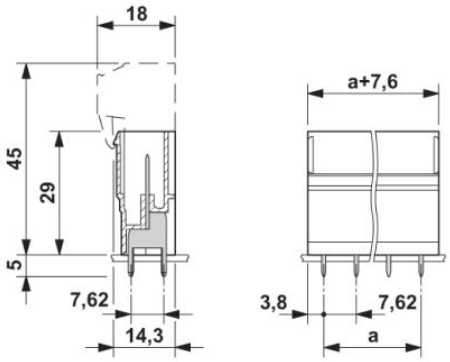

Cím

Phoenix Contact Kft.
Gyár utca 2
2040 Budaörs,Hungary
Telefon +36-23/501-160
Fax +36-23/418-438
http://www.phoenixcontact.hu

Phoenix Contact Kft.
Muszaki módosítás fenntartva;