Kivonat az online katalógusból

FRONT 4-H-6,35

Rendelési szám: 1703050

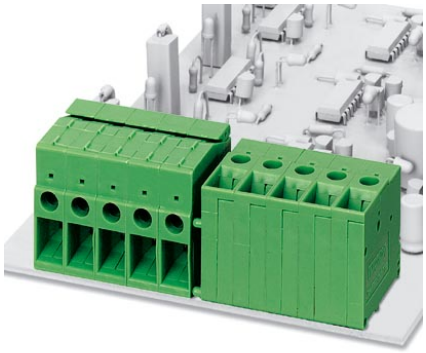

http://eshop.phoenixcontact.hu/phoenix/treeViewClick.do?UID=1703050

NYÁK sorkapocs, Névleges áram: 32 A, Névleges feszültség: 320 V, Raszterméret: 6,35 mm, Pólusszám: 1, Csatlakozási mód: Csavaros csatlakozás, Szerelés: forrasztás, Csatlakozási irány vezeték / NYÁK: 0 °, Szín: zöld, A termék különböző pólusszámokkal sorolható!

Termék jegyzetek
WEEE/RoHS-megfelelo: 2005.03.11

Kereskedelmi adat

EAN	4 017918 023072
Csomag	50
Vámtarifa	85369010
Katalógusoldal információ	Oldal 459 (CAT-1-2013)

Az itt megadott adatok az online katalógusból származnak. Teljesköru információkat és adatokat a felhasználói dokumentációknál találhat: http://www.download.phoenixcontact.com. Az internetes letöltésekhez eloször el kell fogadni az általános szerzodési feltételeket.

Muszaki adatok

Méretek / pólusok

Hossz	26 mm
Magasság	33 mm
Raszterméret	6,35 mm
Pólusszám	1
Csapméretek	1 x 0,8 mm

Furatlyuk átmérője	1,3 mm
Csavarmenet	M3
Meghúzási forgatónyomaték min	0,5 Nm
Meghúzási nyomaték max.	0,6 Nm

Műszaki adatok

Termékcsalád	FRONT 4-H
Szigetelőanyag csoport	I
Méretezési lökőfeszültség (III/3)	4 kV
Méretezési lökőfeszültség (III/2)	4 kV
Méretezési lökőfeszültség (II/2)	4 kV
Méretezési feszültség (III/3)	320 V
Méretezési feszültség (III/2)	320 V
Méretezési feszültség (II/2)	630 V
Szabvány szerinti csatlakozás	EN-VDE
I_N névleges áram	32 A
Névleges keresztmetszet	4 mm²
Maximális terhelőáram	32 A (6 mm²-es keresztmetszetű vezeték esetén)
Szigetelőanyag	PA
Éghetőségi osztály az UL 94 szerint	V2
Idomszer	A3
Csupaszolási hossz	14 mm
UL/CUL Usegroup B névleges feszültség	300 V
UL/CUL Usegroup B névleges áram	30 A
UL/CUL Usegroup D névleges feszültség	300 V
UL/CUL Usegroup D névleges áram	30 A

Csatlakozási adatok

Tömör vezeték keresztmetszet min	0,5 mm²
Tömör vezeték keresztmetszet max	6 mm²
Hajlékony vezeték keresztmetszet min	0,5 mm²
Hajlékony vezeték keresztmetszet max	4 mm²
Hajlékony vezeték keresztmetszet érvéghüvellyel műanyag hüvely nélkül min	0,5 mm²
Hajlékony vezeték keresztmetszet érvéghüvellyel műanyag hüvely nélkül max	4 mm²
Hajlékony vezeték keresztmetszet érvéghüvellyel műanyag hüvellyel min	0,5 mm²

Hajlékony vezeték keresztmetszet érvéghüvellyel műanyag hüvellyel max	4 mm²
Vezeték keresztmetszetAWG/kcmil min	20
Vezeték keresztmetszet AWG/kcmil max	10
2 azonos keresztmetszetű tömör vezeték min	0,5 mm²
2 azonos keresztmetszetű tömör vezeték max	1,5 mm²
2 azonos keresztmetszetű hajlékony vezeték min	0,5 mm²
2 azonos keresztmetszetű hajlékony vezeték max	1,5 mm²
2 egyforma keresztmetszetű hajlékony vezeték műanyag hüvely nélkül AEH-val min	0,25 mm²
2 egyforma keresztmetszetű hajlékony vezeték műanyag hüvely nélkül AEH-val max	1 mm²
2 egyforma keresztmetszetű hajlékony vezeték műanyag hüvelyes TWIN-AEH-val min	0,5 mm²
2 azonos keresztmetszetű hajlékony vezeték műanyag hüvelyes TWIN-AEH-val max	1 mm²
AWG az UL/CUL szerint min.	24
AWG az UL/CUL szerint max.	10

Tanúsítványok

Tanúsítások CSA, cULus Recognized, GOST, GL, RS

Igényelt tanúsítások:

Ex tanúsítások:

Tartozékok

Termék	Típus leírás	Leírás
Jelölés		
1051993	B-STIFT	jelölő toll, felirat nélküli jelölőcsíkok kézi feliratozásához, törlés- és vízálló felirat, vonalvastagság 0,5 mm
0804374	SK 6,2/3,8:FORTL.ZAHLEN	Jelölőkártyák, Kártya, fehér, feliratozva, hosszában: sorfolytonos számok, 1-10, 11-20 stb. 91-(99)100-ig, Szerelési mód: Ragasztható, a következő kapocsszélességhez: 6,2 mm

0805111	SK 6,2/3,8:SO	Jelölőkártyák, fehér, Szerelési mód: Ragasztható, a következő kapocsszélességhez: 6,2 mm
0805425	SK 6,2/3,8:UNBEDRUCKT	Jelölőkártyák, Kártya, fehér, felirat nélkül, feliratozható a következőkkel: Bezeichnungsstift, Szerelési mód: Ragasztható, a következő kapocsszélességhez: 6,2 mm

szerelés

1703076	D-FRONT 4-6,35	Fedél, kapocssor végén szükséges, 1,5 mm vastag, színe: zöld

szerszámok

1205053	SZS 0,6X3,5	Működtető szerszám, ST kapcsokhoz, szigetelt, hornyos csavarhúzóként is alkalmazható, mérete: 0,6x3,5x100 mm, kétkomponensű markolat, csúszásmentes

További termékek

Termék	Típus leírás	Leírás
szerelés		
1703076	D-FRONT 4-6,35	Fedél, kapocssor végén szükséges, 1,5 mm vastag, színe: zöld

Rajzok

Furatterv/forrasztópad-geometria

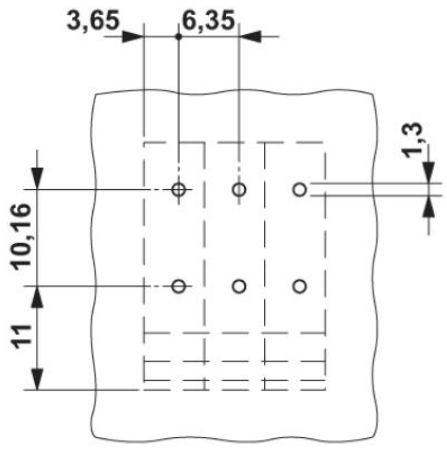

Diagram

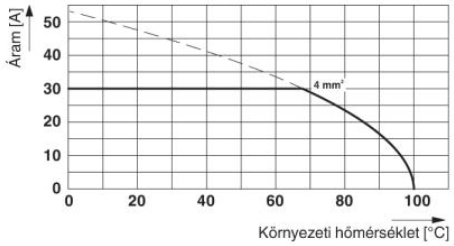

Típus: FRONT 4-H-6,35
Vizsgálat a DIN EN 60512-5-2:2003-01 alapján
Redukciós tényező = 1
Pólusszám: 5

Méretrajz

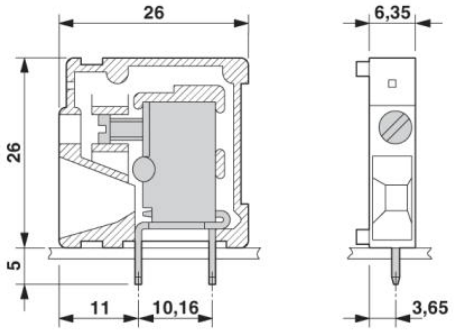

Cím

Phoenix Contact Kft.
Gyár utca 2
2040 Budaörs,Hungary
Telefon +36-23/501-160
Fax +36-23/418-438
http://www.phoenixcontact.hu

Phoenix Contact Kft.
Muszaki módosítás fenntartva;