**Kivonat az online katalógusból**

# SPT 5/ 1-V-7,5

Rendelési szám: 1719309



http://eshop.phoenixcontact.hu/phoenix/treeViewClick.do?UID=1719309

NYÁK sorkapocs, Névleges áram: 41 A, Névleges feszültség: 1000 V, Raszterméret: 7,5 mm, Pólusszám: 1, Csatlakozási mód: Rugós csatlakozás, Szerelés: forrasztás, Csatlakozási irány vezeték / NYÁK: 90 °, Szín: zöld

Termék jegyzetek

WEEE/RoHS-megfelelo: 2006.05.24

| Kereskedelmi adat | |
|---|---|
| EAN | 4 046356 141406 |
| Csomag | 50 |
| Vámtarifa | 85369010 |
| Katalógusoldal információ | Oldal 465 (CAT-1-2013) |

Az itt megadott adatok az online katalógusból származnak. Teljesköru információkat és adatokat a felhasználói dokumentációknál találhat: http://www.download.phoenixcontact.com. Az internetes letöltésekhez eloször el kell fogadni az általános szerzodési feltételeket.

## Muszaki adatok

### Méretek / pólusok

| | |
|---|---|
| Raszterméret | 7,5 mm |
| „a“ méret | 0 mm |
| Pólusszám | 1 |
| Csapméretek | 1,7 x 0,8 |

| | |
|---|---|
| Csaptávolság | 7,5 mm |
| Furatlyuk átmérője | 2,1 mm |

**Műszaki adatok**

| | |
|---|---|
| Termékcsalád | SPT 5/..-V |
| Szigetelőanyag csoport | I |
| Méretezési lökőfeszültség (III/3) | 6 kV |
| Méretezési lökőfeszültség (III/2) | 6 kV |
| Méretezési lökőfeszültség (II/2) | 6 kV |
| Méretezési feszültség (III/3) | 630 V |
| Méretezési feszültség (III/2) | 1000 V |
| Méretezési feszültség (II/2) | 1000 V |
| Szabvány szerinti csatlakozás | EN-VDE |
| $I_N$ névleges áram | 41 A |
| Névleges keresztmetszet | 6 mm² |
| Maximális terhelőáram | 41 A |
| Szigetelőanyag | PA |
| Éghetőségi osztály az UL 94 szerint | V0 |
| Csupaszolási hossz | 15 mm |
| UL/CUL Usegroup B névleges feszültség | 300 V |
| UL/CUL Usegroup B névleges áram | 35 A |
| UL/CUL Usegroup C névleges feszültség | 150 V |
| UL/CUL Usegroup C névleges áram | 35 A |
| UL/CUL Usegroup D névleges feszültség | 600 V |
| UL/CUL Usegroup D névleges áram | 5 A |

**Csatlakozási adatok**

| | |
|---|---|
| Tömör vezeték keresztmetszet min | 0,2 mm² |
| Tömör vezeték keresztmetszet max | 10 mm² |
| Hajlékony vezeték keresztmetszet min | 0,2 mm² |
| Hajlékony vezeték keresztmetszet max | 6 mm² |
| Hajlékony vezeték keresztmetszet érvéghüvellyel műanyag hüvely nélkül min | 0,25 mm² |
| Hajlékony vezeték keresztmetszet érvéghüvellyel műanyag hüvely nélkül max | 6 mm² |
| Hajlékony vezeték keresztmetszet érvéghüvellyel műanyag hüvellyel min | 0,25 mm² |

| | |
|---|---|
| Hajlékony vezeték keresztmetszet érvéghüvellyel műanyag hüvellyel max | 4 mm² |
| Vezeték keresztmetszetAWG/kcmil min | 24 |
| Vezeték keresztmetszet AWG/kcmil max | 8 |
| 2 egyforma keresztmetszetű hajlékony vezeték műanyag hüvelyes TWIN-AEH-val min | 0,25 mm² |
| 2 azonos keresztmetszetű hajlékony vezeték műanyag hüvelyes TWIN-AEH-val max | 1,5 mm² |
| AWG az UL/CUL szerint min. | 24 |
| AWG az UL/CUL szerint max. | 8 |

**Tanúsítványok**

Tanúsítások cULus Recognized, GOST, SEV, CCA, IECEE CB Scheme

Igényelt tanúsítások:

Ex tanúsítások:

## Rajzok

Furatterv/forrasztópad-geometria

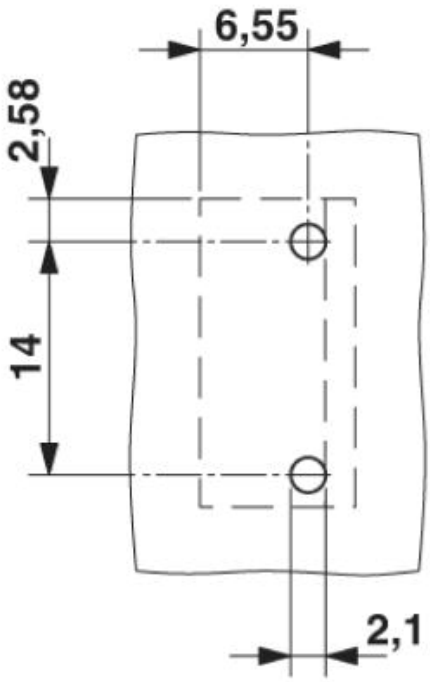


Diagram

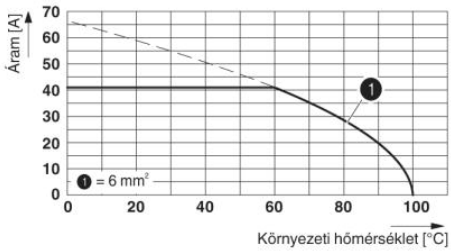


**Típus: SPT 5/...-V-7,5-ZB**
DIN EN 60512-5-2:2003-01 szerinti vizsgálat
Redukciós tényező = 1

Méretrajz

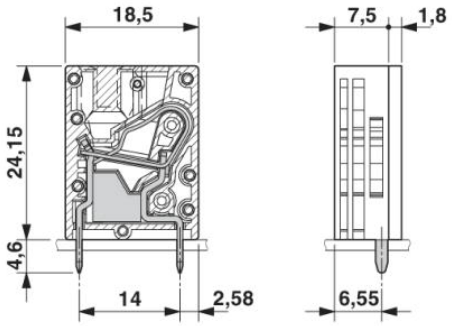

## Cím

Phoenix Contact Kft.
Gyár utca 2
2040 Budaörs,Hungary
Telefon +36-23/501-160
Fax +36-23/418-438
http://www.phoenixcontact.hu

Phoenix Contact Kft.
Muszaki módosítás fenntartva;