Kivonat az online katalógusból

MKDS 5N HV/ 3-ZB-6,35

Rendelési szám: 1777558

Az ábrán az 5 pólusú változat látható



http://eshop.phoenixcontact.hu/phoenix/treeViewClick.do?UID=1777558

NYÁK sorkapocs, Névleges áram: 41 A, Névleges feszültség: 1000 V, Raszterméret: 6,35 mm, Pólusszám: 3, Csatlakozási mód: Csavaros csatlakozás, Szerelés: forrasztás, Csatlakozási irány vezeték / NYÁK: 0 °, Szín: zöld

Termék jegyzetek
WEEE/RoHS-megfelelo: 2009.08.03

Az itt megadott adatok az online katalógusból származnak. Teljesköru információkat és adatokat a felhasználói dokumentációknál találhat: http://www.download.phoenixcontact.com. Az internetes letöltésekhez eloször el kell fogadni az általános szerzodési feltételeket.

Kereskedelmi adat

EAN	4 046356 522335
Csomag	50
Vámtarifa	85369010
Katalógusoldal információ	Oldal 445 (CAT-1-2013)

Muszaki adatok

Méretek / pólusok

Hossz	15,85 mm
Magasság	32 mm
Raszterméret	6,35 mm
„a“ méret	12,7 mm

Pólusszám	3
Csapméretek	0,9 x 0,9 mm
Csaptávolság	9 mm
Furatlyuk átmérője	1,3 mm
Csavarmenet	M3
Meghúzási forgatónyomaték min	0,5 Nm
Meghúzási nyomaték max.	0,6 Nm

Műszaki adatok

Termékcsalád	MKDS 5 N HV
Szigetelőanyag csoport	I
Méretezési lökőfeszültség (III/3)	8 kV
Méretezési lökőfeszültség (III/2)	8 kV
Méretezési lökőfeszültség (II/2)	8 kV
Méretezési feszültség (III/3)	800 V
Méretezési feszültség (III/2)	1000 V
Méretezési feszültség (II/2)	1000 V
Szabvány szerinti csatlakozás	EN-VDE
I_N névleges áram	41 A
Névleges keresztmetszet	4 mm²
Maximális terhelőáram	41 A
Szigetelőanyag	PA
Éghetőségi osztály az UL 94 szerint	V0
Csupaszolási hossz	8 mm
UL/CUL Usegroup B névleges feszültség	600 V
UL/CUL Usegroup B névleges áram	30 A
UL/CUL Usegroup C névleges feszültség	600 V
UL/CUL Usegroup C névleges áram	30 A

Csatlakozási adatok

Tömör vezeték keresztmetszet min	0,2 mm²
Tömör vezeték keresztmetszet max	6 mm²
Hajlékony vezeték keresztmetszet min	0,2 mm²
Hajlékony vezeték keresztmetszet max	4 mm²
Hajlékony vezeték keresztmetszet érvéghüvellyel műanyag hüvely nélkül min	0,2 mm²

Hajlékony vezeték keresztmetszet érvéghüvellyel műanyag hüvely nélkül max	4 mm²
Hajlékony vezeték keresztmetszet érvéghüvellyel műanyag hüvellyel min	0,25 mm²
Hajlékony vezeték keresztmetszet érvéghüvellyel műanyag hüvellyel max	4 mm²
Vezeték keresztmetszetAWG/kcmil min	24
Vezeték keresztmetszet AWG/kcmil max	10
2 azonos keresztmetszetű tömör vezeték min	0,2 mm²
2 azonos keresztmetszetű tömör vezeték max	1,5 mm²
2 azonos keresztmetszetű hajlékony vezeték min	0,2 mm²
2 azonos keresztmetszetű hajlékony vezeték max	1,5 mm²
2 egyforma keresztmetszetű hajlékony vezeték műanyag hüvely nélkül AEH-val min	0,25 mm²
2 egyforma keresztmetszetű hajlékony vezeték műanyag hüvely nélkül AEH-val max	0,75 mm²
2 egyforma keresztmetszetű hajlékony vezeték műanyag hüvelyes TWIN-AEH-val min	0,5 mm²
2 azonos keresztmetszetű hajlékony vezeték műanyag hüvelyes TWIN-AEH-val max	2,5 mm²
AWG az UL/CUL szerint min.	30
AWG az UL/CUL szerint max.	10

Tanúsítványok

Tanúsítások cULus Recognized, GOST, SEV, CCA

Igényelt tanúsítások:

Ex tanúsítások:

Tartozékok

Termék	Típus leírás	Leírás
szerszámok		
1205053	SZS 0,6X3,5	Működtető szerszám, ST kapcsokhoz, szigetelt, hornyos csavarhúzóként is alkalmazható, mérete: 0,6x3,5x100 mm, kétkomponensű markolat, csúszásmentes

Rajzok

Furatterv/forrasztópad-geometria

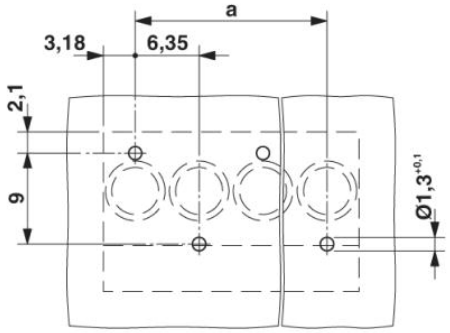

Diagram

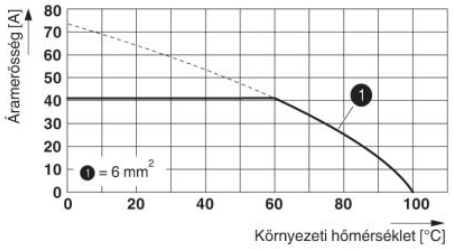

Méretrajz

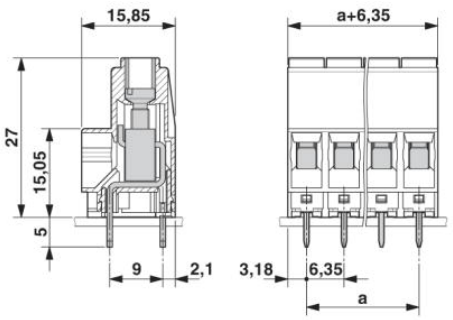

Cím

Phoenix Contact Kft.
Gyár utca 2
2040 Budaörs,Hungary
Telefon +36-23/501-160
Fax +36-23/418-438
http://www.phoenixcontact.hu

Phoenix Contact Kft.
Muszaki módosítás fenntartva;