SAI-M23-GSW-L-7/12

Weidmüller Interface GmbH & Co. KG
Klingenbergstraße 16
D-32758 Detmold
Germany
Fon: +49 5231 14-0
Fax: +49 5231 14-292083
www.weidmueller.com



Az M23 kerek dugaszoló csatlakozók nagyszámú összeillesztési ciklust, magas áramtovábbítási kapacitást és magas érintkezősűrűséget nyújtanak minimális méretekkel.
Enclosures, inserts and crimp contacts need to be ordered separately.

Általános rendelési adatok

Típus	SAI-M23-GSW-L-7/12
Rendelési szám	1170280000
Verzió	Érzékelő-/beavatkozó dugaszolható csatlakozó, Üres ház
GTIN (EAN)	4032248962327
Menny.	1 Stück

SAI-M23-GSW-L-7/12

Weidmüller Interface GmbH & Co. KG
Klingenbergstraße 16
D-32758 Detmold
Germany
Fon: +49 5231 14-0
Fax: +49 5231 14-292083
www.weidmueller.com

Műszaki adatok

Méretek és tömegek

Nettó tömeg	142 g

Hőmérsékletek

Üzemi hőmérséklet, max.	125 °C	Üzemi hőmérséklet, min.	-40 °C

Termék környezetvédelmi megfelelősége

REACH SVHC	Lead 7439-92-1

Szabványok

Tanúsítvány száma (UR)	E344862

Általános adatok

Csatlakozási menet	M23	Dugaszolási ciklusok	> 1000
Ház fő anyaga	Vörösréz-cink ötvözet, nikkelezett	Ház hőmérsékleti tartománya	-40...+125 °C
Kábelátmérő, max.	12 mm	Kábelátmérő, min.	7 mm
Szennyezés súlyossága	3	Vezeték külső átm.	7 - 12mm
Vezeték külső átmérő, max.	12 mm	Vezeték külső átmérő, min.	7 mm
Védelmi osztály	IP67, IP69K	Árnyékolás csatlakozás	Igen

Besorolások

ETIM 5.0	EC002635	ETIM 6.0	EC000437
eClass 6.2	27-06-91-90	eClass 7.1	27-06-91-90
eClass 8.1	27-06-91-90	eClass 9.1	27-44-02-02

Termékinformáció

Termékinformáció	Enclosures, inserts and crimp contacts need to be ordered separately.

Jóváhagyások

Jóváhagyások	
ROHS	Megfelel

Letöltések

Brochure/Catalogue	CAT 8 SAI 15/16 EN FL FIELDWIRING EN

SAI-M23-GSW-L-7/12

Weidmüller Interface GmbH & Co. KG
Klingenbergstraße 16
D-32758 Detmold
Germany
Fon: +49 5231 14-0
Fax: +49 5231 14-292083
www.weidmueller.com

Rajzok

Méretrajz

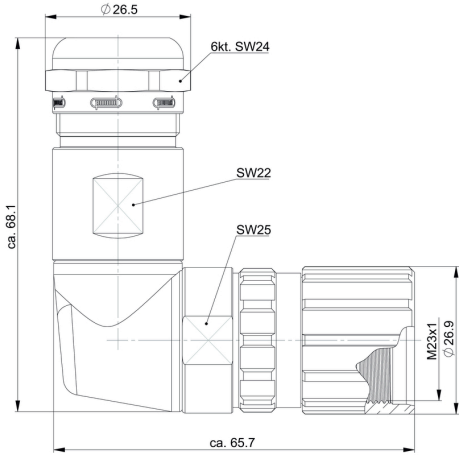

Cable connector

