Kivonat az online katalógusból

PLC-OPT- 5DC/ 24DC/2/ACT

Rendelési szám: 2900375

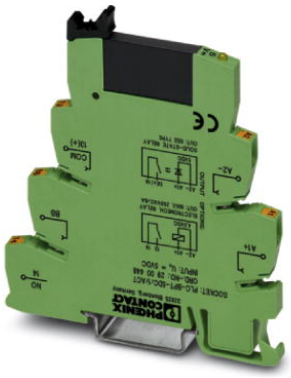

http://eshop.phoenixcontact.hu/phoenix/treeViewClick.do?UID=2900375

PLC interfész, amely direkt rugós csatlakozású PLC-BPT...ACT alapkapocsból és dugaszolható miniatűr szilárdtest reléből áll, NS 35/7,5 kalapsínre szerelhető, bemeneti feszültség: 5 V DC, további bemeneti feszültségek rendelésre.

Mé S Ma

Termék jegyzetek

WEEE/RoHS-megfelelo: 2009.05.05

Kereskedelmi adat

EAN	4 046356 506861
Csomag	10
Vámtarifa	85364190
Katalógusoldal információ	Oldal 327 (CAT-7-2013)

Az itt megadott adatok az online katalógusból származnak. Teljesköru információkat és adatokat a felhasználói dokumentációknál találhat: http://www.download.phoenixcontact.com. Az internetes letöltésekhez eloször el kell fogadni az általános szerzodési feltételeket.

Muszaki adatok

Bemeneti adatok

Bemeneti feszültség U_N	5 V DC
Bemeneti feszültségtartomány U_N-re vonatkoztatva	0,8 ... 1,2
"0"-jel kapcsolási küszöb U_N-re vonatkoztatva	≤ 0,25
"1"-jel kapcsolási küszöb U_N-re vonatkoztatva	≥ 0,8

Tip. bemeneti áram U_N esetén	9,5 mA
Bekapcsolási idő tipikus	20 µs (U_N)
Tipikus kikapcsolási idő	300 µs (U_N)
Üzemi feszültség kijelző	sárga LED
Védelem megnevezése	Polaritásvédelem
	Szabadonfutó dióda
Védőkapcsolás/-alkatrész	polaritásvédelmi dióda
	üresjárati dióda
Átviteli frekvencia	300 Hz

Kimeneti adatok

Kimeneti feszültség-tartomány	3 V DC ... 33 V DC
Tartós határáram	3 A (lásd az öregedési jelleggörbét)
Maximális bekapcsolási áram	15 A (10 ms)
Feszültségesés max. tartós határáram esetén	≤ 200 mV
Kimeneti kapcsolás	2 vezetős földpotenciálmentes
Védelem megnevezése	Polaritásvédelem
	Túlfeszültség-védelem
Védőkapcsolás/-alkatrész	polaritásvédelmi dióda

Csatlakozási adatok

Csatlakozási mód	Direkt rugós csatlakozás
Csupaszolási hossz	8 mm
Tömör vezeték keresztmetszet min	0,14 mm²
Tömör vezeték keresztmetszet max	2,5 mm²
Hajlékony vezeték keresztmetszet min	0,14 mm²
Hajlékony vezeték keresztmetszet max	2,5 mm²
Vezeték keresztmetszetAWG/kcmil min	26
Vezeték keresztmetszet AWG/kcmil max	14

Általános adatok

Szélesség	6,2 mm
Magasság	80 mm
Mélység	94 mm
Vizsgálófeszültség bemenet/kimenet	2,5 kV (50 Hz, 1 min)
Környezeti hőmérséklet (üzemi)	-25 °C ... 60 °C
Környezeti hőmérséklet (tárolás/szállítás)	-25 °C ... 70 °C

Beépítési pozíció	tetszőlegesen
Szerelési utasítás	térköz nélkül sorolhatóak
Üzemmód	100 % ED
Éghetőségi osztály az UL 94 szerint	V0
Szennyeződési fok	2
Túlfeszültség kategória	III

Tanúsítványok

Tanúsítások cULus Listed, cULus Recognized, GL

Igényelt tanúsítások:

Ex tanúsítások:

Tartozékok

Termék	Típus leírás	Leírás
Betápláló kapocs		
2966508	PLC-ESK GY	betápláló kapocs, akár négy potenciál betáplálására, NS 35/7,5 sínre szerelhető
Jelölés		
1051016	ZB 6,LGS:FORTL.ZAHLEN	Jelölőcsík, Csík, fehér, feliratozva, feliratozható a következőkkel: Plotter, hosszában feliratozva: sorfolytonos számok, 1-10, 11-20 stb. 491-500-ig, Szerelési mód: Bepattintás a magas táblahoronyba, a következő kapocsszélességhez: 6,2 mm, Szövegmező mérete: 6,15 x 10,5 mm
5060935	ZB 6/WH-100:UNBEDRUCKT	Jelölőcsík, Csík, fehér, felirat nélkül, feliratozható a következőkkel: Plotter, Szerelési mód: Bepattintás a magas táblahoronyba, a következő kapocsszélességhez: 6,2 mm, Szövegmező mérete: 6,15 x 10,5 mm
1051003	ZB 6:UNBEDRUCKT	Jelölőcsík, Csík, fehér, felirat nélkül, feliratozható a következőkkel: Plotter, Szerelési mód: Bepattintás a magas táblahoronyba, a következő kapocsszélességhez: 6,2 mm, Szövegmező mérete: 6,15 x 10,5 mm

szerelés

0801762	NS 35/ 7,5 CU UNPERF 2000MM	kalapprofilos alapsín, anyaga: réz, perforálás nélkül, magassága 7,5 mm, szélessége 35 mm, hossza: 2 m
0801733	NS 35/ 7,5 PERF 2000MM	Kalapsín, anyaga horganyzott és vastag rétegben passzivált acél, lyukasztott, magassága 7,5 mm, szélessége 35 mm, hossza 2000 mm
0801681	NS 35/ 7,5 UNPERF 2000MM	kalapprofilos alapsín, anyaga: acél, perforálás nélkül, magassága 7,5 mm, szélessége 35 mm, hossza: 2 m
0801377	NS 35/ 7,5 V2A UNPERF 2000MM	Hordozósín, Szélesség: 35 mm, Magasság: 7,5 mm, Hossz: 2000 mm, Szín: ezüstszínű
1201756	NS 35/15 AL UNPERF 2000MM	Kalapsín, húzott profil, magas kivitel, nem lyukasztott, vastagsága 1,5 mm, anyaga alumínium, magassága 15 mm, szélessége 35 mm, hossza 2000 mm
1201895	NS 35/15 CU UNPERF 2000MM	kalapprofilos alapsín, anyaga: réz, perforálás nélkül, 1,5 mm vastag, magassága 15 mm, szélessége 15 mm, hossza: 2 m
1201730	NS 35/15 PERF 2000MM	Kalapsín, anyaga horganyzott és vastag rétegben passzivált acél, lyukasztott, magassága 15 mm, szélessége 35 mm, hossza 2000 mm
1201714	NS 35/15 UNPERF 2000MM	Kalapsínek, anyaga: acél, nem lyukasztott, magassága 15 mm, szélességes 35 mm, hossza: 2 m
1201798	NS 35/15-2,3 UNPERF 2000MM	kalapprofilos alapsín, anyaga: acél, perforálás nélkül, 2,3 mm vastag, magassága 15 mm, szélessége 15 mm, hossza: 2 m
2966841	PLC-ATP BK	Szigetelőlap, 2 mm vastag, minden PLC-csatlakozósáv elején és végén elhelyezendő. Ezen kívül használható még: csoportok optikai leválasztására, szomszédos PLC-interfészek különböző feszültségeinek biztonságos leválasztására a DIN VDE 0106-101 szerint, leválasztásra

szerszámok

1204517	SZF 1-0,6X3,5	Működtető szerszám, ST kapcsokhoz, hornyos csavarhúzóként is alkalmazható, mérete: 0,6 x 3,5 x 100mm, kétkomponensű markolat, csúszásmentes

Általános

2967989	OPT- 5DC/ 24DC/ 2	Dugaszolható miniatűr szilárdtest relé, nagy teljesítményű szilárdtest relé, bemeneti feszültség: 5 V DC

Rajzok

Kapcsolási rajz

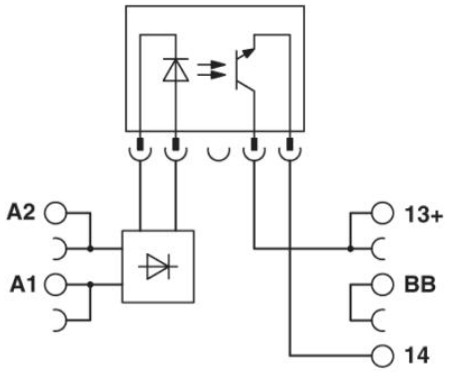

Cím

Phoenix Contact Kft.
Gyár utca 2
2040 Budaörs,Hungary
Telefon +36-23/501-160
Fax +36-23/418-438
http://www.phoenixcontact.hu

Phoenix Contact Kft.
Muszaki módosítás fenntartva;