Kivonat az online katalógusból

MSTBV 2,5/20-GF-5,08

Rendelési szám: 1777251

Az ábrán a termék 10 pólusú változata látható

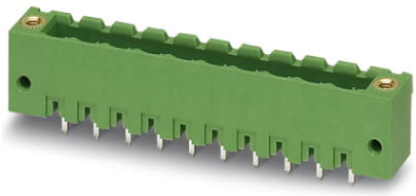

http://eshop.phoenixcontact.hu/phoenix/treeViewClick.do?UID=1777251

Alap készülékház, Névleges áram: 12 A, Méretezési feszültség (III/2): 320 V, Pólusszám: 20, Raszterméret: 5,08 mm, Színe: zöld, Érintkező felülete: Cink, Szerelés: forrasztás

Kereskedelmi adat	
EAN	4 017918 039424
Csomag	50
Vámtarifa	85366990
Katalógusoldal információ	Oldal 169 (CC-2005)

Termék jegyzetek

WEEE/RoHS-megfelelo: 2003.01.01

Az itt megadott adatok az online katalógusból származnak. Teljeskörű információkat és adatokat a felhasználói dokumentációknál találhat: http://www.download.phoenixcontact.com. Az internetes letöltésekhez eloször el kell fogadni az általános szerzodési feltételeket.

Muszaki adatok

Méretek / pólusok	
Hossz	8,6 mm
Raszterméret	5,08 mm
„a“ méret	96,52 mm
Pólusszám	20
Csapméretek	1 x 1 mm

Furatlyuk átmérője	1,4 mm

Műszaki adatok

Termékcsalád	MSTBV 2,5/..-GF
Szigetelőanyag csoport	IIIa
Méretezési lökőfeszültség (III/3)	4 kV
Méretezési lökőfeszültség (III/2)	4 kV
Méretezési lökőfeszültség (II/2)	4 kV
Méretezési feszültség (III/2)	320 V
Méretezési feszültség (II/2)	400 V
Szabvány szerinti csatlakozás	EN-VDE
I_N névleges áram	12 A
U_N névleges feszültség	250 V
Maximális terhelőáram	12 A
Szigetelőanyag	PBT
Éghetőségi osztály az UL 94 szerint	V0
Szín	zöld
UL/CUL Usegroup B névleges feszültség	300 V
UL/CUL Usegroup B névleges áram	12 A
UL/CUL Usegroup D névleges feszültség	300 V
UL/CUL Usegroup D névleges áram	12 A

Tanúsítványok

Tanúsítások

CSA, cULus Recognized, GOST, VDE Gutachten mit Fertigungsüberwachung, GL, RS, CCA, IECEE CB Scheme

Igényelt tanúsítások:

Ex tanúsítások:

Tartozékok

Termék	Típus leírás	Leírás
Jelölés		
1051993	B-STIFT	jelölő toll, felirat nélküli jelölőcsíkok kézi feliratozásához, törlés- és vízálló felirat, vonalvastagság 0,5 mm
0804293	SK 5,08/3,8:FORTL.ZAHLEN	Jelölőkártyák, Kártya, fehér, feliratozva, hosszában: sorfolytonos számok, 1-10, 11-20 stb. 91-(99)100-ig, Szerelési mód: Ragasztható, a következő kapocsszélességhez: 5,08 mm
0805085	SK 5,08/3,8:SO	Jelölőkártyák, fehér, Szerelési mód: Ragasztható, a következő kapocsszélességhez: 5,08 mm
0805412	SK 5,08/3,8:UNBEDRUCKT	Jelölőkártyák, Kártya, fehér, felirat nélkül, feliratozható a következőkkel: Bezeichnungsstift, Szerelési mód: Ragasztható, a következő kapocsszélességhez: 5,08 mm
dugasz/adapter		
1734401	CR-MSTB	Kódolóelem, a készülékház kikönnyítésébe ill. az invertált dugaszba kell betolni, piros szigetelőanyagból
szerelés		
1755477	MSTB-BL	Vakdugó, részképzéshez, a pólus csapjára kell felhelyezni, zöld szigetelőanyagból

További termékek

Termék	Típus leírás	Leírás
Általános		
1777976	FRONT-MSTB 2,5/20-STF-5,08	Dugaszrész, Névleges áram: 12 A, Méretezési feszültség (III/2): 320 V, Pólusszám: 20, Rasztermeret: 5,08 mm, Csatlakozástechnika: Csavaros csatlakozás, Színe: zöld, Érintkező felülete: Cink
1778166	MSTB 2,5/20-STF-5,08	Dugaszrész, Névleges áram: 12 A, Méretezési feszültség (III/2): 320 V, Pólusszám: 20, Rasztermeret: 5,08 mm, Csatlakozástechnika: Csavaros csatlakozás, Színe: zöld, Érintkező felülete: Cink
1835274	MVSTBR 2,5/20-STF-5,08	Dugaszrész, Névleges áram: 12 A, Méretezési feszültség (III/2): 320 V, Pólusszám: 20, Rasztermeret: 5,08 mm, Csatlakozástechnika: Csavaros csatlakozás, Színe: zöld, Érintkező felülete: Cink
1835083	MVSTBW 2,5/20-STF-5,08	Dugaszrész, Névleges áram: 12 A, Méretezési feszültség (III/2): 320 V, Pólusszám: 20, Rasztermeret: 5,08 mm, Csatlakozástechnika: Csavaros csatlakozás, Színe: zöld, Érintkező felülete: Cink

1873029	ZFKK 1,5-ICV-5,08	Átkötőkapocs, Csatlakozási mód: Különleges és vegyes csatlakozás, Keresztmetszet: 0,2 mm² - 2,5 mm², Szélesség: 5,1 mm, Színe: szürke, Szerelés: NS 35/15, NS 35/7,5 / Új Ex-adatok / /

Rajzok

Furatterv/forrasztópad-geometria

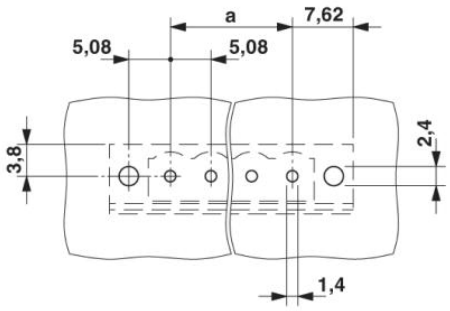

Méretrajz

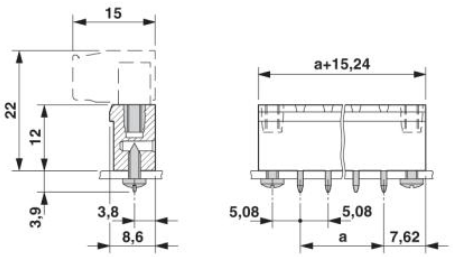

Cím

Phoenix Contact Kft.
Gyár utca 2
2040 Budaörs,Hungary
Telefon +36-23/501-160
Fax +36-23/418-438
http://www.phoenixcontact.hu

Phoenix Contact Kft.
Muszaki módosítás fenntartva;